REPUBBLICA ITALIANA

BOLLETTINO UFFICIALE

DELLA REGIONE PUGLIA

Poste Italiane S.p.A. - Spedizione in Abbonamento Postale - 70% - DCB S1/PZ

Anno XLIV | BARI, 31 GENNAIO 2013 | N. 16



Sede Presidenza Giunta Regionale

Deliberazioni del Consiglio e della Giunta
Atti regionali
Atti e comunicazioni degli Enti Locali

Appalti - Bandi
Concorsi
Avvisi
Rettifiche

Il Bollettino Ufficiale della Regione Puglia si pubblica con frequenza infrasettimanale ed è diviso in due parti.

Nella parte I sono pubblicati:

a) sentenze ed ordinanze della Corte Costituzionale riguardanti leggi della Regione Puglia;
b) ricorsi e sentenze di Organi giurisdizionali che prevedono un coinvolgimento della Regione Puglia;
c) leggi e regolamenti regionali;
d) deliberazioni del Consiglio Regionale riguardanti la convalida degli eletti;
e) atti e circolari aventi rilevanza esterna;
f) comunicati ufficiali emanati dal Presidente della Regione e dal Presidente del Consiglio Regionale;
g) atti relativi all'elezione dell'Ufficio di Presidenza dell'Assemblea, della Giunta regionale, delle Commissioni permanenti e loro eventuali dimissioni;
h) deliberazioni, atti e provvedimenti generali attuativi delle direttive ed applicativi dei regolamenti della Comunità Europea;
i) disegni di legge ai sensi dell'art. 8 della L.R. n. 19/97;
j) lo Statuto regionale e le sue modificazioni;
k) richieste di referendum con relativi risultati;
l) piano di sviluppo regionale con aggiornamenti o modifiche.

Nella parte II sono pubblicati:

a) decreti ed ordinanze del Presidente della Giunta regionale;
b) deliberazioni della Giunta regionale;
c) determinazioni dirigenziali;
d) decreti ed ordinanze del Presidente della Giunta regionale in veste di Commissario delegato;
e) atti del Difensore Civico regionale come previsto da norme regionali o su disposizioni del Presidente o della Giunta;
f) atti degli Enti Locali;
g) deliberazioni del Consiglio Regionale;
h) statuti di enti locali;
i) concorsi;
j) avvisi di gara;
k) annunci legali;
l) avvisi;
m) rettifiche;
n) atti di organi non regionali, di altri enti o amministrazioni, aventi particolare rilievo e la cui pubblicazione non è prescritta.

INSERZIONI

Gli atti da pubblicare devono essere inviati almeno 3 giorni prima della scadenza del termine utile per la pubblicazione alla Direzione del Bollettino Ufficiale - Lungomare N. Sauro, 33 - 70121 Bari.

Il testo originale su carta da bollo da € 14,62 salvo esenzioni di legge, deve essere corredato da 1 copia in carta uso bollo, dall'attestazione del versamento della tassa di pubblicazione prevista e da 1 copia in formato elettronico firmata con procedura digitale.

Gli avvisi da pubblicare ai sensi della L.R. n. 11/2001 sono gratuiti.

L'importo della tassa di pubblicazione è di € 185,93 comprensivo di IVA, per ogni inserzione il cui contenuto non sia superiore, nel testo, a quattro cartelle dattiloscritte pari a 100 righe per 60 battute (o frazione) e di € 13,63 comprensivo di IVA, per ogni ulteriore cartella dattiloscritta di 25 righi per 50 battute (o frazione).

Il versamento deve essere effettuato sul c/c/p n. **60225323** intestato a **Regione Puglia - Tasse, Tributi e Proventi regionali - Codice 3119.**

Non si darà corso alla pubblicazione senza la predetta documentazione.

ABBONAMENTI

L'abbonamento, esclusivamente annuo, è di € 134,28 da versare su c/c/p n. **60225323** intestato a **Regione Puglia - Tasse, Tributi e Proventi regionali - Codice 3119.**

I versamenti effettuati entro il 15° giorno di ogni mese avranno validità dal 1° giorno del mese successivo, mentre i versamenti effettuati dopo il 15° giorno e comunque entro il 3° giorno di ogni mese avranno validità dal 15° giorno del mese successivo.

Costo singola copia € 1,34.

Il Bollettino Ufficiale è in vendita presso:

Libreria Piazzo - Piazza Vittoria, 4 - Brindisi;

Libreria Patierno Antonio - Via Dante, 21 - Foggia;

Libreria Casa del Libro - Mandese R. - Viale Liguria, 80 - Taranto.

SOMMARIO

"Avviso per i redattori e per gli Enti:

Il Bollettino Ufficiale della Regione Puglia si attiene alle regole della Legge 150/2000 per la semplificazione del linguaggio e per la facilitazione dell'accesso dei cittadini alla comprensione degli atti della Pubblica Amministrazione. Tutti i redattori e gli Enti inserzionisti sono tenuti ad evitare sigle, acronimi, abbreviazioni, almeno nei titoli di testa dei provvedimenti".

PARTE PRIMA

Deliberazioni del Consiglio

DELIBERAZIONE DEL CONSIGLIO REGIONALE 23 gennaio 2013, n. 133
Dimissioni del dott. Giacomo Olivieri dalla carica di Consigliere regionale. Presa d'atto.
Pag. 3657

DELIBERAZIONE DEL CONSIGLIO REGIONALE 23 gennaio 2013, n. 134
Surrogazione del consigliere dimissionario Giacomo Olivieri e convalida del successore.
Pag. 3657

PARTE SECONDA

Atti regionali

DECRETO DEL PRESIDENTE DELLA GIUNTA REGIONALE 23 gennaio 2013, n. 20
Commissario straordinario unico per i Consorzi di Bonifica di Ugento Li Foggi, Terre d'Apulia, Stornara e Tara e Consorzio speciale per la bonifica dell'Arneo. Proroga, ai sensi del comma 1 dell'art. 36 della legge regionale n. 45 del 28 dicembre 2012, dell'incarico conferito con deliberazione della Giunta regionale n. 1480 del 4 luglio 2011 e con decreti presidenziali n. 701 del 4 luglio 2011 e n. 1124 del 28 dicembre 2011.
Pag. 3659

DECRETO DEL PRESIDENTE DELLA GIUNTA REGIONALE 23 gennaio 2013, n. 21
Commissario straordinario del Consorzio di Bonifica Stornara e Tara. Proroga, ai sensi del comma 1 dell'art. 36 della legge regionale n. 45 del 28 dicembre 2012, dell'incarico conferito con deliberazione della Giunta regionale n. 1481 del 4 luglio 2011 e con decreti presidenziali n. 701 del 4 luglio 2011 e n. 1123 del 28 dicembre 2011.
Pag. 3660

DECRETO DEL PRESIDENTE DELLA GIUNTA REGIONALE 23 gennaio 2013, n. 22
Commissario straordinario del Consorzio di Bonifica Terre d'Apulia. Proroga, ai sensi del comma 1 dell'art. 36 della legge regionale n. 45 del 28 dicembre 2012, dell'incarico conferito con deliberazione della Giunta regionale n. 1482 del 4 luglio 2011 e con decreti presidenziali n. 701 del 4 luglio 2011 e n. 1122 del 28 dicembre 2011.
Pag. 3661

DECRETO DEL PRESIDENTE DELLA GIUNTA REGIONALE 23 gennaio 2013, n. 23
Commissario straordinario del Consorzio di Bonifica di Ugento Li Foggi. Proroga, ai sensi del comma 1 dell'art. 36 della legge regionale n. 45 del 28 dicembre 2012, dell'incarico conferito con deliberazione della Giunta regionale n. 1483 del 4 luglio 2011 e con decreti presidenziali n. 701 del 4 luglio 2011 e n. 1109 del 20 dicembre 2011.
Pag. 3662

DECRETO DEL PRESIDENTE DELLA GIUNTA REGIONALE 23 gennaio 2013, n. 24
Commissario straordinario unico per i Consorzi di Bonifica di Ugento Li Foggi, Terre d'Apulia, Stornara e Tara e Consorzio speciale per la bonifica dell'Arneo. Proroga, ai sensi del comma 1 dell'art. 36 della legge regionale n. 45 del 28 dicembre 2012, dell'incarico conferito con deliberazione della Giunta regionale n. 1484 del 4 luglio 2011 e con decreto presidenziale n. 701 del 4 luglio 2011.
Pag. 3663

DETERMINAZIONE DEL DIRIGENTE SERVIZIO ACCREDITAMENTO E PROGRAMMAZIONE SANITARIA 25 gennaio 2013, n. 25
Esecuzione giudicato di cui alle sentenze T.A.R. Puglia Bari n. 1071 del 30/05/2012 e n. 1998 del 27/11/2012. Revoca Determinazione dirigenziale n. 353 del 05/11/2007 avente ad oggetto "ATI Costruzioni Crescente srl e GEA soc. coop.va" via S. Antonio n. 23, Barletta. Richiesta di verifica di compatibilità ex art. 7 L.R. n. 8/04 e s.m.i. per la realizzazione di una R.S.A. nel comune di Margherita di Savoia" - Riavvio istruttoria richiesta di verifica di compatibilità ex art. 7 L.R. n. 8/2004 del Comune di Canosa di Puglia su istanza della Community Care s.r.l. di autorizzazione alla realizzazione in Canosa di Puglia di una struttura residenziale e semiresidenziale denominata Residenza Sanitaria Assistenziale "San Giuseppe".
Pag. 3665

DETERMINAZIONE DEL DIRIGENTE SERVIZIO AGRICOLTURA 21 gennaio 2013, n. 22
D.G.R. 4 settembre 2003, n. 1371- "Classificazione regionale delle varietà di viti per la produzione di vino". Aggiornamento dell'elenco delle varietà di vite idonee alla coltivazione nella regione Puglia.
Pag. 3670

DETERMINAZIONE DEL DIRIGENTE SERVIZIO BENI CULTURALI 20 novembre 2012, n. 334
P.O. FESR PUGLIA 2007-2013 - ASSE IV - LINEA 4.2 - "Tutela, valorizzazione e gestione del patrimonio culturale" - Azione 4.2.1. Adempimenti connessi alla DGR n. 2823 del 12.12.2011. Adempimenti D.G.R. n. 1649 del 7/08/2012. Impegno di spesa.
Pag. 3676

DETERMINAZIONE DEL DIRIGENTE SERVIZIO ENERGIA, RETI E INFRASTRUTTURE MATERIALI PER LO SVILUPPO 9 gennaio 2013, n. 3
Autorizzazione unica ai sensi del Decreto Legislativo 3 marzo 2011, n. 28 relativa alla costruzione ed all'esercizio di:
a) una nuova Cabina Primaria AT/MT, denominata "Bari Porto", costituita da n. 2 stalli linea 150 kV in esecuzione compatta e n. 2 stalli di trasformazione 150/20 kV, ciascuno da 40 MVA;
b) Raccordi AT della suddetta CP con la Cabina Primaria "Bari Stanic" a 150 kV di Bari, costituiti da una linea elettrica in doppia terna, in cavo interrato;
c) Raccordi MT alla Rete di Distribuzione esistente, a 20 kV, costituiti da n. 9 linee elettriche in cavo interrato.
Proponente: ENEL DISTRIBUZIONE S.P.A. VIA OMBRONE 2 00198 - Roma.
Pag. 3680

DETERMINAZIONE DEL DIRIGENTE SERVIZIO ENERGIA, RETI E INFRASTRUTTURE MATERIALI PER LO SVILUPPO 11 gennaio 2013, n. 4
Autorizzazione Unica alla costruzione ed all'esercizio ai sensi dei commi 3 e 4-bis di cui all'articolo 12 del Decreto Legislativo n. 387 del 29.12.2003:
- di un impianto di produzione di energia elettrica da fonte rinnovabile eolico della potenza elettrica di 26 MW, costituito da 13 aerogeneratori di potenza elettrica uninominale pari a 2 MW, sito nel comune di Deliceto, località "Ciarluzzi, Risega, Piana di Castro, Catenaccio" (FG);
- di una linea elettrica interrata MT per il collegamento interno del parco eolico alla Sotto Stazione elettrica 20/150 kV;
- di una nuova Stazione 380/150 kV raccordata in entra - esci alla linea esistente a 380 kV "Foggia - Candela". Autorizzata con Determinazione Dirigenziale n. 1367 del 12.12.2008 volturata in favore di Terna con Determinazione n. 193 del 01.04.2009.
Società: Delsis S.r.l. con sede legale in Foggia (FG), Via Mario Forcella, 10 - P. IVA e C.F. 03543760718.
Pag. 3688

DETERMINAZIONE DEL DIRIGENTE SERVIZIO POLITICHE PER IL LAVORO 28 gennaio 2013, n. 16
PO PUGLIA F.S.E. 2007/2013 - Obiettivo 1 Convergenza, approvato con Decisione C(2007)5767 del 21/11/2007 (2007IT051PO005). "Tirocini formativi e di inserimento/reinserimento ed incentivi all'occupazione stabile - Avviso n. 4/2011" - Intervento 1. Revoche ammissioni a finanziamento approvate con AA.DD. n. 19/2012 e n. 475/2012 e rinunce all'ammissione a contributo.
Pag. 3705

DETERMINAZIONE DEL DIRIGENTE SERVIZIO PROGRAMMAZIONE ASSISTENZA TERRITORIALE E PREVENZIONE 23 gennaio 2013, n. 21
Costituzione gruppo di lavoro farmaci oncologici ad alto costo - nomina componenti e definizione compiti.
Pag. 3711

DETERMINAZIONE DEL DIRIGENTE SERVIZIO PROGRAMMAZIONE ASSISTENZA TERRITORIALE E PREVENZIONE 23 gennaio 2013, n. 30
Accordo Collettivo Nazionale del 27/09/2009. Graduatoria definitiva regionale di medicina generale valevole per l'anno 2010. Presa d'atto sentenza TAR Puglia sede di Bari n. 14 del 03/01/2013.
Pag. 3712

DETERMINAZIONE DEL DIRIGENTE SERVIZIO PROGRAMMAZIONE SOCIALE E INTEGRAZIONE SOCIOSANITARIA 28 gennaio 2013, n. 26
Del. G.R. n. 1617/2009 - A.D. n. 101/2009 - Piano di Azione "Diritti in Rete" - Approvazione Avviso pubblico per i contributi alle iniziative di comunicazione di cui all'Azione A.3.
Pag. 3716

DETERMINAZIONE DEL DIRIGENTE SERVIZIO RISCHIO INDUSTRIALE 15 gennaio 2013, n. 4
GRANAROLO SpA - Stabilimento in Gioia del Colle sulla S.S. 100 km 37,200. Aggiornamento della Determinazione Dirigenziale n. 292 del 06/07/2010 del Servizio Ecologia - Fascicolo 32MOD1. Aggiornamento per modifica non sostanziale.
Pag. 3741

DETERMINAZIONE DEL DIRIGENTE DELL'UFFICIO INQUINAMENTO E GRANDI IMPIANTI 10 gennaio 2013, n. 1
Autorizzazione Integrata Ambientale (IPPC) ai sensi del D.Lgs. n. 59/05 e smi e D.Lgs. n. 152/06 e smi rilasciata a "BB Bari" - con stabilimento in Viale Amedeo Lovri n. 1, Comune di Bari e con sede legale in Viale della Stazione n. 7 del Comune di Bolzano - per l'impianto con codice attività IPPC 5.1 - Allegato VIII alla parte seconda D.Lgs. 152/06 e smi - Fascicolo 34.
Pag. 3744

DETERMINAZIONE DEL DIRIGENTE DELL'UFFICIO INQUINAMENTO E GRANDI IMPIANTI 14 gennaio 2013, n. 2
Art. 2 e art. 3 comma 1 del DM 24/04/2008 e DGR 1113/2011. Saldo tariffa AIA relativa all'istruttoria (Ti) e tariffa relativa alle attività comunque sempre condotte nel singolo controllo (TC) di cui alle D.D. n° 500 del 06/10/2009 e D.D. n° 17 del 09/11/2011. Rettifica della D.D. n. 59 del 17/09/2012 dell'Ufficio Inquinamento e Grandi Impianti. Gestore: Team Italia Srl.
Pag. 3927

DETERMINAZIONE DEL DIRIGENTE DELL'UFFICIO INQUINAMENTO E GRANDI IMPIANTI 15 gennaio 2013, n. 3
MINERMIX srl - Aggiornamento per modifica sostanziale, ai sensi dell'art. 29-nonies del D.Lgs. n. 152/06 e smi, dell'Autorizzazione Integrata Ambientale (IPPC) rilasciata con Determina Dirigenziale n. 297 del 06/07/2010 - impianto con codice attività IPPC 3.1 - Allegato VIII alla parte seconda D.Lgs. 152/06 e smi - Fascicolo 75MOD1.
Pag. 3933

DETERMINAZIONE DEL DIRIGENTE DELL'UFFICIO ORGANIZZAZIONE ASSISTENZA OSPEDALIERA E SPECIALISTICA 24 gennaio 2013, n. 6
Istituzione elenco personale idoneo allo svolgimento delle raccolte di sangue svolte direttamente dalle Associazioni e Federazioni dei donatori di sangue. Integrazione.
Pag. 3961

DETERMINAZIONE DELL'AUTORITA' DI GESTIONE PSR 2007-2013 24 gennaio 2013, n.10
Reg. CE n. 1698/05 - PSR Puglia 2007-2013. Bando Misura 226 "Ricostituzione del potenziale forestale e interventi preventivi" (B.U.R.P. n. 174 del 18/10/2010 e s.m.i.) - Azione 1 e 3 - Approvazione delle graduatorie regionali definitive, rimodulate a seguito di correzione di errore materiale.
Pag. 3966

DETERMINAZIONE DELL'AUTORITA'DI GESTIONE PSR 2007-2013 24 gennaio 2013, n.11
Reg. CE n. 1698/05 - Programma di Sviluppo Rurale per la Puglia 2007-2013. Misura Forestale 227 - Concessione ultima proroga del termine per l'inizio e la fine dei lavori. Bando 2010 (BURP n. 62 del 08/04/2010).
Pag. 3776

DETERMINAZIONE DELL'AUTORITA' DI GESTIONE PSR 2007-2013 28 gennaio 2013, n.12
Programma di Sviluppo Rurale 2007-2013. Asse I - Miglioramento della competitività nel settore agricolo e forestale. Misura 114 - "Utilizzo di servizi di consulenza", Bando aziende singole pubblicato nei BURP n. 78 del 31/05/2012 - BURP n. 111 del 26/07/2012 - BURP n. 165 del 15/11/2012.
Approvazione graduatoria delle domande di aiuto ricevibili e definizione delle domande ammissibili all'istruttoria tecnico-amministrativa.
Pag. 3978

DETERMINAZIONE DELL'AUTORITA' DI GESTIONE PSR 2007-2013 28 gennaio 2013, n.13
Programma di Sviluppo Rurale 2007-2013. Asse I - Miglioramento della competitività nel settore agricolo e forestale. Misura 111 - "Azioni nel campo della formazione professionale e dell'informazione" Bando pubblicato nei BURP n. 83 del 07/06/2012 - BURP n. 111 del 26/07/2012 - BURP n. 165 del 15/11/2012. Approvazione graduatoria delle domande di aiuto ricevibili e definizione delle domande ammissibili all'istruttoria tecnico-amministrativa.
Pag. 4118

DETERMINAZIONE DEL DIRETTORE GENERALE DI PUGLIAPROMOZIONE 4 gennaio 2013, n. 10
Manifestazione di interesse per l'acquisto di pubblicazioni turistiche riguardanti la Puglia. Approvazione avviso pubblico.
Pag. 4260

Atti e comunicazioni degli Enti Locali

COMUNE DI BARI
Delibera G.C. 17 luglio 2012, n. 430
Avviso di deposito P. di L. n. 94.
Pag. 4270

COMUNE DI BARI
Delibera G.C. 26 settembre 2012, n. 540
Avviso di deposito P. di L. n. 196/96.
Pag. 4270

COMUNE DI CAROVIGNO
Decreto 21 gennaio 2013, n. 5
Esproprio.
Pag. 4270

COMUNE DI CORATO
Delibera C.C. 29 settembre 2012, n. 53
Approvazione variante urbanistica.
Pag. 4271

COMUNE DI CORATO
Delibera C.C. 29 settembre 2012, n. 54
Approvazione variante urbanistica.
Pag. 4272

COMUNE DI LEQUILE
Delibera C.C. 5 dicembre 2012, n. 42
Approvazione variante urbanistica.
Pag. 4273

COMUNE DI MONOPOLI
Delibera C.C. 13 luglio 2011, n. 37
Approvazione P.U.E. contrada Capitolo.
Pag. 4274

COMUNE DI RUVO DI PUGLIA
Delibera C.C. 28 settembre 2012, n. 49
Approvazione variante urbanistica.
Pag. 4275

COMUNE DI STATTE
Decreto 11 gennaio 2013, n. 1
Esproprio.
Pag. 4275

COMUNE DI TROIA
Delibera C.C. 18 dicembre 2012, n. 49
Approvazione P.P. insula C4/a.5.
Pag. 4282

Appalti - Bandi, Concorsi e Avvisi

Appalti

COMUNE DI OSTUNI
Avviso di gara affidamento interventi di rigenerazione urbana degli orti Extra Moenia di Ostuni.
Pag. 4282

Concorsi

SERVIZIO PROGRAMMAZIONE ASSISTENZA TERRITORIALE E PREVENZIONE
Zone carenti straordinarie di medicina pediatrica
Pag. 4282

AMMINISTRAZIONE PROVINCIALE BT
PO PUGLIA - F.S.E. 2007/2013 - Asse IV - Capitale Umano: Avviso pubblico n. BT/07/2012 "AREA PROFESSIONALIZZANTE - Percorsi biennali di qualificazione (IV classi A.S. 2012/2013 v classi A.S. 2013/2014)". Approvazione graduatoria finale dei progetti ammessi e finanziabili.
Pag. 4283

ASL BA
Avviso pubblico per n. 3 incarichi di Dirigente Medico disciplina Ostetricia-Ginecologia.
Pag. 4288

ASL BA
Avviso pubblico per n. 2 incarichi di Biologo-Embriologo.
Pag. 4296

ASL BR
Avviso pubblico per incarichi provvisori di Dirigente Medico discipline diverse.
Pag. 4304

ASL TA
Avviso pubblico per incarichi provvisori di Ortottista.
Pag. 4308

GAL GARGANO
Avviso pubblico per la presentazione di domande d'aiuto - Misura 323 azione 1.
Pag. 4312

GAL TERRA D'OTRANTO
Avviso pubblico per la presentazione di domande d'aiuto - Misura 323 azione 1.
Pag. 4313

GAL TERRE DEL PRIMITIVO
Avviso pubblico per la presentazione di domande d'aiuto - Misura 312 az. 1-2-3 e 4 - Approvazione graduatoria.
Pag. 4315

Avvisi

SOCIETA' DE.FRA AMBIENTE
Avviso di deposito studio impatto ambientale
Pag. 4316

SOCIETA' LEADRI
Avviso di deposito studio impatto ambientale
Pag. 4317

SOCIETA' SNAM RETE GAS
Verifica di assoggettabilità a V.I.A.
Pag. 4317

Rettifiche

DETERMINAZIONE DEL DIRIGENTE SERVIZIO FORMAZIONE PROFESSIONALE 17 gennaio 2013, n. 26
Avviso per il riaffidamento straordinario delle attività in corso già in capo all'En.A.I.P. PUGLIA - Corso OF10-BA-11 - Corso OF10-BT-02 - Corso OF10-BR-05 - Corso OF10-FG-04 - Corso OF10-LE-01 approvato con A.D. n. 2022 del 18/12/12 e pubblicato sul BURP n. 185 del 20/12/12. MODIFICHE ed INTEGRAZIONI paragrafo 2, comma 1 dell'avviso (Beneficiari).
Pag. 4318

PARTE PRIMA

Deliberazioni del Consiglio

DELIBERAZIONE DEL CONSIGLIO REGIONALE 23 gennaio 2013, n. 133

Dimissioni del dott. Giacomo Olivieri dalla carica di Consigliere regionale. Presa d'atto.

L'anno duemilatredici, il giorno ventitre del mese di gennaio, alle ore 10:30, in Bari, nella Sala delle adunanze del Consiglio regionale, in seduta pubblica, sí è riunito il

CONSIGLIO REGIONALE

sotto la Presidenza di Onofrio Introna

Vice Presidenti: Antonio Maniglio - Nicola Marmo

Consiglieri segretari: Andrea Caroppo - Giuseppe Longo e con l'assistenza:

del Segretario generale del Consiglio: Silvana Vernola

Consiglieri presenti: ALFARANO Giovanni; AMATI Fabiano; BELLOMO Davide; BLASI Sergio; BOCCARDI Michele; BRIGANTE Giovanni; BUCCOLIERO Antonio; CAMPOREALE Antonio; CANONICO Nicola; CAPONE Loredana; CARACCIOLO Filippo; CAROPPO Andrea; CERVELLERA Alfredo; CHIARELLI Gianfranco Giovanni; CONGEDO Saverio; CURTO Euprepio; DAMONE Francesco Maria Ciro; DE BIASI Francesco; DE GENNARO Gerardo; DE LEONARDIS Giovanni; DECARO Antonio; DI GIOIA Leonardo; DISABATO Angelo; EPIFANI Giovanni; FRIOLO Maurizio Nunzio Cesare; GATTA Giacomo Diego; GENTILE Elena; GIANFREDA Aurelio Antonio; GRECO Salvatore; INTRONA Onofrio; IURLARO Pietro; LADDOMADA Francesco; LANZILOTTA Domenico; LOIZZO Mario Cosimo; LONGO Giuseppe; LONIGRO Giuseppe; LOSAPPIO Michele; LOSPINUSO Pietro; MANIGLIO Antonio; MARINO Leonardo; MARMO Nicola; MARTI Roberto; MATARRELLI Antonio; MAZZA Patrizio; MAZZARANO Michele; MENNEA Ruggiero; MINERVINI Guglielmo; NEGRO Salvatore; NUZZIELLO Anna; OGNISSANTI Francesco; PALESE Rocco; PASTORE Francesco; PELILLO Michele; PELLEGRINO Donato; PENTASSUGLIA Donato; ROMANO Giuseppe; SALA Arnaldo; SCHIAVONE Orazio; STEFANO Dario; SURICO Giammarco; TARQUINIO Lucio Rosario Filippo; VENDOLA Nicola; VENTRICELLI Michele; ZULLO Ignazio.

Consiglieri assenti: BARBA Antonio; CASSANO Massimo; NICASTRO Lorenzo; OLIVIERI Giacomo; SANNICANDRO Arcangelo; VADRUCCI Mario.

A relazione del Signor Presidente, il quale informa l'Assemblea che primo argomento in discussione è: "Dimissioni del dott. Giacomo Olivieri dalla carica di Consigliere regionale. Presa d'atto".

Egli comunica, che in data 17 gennaio 2013 sono pervenute alla Presidenza del Consiglio le dimissioni del dott. Giacomo Olivieri dalla carica di Consigliere regionale.

Il Consiglio all'unanimità prende atto.

Bari, lì 23 gennaio 2013

Il Presidente del Consiglio
Onofrio Introna

Il Segretario Generale del Consiglio
Silvana Vernola

Il Dirigente del Servizio
Assemblea e Commissioni Consiliari
Silvana Vernola

DELIBERAZIONE DEL CONSIGLIO REGIONALE 23 gennaio 2013, n. 134

Surrogazione del consigliere dimissionario Giacomo Olivieri e convalida del successore.

L'anno duemilatredici, il giorno ventitre del mese di gennaio, alle ore 10:30, in Bari, nella Sala

delle adunanze del Consiglio regionale, in seduta pubblica, si è riunito il

CONSIGLIO REGIONALE

sotto la Presidenza di Onofrio Introna

Vice Presidenti: Antonio Maniglio - Nicola Marmo

Consiglieri segretari: Andrea Caroppo - Giuseppe Longo e con l'assistenza:

del Segretario generale del Consiglio: Silvana Vernola

Consiglieri presenti: ALFARANO Giovanni; AMATI Fabiano; BELLOMO Davide; BLASI Sergio; BOCCARDI Michele; BRIGANTE Giovanni; BUCCOLIERO Antonio; CAMPOREALE Antonio; CANONICO Nicola; CAPONE Loredana; CARACCIOLO Filippo; CAROPPO Andrea; CERVELLERA Alfredo; CHIARELLI Gianfranco Giovanni; CONGEDO Saverio; CURTO Euprepio; DAMONE Francesco Maria Ciro; DE BIASI Francesco; DE GENNARO Gerardo; DE LEONARDIS Giovanni; DECARO Antonio; DI GIOIA Leonardo; DISABATO Angelo; EPIFANI Giovanni; FRIOLO Maurizio Nunzio Cesare; GATTA Giacomo Diego; GENTILE Elena; GIANFREDA Aurelio Antonio; GRECO Salvatore; INTRONA Onofrio; IURLARO Pietro; LADDOMADA Francesco; LANZILOTTA Domenico; LOIZZO Mario Cosimo; LONGO Giuseppe; LONIGRO Giuseppe; LOSAPPIO Michele; LOSPINUSO Pietro; MANIGLIO Antonio; MARINO Leonardo; MARMO Nicola; MARTI Roberto; MATARRELLI Antonio; MAZZA Patrizio; MAZZARANO Michele; MENNEA Ruggiero; MINERVINI Guglielmo; NEGRO Salvatore; NUZZIELLO Anna; OGNISSANTI Francesco; PALESE Rocco; PASTORE Francesco; PELILLO Michele; PELLEGRINO Donato; PENTASSUGLIA Donato; ROMANO Giuseppe; SALA Arnaldo; SCHIAVONE Orazio; STEFANO Dario; SURICO Giammarco; TARQUINIO Lucio Rosario Filippo; VENDOLA Nicola; VENTRICELLI Michele; ZULLO Ignazio.

Consiglieri assenti: BARBA Antonio; CASSANO Massimo; NICASTRO Lorenzo; SANNICANDRO Arcangelo; VADRUCCI Mario.

A relazione del Signor Presidente, il quale informa l'Assemblea che secondo argomento in discussione è: "Surrogazione del consigliere dimissionario Giacomo Olivieri e convalida del successore".

Il Consiglio ha testé preso atto, con deliberazione n. 133, delle dimissioni dalla carica di Consigliere regionale del dott. Giacomo Olivieri. Deve ora procedere alla surrogazione dello stesso e alla convalida del successore.

A norma dell'articolo 16 della legge 17 febbraio 1968, n. 108, la surrogazione si realizza per ogni effetto di legge, per cui il seggio deve essere attribuito al candidato che nella stessa lista e circoscrizione segue immediatamente.

Dal verbale dell'Ufficio centrale circoscrizionale presso il Tribunale di Bari (Mod. 267-AR) risulta che nella circoscrizione di Bari il primo dei non eletti nella lista n. 13, avente per contrassegno "Italia dei Valori", è il prof. Giacinto Forte, nato ad Altamura (Ba) il 03/08/1968 e ivi residente alla via Cufra, n. 71.

Ai sensi del combinato disposto degli artt. 17 della legge 17 febbraio 1968, n. 108, 24 dello Statuto della Regione Puglia e 1 del regolamento interno del Consiglio, si deve procedere alla convalida del predetto prof. Giacinto Forte.

Il Consiglio regionale, constatato che il prof. Giacinto Forte non si trova in alcuno dei casi di incompatibilità o ineleggibilità previsti dalle vigenti disposizioni di legge, all'unanimità, convalida l'elezione a consigliere regionale del prof. Giacinto Forte, nato ad Altamura (Ba) il 03/08/1968 e ivi residente alla via Cufra, n. 71.

Bari, lì 23 gennaio 2013

Il Presidente del Consiglio
Onofrio Introna

Il Segretario Generale del Consiglio
Silvana Vernola

Il Dirigente del Servizio
Assemblea e Commissioni Consiliari
Silvana Vernola

PARTE SECONDA

Atti regionali

DECRETO DEL PRESIDENTE DELLA GIUNTA REGIONALE 23 gennaio 2013, n. 20

Commissario straordinario unico per i Consorzi di Bonifica di Ugento Li Foggi, Terre d'Apulia, Stornara e Tara e Consorzio speciale per la bonifica dell'Arneo. Proroga, ai sensi del comma 1 dell'art. 36 della legge regionale n. 45 del 28 dicembre 2012, dell'incarico conferito con deliberazione della Giunta regionale n. 1480 del 4 luglio 2011 e con decreti presidenziali n. 701 del 4 luglio 2011 e n. 1124 del 28 dicembre 2011.

IL PRESIDENTE DELLA REGIONE

VISTO il comma 1 dell'art. 1 della legge regionale n. 12 del 21/06/2011 il quale prevede che *"il Presidente della Giunta regionale, al fine di individuare nuovi perimetri consortili, ovvero redigere nuovi piani di classifica laddove mancanti o non idonei a consentire la riscossione dei contributi consortili, può, entro dieci giorni dalla data di entrata in vigore della presente legge, disporre con decreto e su conforme deliberazione della Giunta regionale lo scioglimento degli organi ordinari o la decadenza dei commissari e delle consulte dei Consorzi di bonifica, nominando contestualmente un commissario straordinario.";*

VISTA la deliberazione n. 1480 adottata dalla Giunta regionale nella seduta del 4 luglio 2011 con la quale sono stati sciolti gli organi in carica del Consorzio speciale per la bonifica dell'Arneo ed è stato contestualmente nominato, ai sensi dell'art. 1 della legge regionale n. 12/2011, Commissario straordinario il dott. Giuseppantonio STANCO con l'incarico di procedere alla individuazione dei nuovi perimetri consortili ed alla redazione dei nuovi piani di classifica trasferendo allo stesso, per effetto dello scioglimento degli organi consortili, tutte le funzioni e compiti attribuiti ai disciolti organi;

VISTO il decreto del Presidente della Giunta regionale n. 701 del 4 luglio 2011 con il quale il dott. Giuseppantonio STANCO è stato nominato, ai sensi dell'art. 1, comma 2, della legge regionale n. 12 del 21 giugno 2011, Commissario straordinario unico del Consorzio speciale per la bonifica dell'Arneo, del Consorzio di bonifica Stornara e Tara, del Consorzio di bonifica Terre d'Apulia e del Consorzio di bonifica Ugento Li Foggi;

VISTO il decreto del Presidente della Giunta regionale n. 1124 del 28/12/2011 con il quale, su indicazione della Giunta regionale di cui alla deliberazione n. 1480 del 4 luglio 2011, il dott. Giuseppantonio STANCO è stato nominato, ai sensi dell'art. 1, comma 2, della legge regionale n. 12 dei 21 giugno 2011, Commissario straordinario del Consorzio speciale per la bonifica dell'Arneo;

VISTO il decreto del Presidente della Giunta regionale n. 1126 del 29/12/2011 con il quale, ai sensi del comma 8 dell'art. 1 della legge regionale n. 12 del 21/06/2011, è stato prorogato, fino a tutto il 31 dicembre 2012, al dott. Giuseppantonio STANCO l'incarico di Commissario straordinario del Consorzio speciale per la bonifica dell'Arneo;

VISTO il comma 1 dell'art. 36 della legge regionale n. 45 del 28/12/2012 il quale prevede " in deroga al comma 8 dell'articolo 1 della l.r. 12/2011, il Presidente della Giunta regionale, ai fini dell'espletamento di quanto previsto dal comma 3 dell'art. 1 della Lr. 12/2011, può prorogare l'attività del Commissario straordinario regionale nominato ai sensi dei commi 1 e 2 dell'articolo 1 della l.r. 12/2011, per un ulteriore termine massimo di mesi dodici.";

RITENUTO sussistere le condizioni per prorogare di ulteriori dodici mesi l'incarico di Commissario straordinario del Consorzio speciale per la bonifica dell'Arneo.

DECRETA

Art. 1

Le premesse che qui si intendono integralmente richiamate costituiscono parte integrante del presente provvedimento,

Art. 2

Prorogare, ai sensi del comma 1 dell'art. 36 della legge regionale n. 45 del 28/12/2012, l'incarico di Commissario straordinario del Consorzio speciale per la bonifica dell'Arneo conferito al dott. Giuseppantonio STANCO con il decreto del Presidente della Giunta regionale n. 701 del 04/07/2011 e con il successivo n. 1124 del 28/12/2011 di ulteriori dodici mesi;

Art. 3

Il Servizio Foreste dell'Area politiche per lo sviluppo rurale è incaricato della esecuzione del presente provvedimento;

Art. 4

Il presente provvedimento sarà pubblicato sul B.U.R.P. ai sensi della lettera G dell'art. 6 della legge regionale n. 13 del 12/04/1994.

Bari, lì 23 gennaio 2013

VENDOLA

DECRETO DEL PRESIDENTE DELLA GIUNTA REGIONALE 23 gennaio 2013, n. 21

Commissario straordinario del Consorzio di Bonifica Stornara e Tara. Proroga, ai sensi del comma 1 dell'art. 36 della legge regionale n. 45 del 28 dicembre 2012, dell'incarico conferito con deliberazione della Giunta regionale n. 1481 del 4 luglio 2011 e con decreti presidenziali n. 701 del 4 luglio 2011 e n. 1123 del 28 dicembre 2011.

IL PRESIDENTE DELLA REGIONE

VISTO il comma 1 dell'art. 1 della legge regionale n. 12 del 21/06/2011 il quale prevede che *"il Presidente della Giunta regionale, al fine di individuare nuovi perimetri consortili, ovvero redigere nuovi piani di classifica laddove mancanti o non idonei a consentire la riscossione dei contributi consortili, può, entro dieci giorni dalla data di entrata in vigore della presente legge, disporre con decreto e su conforme deliberazione della Giunta regionale lo scioglimento degli organi ordinari o la decadenza dei commissari e delle consulte dei Consorzi di bonifica, nominando contestualmente un commissario straordinario.";*

VISTA la deliberazione n. 1481 adottata dalla Giunta regionale nella seduta del 4 luglio 2011 con la quale sono stati sciolti gli organi in carica del Consorzio di bonifica Stornara e Tara ed è stato contestualmente nominato, ai sensi dell'art. 1 della legge regionale n. 12/2011, Commissario straordinario il dott. Giuseppantonio STANCO con l'incarico di procedere alla individuazione dei nuovi perimetri consortili ed alla redazione dei nuovi piani di classifica trasferendo allo stesso, per effetto dello scioglimento degli organi consortili, tutte le funzioni e compiti attribuiti ai disciolti organi;

VISTO il decreto del Presidente della Giunta regionale n. 701 del 4 luglio 2011 con il quale il dott. Giuseppantonio STANCO è stato nominato, ai sensi dell'art. 1, comma 2, della legge regionale n. 12 del 21 giugno 2011, Commissario straordinario unico del Consorzio speciale per la bonifica dell'Arneo, del Consorzio di bonifica Stornara e Tara, del Consorzio di bonifica Terre d'Apulia e del Consorzio di bonifica Ugento Li Foggi;

VISTO il decreto del Presidente della Giunta regionale n. 1123 del 28/12/2011 con il quale, su indicazione della Giunta regionale di cui alla deliberazione n. 1481 del 4 luglio 2011, il dott. Giuseppantonio STANCO è stato nominato, ai sensi dell'art. 1, comma 2, della legge regionale n. 12 del 21 giugno 2011, Commissario straordinari, del Consorzio di bonifica Stornara e Tara;

VISTO il decreto del Presidente della Giunta regionale n. 1125 del 29/12/2011 con il quale, ai sensi del comma 8 dell'art. 1 della legge regionale n. 12 del 21/06/2011, è stato prorogato, fino a tutto il 31 dicembre 2012, al dott. Giuseppantonio STANCO l'incarico di Commissario straordinario del Consorzio di bonifica Stornara e Tara;

VISTO il comma 1 dell'art. 36 della legge regionale n. 45 del 28/12/2012 il quale prevede "in

deroga al comma 8 dell'articolo 1 della l.r. 12/2011, il Presidente della Giunta regionale, ai fini dell'espletamento di quanto previsto dal comma 3 dell'art. 1 della Lr. 12/2011, può prorogare l'attività del Commissario straordinario regionale nominato ai sensi dei commi 1 e 2 dell'articolo 1 della l.r. 12/2011, per un ulteriore termine massimo di mesi dodici.";

RITENUTO sussistere le condizioni per prorogare di ulteriori dodici mesi l'incarico di Commissario straordinario del Consorzio di bonifica Stornara e Tara.

DECRETA

Art. 1

Le premesse che qui si intendono integralmente richiamate costituiscono parte integrante del presente provvedimento,

Art. 2

Prorogare, ai sensi del comma 1 dell'art. 36 della legge regionale n. 45 del 28/12/2012, l'incarico di Commissario straordinario del Consorzio di bonifica Stornara e Tara conferito al dott. Giuseppantonio STANCO con il decreto del Presidente della Giunta regionale n. 701 del 04/07/2011 e con il successivo n. 1123 del 28/12/2011 di ulteriori dodici mesi;

Art. 3

Il Servizio Foreste dell'Area politiche per lo sviluppo rurale è incaricato della esecuzione del presente provvedimento;

Art. 4

Il presente provvedimento sarà pubblicato sul B.U.R.P. ai sensi della lettera G dell'art. 6 della legge regionale n. 13 del 12/04/1994.

Bari, lì 23 gennaio 2013

VENDOLA

DECRETO DEL PRESIDENTE DELLA GIUNTA REGIONALE 23 gennaio 2013, n. 22

Commissario straordinario del Consorzio di Bonifica Terre d'Apulia. Proroga, ai sensi del comma 1 dell'art. 36 della legge regionale n. 45 del 28 dicembre 2012, dell'incarico conferito con deliberazione della Giunta regionale n. 1482 del 4 luglio 2011 e con decreti presidenziali n. 701 del 4 luglio 2011 e n. 1122 del 28 dicembre 2011.

IL PRESIDENTE DELLA REGIONE

VISTO il comma 1 dell'art. 1 della legge regionale n. 12 del 21/06/2011 il quale prevede che *"il Presidente della Giunta regionale, al fine di individuare nuovi perimetri consortili, ovvero redigere nuovi piani di classifica laddove mancanti o non idonei a consentire la riscossione dei contributi consortili, può, entro dieci giorni dalla data di entrata in vigore della presente legge, disporre con decreto e su conforme deliberazione della Giunta regionale lo scioglimento degli organi ordinari o la decadenza dei commissari e delle consulte dei Consorzi di bonifica, nominando contestualmente un commissario straordinario.";*

VISTA la deliberazione n. 1482 adottata dalla Giunta regionale nella seduta del 4 luglio 2011 con la quale sono stati sciolti gli organi in carica del Consorzio di bonifica Terre d'Apulia ed è stato contestualmente nominato, ai sensi dell'art. 1 della legge regionale n. 12/2011, Commissario straordinario il dott. Giuseppantonio STANCO con l'incarico di procedere alla individuazione dei nuovi perimetri consortili ed alla redazione dei nuovi piani di classifica trasferendo allo stesso, per effetto dello scioglimento degli organi consortili, tutte le funzioni e compiti attribuiti ai disciolti organi;

VISTO il decreto del Presidente della Giunta regionale n. 701 del 4 luglio 2011 con il quale il dott. Giuseppantonio STANCO è stato nominato, ai sensi dell'art. 1, comma 2, della legge regionale n. 12 del 21 giugno 2011, Commissario straordinario unico del Consorzio speciale per la bonifica dell'Arneo, del Consorzio di bonifica Stornara e Tara, del Consorzio di bonifica Terre d'Apulia e del Consorzio di bonifica Ugento Li Foggi;

VISTO il decreto del Presidente della Giunta regionale n. 1122 del 28/12/2011 con il quale, su indicazione della Giunta regionale di cui alla deliberazione n. 1482 del 4 luglio 2011, il dott. Giuseppantonio STANCO è stato nominato, ai sensi dell'art. 1, comma 2, della legge regionale n. 12 del 21 giugno 2011, Commissario straordinario del Consorzio di bonifica Terre d'Apulia;

VISTO il decreto del Presidente della Giunta regionale n. 1125 del 29/12/2011 con il quale, ai sensi del comma 8 dell'art. 1 della legge regionale n. 12 del 21/06/2011, è stato prorogato, fino a tutto il 31 dicembre 2012, al dott. Giuseppantonio STANCO l'incarico di Commissario straordinario del Consorzio di bonifica Terre d'Apulia;

VISTO il comma 1 dell'art. 36 della legge regionale n. 45 del 28/12/2012 il quale prevede " in deroga al comma 8 dell'articolo 1 della Lr. 12/2011, il Presidente della Giunta regionale, ai fini dell'espletamento di quanto previsto dal comma 3 dell'art. 1 della Lr. 12/2011, può prorogare l'attività del Commissario straordinario regionale nominato ai sensi dei commi 1 e 2 dell'articolo 1 della l.r. 12/2011, per un ulteriore termine massimo di mesi dodici.";

RITENUTO sussistere le condizioni per prorogare di ulteriori dodici mesi l'incarico di Commissario straordinario del Consorzio di bonifica Terre d'Apulia.

DECRETA

Art. 1

Le premesse che qui si intendono integralmente richiamate costituiscono parte integrante del presente provvedimento,

Art. 2

Prorogare, ai sensi del comma 1 dell'art. 36 della legge regionale n. 45 del 28/12/2012, l'incarico di Commissario straordinario del Consorzio di bonifica Terre d'Apulia conferito al dott. Giuseppantonio STANCO con il decreto del Presidente della Giunta regionale n. 701 del 04/07/2011 e con il successivo n. 1122 del 28/12/2011 di ulteriori dodici mesi;

Art. 3

Il Servizio Foreste dell'Area politiche per lo sviluppo rurale è incaricato della esecuzione del presente provvedimento;

Art. 4

Il presente provvedimento sarà pubblicato sul B.U.R.P. ai sensi della lettera G dell'art. 6 della legge regionale n. 13 del 12/04/1994.

Bari, lì 23 gennaio 2013

VENDOLA

DECRETO DEL PRESIDENTE DELLA GIUNTA REGIONALE 23 gennaio 2013, n. 23

Commissario straordinario del Consorzio di Bonifica di Ugento Li Foggi. Proroga, ai sensi del comma 1 dell'art. 36 della legge regionale n. 45 del 28 dicembre 2012, dell'incarico conferito con deliberazione della Giunta regionale n. 1483 del 4 luglio 2011 e con decreti presidenziali n. 701 del 4 luglio 2011 e n. 1109 del 20 dicembre 2011.

IL PRESIDENTE DELLA REGIONE

VISTO il comma 1 dell'art. 1 della legge regionale n. 12 del 21/06/2011 il quale prevede che *"il Presidente della Giunta regionale, al fine di individuare nuovi perimetri consortili, ovvero redigere nuovi piani di classifica laddove mancanti o non idonei a consentire la riscossione dei contributi consortili, può, entro dieci giorni dalla data di entrata in vigore della presente legge, disporre con decreto e su conforme deliberazione della Giunta regionale lo scioglimento degli organi ordinari o la decadenza dei commissari e delle consulte dei Consorzi di bonifica, nominando contestualmente un commissario straordinario.";*

VISTA la deliberazione n. 1483 adottata dalla Giunta regionale nella seduta del 4 luglio 2011 con la quale sono stati sciolti gli organi in carica del Consorzio di bonifica Ugento Li Foggi ed è stato contestualmente nominato, ai sensi dell'art. 1 della

legge regionale n. 12/2011, Commissario straordinario il dott. Giuseppantonio STANCO con l'incarico di procedere alla individuazione dei nuovi perimetri consortili ed alla redazione dei nuovi piani di classifica trasferendo allo stesso, per effetto dello scioglimento degli organi consortili, tutte le funzioni e compiti attribuiti ai disciolti organi;

VISTO il decreto del Presidente della Giunta regionale n. 701 del 4 luglio 2011 con il quale il dott. Giuseppantonio STANCO è stato nominato, ai sensi dell'art. 1, comma 2, della legge regionale n. 12 del 21 giugno 2011, Commissario straordinario unico del Consorzio speciale per la bonifica dell'Arneo, del Consorzio di bonifica Stornara e Tara, del Consorzio di bonifica Terre d'Apulia e del Consorzio di bonifica Ugento Li Foggi;

VISTO il decreto del Presidente della Giunta regionale n. 1109 del 20/12/2011 con il quale, su indicazione della Giunta regionale di cui alla deliberazione n. 1483 del 4 luglio 2011, il dott. Giuseppantonio STANCO è stato nominato, ai sensi dell'art. 1, comma 2, della legge regionale n. 12 del 21 giugno 2011, Commissario straordinario del Consorzio di bonifica Ugento Li Foggi;

VISTO il decreto del Presidente della Giunta regionale n. 1127 del 29/12/2011 con il quale, ai sensi del comma 8 dell'art. 1 della legge regionale n. 12 del 21/06/2011, è stato prorogato, fino a tutto il 31 dicembre 2012, al dott. Giuseppantonio STANCO l'incarico di Commissario straordinario del Consorzio di bonifica Ugento Li Foggi;

VISTO il comma 1 dell'art. 36 della legge regionale n. 45 del 28/12/2012 il quale prevede " in deroga al comma 8 dell'articolo 1 della l.r. 12/2011, il Presidente della Giunta regionale, ai fini dell'espletamento di quanto previsto dal comma 3 dell'art. 1 della Lr. 12/2011, può prorogare l'attività del Commissario straordinario regionale nominato ai sensi dei commi 1 e 2 dell'articolo 1 della l.r. 12/2011, per un ulteriore termine massimo di mesi dodici.";

RITENUTO sussistere le condizioni per prorogare di ulteriori dodici mesi l'incarico di Commissario straordinario del Consorzio di bonifica Ugento Li Foggi.

DECRETA

Art. 1

Le premesse che qui si intendono integralmente richiamate costituiscono parte integrante del presente provvedimento,

Art. 2

Prorogare, ai sensi del comma 1 dell'art. 36 della legge regionale n. 45 del 28/12/2012, l'incarico di Commissario straordinario del Consorzio di bonifica Ugento Li Foggi conferito al dott. Giuseppantonio STANCO con il decreto del Presidente della Giunta regionale n. 701 del 04/07/2011 e con il successivo n. 1109 del 20/12/2011 di ulteriori dodici mesi;

Art. 3

Il Servizio Foreste dell'Area politiche per lo sviluppo rurale è incaricato della esecuzione del presente provvedimento;

Art. 4

Il presente provvedimento sarà pubblicato sul B.U.R.P. ai sensi della lettera G dell'art. 6 della legge regionale n. 13 del 12/04/1994.

Bari, lì 23 gennaio 2013

VENDOLA

DECRETO DEL PRESIDENTE DELLA GIUNTA REGIONALE 23 gennaio 2013, n. 24

Commissario straordinario unico per i Consorzi di Bonifica di Ugento Li Foggi, Terre d'Apulia, Stornara e Tara e Consorzio speciale per la bonifica dell'Arneo. Proroga, ai sensi del comma 1 dell'art. 36 della legge regionale n. 45 del 28 dicembre 2012, dell'incarico conferito con deliberazione della Giunta regionale n. 1484 del 4 luglio 2011 e con decreto presidenziale n. 701 del 4 luglio 2011.

IL PRESIDENTE DELLA REGIONE

VISTO il comma 1 dell'art. 1 della legge regionale n. 12 del 21/06/2011 il quale prevede che *"il*

Presidente della Giunta regionale, al fine di individuare nuovi perimetri consortili, ovvero redigere nuovi piani di classifica laddove mancanti o non idonei a consentire la riscossione dei contributi consortili, può, entro dieci giorni dalla data di entrata in vigore della presente legge, disporre con decreto e su conforme deliberazione della Giunta regionale lo scioglimento degli organi ordinari o la decadenza dei commissari e delle consulte dei Consorzi di bonifica, nominando contestualmente un commissario straordinario.";

VISTA la deliberazione n. 1480 adottata dalla Giunta regionale nella seduta del 4 luglio 2011 con la quale sono stati sciolti gli organi in carica del Consorzio speciale per la bonifica dell'Arneo dichiarando la decadenza del Commissario regionale e della Consulta ed è stato contestualmente nominato, ai sensi dell'art. 1 della legge regionale n. 12/2011, Commissario straordinario il dott. Giuseppantonio STANCO con l'incarico di procedere alla individuazione dei nuovi perimetri consortili ed alla redazione dei nuovi piani di classifica trasferendo allo stesso, per effetto dello scioglimento degli organi consortili, tutte le funzioni e compiti attribuiti ai disciolti organi;

VISTA la deliberazione n. 1481 adottata dalla Giunta regionale nella seduta del 4 luglio 2011 con la quale sono stati sciolti gli organi in carica del Consorzio di bonifica Stornara e Tara dichiarando la decadenza del Commissario regionale e della Consulta ed è stato contestualmente nominato, ai sensi dell'art. 1 della legge regionale n. 12/2011, Commissario straordinario il dott. Giuseppantonio STANCO con l'incarico di procedere alla individuazione dei nuovi perimetri consortili ed alla redazione dei nuovi piani di classifica trasferendo allo stesso, per effetto dello scioglimento degli organi consortili, tutte le funzioni e compiti attribuiti ai disciolti organi;

VISTA la deliberazione n. 1482 adottata dalla Giunta regionale nella seduta del 4 luglio 2011 con la quale sono stati sciolti gli organi in carica del Consorzio speciale per la bonifica Terre d'Apulia dichiarando la decadenza del Commissario regionale e della Consulta ed è stato contestualmente nominato, ai sensi dell'art. 1 della legge regionale n. 12/2011, Commissario straordinario il dott. Giuseppantonio STANCO con l'incarico di procedere alla individuazione dei nuovi perimetri consortili ed alla redazione dei nuovi piani di classifica trasferendo allo stesso, per effetto dello scioglimento degli organi consortili, tutte le funzioni e compiti attribuiti ai disciolti organi;

VISTA la deliberazione n. 1483 adottata dalla Giunta regionale nella seduta del 4 luglio 2011 con la quale sono stati sciolti gli organi in carica del Consorzio di bonifica Ugento Li Foggi dichiarando la decadenza degli stessi organi ordinari ed è stato contestualmente nominato, ai sensi dell'art. 1 della legge regionale n. 12/2011, Commissario straordinario il dott. Giuseppantonio STANCO con l'incarico di procedere alla individuazione dei nuovi perimetri consortili ed alla redazione dei nuovi piani di classifica trasferendo allo stesso, per effetto dello scioglimento degli organi consortili, tutte le funzioni e compiti attribuiti ai disciolti organi;

VISTO il comma 2 dell'art. 1 della citata legge regionale 12/2011 con il quale si dispone che "Qualora si proceda, per le ragioni indicate al comma 1, allo scioglimento degli organi di più Consorzi, il Commissario può essere unico per tutti";

VISTA la deliberazione n. 1484 adottata dalla Giunta regionale nella seduta del 4 luglio 2011 con la quale al dott. Giuseppantonio STANCO sono state affidate le funzioni di Commissario straordinario unico ai sensi dell'art. 1, comma 2, della l.r. n.12 del 21 giugno 2011, con i compiti e le attribuzioni previsti dalla stessa legge nonché dalle deliberazioni di Giunta innanzi indicate;

VISTO il decreto del Presidente della Giunta regionale n. 701 del 4 luglio 2011 con il quale il dott. Giuseppantonio STANCO è stato nominato, ai sensi dell'art. 1, comma 2, della legge regionale n. 12 del 21 giugno 2011, Commissario straordinario unico del Consorzio speciale per la bonifica dell'Arneo, del Consorzio di bonifica Stornara e Tara, del Consorzio di bonifica Terre d'Apulia e del Consorzio di bonifica Ugento Li Foggi;

VISTO il decreto del Presidente della Giunta regionale n. 1129 del 29/12/2011 con il quale, ai

sensi del comma 8 dell'art. 1 della legge regionale n. 12 del 21/06/2011, è stato prorogato, fino a tutto il 31 dicembre 2012, al dott. Giuseppantonio STANCO l'incarico di Commissario straordinario unico del Consorzio speciale per la bonifica dell'Arneo, del Consorzio di bonifica Stornara e Tara, del Consorzio di bonifica Terre d'Apulia e del Consorzio di bonifica Ugento Li Foggi;

VISTO il comma 1 dell'art. 36 della legge regionale n. 45 del 28/12/2012 il quale prevede " in deroga al comma 8 dell'articolo 1 della l.r. 12/2011, il Presidente della Giunta regionale, ai fini dell'espletamento di quanto previsto dal comma 3 dell'art. 1 della l.r. 12/2011, può prorogare l'attività del Commissario straordinario regionale nominato ai sensi dei commi 1 e 2 dell'articolo 1 della l.r. 12/2011, per un ulteriore termine massimo di mesi dodici.";

RITENUTO sussistere le condizioni per prorogare di ulteriori dodici mesi l'incarico di Commissario straordinario unico del Consorzio speciale per la bonifica dell'Arneo, del Consorzio di bonifica Stornara e Tara, del Consorzio di bonifica Terre d'Apulia e del Consorzio di bonifica Ugento Li Foggi

DECRETA

Art. 1

Le premesse che qui si intendono integralmente richiamate costituiscono parte integrante del presente provvedimento.

Art. 2

Prorogare, ai sensi del coma 1 dell'art. 36 della legge regionale n. 45 del 28/12/2012, l'incarico di Commissario straordinario unico dei Consorzi di bonifica Ugento Li Foggi, Terre d'Apulia, Stornara e Tara e Consorzio speciale per la bonifica dell'Arneo, conferito al dott. Giuseppantonio Stanco con il decreto del Presidente della Giunta regionale n. 701 del 4 luglio 2011, di ulteriori dodici mesi.

Art. 3

Il Servizio Agricoltura dell'Area politiche per lo sviluppo rurale è incaricato della esecuzione del presente provvedimento

Art. 4

Il presente provvedimento sarà pubblicato sul B.U.R.P. ai sensi della lettera G dell'art. 6 della legge regionale n. 13 del 12/04/1994.

Bari, lì 23 gennaio 2013

VENDOLA

DETERMINAZIONE DEL DIRIGENTE SERVIZIO ACCREDITAMENTO E PROGRAMMAZIONE SANITARIA 25 gennaio 2013, n. 25

Esecuzione giudicato di cui alle sentenze T.A.R. Puglia Bari n. 1071 del 30/05/2012 e n. 1998 del 27/11/2012. Revoca Determinazione dirigenziale n. 353 del 05/11/2007 avente ad oggetto "ATI Costruzioni Crescente srl e GEA soc. coop.va" via S. Antonio n. 23, Barletta. Richiesta di verifica di compatibilità ex art. 7 L.R. n. 8/04 e s.m.i. per la realizzazione di una R.S.A. nel comune di Margherita di Savoia" - Riavvio istruttoria richiesta di verifica di compatibilità ex art. 7 L.R. n. 8/2004 del Comune di Canosa di Puglia su istanza della Community Care s.r.l. di autorizzazione alla realizzazione in Canosa di Puglia di una struttura residenziale e semiresidenziale denominata Residenza Sanitaria Assistenziale "San Giuseppe".

IL DIRIGENTE DI SERVIZIO

Visti gli articoli 4 e 5 della L.R. n. 7/97;

Vista la Deliberazione G.R. n. 3261 del 28/7/98;

Visti gli artt. 4 e 16 del D.Lgs. 165/01;

Visto l'art. 32 della legge 18 giugno 2009, n. 69, che prevede l'obbligo di sostituire la pubblicazione tradizionale all'Albo ufficiale con la pubblicazione di documenti digitali sui siti informatici;

Visto l'art. 18 del Dlgs 196/03 "Codice in materia di protezione dei dati personali" in merito ai Principi applicabili ai trattamenti effettuati dai soggetti pubblici;

Vista la deliberazione di Giunta Regionale n. 1426 del 4/10/2005;

Visto il Decreto del Presidente della Giunta Regionale 22 febbraio 2008 n. 161;

Vista la Deliberazione di Giunta Regionale n. 1444 del 30 luglio 2008;

Vista la Determinazione del Direttore di Area n. 3 del 09 settembre 2009 - Istituzione degli Uffici afferenti ai Servizi dell'Area di coordinamento Politiche per la Promozione della Salute, delle Persone e delle Pari Opportunità;

Vista la Determinazione n. 292 del 20 ottobre 2009 - Atto di assegnazione del personale agli Uffici del Servizio PGS;

Vista la Deliberazione di Giunta Regionale n. 1828 del 5/8/2011 - Conferimento incarico ad interim della Direzione del Servizio Accreditamento e Programmazione Sanitaria;

Vista la Determinazione Dirigenziale n. 6 del 19/01/2012 - Conferimento incarico di Alta Professionalità "Analisi normativa, monitoraggio e gestione autorizzazione ed accreditamento strutture sanitarie pubbliche e private".

Vista la Determinazione del Direttore dell'Area Organizzazione e Riforma dell'Amministrazione n. 47 del 25/10/2012, come rettificata dalla Determinazione n. 49 del 30/10/2012, di conferimento della Direzione dell'Ufficio 1 Accreditamenti.

In Bari presso la sede del Servizio Accreditamento e Programmazione Sanitaria, sulla base dell'istruttoria espletata dalla A.P. "Analisi normativa, monitoraggio e gestione autorizzazione ed accreditamento strutture sanitarie pubbliche e private" e confermata dal Dirigente dell'Ufficio Accreditamenti, riceve la seguente relazione.

Con Determinazione Dirigenziale n. 353 del 05/11/2007, avente ad oggetto *"ATI Costruzioni Crescente srl e GEA soc. coop.va" via S. Antonio n. 23, Barletta. Richiesta di verifica di compatibilità ex art. 7 L.R. n. 8/04 e s.m.i. per la realizzazione di una R.S.A. nel comune di Margherita di Savoia"*, questo Servizio ha reso parere favorevole in ordine alla verifica di compatibilità di cui all'art. 7 della L.R. n. 8/2004 per la realizzazione nel comune di Margherita di Savoia di una Residenza Sanitaria Assistenziale "con n. 70 (settanta) posti-letto, da parte della ATI Costruzioni Crescente srl e GEA Soc. coop.va con sede in Barletta alla via S. Antonio n. 23"

Con nota prot. n. 24/4475/Coord del 07/10/2009, in riscontro ad un atto di invito e diffida a provvedere per con conto della Community Care s.r.l. questo Servizio ha precisato che "La richiesta di rilascio di parere favorevole della verifica di compatibilità, ai fini dell'autorizzazione alla realizzazione in via Santa Lucia 29/c di una R.S.A. denominata "San Giuseppe con dotazione di n. 60 p.I. oltre a 10 p.l. per Centro diurno Alzheimer, non è accoglibile atteso che il fabbisogno per tale attività sanitaria, così come individuato dall'art. 8 comma 2 lett. a) della L.R. n. 26 del 9/8/0, è stato interamente soddisfatto. All'uopo si precisa che, a fronte di una popolazione di n. 386.489 abitanti (ex L.R. n. 11/05) si sviluppano n. 213 p.l. di R.S.A. così suddivisi: n. 153 p.l. di R.S.A., n. 39 p.l. di Alzheimer e n. 21 di centro diurno assegnati a n. 2 RSA già in attività e a n. 1 RSA per la quale è stata rilasciata verifica di compatibilità con D.D. n. 353 del 5/11/2007 al Comune di Margherita di Savoia".

Successivamente tale nota recante il diniego di verifica di compatibilità è stata impugnata dalla Community Care s.r.l. davanti al T.A.R. Puglia Bari, il quale si è pronunciato con sentenza n. 1071 del 30/05/2012, accogliendo il ricorso proposto da quest'ultima e per l'effetto annullando la citata nota di diniego prot. n. 24/4475/Coord del 07/10/2009 sulla base delle seguenti considerazioni in fatto e diritto: *"... Le argomentazioni appena esposte impongono di concludere: - che la novella normativa può definirsi ispirata da un principio di diritto di cui essa rappresenta l'attuazione in termini non innovativi ma ricognitivi; - che, benché le previsioni puntuali in essa contemplate (cioè il termine biennale di validità) non possano rappresentare parametro di legittimità dei pareri rilasciati prima della modifica normativa, tuttavia, esigenze dí coerenza e ragionevolezza dell'ordinamento sanitario regionale, impongono di ritenere che l'amministrazione regionale, pur prima della introduzione della novella, dovesse verificare, in fase istruttoria delle*

nuove istanze, lo stato di attuazione di quelli già rilasciati, esaustivi del fabbisogno provinciale e per ciò preclusivi. Dunque, il precipitato logico della corretta interpretazione del dato normativo ante novella è da individuarsi nel principio di diritto, coerente con i canoni della buona amministrazione e ragionevolezza, secondo cui l'amministrazione regionale, anche prima della novella dell'art. 7 L.R. n. 8/2004 - che ha introdotto il termine biennale di validità - doveva, comunque, valutare, in sede di diniego di un parere di compatibilità determinato dalla saturazione del fabbisogno sanitario in ragione di un pregresso parere positivo di compatibilità (ipotesi ricorrente nel caso di specie), lo stato di attuazione della struttura destinataria del precedentemente parere favorevole (con ciò valutando se il parere fosse stato seguito dall'effettivo rilascio dell'autorizzazione comunale, nonché lo stato della pratica edilizia finalizzata alla realizzazione della struttura, l'eventuale stato di avanzamento dei lavori di esecuzione, comparando i presumibili tempi di realizzazione delle due strutture), giungendo a far uso dei propri poteri di autotutela decisoria avverso il parere pregresso, laddove avesse verificato che lo stato attuativo della struttura fosse incompatibile con un pronto ed effettivo soddisfacimento del fabbisogno sanitario.

Tale ipotesi senz'altro ricorre nel caso sottoposto all'esame del Collegio, in cui con l'istruttoria è stato verificato lo stato di (in)attuazione del progetto afferente al comune di Margherita di Savoia e si è accertato che, al momento, la struttura è così lontana dall'edificazione che non solo l'area non era stata, alla data della verificazione, ancora cantierizzata, ma non era stato neppure richiesto il relativo titolo edilizio. Il negato parere di compatibilità del 7.10.2009 prot. 24/4475/coord. della Regione Puglia, in ragione, dunque, della fondatezza del primo motivo del ricorso introduttivo va annullato per difetto di istruttoria inerente allo stato di attuazione della struttura oggetto del pregresso parere n.353/2007."; e concludendo: "A fini conformativi dell'operato dell'amministrazione regionale ed in ragione del consueto apporto collaborativo di questo Tar con le amministrazioni soggette alla sua giurisdizione, nonché per evitare futuro contenzioso, il Collegio non può esimersi dal chiarire che, alla luce della normativa sopravvenuta (art. 7, co 2 bis L.R. 8/2004) - divenuta ormai applicabile - il pregresso parere n. 353/2007 ha perso ogni efficacia, sicché, ín sede di riedizione del potere amministrativo conseguente all'annullamento del negato parere di compatibilità del 7.10.2009 prot. 24/4475/coord., l'amministrazione regionale dovrà tenere conto della sopravvenuta non completa soddisfazione del fabbisogno sanitario relativo alle RSA nella provincia BAT. L'amministrazione regionale, peraltro, dovrà pronunciare sull'istanza della parte ricorrente con assoluta sollecitudine, posto che la società richiedente ha già atteso ben oltre il termine normativamente previsto per il rilascio dello stesso".

Con nota AOO/081/2467/APS1 del 13/07/2012, in esecuzione della sopra citata sentenza ed in riscontro all'atto di invito e diffida da parte della Community Care *"al ritiro in autotutela della determinazione dirigenziale n. 353/2007" e "al rilascio in favore della Community Care del parere di compatibilità per la realizzazione di una RSA nel comune di Canosa di Puglia, tenuto conto, come rilevato dal TAR, della mancata soddisfazione del fabbisogno di R.S.A. nella provincia BAT al momento della presentazione dell'istanza di parere di compatibilità datata 27/11/2008", questo Servizio ha tenuto a precisare che: "Il T.A.R. Puglia di Bari ha omesso di considerare che "la novella normativa" citata in motivazione, con la quale è stato introdotto il termine di validità biennale del parere di compatibilità, è stata oggetto, a sua volta, di ulteriore "novella" da parte dell'art. 41 L.R. n. 38 del 30.12.2011 (Disposizioni per la formazione del bilancio di previsione 2012 e bilancio pluriennale 2012-2014 della Regione Puglia), in base al quale "i termini di cui all'articolo 4 (Modifiche e integrazioni alla l.r. n. 8/2004), comma 1, lettera f), della l.r. 4/2010 sono prorogati al 31 dicembre 2012" e che, pertanto, il parere di compatibilità rilasciato dalla Regione in favore dell'A.TI. Crescente Costruzioni s.r.l. e GEA Soc. Coop. con D.D. n. 353/2007 non può ritenersi ad oggi privo di effetti, come invece è stato ritenuto dallo stesso TAR. Tale evidenza normativa, ignorata dal Giudice amministrativo, e la conseguente perdurante efficacia del suddetto parere sino al 31/12/2012, da una parte non consente allo scrivente Servizio, sino a quest'ultima data, un pronunciamento diverso da quello reso attraverso il parere negativo annullato con la sentenza in oggetto, dovendosi considerare*

attualmente immutato il fabbisogno regionale di RSA; dall'altra, impedisce l'esercizio di quel potere di autotutela decisoria richiamato dal Giudice amministrativo (nei confronti del parere reso con la D.D. n. 353/2007) e richiesto ante novella dai canoni di buona amministrazione e ragionevolezza, in quanto la ponderazione e l'equo contemperamento degli interessi pubblici (tra i quali quello al "pronto ed effettivo soddisfacimento del fabbisogno sanitario") e privati coinvolti in quella sede è stata oramai effettuata sul piano normativo dal Legislatore regionale, dapprima con l'introduzione del termine biennale di validità del parere di compatibilità regionale di cui all'art. 7, co 2-bis della L.R. 8/2004 come modificata con L.R. 4/2010 e, successivamente, con la proroga di tale termine al 31/12/2012 ex art. 41 L.R. n. 38/2011, eliminando ogni margine di valutazione discrezionale in proposito. Per quanto innanzi, anche in riscontro all'atto di invito e diffida dello Studio legale in indirizzo del 31/05/2012 con il quale si sollecita l'esecuzione della sentenza in oggetto, lo scrivente Servizio comunica di non poter dare corso al ritiro della Determinazione dirigenziale n. 353/2007 recante parere di compatibilità nei confronti dell'A.T.I. Crescente Costruzioni s.r.l. e GEA Soc. Coop., essendo quest'ultimo ancora valido ed efficace per effetto della citata proroga ex lege fino al 31/12/2012 e, conseguentemente, di non poter procedere, fino alla medesima data del 31/12/2012, al rilascio in favore della Community Care S.r.l. del richiesto parere di compatibilità per la realizzazione di una R.S.A. nel Comune di Canosa di Puglia. Si invita tuttavia il Comune di Margherita di Savoia, che legge per conoscenza, a notiziare tempestivamente lo scrivente Servizio in ordine allo stato di attuazione dell'intervento edilizio in oggetto. Ad avvenuto decorso del predetto termine temporale del 31/12/2012, in caso di mancata realizzazione della R.S.A. in parola sul territorio di Margherita di Savoia, lo scrivente Servizio procederà alla valutazione della richiesta di parere di compatibilità inoltrata dal Comune di Canosa per la realizzazione sul proprio territorio di una R.S.A. da parte della Community Care S.r.l. Tale valutazione avverrà sulla base del fabbisogno regionale per la tipologia di struttura di cui trattasi, definito da ultimo con L.R. n. 2/2011 - "Approvazione del Piano di rientro della Regione Puglia 2010-201."

Su ricorso della Community Care srl per ottemperanza alla sopracitata sentenza n. 1071 del 30/05/2012 e per la dichiarazione di inefficacia (nullità) dell'anzidetta nota di questo Servizio AOO/081/2467/APS1 del 13/07/2012, con sentenza n. 1998 del 27/11/2012, comunicata in via amministrativa il 06/12/2012, il T.A.R. Bari, in accoglimento del ricorso, ha ribadito che *"il principio affermato dalla sentenza consiste, sotto il profilo con formativo, nell'obbligo della Regione di valutare, in sede di riedizione del potere consultivo, lo stato di attuazione della struttura da realizzarsi nel comune di Margherita di Savoia, restandole precluso di negare nuovamente il parere di compatibilità richiesto dalla Community Care srl, in ragione del pregresso parere favorevole rilasciato in favore della controinteressata R.TI. Costruzioni Crescente S.r.l., senza una concreta valutazione, in fase istruttoria, dell'effettivo stato di realizzazione di quest'ultimo progetto, mai neanche iniziato, stante la mancata richiesta del relativo permesso di costruire. [...] L'intervenuta proroga del termine di efficacia del parere n. 353/2007, ad opera della L.R. 38/2011, non incide affatto, come ritenuto, sull'obbligo conformativo sopraindicato, in quanto la ritenuta intervenuta inefficacia del parere n. 353/2007 aggiunge solo un elemento ulteriore (in chiave di evidente semplificazione), all'obbligo già chiaramente indicato, di esprimere il parere di compatibilità richiesto dalla Community care srl, valutando se la struttura concorrente da realizzarsi nel comune dí Margherita di Savoia fosse effettivamente in fase di attuazione. D'altronde, nella comparazione degli opposti interessi, risulta indubbiamente prevalente l'interesse pubblico di assicurare l'erogazione di prestazioni in misura adeguata al fabbisogno sanitario dell'utenza e quindi assume carattere recessivo l'interesse privato della controinteressata R.T.I. Costruzioni Crescente S.O., che non si era in alcun modo attivata per la realizzazione della prevista struttura sanitaria ed anzi non aveva neanche chiesto il relativo titolo edilizio, determinando in tal modo un evidente vulnus del diritto alla salute ex art. 32 cost. della popolazione locale."*, assegnando all'Amministrazione regionale il termine di trenta giorni dalla comunicazione per l'esecuzione della sentenza n. 1071/2012.

Preso atto dello stato di "(in)attuazione" della R.S.A nel comune di Margherita di Savoia da parte della ATI Costruzioni Crescente srl e GEA soc.

coop.va, accertato nel giudizio di cui alla citata sentenza n. 1071/2012 per il tramite del Verificatore nominato dal T.A.R. con sentenza non definitiva n. 1437 del 16/09/2011.

Preso, altresì, atto che il fabbisogno regionale di RSA - di fatto - ad oggi nel territorio dell'ASL BT risulta ancora insoddisfatto per n. 70 posti letto, per effetto della mancata realizzazione della RSA oggetto della verifica di compatibilità di cui alla Determinazione Dirigenziale n. 353 del 05/11/2007.

Ritenuto non sussistente l'obbligo di comunicare, al comune di Margherita di Savoia e alla ATI Costruzioni Crescente srl e GEA soc. coop.va", l'avvio del procedimento di revoca ai sensi dell'articolo 7 della L. n. 241/90 e s.m.i., in quanto già pienamente a conoscenza delle vicende che in questa sede conducono all'adozione - in ottemperanza a giudicato amministrativo - della suddetta revoca, con possibilità di far valere le proprie ragioni in contraddittorio.

Pertanto, alla luce degli dei principi sanciti nelle sentenze sopra richiamate e delle circostanze di fatto surriferiti, in esecuzione delle medesime pronunce, si propone:

1. di revocare la Determinazione Dirigenziale n. 353 del 05/11/2007 avente ad oggetto "ATI Costruzioni Crescente srl e GEA soc. coop. va" via S. Antonio n. 23, Barletta. Richiesta di verifica di compatibilità ex art. 7 L.R. n. 8/04 e s.m.i. per la realizzazione di una R.S.A. nel comune di Margherita di Savoia";
2. conseguentemente, riavviare l'istruttoria in ordine alla richiesta di verifica di compatibilità ex art. 7 L.R. n. 8/2004 del comune di Canosa di Puglia inoltrata a questo Servizio in data 27/11/2008, in seguito all'istanza della Community Care s.r.l. di autorizzazione alla realizzazione in Canosa di Puglia alla via Santa Lucia 29/c di una struttura residenziale e semiresidenziale denominata Residenza Sanitaria Assistenziale "San Giuseppe" con dotazione di n. 60 p.l. oltre a 10 p.l. per Centro diurno Alzheimer, tenendo conto del fabbisogno regionale in RSA così come sopra rilevato.

VERIFICA AI SENSI DEL D.Lgs 196/03

Garanzie alla riservatezza

La pubblicazione dell'atto all'albo, salve le garanzie previste dalla legge 241/90 in tema di accesso ai documenti amministrativi, avviene nel rispetto della tutela alla riservatezza dei cittadini, secondo quanto disposto dal Dlgs 196/03 in materia di protezione dei dati personali.

ADEMPIMENTI DI CUI ALLA L.R. 28/01 e successive modificazioni ed integrazioni.

Il presente provvedimento non comporta alcun mutamento qualitativo o quantitativo di entrata o di spesa né a carico del Bilancio della Regione né a carico degli Enti per i cui debiti i creditori potrebbero rivalersi sulla Regione e che è escluso ogni ulteriore onere aggiuntivo rispetto a quelli già autorizzati a valere sullo stanziamento previsto dal bilancio regionale.

Il Dirigente dell'Ufficio 1
Mauro Nicastro

IL DIRIGENTE RESPONSABILE DEL SERVIZIO ACCREDITAMENTO E PROGRAMMAZIONE SANITARIA DELL'ASSESSORATO ALLE POLITICHE DELLA SALUTE

Sulla base delle risultanze istruttorie innanzi illustrate che qui si intendono integralmente riportate;

Letta la proposta formulata dall'A.P. "Analisi normativa, monitoraggio e gestione autorizzazione ed accreditamento strutture sanitarie pubbliche e private" e confermata dal Dirigente dell'Ufficio Accreditamenti;

Viste le sottoscrizioni poste in calce al presente provvedimento dall'A.P. "Analisi normativa, monitoraggio e gestione autorizzazione ed accreditamento strutture sanitarie pubbliche e private dal Dirigente dell'Ufficio Accreditamenti.

DETERMINA

- Di revocare la Determinazione Dirigenziale n. 353 del 05/11/2007 avente ad oggetto "ATI Costruzioni Crescente srl e GEA soc. coop.va" via S. Antonio n. 23, Barletta. Richiesta di veri-

fica di compatibilità ex art. 7 L.R. n. 8/04 e s.m.i. per la realizzazione di una R.S.A. nel comune di Margherita di Savoia";

- e, conseguentemente, riavviare l'istruttoria in ordine alla richiesta di verifica di compatibilità ex art. 7 L.R. n. 8/2004 del comune di Canosa di Puglia inoltrata a questo Servizio in data 27/11/2008, in seguito all'istanza della Community Care s.r.l. di autorizzazione alla realizzazione in Canosa di Puglia alla via Santa Lucia 29/c di una struttura residenziale e semiresidenziale denominata Residenza Sanitaria Assistenziale "San Giuseppe" con dotazione di n. 60 p.I. oltre a 10 p.l. per Centro diurno Alzheimer, tenendo conto del fabbisogno regionale in RSA così come sopra rilevato.

- Di notificare il presente provvedimento:
  - Al Sindaco del Comune di Margherita di Savoia;
  - Al Sindaco del Comune di Canosa di Puglia;
  - Al Legale Rappresentante della ATI Costruzioni Crescente srl e GEA soc. coop.va" via S. Antonio n. 23, Barletta.
  - Al Legale Rappresentante della Community Care s.r.l. c/o lo Studio Legale DIDONNA, via Calefati 61/A - 70121 BARI
  - Al Direttore Generale della ASL BT;

- Di pubblicare il presente provvedimento sul Bollettino Ufficiale della Regione Puglia.

Il Dirigente del Servizio APS
Silvia Papini

DETERMINAZIONE DEL DIRIGENTE SERVIZIO AGRICOLTURA 21 gennaio 2013, n. 22

D.G.R. 4 settembre 2003, n. 1371- "Classificazione regionale delle varietà di viti per la produzione di vino". Aggiornamento dell'elenco delle varietà di vite idonee alla coltivazione nella regione Puglia.

Il giorno 21 gennaio 2013, in Bari, nella sede del Servizio Agricoltura in lungomare Nazario Sauro, n.45/47,

IL DIRIGENTE DEL SERVIZIO AGRICOLTURA

Visti gli articoli 4 e 5 della L.R. n. 7/97;

Vista la Deliberazione G.R. n. 3261 del 28/7/98;

Visti gli artt. 4 e 16 del D.lgs. 165/01;

Visto l'art. 32 della legge 18 giugno 2009, n. 69, che prevede l'obbligo di sostituire la pubblicazione tradizionale all'Albo ufficiale con la pubblicazione di documenti digitali sui siti informatici;

Visto l'art. 18 del D.lgs. 196/03 "Codice in materia di protezione dei dati personali" in merito ai Principi applicabili ai trattamenti effettuati dai soggetti pubblici;

Sulla base dell'istruttoria espletata dal funzionario istruttore, Enol. Vito Pavone, responsabile del procedimento amministrativo, dalla quale emerge quanto segue;

VISTO il Regolamento (CE) n. 479/2008 del Consiglio del 29aprile 2008 relativo all'organizzazione Comune del mercato vitivinicolo, che modifica i Regolamenti (CE) n. 1493/1999, (CE) n. 1782/2003, (CE) n. 1290/2005 e (CE) n.3/2008 e abroga i Regolamenti (CEE) n. 2392/1986 e (CE) n. 1493/1999;

VISTO il Reg. (CE) n. 555 della Commissione del 27 giugno 2008 recante modalità di applicazione del Reg. Ce 479/2008 relativo all'organizzazione comune del mercato vitivinicolo, in ordine ai programmi di sostegno, agli scambi con i paesi terzi, al potenziale produttivo e ai controlli nel settore vitivinicolo;

VISTO il Regolamento (CE) n. 491 del Consiglio del 25 maggio 2009, che modifica il Regolamento (CE) n. 1234/2007 recante organizzazione comune dei mercati agricoli e disposizioni specifiche per taluni prodotti agricoli (regolamento unico OCM);

VISTO l'Accordo del 25 luglio 2002 tra il Ministero delle Politiche Agricole e Forestali, Le

Regioni e Province Autonome in materia di classificazione delle varietà di vite (pubblicato nella Gazzetta Ufficiale n. 212 del 10.09.2002) nonchè l'allegato tecnico in esso contenuto che stabilisce le procedure per la valutazione dell'attitudine alla coltura delle varietà di vite per uva da vino da includere tra quelle idonee alla coltivazione;

VISTA la Deliberazione di Giunta Regionale 4 settembre 2003, n. 1371 "Classificazione delle varietà di viti per la produzione di vino" che ha approvato, tra l'altro, l'elenco delle varietà autorizzate nella regione Puglia per la produzione di vino;

VISTA la domanda del 24 gennaio 2012 presentata congiuntamente dalla Cantina Cooperativa UPAL di Cisternino (Br), dalla Lega delle Cooperative Puglia e dalla Soc. Agric. "I Pastini" di Locorotondo (Ba), intesa ad ottenere l'autorizzazione alla coltivazione in Puglia dei vitigni autoctoni **Minutolo b.**, **Maresco b.**, **Marchione b.**, **Antinello b.** e **Somarello rs.** iscritti al Registro Varietà Viti con Decreto del Ministero delle Politiche Agricole, Alimentari e Forestali del 22 aprile 2012;

VISTA la nota prot. n. 10315 del 13 febbraio 2012 con la quale l'Ufficio Produzioni Arboree d Erbacee ha comunicato l'attivazione della procedura di iscrizione per la classificazione regionale di vitigni ad uva da vino ai sensi della DGR 4 settembre 2003, n. 1371;

VISTA la nota trasmessa dai proponenti del 18 febbraio 2012 acquisita al prot. n. 14112 del 23/02/2012, con la quale sono state inviate le prove attitudinali alla coltura delle varietà in questione svolte, dal Centro di Ricerca e Sperimentazione in Agricoltura "Basile Caramia" di Locorotondo, ai sensi dell'accordo tra il Mi.P.A.A.F. le Regioni e Province Autonome del 25 luglio 2002 e della DGR 3 settembre 2003, n. 1371;

VISTA la Determinazione del Dirigente del Servizio Agricoltura n. 376 del 19 giugno 2012 "Deliberazione di Giunta Regionale 4 settembre 2003, n. 1371 - Classificazione delle varietà di viti per la produzione di vino - Istituzione commissione tecnica - amministrativa";

VISTA le risultanze finali dei lavori della Commissione tecnica amministrativa, istituita con la predetta DDS n. 376 del 19 giugno 2012, che si evincono dai verbali delle riunioni del 12/07/2012 - 10/09/2012 - 30/10/2012 - 29/11/2012 e 06/12/2012, agli atti dell'Ufficio Produzioni Arboree ed Erbacee, e che propongono di rendere idonee alla coltivazione i vitigni autoctoni **Minutolo b.**, **Maresco b.**, **Marchione b.**, **Antinello b.** e **Somarello rs.** sull'intero territorio regionale;

CONSIDERATO che le prove attitudinali, trasmesse dai proponenti la classificazione dei vitigni in questione con nota del 18/02/2012, acquisita al protocollo n. 14112/2012, sono state condotte per le varietà **Antinello b.**, **Marchione b.**, **Maresco b.**, **Minutolo b.** e **Somarello rs**. nel bacino viticolo della Murgia Centrale, per le varietà **Maresco b.** e **Minutolo b**. nel bacino viticolo del Salento - Arco Jonico e per la varietà **Somarello rs**. nel bacino viticolo Capitanata;

RITENUTO, pertanto, di provvedere con il presente atto all'aggiornamento dell'elenco dei vitigni idonei alla coltivazione approvato con DGR 4 settembre 2003, n. 1371, con l'inserimento delle varietà di vite denominate **Minutolo b.**, **Maresco b.**, **Marchione b.**, **Antinello b.** e **Somarello rs**.

Per quanto sopra riportato e di propria competenza, si propone di:

- aggiornare l'allegato "A" della DGR 4 settembre 2003, n. 1371, pubblicato nel BURP n. 105 del 17 settembre 2003, con l'inserimento delle seguenti varietà:
  a) **Antinello b.**, **Marchione b.**, **Maresco b.**, **Minutolo b.** e **Somarello rs.** per il bacino viticolo della Murgia centrale;
  b) **Maresco b.** e **Minutolo b**. per il bacino viticolo del Salento - Arco Jonico;
  c) **Somarello rs**. per il bacino viticolo della Capitanata,

come riportato nell'**Allegato 1**, parte integrante del presente provvedimento;

- incaricare l' Ufficio Produzioni Arboree ed Erbacee del Servizio Agricoltura - Area Politiche per lo Sviluppo Rurale a:
  - trasmettere il presente provvedimento all'Ufficio Bollettino per la pubblicazione nel BURP

e all'Ufficio Relazioni con il Pubblico per la pubblicizzazione sul sito istituzionale della Regione;
- inviare il presente provvedimento al Ministero delle Politiche Agricole, Alimentari e Forestali.

VERIFICA AI SENSI DEL DLgs 196/03

Garanzie alla riservatezza

La pubblicazione dell'atto all'albo, salve le garanzie previste dalla legge 241/90 in tema di accesso ai documenti amministrativi, avviene nel rispetto della tutela alla riservatezza dei cittadini, secondo quanto disposto dal D.lgs 196/03 in materia di protezione dei dati personali, nonché dal vigente regolamento regionale n.5/2006 per il trattamento dei dati sensibili e giudiziari.

Ai fini della pubblicità legale, l'atto destinato alla pubblicazione è redatto in modo da evitare la diffusione di dati personali identificativi non necessari ovvero il riferimento a dati sensibili.

ADEMPIMENTI CONTABILI AI SENSI DELLA L.R. n.28/2001

"Il presente atto non comporta alcun mutamento qualitativo e quantitativo di entrata o di spesa a carico del bilancio regionale né a carico degli enti per i cui debiti i creditori potrebbero rivalersi sulla Regione e che è escluso ogni ulteriore onere aggiuntivo rispetto a quelli autorizzati a valere sullo stanziamento previsto dal bilancio regionale."

Il Funzionario
Enol. Vito Pavone

La Responsabile di P.O.
Sig.ra Porzia Di Bari

Il Dirigente dell'Ufficio
Dott. Domenico Campanile

Ritenuto di dover provvedere in merito

DETERMINA

- di prendere atto di quanto riportato nelle premesse, che qui si intendono integralmente richiamate, facendole proprie;

- di aggiornare l'allegato "A" della DGR 4 settembre 2003, n. 1371, pubblicato nel BURP n. 105 del 17 settembre 2003, con l'inserimento delle seguenti varietà:
  a) **Antinello b.**, **Marchione b.**, **Maresco b.**, **Minutolo b.** e **Somarello rs.** per il bacino viticolo della Murgia centrale;
  b) **Maresco b.** e **Minutolo b**. per il bacino viticolo del Salento - Arco Jonico;
  c) **Somarello rs**. per il bacino viticolo della Capitanata,

  come riportato nell'**Allegato 1**, parte integrante del presente provvedimento;

- di incaricare l' Ufficio Produzioni Arboree ed Erbacee del Servizio Agricoltura - Area Politiche per lo Sviluppo Rurale a:
  - trasmettere il presente provvedimento all'Ufficio Bollettino per la pubblicazione nel BURP e all'Ufficio Relazioni con il Pubblico per la pubblicizzazione sul sito istituzionale della Regione;
  - inviare il presente provvedimento al Ministero delle Politiche Agricole, Alimentari e Forestali;

- di dare atto che il presente provvedimento viene redatto in forma integrale, nel rispetto della tutela alla riservatezza dei cittadini, secondo quanto disposto dal D.lgs. 196/03 in materia di protezione dei dati personali e ss. mm. e ii;

- il presente provvedimento:
  a) sarà pubblicato nel BURP;
  b) sarà trasmesso in copia conforme all'originale al Segretariato della Giunta Regionale;
  c) sarà disponibile nel sito ufficiale della Regione Puglia: www.regione.puglia.it;
  d) sarà trasmesso in copia all'Assessore alle Risorse Agroalimentari;
  e) Il presente atto, composto di n. 4 (quattro) facciate timbrate e vidimate e dall'**Allegato 1**, costituito complessivamente da n.3 (tre) fogli timbrati e vidimati, è redatto in unico originale che sarà conservato agli atti del Servizio Agricoltura.
  f) Non sarà trasmesso all'Area Programmazione e Finanza - Servizio Bilancio e Ragioneria in quanto non sussistono adempimenti contabili.

Il Dirigente
del Servizio Agricoltura
Dott. Giuseppe D'Onghia

ALLEGATO 1

CLASSIFICAZIONE DELLE VARIETA' DI VITI PER LA PRODUZIONE DI VINO DELLA REGIONE PUGLIA

ZONA DI PRODUZIONE: CAPITANATA

I Varietà idonee alla coltivazione

Denominazione della varietà		Omonimo	Sinonimo	Altri usi consentiti	V.Q.P.R.D. alla cui produzione partecipa
Somarello rs.	*				
	*				
	*				
	*				
	*				

II Varietà in osservazione

Denominazione della varietà	Omonimo	Sinonimo	Altri usi consenti	V.Q.P.R.D. alla cui produzione partecipa

III Varietà consigliate ai fini di particolari obiettivi

Sono quelle contraddistinte con l'asterisco, riportate nella sezione I "Varietà idonee alla coltivazione".

CLASSIFICAZIONE DELLE VARIETA' DI VITI PER LA PRODUZIONE DI VINO DELLA REGIONE PUGLIA

ZONA DI PRODUZIONE: MURGIA CENTRALE

I Varietà idonee alla coltivazione

Denominazione della varietà		Omonimo	Sinonimo	Altri usi consentiti	V.Q.P.R.D. alla cui produzione partecipa
Antinello b.	*				
Marchione b.	*				
Maresco b.	*				
Minutolo b.	*				
Somarello rs.	*				

II Varietà in osservazione

Denominazione della varietà	Omonimo	Sinonimo	Altri usi consenti	V.Q.P.R.D. alla cui produzione partecipa

III Varietà consigliate ai fini di particolari obiettivi

Sono quelle contraddistinte con l'asterisco, riportate nella sezione I "Varietà idonee alla coltivazione".

CLASSIFICAZIONE DELLE VARIETA' DI VITI PER LA PRODUZIONE DI VINO DELLA REGIONE PUGLIA

ZONA DI PRODUZIONE: SALENTO – ARCO JONICO SALENTINO

I Varietà idonee alla coltivazione

Denominazione della varietà		Omonimo	Sinonimo	Altri usi consentiti	V.Q.P.R.D. alla cui produzione partecipa
Maresco b.	*				
Minutolo b.	*				
	*				
	*				
	*				

II Varietà in osservazione

Denominazione della varietà	Omonimo	Sinonimo	Altri usi consenti	V.Q.P.R.D. alla cui produzione partecipa

III Varietà consigliate ai fini di particolari obiettivi

Sono quelle contraddistinte con l'asterisco, riportate nella sezione I "Varietà idonee alla coltivazione".

DETERMINAZIONE DEL DIRIGENTE SERVIZIO BENI CULTURALI 20 novembre 2012, n. 334

P.O. FESR PUGLIA 2007-2013 - ASSE IV - LINEA 4.2 - "Tutela, valorizzazione e gestione del patrimonio culturale" - Azione 4.2.1. Adempimenti connessi alla DGR n. 2823 del 12.12.2011. Adempimenti D.G.R. n. 1649 del 7/08/2012. Impegno di spesa.

Il giorno 20/11/2012, in Bari, nella sede del Servizio Beni Culturali,

IL DIRIGENTE DEL SERVIZIO

VISTE:
- la Decisione C(2007) 5726 del 20.11.2007 della Commissione Europea di approvazione del P.O. FESR 2007-2013 della Regione Puglia, e la DGR n. 146 del 12.2.2008 con la quale la Giunta Regionale ha preso atto di detta Decisione comunitaria;
- la D.G.R. n. 146/08, con la quale, a seguito della summenzionata Decisione della Commissione UE del 2007, è stato definitivamente approvato il P.O. FESR 2007/2013;
- le D.G.R. n.1849/08, con la quale è stata nominata l'Autorità di Gestione ed i Responsabili degli Assi del P.O. FESR 2007/2013 e la D.G.R.n.165/09, con cui è stato adottato, tra l'altro, l'atto di indirizzo concernente le procedure di gestione del Programma, nonché la D.G.R. n.92 del26.1.2011 di nuovo conferimento dell'incarico di ADG;
- la D.G.R. n.1150 del 30/06/2009 e s.m.i. con la quale la Giunta Regionale ha approvato il Programma Pluriennale di Asse IV - P.O. FESR 2007-2013;
- la D.G.R. n.1331 del 15.06.2011, con la quale è stato conferito l'incarico di Dirigente del Servizio Beni Culturali;
- la D.D. del Servizio Beni Culturali n.228 del 26.09.2011 con la quale è stato conferito l'incarico di Responsabile dell'azione 4.2.1;
- la D.G.R. n.2424 del 08.11.2011 con la quale è stato conferito l'incarico di Responsabile della Linea di intervento 4.2 al dirigente pro tempore del Servizio Beni Culturali;
- con Delibera n.2823 del 12.12.2011 la Giunta Regionale ha stabilito gli indirizzi per il completamento della fase di programmazione in merito alla riprogrammazione delle risorse derivanti dal definanziamento dei progetti non avviati e ricompresi nel Programma Stralcio di Area Vasta;
- la DGR n.2941 del 29.12.2011 con la quale la Giunta Regionale ha preso atto della Decisione Comunitaria C(2011) 9029 del 011.12.2011 che adotta il nuovo P.O. FESR Puglia 2007/2013;

PREMESSO che:
- il Programma pluriennale di Attuazione (PPA) 2007-2013 dell'Asse IV del PO FESR, nell'ambito della Linea di intervento 4.2, ed in particolare all'interno dell'azione 4.2.1 prevede "Azioni materiali e immateriali per il completamento e potenziamento delle reti di beni culturali…";
- con Delibera n.1649 del 07/08/2012, pubblicata sul BURP n.132/2012, la Giunta Regionale ha proceduto alla revoca degli interventi, di cui all'allegato A, dal Programma stralcio di Area Vasta per un importo complessivo di euro 1.727.169,52, in quanto gia' inseriti nella DGR 1719/2011, ed autorizzato il Dirigente del Servizio Beni Culturali all'iscrizione delle suddette somme al fondo economie vincolate al fine di procedere alla pronta riprogrammazione;

CONSIDERATO che:
- la DGR n. 2823/2011, già citata in premessa, stabilisce di procedere alla riprogrammazione delle economie selezionando interventi immediatamente cantierabili;
- il PPA 2007-2013 dell'Asse IV del PO FESR, nell'ambito della Linea di intervento 4.2, ed in particolare all'interno dell'azione 4.2.1, prevede tra i criteri di selezione degli interventi:
  - *completamento per assicurare funzionalità e fruibilità pubblica di opere già avviate*
  - *grado di integrazione con altri interventi finalizzati alla valorizzazione del patrimonio culturale e paesaggistico*
  - *sostenibilità organizzativa ed economico-finanziaria dei progetti nella fase a regime;*
- per le modalità di attuazione e finanziamento degli interventi è possibile, in coerenza con

quanto previsto dal PPA Asse IV - Linea 4.2, ricorrere a procedure negoziali, secondo le disposizioni di cui all'articolo 7 delle Direttive del Comitato di Sorveglianza;
- sulla base dell'istruttoria condotta dal Responsabile di azione 4.2.1, risultano coerenti con i criteri summenzionati, le seguenti proposte progettuali pervenute presso il Servizio Beni Culturali:

Ente beneficiario	Descrizione intervento	importo
Comune di Putignano	completamento teatro comunale	€ 650.000,00
Diocesi di Lucera Troia	restauro funzionale Cattedrale S.Maria Assunta in Vulturara Appula (Fg)	€ 120.000,00
Comune di Sannicola di Lecce	recupero Abbazia S. Mauro	€ 20.000,00
Comune di Sannicandro di Bari	recupero del Castello	€ 300.000,00
Comune di Bari	recupero intervento biblioteca del quartiere Carrassi-S.Pasquale	€ 250.000,00
Comune di Bitonto	completamento recupero funzionale del teatro Traetta	€ 50.000,00
	TOTALE	**€ 1.390.000,00**

- al fine di selezionare i summenzionati interventi, in piena coerenza con le modalità di attuazione del PPA, si è ritenuto opportuno ricorrere ad una procedura negoziale, avvalendosi, come risulta dal processo verbale agli atti del Servizio, del supporto tecnico - scientifico della Direzione Regionale per i Beni Culturali e Paesaggistici della Puglia, nella sua qualità di ente deputato a svolgere le funzioni di vigilanza di cui all'art. 18 del Codice dei Beni culturali (dlgs 42/2004);

Rilevato che:
- si rende urgente ed indifferibile procedere all'iscrizione al fondo economie vincolate della somma complessiva di euro 1.727.169,52, relativa agli interventi revocati, con DGR n.1649/2012, dal Programma Stralcio di Area Vasta in quanto già inseriti nella DGR 1719/2011;
- in ordine a quanto previsto dalla DGR n.1649/2012, si rende urgente ed indifferibile procedere all'impegno della somma di euro 1.390.000,00 in favore degli interventi summenzionati coerenti con l'azione 4.2.1 del PO FESR Puglia 2007/2013;

VERIFICA AI SENSI DEL DLGs 196/03

Garanzie alla riservatezza

La pubblicazione dell'atto all'albo, salve le garanzie previste dalla legge 241/90 in tema di accesso ai documenti amministrativi, avviene nel rispetto della tutela alla riservatezza dei cittadini, secondo quanto disposto dal Dlgs 196/03 in materia di protezione dei dati personali, nonché dal vigente regolamento regionale n.5/2006 per il trattamento dei dati sensibili e giudiziari.

Adempimenti contabili di cui alla L.R. 16 novembre 2001, n.28 e s.m.i:

Bilancio: vincolato

Esercizio finanziario: 2012

Capitoli di entrata: 2052000 - 2052400

U.P.B. SPESA: 2.9.9

Capitolo di spesa: 1154020

Numero impegno: n. 2/2010 - Atto di impegno DD n.32/2010

Dichiarazione di economia vincolata: euro 1.727.169,52

Prelevamento dal cap. 1110060 "Fondo economie vincolate": euro 1.390.000,00;

Reiscrizione al capitolo di spesa n.1154020: euro 1.390.000,00;

Importo somma da impegnare: euro 1.390.000,00;

La quota di cofinanziamento regionale è assicurata dai capitoli di spesa così come riportati nell'allegato C della L.R. n.4/08

Causale dell'impegno: Adempimenti connessi alla DGR n.1649/2012;

CODICE SIOPE: n.2334 "Trasferimento in conto capitale a Comuni" per euro 1.270.000,00

n.2332 “Trasferimento in c/c ad istituzioni sociali private” per euro 120.000,00

CREDITORE: come da allegato B

Termine entro il quale l’obbligazione si perfeziona giuridicamente: 31/12/2012

DICHIARAZIONI E/O ATTESTAZIONI:

- **giusta nota n. 815 del 29.02.2012, l’ A.d.G. dichiara che le relative iscrizioni di spesa trovano copertura negli accertamenti già precedentemente effettuati sulle corrispondenti iscrizioni in entrata;**
- **Ai sensi dell’art. 9 del D.L. 79/2009 la spesa che si impegna con il presente provvedimento sarà erogata nell’e.f. 2012-2013-2014;**
- le attività e le relative procedure poste in essere con il presente provvedimento sono ammissibili a rendicontazione e conformi ai relativi regolamenti comunitari.

DETERMINA

- **di dare atto** di quanto indicato in narrativa e che qui si intende integralmente riportato;

- **di dichiarare economia vincolata** la somma di euro 1.727.169,52 sul cap. 1154020 - R.S. 2008 - imp. n. 2/2010;

- **di iscrivere** al cap. 1110060 “Fondo economie vincolate” la somma di euro 1.727.169,52 relativa agli interventi, di cui all’allegato A parte integrante del presente provvedimento, già revocati con DGR 1649/2012 pubblicata sul BURP n.132/2012;

- **di prelevare** dal cap.1110060 “Fondo economie vincolate” la somma di euro 1.390.000,00;

- **di reiscrivere** al capitolo di spesa 1154020 la somma di euro 1.390.000,00;

- **di approvare** il prospetto di cui all’allegato B, parte integrante del presente provvedimento, contenente l’individuazione delle proposte progettuali pervenute presso il Servizio Beni Culturali e ritenute coerenti con i seguenti i criteri di selezione della azione 4.2.1 del PO FESr Puglia 2007/2013:
  - completamento per assicurare funzionalità e fruibilità pubblica di opere già avviate
  - grado di integrazione con altri interventi finalizzati alla valorizzazione del patrimonio culturale e paesaggistico
  - sostenibilità organizzativa ed economico-finanziaria dei progetti nella fase a regime;

- **di impegnare** la somma di euro 1.390.000,00 in favore degli enti beneficiari degli interventi di cui all’allegato B;

Il presente provvedimento diventa esecutivo con l’apposizione del visto di regolarità contabile della Ragioneria che ne attesta la copertura finanziaria.

a) è adottato in unico originale, composto da n.5 facciate e da n.2 allegati;
b) è redatto in forma integrale e sarà pubblicato sul portale www.sistema.puglia.it;
c) sarà pubblicato all’Albo del Servizio Beni Culturali per dieci giorni lavorativi, ai sensi dell’art.16, comma 3, DGR. n.161 del 22 febbraio 2008, a far tempo dalla data di registrazione;
d) sarà pubblicato sul Bollettino ufficiale della Regione Puglia;
e) sarà trasmesso in copia conforme al Servizio Ragioneria;
f) sarà trasmesso in copia conforme al Servizio Segretariato Generale della G.R.;
g) sarà trasmesso in copia conforme all’Assessore ai Beni Culturali;
h) sarà trasmesso in copia conforme all’Autorità di Gestione del PO FESR Puglia 2007/2013.
a) sarà trasmesso in copia conforme agli enti beneficiari.

Il Dirigente del servizio
Avv. Silvia Pellegrini

ALLEGATO A

Area Vasta	localizzazione	titolo intervento	importo
Metropoli Terra di Bari	Comune di Ruvo	Sistema dei Musei	145.002,00
Vision 2020	Comune di Margherita di Savoia	Recupero Torre pietra	185.482,00
	Comune di San Ferdinando di Puglia	Valorizzazione sez. etnografica Museo	22.500,00
	Comune di Trinitapoli	Centro di eccellenza dell'ipogeismo	13.996,00
Salento	Comune di Parabita	Museo archeologico	534.429,52
Capitanata	Comune di Rignano Garganico	Musealizzazione della grotta Paglicci	396.000,00
Murgia	Comune di Altamura	Masseria Iesce	179.760,00
Monti Dauni	Comune di Lucera	Anfiteatro Augusteo	250.000,00
		Totale	**1.727.169,52**

ALLEGATO B

Ente beneficiario	Descrizione intervento	importo
Comune di Putignano	completamento teatro comunale	€ 650.000,00
Diocesi di Lucera Troia	restauro funzionale Cattedrale S.Maria Assunta in Volturara Appula (Fg)	€ 120.000,00
Comune di Sannicola di Lecce	recupero Abbazia S. Mauro	€ 20.000,00
Comune di Sannicandro di Bari	recupero del Castello	€ 300.000,00
Comune di Bari	recupero intervento biblioteca del quartiere Carrassi-S.Pasquale	€ 250.000,00
Comune di Bitonto	completamento recupero funzionale del teatro Traetta	€ 50.000,00
	TOTALE	**€ 1.390.000,00**

DETERMINAZIONE DEL DIRIGENTE SERVIZIO ENERGIA, RETI E INFRASTRUTTURE MATERIALI PER LO SVILUPPO 9 gennaio 2013, n. 3

Autorizzazione unica ai sensi del Decreto Legislativo 3 marzo 2011, n. 28 relativa alla costruzione ed all'esercizio di:

a) una nuova Cabina Primaria AT/MT, denominata "Bari Porto", costituita da n. 2 stalli linea 150 kV in esecuzione compatta e n. 2 stalli di trasformazione 150/20 kV, ciascuno da 40 MVA;

b) Raccordi AT della suddetta CP con la Cabina Primaria "Bari Stanic" a 150 kV di Bari, costituiti da una linea elettrica in doppia terna, in cavo interrato;

c) Raccordi MT alla Rete di Distribuzione esistente, a 20 kV, costituiti da n. 9 linee elettriche in cavo interrato.

Proponente: ENEL DISTRIBUZIONE S.P.A. VIA OMBRONE 2 - 00198 - Roma.

Il giorno 9 gennaio 2013, in Bari, nella sede del Servizio

Premesso che:

- con Decreto Legislativo 16 marzo 1999, n. 79, in attuazione della direttiva 96/92/CE sono state emanate norme comuni per il mercato interno dell'energia elettrica;
- con Legge 1° marzo 2002, n. 39, sono state emanate disposizioni per l'adempimento degli obblighi derivanti dall'appartenenza dell'Italia alla Comunità Europea - Legge comunitaria 2001 e, in particolare, l'art. 43 e l'allegato B;
- la Legge 1° giugno 2002 n. 120, ha ratificato l'esecuzione del Protocollo di Kyoto del 11.12.1997 alla Convenzione quadro delle Nazioni Unite sui cambiamenti climatici;
- la delibera CIPE n. 123 del 19 dicembre 2002 ha riportato le linee guida per le politiche e misure nazionali di riduzione delle emissioni del gas serra;
- il Decreto Legislativo n. 387 del 29.12.2003, nel rispetto della disciplina nazionale, comunitaria ed internazionale vigente, e nel rispetto dei principi e criteri direttivi stabiliti dall'articolo 43 della Legge 1° marzo 2002, n. 39, promuove il maggior contributo delle fonti energetiche rinnovabili alla produzione di elettricità nel relativo mercato italiano e comunitario;
- ai sensi del comma 1 dell'art. 12 del Decreto Legislativo n. 387 del 29.12.2003, gli impianti alimentati da fonti rinnovabili, nonché le opere connesse e le infrastrutture indispensabili alla costruzione e all'esercizio degli stessi impianti, sono di pubblica utilità, indifferibili ed urgenti;
- la costruzione e l'esercizio degli impianti di produzione di energia elettrica alimentati da fonti rinnovabili, gli interventi di modifica, potenziamento, rifacimento totale o parziale e riattivazione, come definiti dalla normativa vigente, e le opere connesse alla costruzione e all'esercizio degli impianti stessi sono soggetti ad un'Autorizzazione Unica, rilasciata, ai sensi del comma 3 del medesimo art. 12, dalla Regione;
- ai sensi del comma 4 dell'art. 4 e del comma 4 dell'art. 16 del Decreto Legislativo n. 28/2011 i gestori di rete, per la realizzazione di opere di sviluppo funzionali all'immissione e al ritiro dell'energia prodotta da una pluralità di impianti non inserite nei preventivi di connessione, nonché di opere e infrastrutture della rete di distribuzione, funzionali al miglior dispacciamento dell'energia prodotta da impianti gia' in esercizio, richiedono l'autorizzazione con il procedimento di cui all'articolo 16, salvaguardando l'obiettivo di coordinare anche i tempi di sviluppo delle reti e di sviluppo degli impianti di produzione.
- la costruzione e l'esercizio di opere di sviluppo della rete elettrica, di cui al precedente punto, sono soggette ad un'Autorizzazione Unica, rilasciata ai sensi del comma 1 dell'art. 16 del Decreto Legislativo n. 28/2011;
- la DGR n. 3029 del 30/12/2010 al punto 3 regolamenta la nuova procedura informatizzata inerente l'Avvio e svolgimento del procedimento unico;
- l'Autorizzazione Unica, ai sensi del comma 1 dell'art 16 del Decreto Legislativo 28/2011, è rilasciata mediante un procedimento unico al quale partecipano tutte le Amministrazioni interessate, svolto nel rispetto dei principi di semplificazione e con le modalità stabilite dalla Legge 7 agosto 1990, n. 241, e successive modificazioni e integrazioni;

- l'art. 14 della 241/90 e s.m.i. disciplina la Conferenza di Servizi, la cui finalità è comparare e coordinare i vari interessi pubblici coinvolti nel procedimento in maniera contestuale ed in unica sede fisica ed istituzionale;
- ai sensi del citato art. 14 della 241/90 e s.m.i., all'esito dei lavori della conferenza di servizi, l'amministrazione procedente adotta la determinazione motivata di conclusione del procedimento, valutate le specifiche risultanze della conferenza e tenendo conto delle posizioni prevalenti espresse in quella sede.

Rilevato che:
- La società ENEL DISTRIBUZIONE S.P.A. ha presentato istanza per il rilascio dell'autorizzazione alla costruzione ed esercizio delle opere di rete in oggetto, protocollata in data 16/11/2011con il numero AOO_159/0013710I e perfezionata in data 25/02/2012 con nota acquisita al prot. AOO_159/0002420I del 16/03/2012.
- la Regione Puglia Area Politiche per lo Sviluppo, il Lavoro e l'Innovazione - Servizio Energia, Reti e Infrastrutture Materiali per lo Sviluppo con nota prot. n. 159/2742 del 23/03/2012 comunicava di aver formalmente avviato il procedimento, agli Enti ritenuti competenti al rilascio dei pareri, nulla-osta o atti di assenso comunque denominati dalle leggi vigenti e contestualmente convocava la riunione della Conferenza di Servizi;
- la Regione Puglia Area Politiche per lo Sviluppo, il Lavoro e l'Innovazione - Servizio Energia, Reti e Infrastrutture Materiali per lo Sviluppo con nota prot. n. 159/6842 del 16/07/2012 trasmetteva copia conforme della conferenza dei servizi tenutasi in data 18/04/2012 contestualmente convocava la riunione della Conferenza di Servizi, resasi necessaria dalle variazioni di tracciato del cavidotto richieste dagli Enti coinvolti;
- la Regione Puglia Area Politiche per lo Sviluppo, il Lavoro e l'Innovazione - Servizio Energia, Reti e Infrastrutture Materiali per lo Sviluppo con nota prot. n. 159/8596 del 14/09/2012 trasmetteva copia conforme della conferenza dei servizi tenutasi in data 31/07/2012 contestualmente convocava la riunione della Conferenza di Servizi, resasi necessaria dalle variazioni di tracciato del cavidotto richieste dagli Enti coinvolti;
- la Regione Puglia Area Politiche per lo Sviluppo, il Lavoro e l'Innovazione - Servizio Energia, Reti e Infrastrutture Materiali per lo Sviluppo con nota prot. n. 159/9369 del 05/10/2012 trasmetteva copia conforme del Verbale della riunione della Conferenza di Servizi tenuta in data 04/10/2012;
- la Regione Puglia Area Politiche per lo Sviluppo, il Lavoro e l'Innovazione - Servizio Energia, Reti e Infrastrutture Materiali per lo Sviluppo con nota prot. n. 159/10620 del 12/11/2012 comunicava agli Enti coinvolti l'avvenuta conclusione positiva del procedimento amministrativo in oggetto;

Preso atto dei pareri espressi in Conferenza di Servizi e di seguito riportati:
- Ministero per i Beni e le Attività Culturali - Soprintendenza per i beni Architettonici e Paesaggistici per le Provincie di Lecce, Brindisi e Taranto, prot. n. 5195 del 16.04.2012, rileva che l'area interessata dall'intervento non insiste su aree tutelate di propria specifica competenza; ad ogni buon conto, ai sensi della lettera c) del punto 9 dell'art. 14 delle Linee Guida Nazionali (Decreto 10/09/2012) si prescrive che l'altezza massima degli elevati della nuova cabina rispetto al piano di campagna sia inferiore a 9 metri;
- Ministero per i Beni e le Attività Culturali - Soprintendenza per i beni archeologici DELLA Puglia, prot. n. 14820 del 09.11.2012, rileva che l'area interessata dall'intervento non insiste su aree sottoposte a tutela archeologica e che non sono in corso procedure di tutela che le riguardino.
  Tuttavia, qualora durante l'esecuzione dei lavori dovessero aver luogo rinvenimenti di carattere archeologico, ai sensi degli artt. 90 e 175 del D.lgs. n. 42/2004 il soggetto responsabile dell'esecuzione di tali lavori è tenuto a sospendere immediatamente gli stessi dandone comunicazione all'ufficio, che adotterà i provvedimenti di sua competenza;
- Regione Puglia - Area Politiche Sviluppo Rurale - Servizio Foreste, prot. n. 7358 del 10.04.2012, comunica che l'area di impianto non ricade in una zona sottoposta a vincolo idrogeologico ai sensi del R.D.L. 3267/1923;
- Regione Puglia - Area Politiche per la riqualificazione, la tutela e la sicurezza ambientale e per l'attuazione delle opere pubbliche - Servizio

Lavori Pubblici - Ufficio Coordinamento Strutture Tecniche Provinciali BA/FG, prot. n. 64/18779 del 17.04.2012, rilascia nulla osta;

- RFI - Rete Ferroviaria Italiana - Gruppo Ferrovie Dello Stato Italiane - Direzione Territoriale Produzione Bari, prot. n. 1612 del 17.04.2012 comunica l'assenso tecnico di massima alla fattibilità delle opere proposte per quanto di competenza, interferenti con l'infrastruttura ferroviaria con due attraversamenti. Il presente parere di fattibilità non autorizza l'esecuzione delle interferenze in progetto; tale autorizzazione potrà essere emessa da questa Sede solo a seguito del completamento delle due singole istruttorie in cui sarà accertata l'esistenza di tutte le garanzie previste e disciplinate dalle Leggi e dai Regolamenti sull'argomento, e siano stati compiuti i consueti adempimenti di natura tecnica, amministrativa ed economica con conclusiva stipula di apposite convenzioni tra le parti a cura della società Ferservizi S.p.A., mandataria di R.F.I. S.p.A.;
- FSE Ferrovie del Sud Est, modulo parere acquisito in Conferenza dei Servizi del 04.10.2012 esprime parere favorevole;
- Autorità di Bacino della Puglia, prot. n. 9831 del 25.07.2012, comunica che non risultano al momento sovrapposizioni fra gli interventi previsti con le aree tutelate dal P.A.I. vigente.
- Regione Puglia - Area Politiche per la mobilità e qualità urbana - Servizio Assetto del Territorio, prot. n. 7011 del 24.07.2012, comunica che la Giunta Regionale con Deliberazione n. 649 del 09/03/2010 ha attribuito la delega per le autorizzazioni paesaggistiche al Comune di Bari, il quale risulta competente ad esprimere, nell'ambito della conferenza di servizi finalizzata al rilascio dell'Autorizzazione Unica ai sensi del Decreto Legislativo 3 marzo 2011, n. 28, parere ai fini della compatibilità paesaggistica dell'intervento con riferimento agli indirizzi e prescrizioni del PUTT/P.
- COMUNE Dl BARI - Ripartizione Edilizia Pubblica e Lavori Pubblici prot. n. 176769 del 30.07.2012, esprime, per quanto di competenza della Ripartizione Edilizia Pubblica e Lavori Pubblici del Comune di Bari e, pertanto In relazione esclusiva agli aspetti strettamente tecnici del progetto, esaminati dalla POS Energia e Sicurezza per la parte elettrica e di pubblica illuminazione e dalla POS Manutenzione Strade per gli scavi ed i percorsi stradali, parere favorevole alle seguenti condizioni, da rispettare in fase esecutiva dei lavori:
  - Ogni intervento che comporterà la necessità di eseguire scavi in sede stradale comunale, dovrà essere previamente autorizzato dallo scrivente e oggetto di apposita Ordinanza per la regolazione del traffico, qualora necessaria;
  - Per quanto attiene il tracciato su Via Nazariantz, lo stesso dovrà essere verificato in fase esecutiva, per evitare interferenze con i lavori di scavo delle fondazioni delie pile del costruendo ponte dell'Asse Nord Sud.
  - E' fatto obbligo di scarificare e bitumare le strade interessate dagli scavi, secondo quanto previsto dal Regolamento comunale e in funzione della sezione stradale; si rammenta altresì la necessità del rifacimento della segnaletica stradale manomessa dai lavori.
- COMUNE Dl BARI - Ripartizione Urbanistica ed Edilizia Privata prot. n. 220764 del 02.10.2012, comunica di avere espresso parere favorevole in data 26/09/2012 sia dal punto di vista urbanistico che paesaggistico, Inoltre il progetto è stato oggetto di valutazione dalla Commissione Locale per il Paesaggio che nella seduta del 01/10/2012 ha espresso proprio parere favorevole.
- Capitanerie di porto - Direzione Marittima di Bari - Sezione Demanio/Ambiente con modulo parere acquisito in Conferenza dei Servizi del 18.04.2012 esprime parere favorevole alla realizzazione delle opere prescrivendo alla società concessionaria dell'area demaniale interessata di produrre, al termine dei lavori, documentazione tecnico-amministrativa necessaria per le valutazioni di competenza delle amministrazioni statali ex art. 14 Codice della Navigazione;
- Autorità Portuale Bari, modulo parere acquisito in Conferenza dei Servizi del 04.10.2012 esprime parere favorevole ai fini dell'utilizzo del Demanio Marittimo, fatto salvo le procedure previste dall'art. 38 del Codice della Navigazione e quelle di cui all'art. 19 del D.Lgvo 374/90;
- Agenzia Delle Dogane, prot. n. 8596 del 14.09.2012 comunica che, con provvedimento prot. n. 2012-19518RU del 27.09.2012, ha espresso parere favorevole alla realizzazione dell'opera in oggetto.

- Snam Rete Gas S.p.A. con nota FAX acquisita in Conferenza dei Servizi del 31.07.2012 comunica che i lavori descritti NON Interferiscono In alcun modo con impianti di nostra proprietà.
- Arpa Puglia - DAP di Bari, con modulo parere acquisito in Conferenza dei Servizi del 31.07.2012 rilascia valutazione tecnica ambientale favorevole con le seguenti prescrizioni:
  a) in ordine alla valutazione dell'impatto acustico è necessario ottemperare alle seguenti prescrizioni:
     1. in quanto non riscontrate agli atti, è necessario integrare la relazione di impatto acustico con le schede tecniche delle apparecchiature individuate quali sorgenti in fase di esercizio, tali schede dovranno individuare marca e modello delle apparecchiature, le caratteristiche tecniche, i livelli di pressione sonora e lo spettro di emissione, eventualmente con e senza schermatura. In quanto non riscontrato agli atti è necessaria la citazione dei riferimenti utilizzati per le emissione sonora di attrezzature di lavoro, macchine e impianti da utilizzare nella fase di cantiere;
     2. in relazione alla presenza di possibili ulteriori refusi all'interno dell'elaborato, e alla possibile presenza di componenti tonali è necessario rielaborare gli scenari di emissione acustica e le relative tavole di confronto con i limiti secondo norma, tenendo conto, in via conservativa, dei fattori correttivi per la presenza di componenti tonali e in bassa frequenza, se applicabile, ai sensi del decreto 16 marzo 1998; -
  b) in ordine alla presenza di preparati e sostanze pericolose per l'uomo o l'ambiente, nel quadro di una analisi complessiva del rischio è necessario ottemperare alle seguenti prescrizioni:
     3. in relazione all'utilizzo di esafluoruro di zolfo (SF6), atteso che l'impiego di apparecchiature elettriche isolate in SF6 comportano rischi per l'ambiente, devono essere riportate in un apposito elaborato le procedure previste dalle relative norme, leggi e linee guida nazionali e/o comunitarie (per esempio la norma CEI17-124).

  Inoltre si prescrive che, a valle della realizzazione degli impianti, siano effettuati monitoraggi/campagne di misure a cura del proponente, al fine di verificare l'efficacia della mitigazione.
- Comando in Capo del Dipartimento Militare Marittimo dello Jonio e del Canale d'Otranto, prot. n. 32398 del 10.08.2010, comunica che per quanto di competenza, in ordine ai soli interessi della marina Militare, non si rilevano motivi ostativi alla realizzazione delle opere indicate in argomento;
- ASL Bari - Dipartimento di Prevenzione, prot. n. 155629 del 28.09.2012, comunica di non essere competente riservandosi riserva di effettuare le verifiche ispettive durante l'esecuzione dei lavori in oggetto ai sensi del titolo IV del D.Lgs. 81/08 e s.m.i. (cantieri temporanei e mobili);
- Regione Puglia - Area Politiche per lo Sviluppo Economico, il Lavoro e l'Innovazione - servizio attività economiche consumatori - Ufficio Controllo e Gestione del P.R.A.E., prot. n. 160/24358 del 02.10.2012, rilascia nulla osta di massima alla realizzazione del progetto, la Società è comunque tenuta in fase di realizzazione, a posizionare gli elettrodotti e tutti i vari manufatti a distanza di sicurezza dai cigli di eventuali cave lambite, tale da garantire sempre la stabilità delle relative scarpate;
- Ministero dello Sviluppo Economico - Ispettorato Territoriale Puglia e Basilicata, prot. n. 8447 del 12.10.2012, rilascia nulla osta alla costruzione ed esercizio dell'impianto in oggetto, rimanendo in attesa di ricevere. da parte della stessa Società Elettrica. la documentazione ufficiale dei progetti esecutivi, delle eventuali interferenze con linee della rete pubblica di comunicazione e successivamente la comunicazione di fine lavori per poter effettuare la prevista verifica tecnica.
  Lo stesso Ministero verificherà il rispetto, da parte della ENEL DISTRIBUZIONE S.p.A, di tutte le prescrizioni previste nella citata dichiarazione d'impegno del 26.09/2012 e rilascierà il relativo attestato di conformità dell'opera elettrica con le modalità previste nella Procedura sopracitata.
  Il presente NULLAOSTA viene concesso in dipendenza dell'atto di sottomissione rilasciato dalla ENEL DISTRIBUZIONE S.p.A. registrato senza alcun pregiudizio delle clausole in esso

contenute e fatti salvi i diritti che derivano dal R.D. n. 1775 dell'11.12. 1933 e dal D.Lvo n. 259 del 01.08.2003.

- Ministero dell'Interno - Comando Provinciale dei Vigili del Fuoco di Bari, prot. n. 23038 del 24.09.2012, comunica di aver valutato, per quanto di propria competenza, la conformità del progetto alla normativa ed ai criteri generali di prevenzione incendi, a condizione che anche per ogni particolare non descritto siano rispettate le norme di cui al D.M. 31/07/34, D.lvo n. 81108, D.M. 10/03/98 e circ. M.I. n. 7075/2010 e successive modifiche ed integrazioni. Prima dell'esercizio dell'attività il titolare è tenuto a presentare, ai sensi dell'art. 4, comma 1 del D.P.R. 151, Segnalazione Certificata di Inizio Attività;
- Terna S.p.A., prot. n. TRISPA/P20120005961 del 25.10.2010, comunica che il progetto in oggetto è da considerarsi rispondente ai requisiti tecnici di connessione di cui al Codice di Rete.

Rilevato altresì che:

- a seguito di verifica con il Piano di Tutela delle Acque, approvato dal Consiglio Regionale della Puglia con Delibera n. 230 del 20.10.2009, è risultato che l'intervento in oggetto non risulta interessare Zone di Protezione Speciale Idrogeologica di "Tipo A" né di "Tipo B1 e B2";
- da quanto emerso in sede di Conferenza dei servizi non sono previste aree oggetto di provvedimento di esproprio o di occupazione temporanea;
- per quanto innanzi esposto, essendo trascorsi i 180 giorni previsti dall'avvio di procedimento, l'art. 14 ter comma 7 della L. 241/1990 dispone che "*si considera acquisito l'assenso dell'amministrazione, ivi comprese quelle preposte alla tutela della salute e della pubblica incolumità, alla tutela paesaggistico - territoriale e alla tutela ambientale. Esclusi i provvedimenti in materia di VIA, VAS e AIA, il cui rappresentante non abbia espresso definitivamente la volontà dell'amministrazione*", ed in ogni caso, alla luce dei pareri espressi dagli Enti coinvolti nella Conferenza di servizi, con nota prot. n. 10620 del 12.11.2012 il Servizio Energia, Reti e Infrastrutture materiali per lo sviluppo ha comunicato agli Enti la chiusura della Conferenza;
- la Regione Puglia - Servizio Energia, Reti e Infrastrutture materiali per lo sviluppo, con nota prot. n. 10620 del 12/11/2012, invitava la società proponente al deposito del progetto definitivo adeguato alle risultanze e prescrizioni formulate dagli enti interessati, emerse in sede di conferenza dei Servizi;
- la società proponente, con nota acquisita al prot. n. 159/100 del 04.01.2013, trasmetteva attestazione, ai sensi del comma 4 dell'art. 4 del Decreto Legislativo n. 28/2011, specificando come la realizzazione delle opere di sviluppo della rete elettrica risulti funzionale all'immissione e al ritiro dell'energia prodotta da una pluralità di impianti non inserite nei preventivi di connessione.

Considerato che:

- ai sensi dei comma 6, 6 bis e 7 dell'art. 14 ter della Legge 241/90 e s.m.i., all'esito dei lavori della conferenza di servizi, in relazione ai pareri rilasciati dagli Enti e delle prescrizioni formulate dagli stessi, valutate le specifiche risultanze e tenendo conto delle posizioni prevalenti espresse, è possibile adottare la determinazione di conclusione del procedimento con l'Autorizzazione Unica per la costruzione ed esercizio di:
  a) una nuova Cabina Primaria AT/MT, denominata "Bari Porto", costituita da n.2 stalli linea 150 kV in esecuzione compatta e n.2 stalli di trasformazione 150/20 kV, ciascuno da 40 MVA;
  b) Raccordi AT della suddetta CP con la Cabina Primaria "Bari Stanic" a 150 kV di Bari, costituiti da una linea elettrica in doppia terna, in cavo interrato;
  c) Raccordi MT alla Rete di Distribuzione esistente, a 20 kV, costituiti da n.9 linee elettriche in cavo interrato.
- La Società ha depositato, con nota acquisita al protocollo con n. 159/0006 del 03.01.2013, n. 3 copie del progetto definitivo corredato da una dichiarazione sostitutiva, ai sensi del D.P.R. n. 445/2000, per mezzo della quale il progettista ed il legale rappresentante della Società attestano che il progetto di che trattasi è conforme a tutte le risultanze del procedimento autorizzativo ed è adeguato a tutte le prescrizioni sollevate dagli Enti che hanno partecipato al procedimento stesso e con la quale si impegnano a rispettare tutte le prescrizioni di natura esecutiva formulate dai suddetti Enti;

- Il progetto definitivo fa parte integrante del presente atto ed è vidimato in triplice copia dall'Ufficio Energia e Reti Energetiche;
- come risulta dalla relazione istruttoria rep. n. 3 del 9 gennaio 2013 a firma di Rocco Labellarte agli atti del Servizio,

il procedimento si è svolto in conformità alle norme vigenti.

Sulla base di quanto riportato in narrativa si ritiene di adottare, ai sensi del comma 6 bis dell'art. 14 ter della Legge 241/90 e s.m.i, la determinazione di conclusione del procedimento con l'Autorizzazione Unica, di cui al comma 1 dell'art. 16 del Decreto Legislativo n. 28/2011, per la realizzazione ed esercizio di una nuova Cabina Primaria AT/MT, denominata "Bari Porto", dei Raccordi AT della suddetta CP con la Cabina Primaria "Bari Stanic" a 150 kV di Bari e dei Raccordi MT alla Rete di Distribuzione esistente, a 20 kV.

L'adozione del provvedimento di Autorizzazione Unica è effettuato sotto riserva espressa di revoca ove, all'atto delle eventuali verifiche, venissero a mancare uno o più presupposti di cui ai punti precedenti o alle dichiarazioni rese in atti, in quanto non veritiere.

ADEMPIMENTI CONTABILI DI CUI ALLA L.R. 28/01 E SUCCESSIVE MODIFICHE ED INTEGRAZIONI:

Il presente provvedimento non comporta adempimento contabile atteso che trattasi di procedura autorizzativa riveniente dal combinato disposto di cui agli artt. 4, co. 1, e 16, co 1 e 4, del Decreto legislativo 28/2011 e Art. 12, co.1, del Decreto Legislativo n. 387/2003.;

IL DIRIGENTE DEL SERVIZIO

Vista la Legge 7 agosto 1990 n. 241;

Viste le linee guida pubblicato sulla G.U. n. 1/2003;

Vista la Direttiva 2001/77/CE;

Visto il Decreto Legislativo 387 del 29 dicembre 2003, art. 12;

Visto il Decreto Legislativo 28 del 3 marzo 2011, artt. 4 e 16;

Visto la Legge n. 481 del 14.11.1995;

Vista la Legge Regionale n. 31 del 21 ottobre 2008;

Vista la deliberazione di G.R. n.3261 in data 28.7.98 con la quale sono state impartite direttive in ordine all'adozione degli atti di gestione da parte dei Dirigenti regionali, in attuazione del Decreto Legislativo 3.2.1993 n. 29 e successive modificazioni e integrazioni e della Legge regionale n. 7/97;

Vista la Legge Regionale n. 13 del 18.10.2010;

Vista la Delibera di Giunta Regionale n. 3029 del 30.12.2010;

Visto il D.Lgs. 28 del 3 marzo 2011;

Vista la Legge Regionale n. 25 del 24.09.2012;

DETERMINA

Art. 1)

Di prendere atto di quanto riportato nelle premesse, che costituiscono parte integrante e sostanziale della presente determinazione.

Art. 2)

Ai sensi del comma 6 bis dell'art. 14 ter della Legge 241/90 e s.m.i., è adottata la determinazione di conclusione del procedimento con il rilascio alla Società ENEL DISTRIBUZIONE S.P.A. società con unico socio e soggetta ad attività di direzione e coordinamento di Enel S.p.A., con sede legale in Via Ombrone 2 00198 - Roma - iscritta al Reg Imprese sotto il n. 130214/1999, R.E.A. 922436, C.F. P.I. 05779711000- dell'Autorizzazione Unica, di cui ai comma 1 dell'art. 16 del D.Lgs. 28/2011 per la costruzione ed esercizio di:

- nuova Cabina Primaria AT/MT, denominata "Bari Porto", costituita da n.2 stalli linea 150 kV in esecuzione compatta e n.2 stalli di trasformazione 150/20 kV, ciascuno da 40 MVA;

- Raccordi AT della suddetta CP con la Cabina Primaria "Bari Stanic" a 150 kV di Bari, costituito da una linea elettrica in doppia terna, in cavo interrato;
- Raccordi MT alla Rete di Distribuzione esistente, a 20 kV, costituiti da n.9 linee elettriche in cavo interrato.

Art. 3)

La presente autorizzazione unica, rilasciata a seguito di un procedimento unico svolto nel rispetto dei principi di semplificazione e con le modalità stabilite dalla legge 241/90, costituisce titolo a costruire ed esercire l'impianto in conformità al progetto approvato, ai sensi e per gli effetti di cui all'art. 16, comma 1, del D.Lgs. 28/2011 e, ai sensi dell'art. 14 ter, comma 6 bis della legge 241/90 e successive modifiche ed integrazioni, sostituisce, a tutti gli effetti, ogni autorizzazione, concessione, nulla osta o atto di assenso comunque denominato di competenza delle amministrazioni partecipanti, o comunque invitate a partecipare ma risultate assenti, alla predetta conferenza.

Art. 4)

La Società proponente nella fase di realizzazione delle opere di rete in oggetto e nella fase di esercizio delle medesime opere dovrà assicurare il puntuale rispetto delle prescrizioni formulate dagli Enti intervenuti alla conferenza di servizi, all'uopo interfacciandosi con i medesimi Enti.

Art. 5)

La presente Autorizzazione Unica avrà durata illimitata.

Art. 6)

Di dichiarare di pubblica utilità le opere di rete in oggetto autorizzate con la presente determinazione, ai sensi del combinato disposto di cui ai commi 3 e 4 dell'art. 1 della L. 10 del 09.01.1991 e comma 1 dell'art. 12 del Decreto Legislativo 29 Dicembre 2003 n. 387.

Art. 7)

La Società, ai sensi del comma 2, dell'art. 4 della L.R. n. 31/2008, come modificato dal comma 19 dell'art. 5 della L.R. 25/2012, entro centottanta giorni dalla presentazione della Comunicazione di Inizio Lavori deve depositare presso la Regione Puglia - Area Politiche per lo Sviluppo Economico, il Lavoro e l'Innovazione:

a. dichiarazione congiunta del proponente e dell'appaltatore resa ai sensi di quanto disposto dagli articoli 46 e 47 del d.p.r. 445/2000 che attesti l'avvenuta sottoscrizione del contratto di appalto per la costruzione dell'impianto autorizzato che contiene la previsione di inizio e fine lavori nei termini di cui al comma 5 dell'art. 4 della L.R. 31/2008 come modificato dall'art. 5 comma 18 e 20 della L.R. 25/2012, ovvero dichiarazione del proponente che attesti la diretta esecuzione dei lavori ovvero contratto di aggiudicazione di appalto con indicazione del termine iniziale e finale dei lavori;
b. dichiarazione congiunta del proponente e del fornitore resa ai sensi di quanto disposto dagli articoli 46 e 47 del d.p.r. 445/2000 che attesti l'esistenza del contratto di fornitura relativo alle componenti tecnologiche essenziali dell'impianto ovvero altro documento attestante l'acquisto o la disponibilità dei detti componenti;

Il mancato deposito nel termine perentorio dei 180 giorni sopra indicato, della documentazione di cui alle lettere a), b), **determina la decadenza di diritto dall'autorizzazione** e l'obbligo del soggetto autorizzato al ripristino dell'originario stato dei luoghi.

Inoltre ai sensi dell'articolo 5 del Decreto del Ministero dell'Ambiente e della tutela del territorio e del mare 10 agosto 2012, n. 161 recante "Regolamento recante la disciplina dell'utilizzazione delle terre e rocce da scavo", il piano di utilizzo delle terre e rocce da scavo deve essere presentato all'Autorità competente almeno 90 giorni prima dell'inizio dei lavori per la realizzazione dell'opera. L'Autorità competente è l'ente che autorizza la realizzazione dell'opera. L'ASL e l'ARPA, ognuno per le proprie competenze, vorranno inoltre valutare il progetto alle luce delle previsioni contenute nel decreto appena citato e delle normative specifiche in materia.

Art. 8)

Il termine di inizio dei lavori è di mesi sei dal rilascio dell'Autorizzazione; quello per il completamento dell'impianto è di mesi trenta dall'inizio dei lavori; entrambi i suddetti termini sono prorogabili su istanza motivata presentata dall'interessato

almeno quindici giorni prima della scadenza. Sono fatti salvi eventuali aggiornamenti, rinnovi o proroghe relative a provvedimenti settoriali recepiti nel provvedimento di A.U..

Le proroghe complessivamente accordate non possono eccedere i ventiquattro mesi.

Il collaudo dovrà essere espletato, in conformità di quanto prescritto dall'art. 16 L.R. 9-10-2008 n. 25, entro dodici mesi a partire dal terzo anno dalla data di messa in esercizio, su richiesta del titolare dell'autorizzazione presentata contestualmente alla comunicazione dell'avvenuta ultimazione dei lavori. Il collaudatore è nominato dalla Regione e deve essere scelto tra tecnici qualificati esperti in materia di costruzione di impianti elettrici, non collegato professionalmente né economicamente, in modo diretto o indiretto, al titolare dell'autorizzazione o all'impresa che ha costruito gli impianti.

I seguenti casi possono determinare la revoca dell'Autorizzazione Unica, l'obbligo di ripristino dell'originario stato dei luoghi e il diritto della Regione ad escutere la fidejussione rilasciata a garanzia della realizzazione dell'impianto entro i termini stabiliti:

- mancato rispetto del termine di inizio lavori;
- mancato rispetto del termine di realizzazione dell'impianto, fatti salvi i casi di cui all'art. 5, comma 21 della Legge Regionale n. 25 del 24/09/2012;
- mancato rispetto del termine di effettuazione dell'atto di collaudo;

Art. 9)

Il Comune ha competenza per il controllo, il monitoraggio e la verifica della regolare e conforme esecuzione delle opere a quanto autorizzato con il presente provvedimento.

Per le medesime finalità la Società, contestualmente all'inizio lavori, deve, a pena di revoca dell'Autorizzazione Unica, previa diffida ad adempiere, depositare presso il Comune, il progetto definitivo, vidimato dall'Ufficio Energia e Reti Energetiche.

La Regione Puglia Servizio Energia, Reti e Infrastrutture materiali per lo sviluppo si riserva ogni successivo ulteriore accertamento.

Art. 10)

La Società e gli eventuali affidatari delle opere da eseguire sono obbligati:

- a depositare presso la struttura tecnica periferica territorialmente competente, prima dell'inizio dei lavori, i calcoli statici delle opere in cemento armato, ove previste;
- ad effettuare a propria cura e spese la comunicazione dell'avvenuto rilascio dell'Autorizzazione Unica su un quotidiano a diffusione locale e in uno a diffusione nazionale, entro il termine di inizio lavori. L'adempimento dovrà essere documentato dalla Società in sede di deposito della documentazione di cui all'art. 4, comma 2, della L.R. 31/2008;
- a rispettare in fase di realizzazione tutte le norme vigenti in materia di sicurezza, regolarità contributiva dei dipendenti e di attività urbanistico - edilizia (D.Lgs. n. 387/03, D.P.R. n. 380/2001, D.Lgs. n. 81/08, ecc.);
- a consentire accessi e verifiche, anche di natura amministrativa, al personale incaricato da parte della Regione Puglia e a fornire eventuali informazioni, anche ai fini statistici, per le verifiche degli impegni assunti in fase di realizzazione di cui al paragrafo 4 della D.G.R. n. 3029 del 28/12/2010;

La Società è obbligata, altresì, a comunicare tempestivamente le informazioni di cui all'art. 16, comma 2 della L.R. 25/2012 e quindi:

- i contratti di appalto e di subappalto stipulati dal committente o dall'appaltatore con altre imprese ai fini dell'esecuzione dei lavori di realizzazione o ai fini dell'esercizio degli impianti autorizzati o comunque assentiti dalla Regione o dal Comune, producendo documentazione relativa alla composizione personale, agli organi di amministrazione, direzione e controllo a al capitale sociale delle imprese affidatarie, con l'espresso impegno - da parte degli appaltatori e subappaltatori - a comunicare tempestivamente alla Regione o al Comune eventuali modifiche che dovessero intervenire successivamente.

Art. 11)

Il Servizio Energia, Reti e Infrastrutture materiali per lo sviluppo - Ufficio Energia e Reti Energetiche provvederà, ai fini della piena conoscenza, alla trasmissione della presente determinazione alla Società istante e al Comune interessato.

Art. 12)

Di far pubblicare il presente provvedimento sul Bollettino Ufficiale della Regione Puglia.

Il presente atto, composto da n.16 facciate, è adottato in unico originale e una copia conforme da inviare alla Segreteria della Giunta regionale.

Il presente provvedimento è esecutivo.

Il Dirigente del Servizio
Giuseppe Rubino

DETERMINAZIONE DEL DIRIGENTE SERVIZIO ENERGIA, RETI E INFRASTRUTTURE MATERIALI PER LO SVILUPPO 11 gennaio 2013, n. 4

Autorizzazione Unica alla costruzione ed all'esercizio ai sensi dei commi 3 e 4-bis di cui all'articolo 12 del Decreto Legislativo n. 387 del 29.12.2003:

- **di un impianto di produzione di energia elettrica da fonte rinnovabile eolico della potenza elettrica di 26 MW, costituito da 13 aerogeneratori di potenza elettrica uninominale pari a 2 MW, sito nel comune di Deliceto, località "Ciarluzzi, Risega, Piana di Castro, Catenaccio" (FG);**
- **di una linea elettrica interrata MT per il collegamento interno del parco eolico alla Sotto Stazione elettrica 20/150 kV;**
- **di una nuova Stazione 380/150 kV raccordata in entra - esci alla linea esistente a 380 kV "Foggia - Candela". Autorizzata con Determinazione Dirigenziale n. 1367 del 12.12.2008 volturata in favore di Terna con Determinazione n. 193 del 01.04.2009.**

Società: Delsis S.r.l. con sede legale in Foggia (FG), Via Mario Forcella, 10 - P. IVA e C.F. 03543760718.

Il giorno 11 gennaio 2013, in Bari, nella sede del Servizio

Premesso che:

- con Decreto Legislativo 16 marzo 1999, n. 79, in attuazione della direttiva 96/92/CE sono state emanate norme comuni per il mercato interno dell'energia elettrica;
- con Legge 1° marzo 2002, n. 39, sono state emanate disposizioni per l'adempimento degli obblighi derivanti dall'appartenenza dell'Italia alla Comunità Europea - Legge comunitaria 2001 e, in particolare, l'art. 43 e l'allegato B;
- la Legge 1° giugno 2002 n. 120, ha ratificato l'esecuzione del Protocollo di Kyoto del 11.12.1997 alla Convenzione quadro delle Nazioni Unite sui cambiamenti climatici;
- la delibera CIPE n. 123 del 19 dicembre 2002 ha riportato le linee guida per le politiche e misure nazionali di riduzione delle emissioni del gas serra;
- il Decreto Legislativo n. 387 del 29.12.2003, nel rispetto della disciplina nazionale, comunitaria ed internazionale vigente, e nel rispetto dei principi e criteri direttivi stabiliti dall'articolo 43 della Legge 1° marzo 2002, n. 39, promuove il maggior contributo delle fonti energetiche rinnovabili alla produzione di elettricità nel relativo mercato italiano e comunitario;
- ai sensi del comma 1 dell'art. 12 del Decreto Legislativo n. 387 del 29.12.2003, gli impianti alimentati da fonti rinnovabili sono di pubblica utilità, indifferibili ed urgenti;
- la costruzione e l'esercizio degli impianti di produzione di energia elettrica alimentati da fonti rinnovabili, gli interventi di modifica, potenziamento, rifacimento totale o parziale e riattivazione, come definiti dalla normativa vigente, e le opere connesse alla costruzione e all'esercizio degli impianti stessi sono soggetti ad un'Autorizzazione Unica, rilasciata, ai sensi del successivo comma 3 del medesimo art. 12, dalla Regione;
- la Giunta Regionale con provvedimento n. 35 del 23.01.2007 ha adottato le procedure per il rilascio delle autorizzazioni alla costruzione ed esercizio di impianti per la produzione di energia elettrica da fonti rinnovabili in attuazione dell'art. 12 del Decreto Legislativo n. 387 del 29.12.2003;
- il Ministero dello Sviluppo Economico con Decreto del 10/09/2010 ha emanato le "Linee Guida per il procedimento di cui all'art. 12 del D.Lgs. 29 dicembre 2003, n. 387 per l'autorizzazione alla costruzione e all'esercizio di impianti di produzione di elettricità da fonti rinnovabili nonché Linee Guida tecniche per gli impianti stessi";

- la Giunta Regionale con provvedimento n. 2259 del 26/10/2010 ha aggiornato, ad integrazione della D.G.R. n. 35/2007, gli "Oneri Istruttori";
- la Giunta Regionale con provvedimento n. 3029 del 30/12/2010 ha adottato la nuova procedura per il rilascio delle autorizzazioni alla costruzione ed esercizio di impianti di produzione di energia elettrica da fonte rinnovabile recependo quanto previsto dalle Linee Guida nazionali;
- la Regione con R.R. n. 24 del 30/12/2010 ha adottato il "Regolamento attuativo del Decreto del Ministero per lo Sviluppo Economico del 10 settembre 2010, "Linee Guida per l'Autorizzazione degli impianti alimentati da fonti rinnovabili", recante la individuazione di aree e siti non idonei alla installazione di specifiche tipologie di impianti alimentati da fonti rinnovabili nel territorio della Regione Puglia";
- la Regione con L.R. 25 del 25/09/2012 ha adottato una norma inerente la "Regolazione dell'uso dell'energia da fonti Rinnovabili";
- l'Autorizzazione Unica, ai sensi del comma 4 dell'art 12 del Decreto Legislativo 387/2003, è rilasciata nei modi e nei termini indicati dalla Legge Regionale 31/2008, mediante un procedimento unico al quale partecipano tutte le Amministrazioni interessate, svolto nel rispetto dei principi di semplificazione e con le modalità stabilite dalla Legge 7 agosto 1990, n. 241, e successive modificazioni e integrazioni;
- per la realizzazione di impianti alimentati a biomassa e per impianti fotovoltaici, ai sensi del comma 4 bis dell'art. 12 del D.Lgs. 387/2003, ferme restando la pubblica utilità e le procedure conseguenti per le opere connesse, il proponente deve dimostrare nel corso del procedimento e comunque prima dell'autorizzazione, la disponibilità del suolo su cui realizzare l'impianto;
- il D.Lgs. n. 1 del 24/01/2012, convertito con modificazioni dalla L. n. 27 del 24/03/2012 ha disposto (con l'art. 65 comma 5) che "il comma 4 bis dell'art. 12 del D.Lgs. n. 387/2003, introdotto dall'art. 27 comma 42, della L. n. 99 del 23/07/2009, deve intendersi riferito esclusivamente alla realizzazione di impianti alimentati a biomasse situati in aree classificate come zone agricole dagli strumenti urbanistici comunali";
- l'art. 14 della 241/90 e s.m.i. disciplina la Conferenza di Servizi, la cui finalità è comparare e coordinare i vari interessi pubblici coinvolti nel procedimento in maniera contestuale ed in unica sede fisica ed istituzionale;
- ai sensi del citato art. 14 della 241/90 e s.m.i., all'esito dei lavori della conferenza di servizi, l'amministrazione procedente adotta la determinazione motivata di conclusione del procedimento, valutate le specifiche risultanze della conferenza e tenendo conto delle posizioni prevalenti espresse in quella sede.

Rilevato che:

- la Regione Puglia, Area Politiche per la riqualificazione, la tutela e la sicurezza ambientale e per l'attuazione delle opere pubbliche - Servizio Ecologia, con nota prot. n. 10428 del 08.09.2006, comunicava di aver provveduto ad inoltrare richiesta di regolarizzazione dell'istanza ai fini dell'espletamento della procedura di screening ambientale ex L.R. 11 del 12.04.2001;
- la Società Sistemi Energetici S.r.l., avente sede legale in Foggia, Via Piave 34/B, P. IVA e C.F. 03231620711, con nota prot. n. 38/13403 del 17.11.2006, ai sensi dell'art. 12 del Decreto Legislativo n. 387 del 29.12.2003, richiedeva il rilascio di Autorizzazione Unica alla costruzione ed all'esercizio di un impianto di produzione di energia elettrica da fonte eolica di potenza totale pari a 44 MW nonché delle opere connesse e delle infrastrutture indispensabili alla costruzione dell'impianto stesso da realizzarsi nel Comune di Deliceto (FG) - località *"Catenaccio, Risega, Quercia, Piana di Castro, Pascucci, Piano d'Amendola*";
- la Regione Puglia Area Politiche per lo Sviluppo, il Lavoro e l'Innovazione - Servizio Energia, Reti e Infrastrutture Materiali per lo Sviluppo - con nota prot. n. 38/11122 del 30.10.2007 inoltrava richiesta di integrazione di documentazione tecnica ed amministrativa relativa al progetto dell'impianto in argomento;
- con determinazione dirigenziale n. 601 del 19.12.2006, del Servizio Ecologia della Regione Puglia, si esclude dalla procedura di VIA, con le prescrizioni nella stessa dettate, il progetto per la realizzazione dell'impianto da fonte eolica, costituito da n. 22 aerogeneratori, per una potenza complessiva pari a 44 MW, aventi le seguenti coordinate:

AEROGENERATORE N.	COORDINATE GAUSS BOAGA	
	X	**Y**
1	2558101	4567204
2	2558775	4567350
3	2558166	4566861
4	2558884	4566743
5	2558575	4566640
6	2557996	4566522
7	2558089	4566067
8	2558434	4566206
9	2558077	4568217
10	2557595	4568487
11	2557465	4567864
12	2557170	4567669
13	2556773	4567360
14	2558597	4568282
15	2558658	4567874
16	2558969	4567041
17	2558943	4566356
18	2559408	4566412
19	2558809	4566036
20	2559057	4565770
21	2559129	4565404
22	2559527	4565670

- la Regione Puglia Area Politiche per lo Sviluppo, il Lavoro e l'Innovazione - Servizio Energia, Reti e Infrastrutture Materiali per lo Sviluppo - con nota prot. n. 38/8521 del 30.07.2007 inoltrava richiesta di integrazione di documentazione tecnica ed amministrativa relativa al progetto dell'impianto in argomento;
- la Società Sistemi Energetici S.r.l. con nota dello 01.08.2007 (Prot. n. 38/9052 del 24.08.2007) comunicava che a seguito del conferimento del ramo d'azienda del 26.07.2007 a rogito del notaio Paolo Simonetti di Cerignola (FG) tutti i diritti relativi alle autorizzazioni, concessioni e convenzioni necessarie per la realizzazione dell'impianto eolico in progetto, sono stati trasferiti alla società Delsis S.r.l. con sede in Foggia via Piave 34/b, partita IVA 03543760718;
- la società Delsis S.r.l. con nota del 03.09.2007 (acquisita al prot. n. 9267 del 04.10.2007) depositava presso gli Uffici della Regione Puglia - Area Politiche per lo Sviluppo, il Lavoro e l'Innovazione - Servizio Energia, Reti e Infrastrutture Materiali per lo Sviluppo - documentazione integrativa relativa al progetto di cui trattasi;
- la Regione Puglia Area Politiche per lo Sviluppo, il Lavoro e l'Innovazione - Servizio Energia, Reti e Infrastrutture Materiali per lo Sviluppo - con nota prot. n. 2883 del 20.03.2009 comunicava di aver formalmente avviato il procedimento, agli Enti ritenuti competenti al rilascio dei pareri, nulla-osta o atti di assenso comunque denominati dalle leggi vigenti;
- la Società Delsis S.r.l., come dalla stessa dichiarato, in data 23.09.2009 (prot. n. 11186 del 20.10.2009) trasmetteva agli Enti e/o Organismi interessati a partecipare alla Conferenza di Servizi copia del progetto definitivo dell'impianto a seguito dell'avvio del procedimento;
- la Regione Puglia Area Politiche per lo Sviluppo, il Lavoro e l'Innovazione - Servizio Energia, Reti e Infrastrutture Materiali per lo Sviluppo - con nota prot. n. 1265 del 28.01.2010 convocava la riunione della Conferenza di Servizi per il giorno 22 febbraio 2010, aggiornata in attesa che la Società provvedesse all'inoltro della documentazione integrativa richiesta dall'Autorità di Bacino; nonché in attesa del rilascio del parere di compatibilità paesaggistica rilasciato dal competente Servizio Assetto del Territorio della Regione Puglia;
- la società Delsis S.r.l. dichiarava, nel corso della riunione della Conferenza di Servizi tenutasi il giorno 22 febbraio 2010, di aver inoltrato al competente Servizio Ecologia della Regione Puglia richiesta di proroga della D.D. 601 del 19.12.2006 di esclusione da V.I.A.;
- il Ministero per i Beni e le Attività Culturali - Soprintendenza per i Beni Architettonici e Paesaggistici per le Province di Bari, Barletta -

Andria - Trani e Foggia, con nota prot. n. 5008 del 08.06.2010, comunicava parere sfavorevole alla istallazione degli aerogeneratori contraddistinti dai numeri 4, 5, 7, 8, 17, 18, 21, e 22 nonché prescriveva che gli aerogeneratori contraddistinti dai numeri 19 e 20, per i quali non era ben chiara la esatta ubicazione, fossero posizionati al di fuori dell'area buffer dei corsi d'acqua come prevista dall'art. 142,comma 1 del D.Lgs. 42/2004;

- la Società con nota del 10.09.2010 (acquisita al prot. n. 14241 del 05.10.2010) comunicava la rinuncia alla realizzazione degli aerogeneratori contraddistinti dai numeri SE4, SE5, SE7, SE8, SE18, SE21, SE22; provvedendo anche alla delocalizzazione dell'aerogeneratore SE17 ed SE6. Inoltre, come riportato nell'elaborato "*Relazione di inquadramento dell'impianto rispetto al PUTT/P*" dichiarava che tutti gli aerogeneratori sono posizionati al di fuori delle aree ex art. 142, comma 1 del D.Lgs. 42/2004;
- la Società con altra nota sempre del 10.09.2010 (acquisita al prot. n. 14242 del 05.10.2010) comunicava, inoltre, di aver provveduto a trasmettere il progetto come rimodulato a tutti gli Enti coinvolti nel procedimento per il rilascio dell'A.U. ex art. 12 D.Lgs. 387/2003;
- la Regione Puglia - Servizio Energia reti e Infrastrutture materiali per lo Sviluppo - Ufficio Energia e Reti energetiche, connota prot. n. 14344 del 07.10.2010, convocava per il giorno 21 ottobre 2010 una nuova riunione della Conferenza di Servizi, al fine di sottoporre all'esame degli Enti interessati il progetto come rimodulato dalla società Delsis S.r.l. al fine di dare esecuzione alle prescrizioni dettate dalla Soprintendenza per i Beni Architettonici per le Province di Bari, Barletta - Andria - Trani e Foggia e dell'Autorità di Bacino della Puglia.

Preso atto dei pareri espressi in Conferenza di Servizi e di seguito riportati:

- Ministero per i Beni e le Attività Culturali - Soprintendenza per i beni Architettonici e Paesaggistici per le Provincie di Bari, Barletta - Andria - Trani e Foggia, prot. n. 9006 del 30.09.2010, verificato che la rimodulazione del progetto originario, allo stato attuale, nessuna torre eolica interessa aree sottoposte a tutela paesaggistica statale ex art. 142 D.Lgs. 42/2004, ritiene di non dover esprimere alcun parere di competenza. Per quanto attiene la realizzazione del cavidotto di connessione, in considerazione delle modalità di attraversamento previste dal progetto, depositato con nota del 15.09.2010, ritiene di poter esprimere parere favorevole sotto l'aspetto paesaggistico;
- Ministero per i Beni e le Attività Culturali - Soprintendenza per i Beni Archeologici della Puglia, prot. n. 15246 del 18.10.2010, rilascia parere favorevole a condizione che:
  - si provveda alla verifica dell'interesse archeologico nelle aree delle turbine n. SE1 e SE6, come riportate nel progetto rimodulato, non essendoci più interferenza con la turbina SE21 indicata come area a rischio archeologico nella precedente nota prot. n. 2806 del 22.02.2010;
  - si provveda alla esecuzione di saggi preventivi nell'area delle turbine SE1 e SE6 nonché l'assistenza archeologica nella realizzazione delle opere di scavo dei cavidotti e delle piste di servizio interferenti con le unità topografiche evidenziate con la surrichiamata nota prot. n. 2806 del 22.02.2010;
  - nell'ambito della procedura di verifica preventiva dell'interesse archeologico, l'assistenza archeologica dovrà essere curata da soggetti in possesso di idonei titoli formativi e professionali accuratamente valutati da questa Soprintendenza;
- Ministero dello Sviluppo Economico - Divisione IV - Sezione U.N.M.I.G., prot. n. 4634 del 16.09.2010, rilascia nulla osta alla costruzione ed esercizio dell'elettrodotto in progetto a condizione che la Società si impegni a modificare il tracciato nei tratti in cui, all'atto della costruzione dello stesso elettrodotto, fossero in corso i lavori minerari temporanei o permanenti, affinché vengano rispettate le distanze previste dal D.P.R. n. 128 del 09.04.1959;
- Ministero dello Sviluppo Economico - Ispettorato Territoriale Puglia e Basilicata, prot. n. 14363 del 24.11.2009, rilascia nulla osta provvisorio alla costruzione ed esercizio di un impianto di produzione di energia elettrica da fonte eolica e della linea elettrica MT. Il nulla osta è rilasciato in dipendenza dell'atto di sottomissione rilasciato dalla società Delsis S.r.l.;

- Ministero per lo Sviluppo Economico - Sezione U.N.M.I.G., prot. n. 5194 del 20.10.2010, conferma il parere favorevole rilasciato con la precedente nota prot. n. 5193 del 20.10.2010 a condizione che la Società si impegni a modificare il tracciato dei cavidotti nei tratti in cui, all'atto della costruzione dello stesso impianto, fossero in corso lavori minerari temporanei o permanenti affinchè vengano rispettate le distanze previste dal D.P.R. 09.04.1959 n. 128, sulle "Norme di Polizia delle miniere e delle cave";
- Ministero dei Trasporti - Direzione Generale Sud e Sicilia, prot. n. 3550 del 13.10.2010, comunica che se le condizioni di distanza ridotta da linee di trasporto pubblico ad impianto fisso non sussistono l'U.S.T.I.F. è da ritenersi non interessato al procedimento;
- Regione Puglia - Area Politiche per la mobilità e qualità urbana - Servizio Assetto del Territorio, prot. n. 1922 del 24.02.2011, rilascia parere favorevole, per il progetto come ridimensionato nella proposta trasmessa con nota acquisita al prot. n. 145-1803 del 22.02., a condizione che:
  - in fase di cantiere sia prevista la periodica bagnatura delle piste di cantiere; il lavaggio dei pneumatici dei mezzi d'opera in uscita dal cantiere; l'utilizzo di idonei cassoni scarrabili per lo smaltimento del materiale proveniente dagli scavi; siano utilizzate recinzioni del cantiere con pannelli ciechi, per i lavori che si svolgano nelle immediate vicinanze di aree abitate; siano utilizzati mezzi d'opera conformi alle più restrittive normative in materia di emissioni acustiche e in atmosfera;
  - sia prevista la realizzazione e gestione di un intervento di rinaturalizzazione, di estensione non inferiore a 20000 mq, preferibilmente su aree attigue alle zone con vegetazione spontanea del Torrente Carapellotto, interessate dall'impianto eolico in oggetto, con piantumazione di essenze arboree e arbustive autoctone, mediante un progetto appositamente realizzato, che dovrà essere valutato dal Servizio Assetto del Territorio prima dell'inizio dei lavori;
  - a fine vita dell'impianto siano messe in atto tutte le possibili precauzioni per il recupero paesaggistico e ambientale dei luoghi, siano rimossi e portati utilmente al recupero secondo la normativa vigente gli aerogeneratori; siano rimosse le fondazioni e tutte le opere accessorie (cabine, piste, ecc.); sia ripristinato lo stato dei luoghi riportando il terreno allo stato agricolo preesistente la fase di cantiere.

  La verifica di tutte le sopraelencate prescrizioni saranno a carico del Comune di Deliceto;
- Regione Puglia - Area Politiche per la riqualificazione, la tutela e la sicurezza ambientale e per l'attuazione delle opere pubbliche - Servizio Ecologia, prot. n. 10966 del 22.09.2010, comunica di aver già espresso il parere sulla compatibilità ambientale con Determina Dirigenziale n 601 del 19.12.2006, comprensiva di prescrizioni per la mitigazione degli impatti indotti; declina pertanto da qualsiasi responsabilità in ogni sede per modifiche e/o varianti di qualunque natura e tipologia apportate al progetto definitivo;
- Regione Puglia - Area Politiche per la riqualificazione, la tutela e la sicurezza ambientale e per l'attuazione delle opere pubbliche - Servizio Lavori Pubblici - Ufficio regionale Espropri, prot. n. 92726 del 20.10.2010, rilascia parere favorevole a condizione che:
  - sia verificato preliminarmente che non vi siano interferenze con il progetto per la realizzazione di un parco eolico proposto dalla società Elce Energia S.p.A. denominato "Elce" sito nel medesimo Comune di Deliceto;
  - si proceda, preventivamente al rilascio dell'autorizzazione unica, a dare avviso di avvio del relativo procedimento alle ditte interessate dall'acquisizione coattiva, nonché a valutare le osservazioni eventualmente pervenute, ai sensi e per gli effetti dell'art. 16 del T.U. 327/2001.

In riferimento a suddetto parere si rappresenta quanto segue:

VISTA:

la nota prot. n. 14572 del 05.12.2011, con cui La Regione Puglia - Servizio Energia Reti e Infrastrutture materiali per lo Sviluppo - Ufficio Energia e Reti Energetiche, comunicava "Avviso di avvio del procedimento di approvazione del progetto definitivo alle ditte proprietarie dei terreni interessati ai fini della dichiarazione di pubblica utilità".

RILEVATO che:

l'Ufficio Energia ha provveduto a trasmettere al

comune di Deliceto n. 2 comunicazioni di "Avviso di avvio del procedimento di approvazione del progetto definitivo alle ditte proprietarie dei terreni interessati ai fini della dichiarazione di pubblica utilità" per irreperibilità della ditta proprietaria per le quali non sono pervenute osservazioni.

CONSIDERATO che:

è pervenuta n. 1 opposizione, acquisita al prot. 1152 n. 09.02.2012 e basata su argomentazioni di natura essenzialmente economica, oltre i termini previsti dal D.P.R. 327/2001 per la presentazione di osservazioni, inoltrata comunque alla società Delsis S.r.l. con nota prot. n. 1399 del 14.02.2012.

CONSIDERATO inoltre che:

la società Delsis S.r.l. con nota del 27.12.2012 (acquisita al prot. n. 231 del 09/01/2013) trasmetteva comunque proprie controdeduzioni all'opposizione pervenuta oltre il sopracitato previsto termine; con cui chiariva che le mutate condizioni progettuali non renderebbero necessario l'esproprio del terreno oggetto di opposizione ma esclusivamente una occupazione temporanea;

la Società con nota prot. n. 263 del 11.01.2013 dichiarava la inesistenza di interferenze fra il progetto oggetto della presente autorizzazione e l'iniziativa proposta dalla società Elce Energia S.p.A. denominato "Elce" sito nel medesimo comune di Deliceto.

Pertanto, in merito alla sopracitata occupazione temporanea, come dichiarato dalla Società medesima, del terreno oggetto di opposizione all'avviso di "Avvio del procedimento di approvazione del progetto definitivo alle ditte proprietarie dei terreni interessati ai fini della dichiarazione di pubblica utilità" si prescrive alla Società l'obbligo della messa in pristino del terreno a conclusione delle fasi di costruzione dell'impianto in oggetto e prima della sua entrata in esercizio al fine di renderlo disponibile all'uso legittimo del proprietario.

- Regione Puglia - Area Politiche per la riqualificazione, la tutela e la sicurezza ambientale e per l'attuazione delle opere pubbliche - Servizio Lavori Pubblici - Ufficio Coordinamento Strutture Tecniche Provinciali BA/FG, prot. n. 96663 del 04.11.2010, rilascia nulla osta a condizione che:
  - sia mantenuto per l'intero alveo dei corsi d'acqua attraversati "Torrente Carapellotto", "Nuovo Carapellotto", "Canale Pozzo Pascuccio" e "Canale Vallone Legnano" ed oltre l e sponde la profondità minima di mt. 2,00 di posa del cavidotto con la sonda teleguidata;
  - vengano apposti agli estremi di emersione cippi di segnalazione;
  - nei punti di emersione sia apposto un sistema di segnalazione di pericolo specifico derivante da folgorazione per contatto, i cui cartelli dovranno essere apposti e conservati per tutta la durata della vita della rete e comunque nel periodo in cui l'atto amministrativo di concessione ha validità;
  - sia corrisposto un canone annuo per ogni attraversamento da versare all'Ufficio Coordinamento Strutture Tecniche provinciali BA/FG;
- Regione Puglia - Area Politiche per la riqualificazione, la tutela e la sicurezza ambientale e per l'attuazione delle opere pubbliche - Servizio Tutela delle Acque, prot. n. 2134 del 07.07.2010, rilascia nulla osta alla realizzazione
- Regione Puglia - Area Politiche per lo Sviluppo Economico, il Lavoro e l'Innovazione - Servizio Attività Estrattive, prot. n. 8445 del 20.10.2010, conferma il nulla osta di massima alla realizzazione del progetto a condizione che all'atto della costruzione dell'elettrodotto si terrà conto delle distanze dello stesso da aree di cava in esercizio e/o dismesse, previste dal D.P.R. 128 del 09.04.1959 e s.m.i. rilasciato con la precedente nota prot. n. 4450 del 21.05.2010. Nel caso di attraversamenti di zone soggette a tutela la società dovrà inoltrare specifica richiesta di autorizzazione ai sensi del T.U. n. 1775/1933 art. 120;
- Regione Puglia - Area Politiche Sviluppo Rurale - Servizio Agricoltura, prot. n. 35363 21.04.2010, rilascia parere favorevole a condizione che:
  - tutti i materiali da utilizzare per la realizzazione delle piste temporanee di cantiere siano costituiti da materiale; in prossimità del cancello di accesso, degli edifici di controllo e di deposito, nonché delle cabine è consentita la realizzazione di aree per il transito ed il parcheggio dei mezzi, ricoperte con materiali naturali (breccia, stabilizzato, sabbia);

- nella costruzione delle piste non vengano eseguiti sbancamenti e movimentazione del suolo;
- terminata la fase di cantiere, a seguito dello smantellamento delle piste di cantiere, sia ripristinato lo strato originario del suolo;
- nella fase di riempimento e di chiusura delle trincee dei cavidotti, nei tratti ricadenti all'interno di terreni agricoli, dovrà essere ripristinata la stratigrafia originaria delle rocce e del suolo e quest'ultimo non dovrà essere compattato;
- sia escluso l'utilizzo di diserbanti chimici ed altri fitofarmaci o sostanze chimiche per il controllo della vegetazione spontanea e della fauna;
- in caso di presenza di alberi di ulivo, le stesse non potranno essere abbattute ma solamente spostate previa acquisizione, prima della cantierizzazione delle opere, dell'apposita autorizzazione da parte del competente Ufficio Provinciale;

• Regione Puglia - Area Politiche Sviluppo Rurale - Servizio Foreste, prot. n. 1563 del 22.02.2010, comunica che l'area di impianto non ricade in una zona sottoposta a vincolo idrogeologico ai sensi del R.D.L. 3267/1923;

• Autorità di Bacino della Puglia, prot. n. 7428 del 28.06.2011, comunica che, in considerazione delle modifiche apportate al layout dell'impianto, i lavori relativi alla costruzione dell'impianto eolico come proposto dalla Società nonché delle relative opere connesse e delle infrastrutture indispensabili alla costruzione ed all'esercizio dello stesso sono compatibili con le previsioni del P.A.I. approvato a condizione che:
  - gli attraversamenti del reticolo idrografico da parte del cavidotto siano realizzati senza compromettere la stabilità delle opere sovrastanti e in modo da non ostacolare eventuali futuri interventi di sistemazione idraulica e/o mitigazione del rischio; inoltre le quote di posa del cavidotto stesso siano valutate sulla base di adeguati studi relativi alla capacità erosiva della piena bicentenaria dei rispettivi impluvi, includendo un franco di almeno 1 m. rispetto alla nuova quota di fondo alveo ricavata da detti studi, e comunque le profondità di posa non siano inferiori a quanto previsto negli elaborati di progetto;
  - nelle aree tutelate ai sensi degli artt. 6 e 10 delle N.T.A. del PAI il riempimento della trincea per la posa del cavidotto venga effettuato con materiali e metodi che conferiscano al riempimento stesso adeguata resistenza all'azione erosiva della piena bicentenaria;
  - lo scavo della trincea per la posa del cavidotto nelle aree tutelate ai sensi del citato art. 15 delle N.T.A. del PAI sia realizzato in modo da prevenire fenomeni di instabilità nei versanti coinvolti;
  - in relazione alla sottostazione di trasformazione e alla cabina di sezionamento CS3 si verificata la stabilità dei versanti coinvolti;
  - siano garantite condizioni adeguate di sicurezza durante la permanenza di cantieri per la realizzazione di attraversamenti di corsi d'acqua con tecniche diverse (comprese quelle con perforazione teleguidata) e/o cantieri definiti mobili, in modo che i lavori si svolgano senza creare, neppure temporaneamente, un significativo aumento del livello di pericolosità;
  - le eventuali opere provvisionali, necessarie all'esecuzione dei lavori, siano compatibili con il libero deflusso delle acque;
  - le operazioni di scavo e rinterro non modifichino il libero deflusso delle acque superficiali e non alterino il regime delle eventuali falde idriche superficiali;
  - durante le fasi di cantiere e durante l'esercizio delle opere si eviti ogni infiltrazione, ristagno o scorrimento d'acqua all'interno degli scavi;
  - per lo stoccaggio dei materiali di cantiere e di risulta, ove lo stesso avvenga in aree perimetrale a pericolosità geomorfologica, si tengano in debito conto le condizioni di stabilità delle aree stesse evitando, a ogni modo, quelle vincolate ai sensi deglia rtt. 6 e 10 delle N.T.A. del PAI;
  - sia garantito il ruscellamento diffuso delle acque ove queste siano intercettate dalle opere previste;

• Arpa Puglia - DAP di Foggia, modulo parere del 21.10.2010, conferma il parere favorevole espresso con precedente modulo parere del 22.02.2010;

• Provincia di Foggia - Servizio Progettazione Manutenzione Gestione - Ufficio Concessioni,

prot. n. 36848 del 12.07.2010, rilascia parere preventivo favorevole a condizione che la Società provveda a presentare regolare istanza per il rilascio della concessione e per la quale sarà richiesto il versamento di un deposito cauzionale a garanzia del ripristino dei luoghi;

- Consorzio per la Bonifica della Capitanata, prot. n. 24354 del 19.11.2010, rilascia parere favorevole a condizione che:
  - siano rispettate in ogni parte le condizioni dettate dal competente Ufficio Coordinamento Strutture tecniche Provinciali BA/FG;
    nel caso si renda necessario in futuro l'ampliamento delle sagome di norma degli alvei interessati dai cavidotti,la Società proprietaria dovrà provvedere a propria cura e spese a rimuovere le installazioni elettriche che dovessero risultare incompatibili con le nuove sago,e di norma, a realizzare le opere provvisionali per garantire la continuità elettrica ai propri impianti ed infine a reinstallare i cavidotti ad avvenuto adeguamento degli alvei, rinunciando a qualsiasi indennizzo sia per tali attività e sia per eventuali perdite di produzione dell'impianto eolico;
  - sia comunicato con congruo anticipo la data di inizio dei lavori di attraversamento degli alvei onde consentire i controlli e la sorveglianza del caso;
- Comune di Deliceto - Ufficio Tecnico e Ambiente, prot. n. 7578 del 13.10.2010, considerato che le opere da eseguire, così come progettate, preservano l'assetto geomorfologico ed idrogeologico preesistente, pertanto conforme agli indirizzi di tutela e alle prescrizioni di base del PUTT/P e non sono in contrasto con lo strumento urbanistico vigente, rilascia parere favorevole;
- Comando in Capo del Dipartimento Militare Marittimo dello Jonio e del Canale d'Otranto, prot. n. 047861 del 19.10.2010, conferma il parere favorevole rilasciato con la nota 036273 del 29.07.2010;
- Comando Militare Esercito "Puglia", prot. n. 17365 del 08.10.2010, rilascia nulla osta con prescrizioni a condizione che la Società provveda alla bonifica dell'area interessata dall'impianto in progetto, comunicando al Comando l'avvenuta effettuazione degli stessi;
- Aeronautica Militare - III Regione Aerea, prot. n. 39755 del 21.07.2010, rilascia parere favorevole alla realizzazione dell'impianto a condizione che siano rispettate le disposizioni impartite dallo Stato Maggiore per ciò che riguarda l segnaletica e la rappresentazione cartografica degli ostacoli alla navigazione aerea;
- ENAC - Ente nazionale per l'Aviazione Civile, prot. n. 11859 del 19.02.2010, rilascia parere favorevole a condizione che:
  - per quanto riguarda la ***segnaletica diurna***, per aerogeneratori di altezza superiore a 100 m. e pale di lunghezza superiore ai 30 m., le stesse siano verniciate con n. 3 bande rosse, bianche e rosse di 6 m l'una di larghezza, in modo da impegnare solamente gli ultimi 18 m delle pale stesse; per pale di dimensione uguale o inferiore a 30 m. la verniciatura si limiterà ad un terzo della lunghezza delle stesse. La manutenzione sarà a cura e spese del proprietario del bene;
  - per quanto riguarda la ***segnalazione notturna,*** le luci dovranno essere posizionate all'estremità delle pale eoliche e collegate ad un apposito interruttore al fine di poter illuminare la stessa solo in corrispondenza del passaggio della pala nella parte più alta della sua rotazione e per un arco di cerchio di 30° circa. La Società potrà proporre una soluzione alternativa parimenti efficace che sarà oggetto di opportuna valutazione. Dovrà essere, inoltre, prevista a cura e spese della Società una procedura manutentiva ed il monitoraggio dell'efficienza della segnaletica con frequenza minima mensile e la sostituzione delle lampade al raggiungimento dell'80% della prevista vita utile. Dovrà essere comunicatala almeno 90 giorni prima e almeno 30giorni prima la data di inizio e di fine lavori alla Direzione Aeroportuale di Bari - Brindisi, all'ENAV e all'Aeronautica Militare C.I.G.A. ai fini della pubblicazione in AIP e per l'attivazione della richiesta procedura manutentiva, trasmettendo anche i dati relativi alle coordinate geografiche sessagesimali nel sistema WGS-84 di ogni aerogeneratore; altezza massima dell'aerogeneratore (torre+raggio pala); quota s.l.m. al top dell'aerogeneratore (altezza massima+quota terreno); eventuale segnaletica ICAO adottata; nonché

la data di effettiva attivazione della segnaletica luminosa notturna per il successivo aggiornamento concernente la documentazione aeronautica. Infine qualora si ritenga opportuno limitare la segnalazione diurna e notturna ad una parte degli aerogeneratori contenendo anche l'impatto ambientale, la Società potrà presentare apposito studio aeronautico che identifichi gli ostacoli più significativi;

- ASL FG - Dipartimento Igiene e Sanità Pubblica, prot. n. 78 del 12.03.2008, rilascia nulla osta igienico sanitario a condizione che:
  - siano rispettate le distanze dalle abitazioni e dalle strade provinciali di circa 300 m. come da regolamento vigente e che nelle immediate vicinanze del campo non vi siano abitazioni costantemente abitate e che la previsione del livello sonoro prodotto dai generatori sia inferiore ai 30 dB, valori inferiori di 60 dB previsti dal DPCM 01.03.1991 e s.m.i.;
  - gli elettrodotti dovranno essere interrati ad una profondità minima di 1 m. e dovrà essere segnalato, con idonee segnalazioni di pericolo, il tracciato della linea interrata;
  - eventuali linee aeree di media ed alta tensione, utilizzate per il conferimento ad Enel dell'elettricità prodotta, dovranno essere eseguite nel rispetto delle distanze di sicurezza dettate dal DPCM 23.04.1992 e s.m.i.;
  - siano rispettati i limiti di inquinamento elettromagnetico previsti dal DM 381/1998 e s.m.i.;
  - siano garantite tutte le misure di sicurezza ed infortunistica per tutelare lo stazionamento ed anche il passaggio nelle vicinanze di persone ed animali;
  - lo smaltimento degli oli esausti e delle batterie tampone, avvenga tramite Ditta autorizzata D.Lgs. 22/1997 e s.m.i.;
  - la realizzazione e la messa in opera dell'impianto in oggetto, siano conformi alle descrizioni progettuali, alle previsioni contenute nella documentazione tecnica presentata e rispettare le linee guida della Regione Puglia (delibera G.R. 131 del 02.03.2004);
- Snam Rete Gas S.p.A., prot. n. 379 del 06.08.2010, conferma il parere favorevole rilasciato con la precedente nota prot. n. 345 del 21.07.2009, a condizione che:
  - l'eventuale rete di terra del cavidotto, costituita da treccia di rame, in corrispondenza degli attraversamenti con i nostri metanodotti dovrà essere realizzata con cavo isolato per una lunghezza di almeno m. 6 per parte dall'asse della condotta;
  - nell'attraversamento la distanza minima misurata in senso verticale fra le superfici non potrà essere inferiore a cm 50;
  - in corrispondenza degli attraversamenti in sovrappasso della condotta con i cavidotti, questi ultimi non dovranno essere posati in tubo portacavo ma con cavi liberi per una lunghezza di almeno 3 metri per parte dell'asse della condotta;
  - in corrispondenza delle intersezioni della viabilità in progetto con il metanodotto, alla presenza del nostro personale Snam Rete Gas del Centro di Foggia, previo picchettamento dell'asse del metanodotto, dovranno essere definite le soluzioni tecnico/economiche adeguate per la messa in protezione della condotta;
  - in corrispondenza dei tratti in parallelismo con i nostri metanodotti, tutte le vostre opere ivi compreso eventuali strade e pozzetti, dovranno essere realizzate fuori dalle fasce asservite;
  - le attività di scavo in prossimità dei metanodotti dovranno essere realizzate a mano in presenza del personale del Centro di Manutenzione di Foggia succitato;
  - si precisa la validità dell'eventuale autorizzazione è subordinata alla verifica, al rispetto delle distanze, dimensioni, caratteristiche costruttive sopracitate;
  - la Società si assume qualsiasi responsabilità per danni che possano derivare al metanodotto, persone e/o cose a causa di eventi dipendenti dai lavori eseguiti dalla stessa Società, ivi compresi quelli che dovessero derivare dall'inosservanza delle prescrizioni sopra riportate;
  - eventuali interventi sulla tubazione e/o sulle opere di proprietà della Snam Rete Gas che dovessero interferire in qualche modo con le opere insistenti ed ubicate all'interno della fascia asservita di 19,50 m, saranno eseguiti senza richiedere alcuna preventiva autorizzazione ed i relativi ripristini delle opere o manufatti eventualmente denunciati dovranno essere effettuati a cura e spese della Società;

- nel corso dei lavori eseguiti dalla società Delsis S.r.l. nessun transito con mezzi pesanti, deposito di materiali e/o interventi di qualsiasi genere (ivi compreso l'utilizzo di trivelle, battipalo o attrezzature simili) potranno essere effettuati entro la fascia asservita di 19,50 m. coassiali alla condotta in esercizio; a tal proposito dovranno essere definite e verbalizzate le "procedure di esecuzione dei lavori tra il centro Snam Rete Gas e la società Delsis S.r.l. competenti e responsabili in materia";

• Acquedotto Pugliese S.p.A., prot. n. 127779 del 15.10.2010, comunica che l'impianto eolico in progetto non è interessato da Opere gestite dall'Ente;

• Terna S.p.A., prot. n. TE/P20100014210 del 19.10.2010, conferma il nulla osta rilasciato con la precedente nota prot. n. TE/P201000002099 del 22.02.2010.

Successivamente è emerso che:

- la società Delsis S.r.l. con nota del 04.07.2011 (acquisita al prot. n. 8650 del 05.07.2011) chiedeva, la conclusione del procedimento avendo ottenuto tutti i pareri da parte degli Enti coinvolti nel procedimento per il rilascio dell'A.U. ex art. 387/2003;
- La Regione Puglia - Servizio Energia Reti e Infrastrutture materiali per lo Sviluppo - Ufficio Energia e Reti Energetiche con nota prot. n. 14230 del 29.11.2011 comunicava la conclusione positiva del procedimento per il rilascio dell'autorizzazione alla costruzione dell'impianto di produzione di energia elettrica da fonte eolica della potenza elettrica pari a 30 MW, costituito da 15 aerogeneratori della potenza elettrica uninominale pari a 2 MW, sito nel comune di Deliceto (FG)località "Ciarluzzi, Risega, Piana di Castro, Catenaccio";
- La Regione Puglia - Servizio Energia Reti e Infrastrutture materiali per lo Sviluppo - Ufficio Energia e Reti Energetiche con nota prot. n.14572 del 05.12.2011 comunicava "Avviso di avvio del procedimento di approvazione del progetto definitivo alle ditte proprietarie dei terreni interessati ai fini della dichiarazione di pubblica utilità";
- in merito alla succitata procedura di avviso di avvio del procedimento di approvazione del progetto definitivo ai fini della dichiarazione di pubblica utilità, l'Ufficio Energia ha provveduto a trasmettere al comune di Deliceto n. 2 comunicazioni di "Avviso di avvio del procedimento di approvazione del progetto definitivo alle ditte proprietarie dei terreni interessati ai fini della dichiarazione di pubblica utilità" per irreperibilità della ditta proprietaria per le quali non sono pervenute osservazioni; e n. 1 opposizione, acquisita al prot. 1152 n. 09.02.2012 e basata su argomentazioni di natura essenzialmente economica, pervenuta oltre i termini previsti dal D.P.R. 327/2001 per la presentazione di osservazioni, inoltrata comunque alla società Delsis S.r.l. con nota prot. n. 1399 del 14.02.2012;
- la Regione Puglia - Area Politiche per la riqualificazione, la tutela e la sicurezza ambientale e per l'attuazione delle opere pubbliche - Servizio Lavori Pubblici - Ufficio Espropri, con nota prot. n. 6773 del 03/02/2012 comunicava che a seguito dell'intervenuta declaratoria di illegittimità costituzionale dell'art. 40 cc. 2 e 3 del D.Lgs. 327/2001 non risultava più ammissibile il ricorso generalizzato al V.A.M. per la determinazione dell'indennita per il Piano Particellare di espropri e/o asservimenti richiedendo l'adeguamento della citata documentazione;
- la società Delsis S.r.l. con nota del 02/01/2013 (acquisita al prot. n. 172 del 08/01/2013) comunicava l'avvenuto trasmissione il giorno 28/12/2012, presso l'Ufficio Espropri della Regione Puglia, del piano particellare aggiornato alle richieste fatte dallo stesso Ufficio con la sopracitata nota prot. n. 6773 del 03.02.2012;
- la Regione Puglia - Servizio Energia, Reti e Infrastrutture materiali per lo sviluppo con nota, prot. n. 2390 del 15/03/2012, chiedeva al competente Servizio Ecologia un parere espresso in merito alla validità temporale della Determinazione Dirigenziale n. 601/2006 di esclusione da V.I.A., emessa nel periodo di vigenza della L.R. 11/2001, che prevede per le verifiche di assoggettabilità a V.I.A. una durata di 3 anni, entro i quali dare inizio ai lavori avendo rilevato che la società Delsis S.r.l. aveva chiesto proroga della stessa con tre successive note rispettivamente in data 15.12.2009, 21.07.2010 e in ultimo con la nota del 14.02.2012;
- la Regione Puglia - Area Politiche per la riqualificazione, la tutela e la sicurezza ambientale e per

l'attuazione delle opere pubbliche - Servizio Ecologia, con nota prot. n. 4131 del 22.05.2012 (acquisita al prot. n. 4912 del 22.05.2012) comunicava di aver rilevato delle modifiche al progetto originariamente escluso dalla procedura di V.I.A. con D.D. 601/2006, peraltro già correttamente segnalate dall'Ufficio Energia e Reti Energetiche con la nota prot. n. 14344 del 07.10.2010 di convocazione della Conferenza di Servizi per il giorno 21.10.2010 e nuovamente con la nota prot. n. 12430 del 29.11.2011 di conclusione del procedimento; lamentando il mancato avvio, da parte della società Delsis S.r.l., della procedura secondo la norma vigente in materia di compatibilità ambientale finalizzato all'espressione di un nuovo parere relativo alla succitata variante progettuale in riduzione;

- la Società con nota del 31.05.2012 (acquisita al prot. n. 6009 del 21.06.2012) trasmetteva "Comunicazione di inizio lavori relativa all'impianto di produzione di energia elettrica da fonte rinnovabile eolica, in agro di Deliceto località "Ciarluzzi, Risega, Piana di Castro, Catenaccio" per intervenuta formazione dell'Autorizzazione Unica per silenzio assenso";
- la Regione Puglia - Servizio Energia Reti e Infrastrutture materiali per lo Sviluppo con nota prot. n. 6130 del 22.06.2012, inoltrava la sopra citata nota della Società attestante la formazione dell'Autorizzazione Unica per silenzio assenso all'attenzione del Servizio Ecologia della Regione Puglia nonché al Comune di Deliceto e al Presidente della Giunta Regionale facendo rilevare che l'atto conclusivo del procedimento di Autorizzazione Unica ex art. 12 D.Lgs. 387/2003 è una Determinazione Dirigenziale del Servizio Energia, Reti e Infrastrutture materiali per lo Sviluppo che impone una serie di obblighi e prescrizioni, inerenti sia l'esecuzione dei lavori che impegni di tipo economico, e che non è permessa dalla legge alcuna ipotesi di formazione tacita di un simile titolo abilitativo;
- pertanto, in merito a quanto sopra riportato, l'esecuzione dei lavori nei termini rappresentati dalla succitata Società si configurerebbe quale attività abusiva ed illecita per la quale il Servizio Energia Reti e Infrastrutture materiali per lo Sviluppo ha invitato il comune di Deliceto a svolgere i compiti di vigilanza, repressione e sanzione affidatigli dal T.U. D.P.R. 380/2001;
- la Regione Puglia - Area Politiche per la riqualificazione, la tutela e la sicurezza ambientale e per l'attuazione delle opere pubbliche - Servizio Ecologia, con nota prot. n. 6485 del 07.08.2012 comunicava che la società Delsis S.r.l. aveva provveduto all'inoltro della richiesta di proroga della D.D. 601/2006 entro i termini previsti, ma che non risulta comunque sufficiente quanto dichiarato dalla stessa con la nota di deposito del progetto rimodulato del 21.07.2010, pertanto al fine di consentire il rilascio di quanto richiesto dalla Società chiedeva la trasmissione di una perizia giurata firmata da un tecnico abilitato, attestante l'immutatezza del quadro programmatico degli strumenti di pianificazione di riferimento e l'insussistenza di ragioni sopravvenute che rendessero il progetto significativamente impattante;
- la società Delsis S.r.l. con nota del 04.10.2012 (acquisita al prot. n. 9553 del 11.10.2012) trasmetteva perizia giurata quale risposta alle richieste che il Servizio Ecologia della Regione Puglia aveva fatto con la nota succitata;
- la Regione Puglia - Area Politiche per la riqualificazione, la tutela e la sicurezza ambientale e per l'attuazione delle opere pubbliche - Servizio Ecologia, con nota prot. n. 9570 del 14.11.2012 invitava il comune di Deliceto a voler effettuare un sopralluogo nelle località interessate dal progettato impianto al fine di svolgere i dovuti controlli ai sensi del D.P.R. 380/2011;
- la Società con nota del 29.11.2012 (acquisita al prot. n. 11348 del 04.12.2012), in risposta alle succitate note del Servizio Ecologia della Regione Puglia, comunicava di non aver mai dato effettivamente inizio ai lavori per la costruzione dell'impianto in progetto, differentemente da quanto comunicato con la precedente nota del 31.05.2012;
- la Regione Puglia - Area Politiche per la riqualificazione, la tutela e la sicurezza ambientale e per l'attuazione delle opere pubbliche - Servizio Ecologia, con Determinazione Dirigenziale n. 289 del 04.12.2012, pubblicata sul B.U.R.P. n. 5 del 10/01/2013, ha accolto la richiesta di proroga dell'efficacia del provvedimento di esclusione da V.I.A. presentata dalla Società Delsis S.r.l. e ha ritenuto di poter procedere al rilascio della stessa.

Rilevato altresì che:

- la società Delsis S.r.l. otteneva, ai sensi della L.R. 11/2001, determinazione del dirigente del Servizio Ecologia n. 601/2006 di esclusione dalla procedura di V.I.A.;
- la Regione Puglia - Area Politiche per la riqualificazione, la tutela e la sicurezza ambientale e per l'attuazione delle opere pubbliche - Servizio Ecologia, con Determinazione Dirigenziale n. 289 del 04.12.2012, pubblicata sul B.U.R.P. n. 5 del 10/01/2013, ha accolto la richiesta di proroga dell'efficacia del provvedimento di esclusione da V.I.A. presentata dalla Società Delsis S.r.l. e ha ritenuto di poter procedere al rilascio della stessa;
- il progetto per cui il Servizio Ecologia della Regione Puglia rilasciava determina di proroga dell'efficacia, per quanto riguarda la localizzazione degli aerogeneratori, è quello antecedente le modifiche che la Società ha apportato al fine di dare seguito alle prescrizioni dettate, nell'ambito del procedimento, dalla Soprintendenza per i Beni Architettonici e Paesaggisti per le Province di Bari, Barletta - Andria - Trani e Foggia e dell'Autorità di Bacino della Puglia e per le quali modifiche il Servizio Energia e Reti Energetiche aveva proceduto alla convocazione di una nuova riunione della Conferenza di Servizi il giorno 21.10.2010. Conseguentemente la Società, con nota del 07/01/2013 (acquisita al prot. n. 136 del 07/01/2013), provvedeva al deposito del progetto definitivo rimodulato costituito da 13 aerogeneratori per una potenza complessiva pari a 26 MW;
- in merito all'unica opposizione pervenuta relativamente la procedura di "*Avviso di avvio del procedimento di approvazione del progetto definitivo alle ditte proprietarie dei terreni interessati ai fini della dichiarazione di pubblica utilità*" la società Delsis S.r.l. con nota del 27/12/2012 (acquisita al prot. n. 231 del 09/01/2013) trasmetteva proprie controdeduzioni alla succitata opposizione;
- a seguito di verifica con il Piano di Tutela delle Acque, approvato dal Consiglio Regionale della Puglia con Delibera n. 230 del 20.10.2009, è risultato che l'intervento in oggetto non risulta interessare Zone di Protezione Speciale Idrogeologica di "Tipo A" né di "Tipo B1 e B2";
- l'istanza in oggetto rientra nell'ambito di applicazione dell'art. 5 del R.R. n. 24 del 30.12.2010 così come modificata dalla delibera di G.R. n. 2512 del 27.11.2012;
- in merito all'applicazione della D.G.R. 3029/2010, considerato che successivamente alla riunione della Conferenza di Servizi del 7 ottobre 2010 non si è resa necessaria la convocazione di nessuna ulteriore seduta della stessa, non si ritiene necessario il trasferimento del progetto sul portale telematico www.sistema.puglia.it richiesto dall'art. 2.1 della suddetta D.G.R. 3029/2010; si prescrive, tuttavia, alla Società di fornire all'Ufficio Energia e Reti Energetiche gli strati informativi identificativi di cui al punto 4.1.1 delle Istruzioni Tecniche allegate alla D.D. n. 1 del 03.01.2011 entro 60 giorni dal rilascio dell'Autorizzazione Unica;
- per quanto innanzi esposto, essendo trascorsi i 180 giorni previsti dal D. Lgs. 387/03, l'art. 14 ter comma 7 della L. 241/1990 dispone che "*si considera acquisito l'assenso dell'amministrazione, ivi comprese quelle preposte alla tutela della salute e della pubblica incolumità, alla tutela paesaggistico - territoriale e alla tutela ambientale. Esclusi i provvedimenti in materia di VIA, VAS e AIA, il cui rappresentante non abbia espresso definitivamente la volontà dell'amministrazione*", ed in ogni caso, alla luce dei pareri espressi dagli Enti coinvolti nella Conferenza di servizi, con nota prot. n. 8512 del 13 settembre 2012 il Servizio Energia, Reti e Infrastrutture materiali per lo sviluppo ha comunicato agli Enti la chiusura della Conferenza;
- la Regione Puglia - Servizio Energia, Reti e Infrastrutture materiali per lo sviluppo, con nota prot. n. 11676 del 12.12.2012 inviata mediante PEC, invitava la società Delsis S.r.l. alla sottoscrizione dell'Atto Unilaterale d'Obbligo ai sensi dell'art. 4.1 della D.G.R. 3029/2010.

Considerato che:

- sono decorsi i termini stabiliti dal D.P.R. 327/2001 e s.m.i. per l'invio di osservazioni in merito all'avviso di avvio della procedura di approvazione del progetto definitivo ai fini della dichiarazione di pubblica utilità;
- la società Delsis S.r.l. con nota del 27.12.2012 (acquisita al prot. n. 231 del 09/01/2013) trasmetteva comunque proprie controdeduzioni all'opposizione pervenuta oltre il sopracitato previsto termine; con cui chiariva le mutate condizioni progettuali che non renderebbero necessario l'espro-

prio del terreno oggetto di opposizione ma esclusivamente una occupazione temporanea;
- in merito alla sopracitata occupazione temporanea del terreno oggetto di opposizione all'avviso di "Avvio del procedimento di approvazione del progetto definitivo alle ditte proprietarie dei terreni interessati ai fini della dichiarazione di pubblica utilità" si prescrive alla Società l'obbligo al ripristino del terreno a conclusione delle fasi di costruzione dell'impianto in oggetto e prima della sua entrata in esercizio al fine di renderlo disponibile all'uso legittimo del proprietario;
- la società Delsis S.r.l con nota del 02/01/2013 (acquisita al prot. n. 172 del 08/01/2013) trasmetteva copia del certificato camerale con dicitura antimafia ai sensi dell'art. 16 della L.R. 25 del 25.09.2012 ovvero D.Lgs. n. 159 del 06.09.2011;
- la Regione Puglia - Area Politiche per la riqualificazione, la tutela e la sicurezza ambientale e per l'attuazione delle opere pubbliche - Servizio Ecologia provvederà alla notifica della Determinazione Dirigenziale n. 289 del 04/12/2012 di proroga dell'efficacia della validità della D.D. 601 del 19/12/2006 di esclusione da V.I.A. alla società Delsis S.r.l., la quale dovrà attenersi strettamente al rispetto dei contenuti e termini ivi riportati; nonché dei termini di validità ed efficacia del parere ambientale stabiliti dalla L.R. 1/2001 e s.m.i.. A tale proposito considerata la durata del suddetto procedimento di proroga e l'indeterminatezza della D.D. 289/2012 in merito ai termini di validità, si prescrive alla società Delsis S.r.l. di acquisire in fase esecutiva, e comunque entro i termini di 180 giorni dal rilascio della presente autorizzazione, nulla osta della competente Autorità Ambientale Regionale alla realizzazione dell'impianto;
- ai sensi dell'art. 12 comma 3 del D.Lgs. 387/2003 nel procedimento per il rilascio dell'Autorizzazione Unica sono ricomprese anche le opere di connessione alla rete e le infrastrutture necessarie all'esercizio dell'impianto;
- ai sensi dei comma 6, 6 bis e 7 dell'art. 14 ter della Legge 241/90 e s.m.i., all'esito dei lavori della conferenza di servizi, in relazione ai pareri rilasciati dagli Enti e delle prescrizioni formulate dagli stessi, valutate le specifiche risultanze e tenendo conto delle posizioni prevalenti espresse, è possibile adottare la determinazione di conclusione del procedimento con l'Autorizzazione Unica per la costruzione ed esercizio di:
- un impianto di produzione di energia elettrica da fonte eolica costituito da 13 aerogeneratori della potenza elettrica di 26 MW, ubicato nel Comune di Deliceto (FG) - località "*Ciarluzzi, Risega, Piana di Castro, Catenaccio*" posizionate secondo le seguenti coordinate geografiche (Gauss - Boaga WGS 84), espresse in tabella:

AEROGENERATORE N.	COORDINATE GAUSS BOAGA	
	X	**Y**
SE1	2558101	4567204
SE2	2558775	4567350
SE3	2558166	4566861
SE9	2558077	4568217
SE10	2557595	4568487
SE11	2557465	4567864
SE12	2557170	4567669
SE13	2556773	4567360
SE14	2558597	4568282
SE15	2558658	4567874
SE16	2558969	4567041
SE19	2558809	4566036
SE20	2559057	4565770

- delle opere connesse costituite da:
  - costruzione di una linea elettrica interrata MT a 20 kV per il collegamento interno dell'impianto eolico e con le relative cabine di smistamento;
  - costruzione di una Sotto Stazione Elettrica di smistamento 20/150 kV, connessa con la sezione a 150 kV della futura Stazione Elettrica a 380 kV Deliceto che sarà collegata in entra - esce sulla linea 380 kV "Foggia - Candela" (autorizzata con Determinazione Dirigenziale n. 1367 del 12.12.2008 volturata in favore di Terna con Determinazione n. 193 del 01.04.2009);

- in data 19.12.2012 sono stati sottoscritti tra la Regione Puglia e la Società Delsis S.r.l. l'Atto unilaterale d'obbligo ai sensi della Delibera di G.R. n. 3029 del 28.12.2010;
- l'Ufficiale Rogante del Servizio Contratti Appalti, in data 20.12.2012 ha provveduto alla registrazione dell'Atto Unilaterale d'Obbligo al repertorio n. 14491;
- La Società ha depositato, con nota del 07.01.2013 (acquisita al protocollo con n. 136 del 07/01/2013), n. 3 copie del progetto definitivo corredato da una dichiarazione sostitutiva, ai sensi del D.P.R. n. 445/2000, per mezzo della quale il progettista ed il legale rappresentante della Società attestano che il progetto di che trattasi è conforme a tutte le risultanze del procedimento autorizzativo ed è adeguato a tutte le prescrizioni sollevate dagli Enti che hanno partecipato al procedimento stesso e con la quale si impegnano a rispettare tutte le prescrizioni di natura esecutiva formulate dai suddetti Enti;
- Il progetto definitivo fa parte integrante del presente atto ed è vidimato in triplice copia dall'Ufficio Energia e Reti Energetiche;
- come risulta dalla relazione istruttoria rep. n. 4 dell'11 gennaio 2013 a firma di _____ agli atti del Servizio, il procedimento si è svolto in conformità alle norme vigenti.

Sulla base di quanto riportato in narrativa si ritiene di adottare, ai sensi del comma 6 bis dell'art. 14 ter della Legge 241/90 e s.m.i, la determinazione di conclusione del procedimento con l'Autorizzazione Unica, di cui al comma 3 dell'art. 12 del D.Lgs. 387 del 29.12.2003 e della D.G.R. n. 35 del 23.01.2007 e D.G.R. 3029 del 28.12.2010, per la realizzazione ed esercizio di un impianto di produzione di energia elettrica da fonte eolica di potenza totale pari a 26 MW costituito da n. 13 aerogeneratori, come innanzi descritto, ed ubicato nel Comune di Deliceto (FG), località "*Ciarluzzi, Risega, Piana di Castro, Catenaccio*"; nonché di una nuova Sottostazione Elettrica di smistamento 20/150 kV connessa con la sezione a 150 kV della futura Stazione Elettrica a 380 kV Deliceto che sarà collegata in entra - esce sulla linea 380 kV "Foggia - Candela" (*autorizzata con Determinazione Dirigenziale n. 1367 del 12.12.2008 volturata in favore di Terna con Determinazione n. 193 del 01.04.2009*).

Ai sensi dell'art. 5 del **Decreto del Ministero dell'Ambiente e della tutela del territorio e del mare 10 agosto 2012, n. 161** recante "Regolamento recante la disciplina dell'utilizzazione delle terre e rocce da scavo", entrato in vigore il 6 ottobre 2012, la Società Energie per il Futuro 2 S.r.l. deve presentare all'Autorità competente al rilascio dell'Autorizzazione Unica, **almeno 90 giorni prima dell'inizio dei lavori** per la realizzazione dell'opera, il Piano di Utilizzo in conformità all'Allegato 5 dello stesso D.M. n.161/2012, nonché il piano di gestione dei rifiuti

L'adozione del provvedimento di Autorizzazione Unica è effettuato sotto riserva espressa di revoca ove, all'atto delle eventuali verifiche, venissero a mancare uno o più presupposti di cui ai punti precedenti o alle dichiarazioni rese in atti, in quanto non veritiere.

ADEMPIMENTI CONTABILI DI CUI ALLA L.R. 28/01 E SUCCESSIVE MODIFICHE ED INTEGRAZIONI:

Il presente provvedimento non comporta adempimento contabile atteso che trattasi di procedura autorizzativa riveniente dall'Art. 12 del Decreto Legislativo n. 387/2003.

IL DIRIGENTE DEL SERVIZIO

Vista la Legge 7 agosto 1990 n. 241;

Viste le linee guida pubblicato sulla G.U. n. 1/2003;

Vista la Direttiva 2001/77/CE;

Visto il Decreto Legislativo 387 del 29 dicembre 2003, art. 12;

Visto la Legge n. 481 del 14.11.1995;

Vista la Delibera di Giunta Regionale n. 1747 del 30 novembre 2005.

Vista la Delibera di Giunta Regionale n. 35 del 23.01.2007;

Vista la Legge Regionale n. 31 del 21 ottobre 2008;

Vista la deliberazione di G.R. n.3261 in data 28.7.98 con la quale sono state impartite direttive in ordine all'adozione degli atti di gestione da parte dei Dirigenti regionali, in attuazione del Decreto Legislativo 3.2.1993 n.29 e successive modificazioni e integrazioni e della Legge regionale n.7/97;

Vista la Legge Regionale n. 13 del 18.10.2010;

Vista la Delibera di Giunta Regionale n. 3029 del 30.12.2010;

Vista la Legge Regionale n. 25 del 24.09.2012;

Visto l'Atto Unilaterale d'Obbligo sottoscritto in data 19.12.2012 tra la Regione Puglia e la Società Delsis S.r.l.;

DETERMINA

Art. 1)

Di prendere atto di quanto riportato nelle premesse, che costituiscono parte integrante e sostanziale della presente determinazione.

Art. 2)

Ai sensi del comma 6 bis dell'art. 14 ter della Legge 241/90 e s.m.i., è adottata la determinazione di conclusione del procedimento con il rilascio alla Società Delsis S.r.l con sede legale in Foggia (FG), Via Mario Forcella, 10 - P.IVA e C.F. 03543760718- dell'Autorizzazione Unica, di cui ai comma 3 dell'art. 12 del D.Lgs. 387 del 29.12.2003, della D.G.R. n. 35 del 23.01.2007, della D.G.R. 3029 del 28.12.2010 e della L.R. n. 25 del 25.09.2012, per la costruzione ed esercizio di:

- un impianto di produzione di energia elettrica da fonte eolica costituito da 13 aerogeneratori della potenza elettrica di 26 MW, ubicato nel Comune di Deliceto (FG) - località "*Ciarluzzi, Risega, Piana di Castro, Catenaccio*" posizionate secondo le seguenti coordinate geografiche (Gauss - Boaga WGS 84), espresse in tabella:

AEROGENERATORE N.	COORDINATE GAUSS BOAGA	
	X	**Y**
SE1	2558101	4567204
SE2	2558775	4567350
SE3	2558166	4566861
SE9	2558077	4568217
SE10	2557595	4568487
SE11	2557465	4567864
SE12	2557170	4567669
SE13	2556773	4567360
SE14	2558597	4568282
SE15	2558658	4567874
SE16	2558969	4567041
SE19	2558809	4566036
SE20	2559057	4565770

e delle opere connesse costituite da:

- costruzione di una linea elettrica interrata MT a 20 kV per il collegamento interno dell'impianto eolico e con le relative cabine di smistamento;
- costruzione di una Sotto Stazione Elettrica di smistamento 20/150 kV, connessa con la sezione a 150 kV della futura Stazione Elettrica a 380 kV Deliceto che sarà collegata in entra - esce sulla linea 380 kV "Foggia - Candela" (*autorizzata con Determinazione Dirigenziale n. 1367 del 12.12.2008 volturata in favore di Terna con Determinazione n. 193 del 01.04.2009*).

Art. 3)

La presente autorizzazione unica, rilasciata a seguito di un procedimento unico svolto nel rispetto dei principi di semplificazione e con le modalità stabilite dalla legge 241/90, costituisce titolo a costruire ed esercire l'impianto in conformità al progetto approvato, ai sensi e per gli effetti di cui all'art. 12, comma 3, del D.Lgs. 29/12/2003 n. 387 e, ai sensi dell'art. 14 ter, comma 6 bis della legge 241/90 e successive modifiche ed integrazioni, sostituisce, a tutti gli effetti, ogni autorizzazione, concessione, nulla osta o atto di assenso comunque denominato di competenza delle amministrazioni partecipanti, o comunque invitate a partecipare ma risultate assenti, alla predetta conferenza.

Art. 4)

La Società Delsis S.r.l. nella fase di realizzazione dell'impianto di produzione di energia elettrica da fonte eolica di cui al presente provvedimento e nella fase di esercizio del medesimo impianto dovrà assicurare il puntuale rispetto delle prescrizioni formulate dagli Enti intervenuti alla conferenza di servizi, all'uopo interfacciandosi con i medesimi Enti nonché di quanto previsto dall'art. 1 comma 3 della L.R. 18 ottobre 2010 n. 13 che così recita "*Per gli interventi di manutenzione degli impianti eolici e fotovoltaici, esistenti e di nuova installazione, è vietato l'uso di erbicidi o veleni finalizzati alla distruzione di piante erbacee dei luoghi interessati*".

Art. 5)

La presente Autorizzazione Unica avrà:
- durata di anni venti, per le opere a carico della Società, a partire dalla data di inizio dei lavori;
- durata illimitata, per le opere a carico della Società distributrice dell'energia.

Art. 6)

Di dichiarare di pubblica utilità l'impianto eolico, nonché le opere connesse e le infrastrutture indispensabili alla costruzione e all'esercizio dello stesso, ai sensi dei commi 3 e 4 dell'art. 1 della L. 10 del 09.01.1991 e del comma 1 dell'art. 12 del Decreto Legislativo 29 Dicembre 2003 n. 387, autorizzate con la presente determinazione.

Art. 7)

La Società, ai sensi del comma 2, dell'art. 4 della L.R. n. 31/2008, come modificato dal comma 19 dell'art. 5 della L.R. 25/2012, entro centottanta giorni dalla presentazione della Comunicazione di Inizio Lavori deve depositare presso la Regione Puglia - Area Politiche per lo Sviluppo Economico, il Lavoro e l'Innovazione:

a. dichiarazione congiunta del proponente e dell'appaltatore resa ai sensi di quanto disposto dagli articoli 46 e 47 del d.p.r. 445/2000 che attesti l'avvenuta sottoscrizione del contratto di appalto per la costruzione dell'impianto autorizzato che contiene la previsione di inizio e fine lavori nei termini di cui al comma 5 dell'art. 4 della L.R. 31/2008 come modificato dall'art. 5 comma 18 e 20 della L.R. 25/2012, ovvero dichiarazione del proponente che attesti la diretta esecuzione dei lavori;
b. dichiarazione congiunta del proponente e del fornitore resa ai sensi di quanto disposto dagli articoli 46 e 47 del d.p.r. 445/2000 che attesti l'esistenza del contratto di fornitura relativo alle componenti tecnologiche essenziali dell'impianto;
c. fideiussione a prima richiesta rilasciata a garanzia della realizzazione dell'impianto, entro i termini stabiliti dalla presente determinazione, di importo non inferiore a euro 50,00 per ogni kW di potenza elettrica rilasciata a favore della Regione Puglia, come disposto con delibera di G.R. n. 3029/2010;
d. fideiussione a prima richiesta rilasciata a garanzia del ripristino dello stato dei luoghi a fine esercizio dell'impianto, di importo non inferiore a euro 50,00 per ogni kW di potenza elettrica rilasciata a favore del Comune, come disposto con delibera di G.R. n. 3029/2010 e aggiornabile secondo le modalità stabilite dal punto 2.2 della medesima delibera di G.R..

Il mancato deposito nel termine perentorio dei 180 giorni sopra indicato, della documentazione di cui alle lettere a), b), c) e d) **determina la decadenza di diritto dall'autorizzazione**, l'obbligo del soggetto autorizzato al ripristino dell'originario stato dei luoghi.

Le fideiussioni da presentare a favore della Regione e del Comune devono avere le caratteristiche di cui al paragrafo 13.1 lettera j delle Linee Guida Nazionali approvate con D.M. 10.09.2010 e contenere le seguenti clausole contrattuali:
- espressamente la rinuncia al beneficio della preventiva escussione del debitore principale, la rinuncia all'eccezione di cui all'art. 1957, comma 2 del Codice Civile, nonché l'operatività delle fidejussioni stesse entro 15 giorni a semplice richiesta scritta della Regione Puglia - Assessorato allo Sviluppo Economico, Settore Industria ed Energia, o del Comune, senza specifico obbligo di motivazione;
- la validità della garanzia sino allo svincolo da parte dell'Ente garantito e il suo svincolo solo su autorizzazione scritta del medesimo soggetto beneficiario;
- la rinuncia ad avvalersi del termine di cui al primo comma dell'art. 1957 del Codice Civile;
- la specificazione che il mancato pagamento del premio e dei supplementi di premio non potrà essere opposta in nessun caso all'Ente garantito.

Art. 8)

Il termine di inizio dei lavori è di mesi sei dal rilascio dell'Autorizzazione; quello per il completamento dell'impianto è di mesi trenta dall'inizio dei lavori; entrambi i suddetti termini sono prorogabili su istanza motivata presentata dall'interessato almeno quindici giorni prima della scadenza. Sono fatti salvi eventuali aggiornamenti, rinnovi o proroghe relative a provvedimenti settoriali recepiti nel provvedimento di A.U..

Le proroghe complessivamente accordate non possono eccedere i ventiquattro mesi.

Il collaudo, redatto da ingegnere abilitato iscritto all'ordine da almeno dieci anni, deve essere effettuato entro sei mesi dal completamento dell'impianto e deve attestare la regolare esecuzione delle opere previste e la loro conformità al progetto definitivo redatto ai sensi del D.P.R. 5.10.2010 n. 207.

I seguenti casi possono determinare la revoca dell'Autorizzazione Unica, l'obbligo di ripristino dell'originario stato dei luoghi e il diritto della Regione ad escutere la fidejussione rilasciata a garanzia della realizzazione dell'impianto entro i termini stabiliti:

- mancato rispetto del termine di inizio lavori;
- mancato rispetto del termine di realizzazione dell'impianto, fatti salvi i casi di cui all'art. 5, comma 21 della Legge Regionale n. 25 del 25/09/2012;
- mancato rispetto del termine di effettuazione dell'atto di collaudo;
- mancato rispetto di termini e prescrizioni sancite dall'Atto di Impegno e dalla Convenzione sottoscritti.

Il mancato rispetto delle modalità con cui eseguire le eventuali misure compensative, previa diffida ad adempiere, determina la decadenza dell'Autorizzazione Unica.

Art. 9)

La vigilanza sull'esecuzione dei lavori di realizzazione degli impianti alimentati da fonti di energia rinnovabile compete al Comune, ai sensi dell'art. 27 (Vigilanza sull'attività urbanistico - edilizia - L. n. 47/1998, art. 4; D.Lgs. n. 267/2000, artt. 107 e 109) del D.P.R. 380/2001 per assicurarne la rispondenza alla normativa edilizia e urbanistica applicabile alle modalità esecutive fissate nei titoli abilitativi.

L'accertamento di irregolarità edilizie o urbanistiche comporta l'adozione, da parte del Comune, dei provvedimenti di cui ai capi I (Vigilanza sull'attività urbanistico - edilizia e responsabilità) e II (Sanzioni) del titolo IV della parte I (Attività Edilizia) del D.P.R. 380/2001, fatta salva l'applicazione, da parte delle autorità competenti, delle eventuali ulteriori sanzioni previste dalle leggi di settore.

Il Comune ha competenza per il controllo, il monitoraggio e la verifica della regolare e conforme esecuzione delle opere a quanto autorizzato con il presente provvedimento.

Per le medesime finalità la Società, contestualmente all'inizio lavori, deve, a pena di revoca dell'Autorizzazione Unica, previa diffida ad adempiere, depositare presso il Comune, il progetto definitivo, redatto ai sensi del D.P.R. 207/2010 e vidimato dall'Ufficio Energia e Reti Energetiche.

La Regione Puglia Servizio Energia, Reti e Infrastrutture materiali per lo sviluppo si riserva ogni successivo ulteriore accertamento.

Art. 10)

La Società e gli eventuali affidatari delle opere da eseguire sono obbligati:

- a ripristinare i luoghi affinché risultino disponibili per le attività previste per essi all'atto della dismissione dell'impianto (ai sensi del comma 4 dell'art. 12 del D.Lgs. 387/2003, D.M. 10/09/2012 paragrafo 13.1 lettera j), ovvero ai sensi dell'art. 5 comma 13 della Legge Regionale n. 25/2012). Le modalità di rimessa in pristino dello stato dei luoghi sono subordinate, inoltre, anche al corretto recepimento delle prescrizioni dettate in merito dagli Enti il cui parere, rilasciato in Conferenza di Servizi, è parte integrante della presente determinazione di autorizzazione;
- a tenere sgombre da qualsiasi residuo le aree del parco eolico non direttamente occupate dalle strutture e rese disponibili per le eventuali compatibili attività agricole; a ripristinare, a lavori ultimati, le strade e le aree di cantiere di supporto alla realizzazione del parco eolico;
- a depositare presso la struttura tecnica periferica territorialmente competente, prima dell'inizio dei lavori, i calcoli statici delle opere in cemento armato;

- ad effettuare a propria cura e spese la comunicazione dell'avvenuto rilascio dell'Autorizzazione Unica su un quotidiano a diffusione locale e in uno a diffusione nazionale, entro il termine di inizio lavori. L'adempimento dovrà essere documentato dalla Società in sede di deposito della documentazione di cui all'art. 4, comma 2, della L.R. 31/2008 come modificato dall'art. 5, comma 18, della L.R. 25/2012;
- a rispettare in fase di realizzazione tutte le norme vigenti in materia di sicurezza, regolarità contributiva dei dipendenti e di attività urbanistico - edilizia (D.Lgs. n. 387/03, D.P.R. n. 380/2001, D.Lgs. n. 81/08, ecc.);
- a consentire accessi e verifiche, anche di natura amministrativa, al personale incaricato da parte della Regione Puglia e a fornire eventuali informazioni, anche ai fini statistici, per le verifiche degli impegni assunti in fase di realizzazione di cui al paragrafo 4 della D.G.R. n. 3029 del 28/12/2010;
- a nominare uno o più direttori dei lavori. La Direzione dei lavori sarà responsabile della conformità delle opere realizzate al progetto approvato, nonché la esecuzione delle stesse opere in conformità alle norme vigenti in materia. La nomina del direttore dei lavori e la relativa accettazione dovrà essere trasmessa da parte della Ditta a tutti gli Enti invitati alla Conferenza di Servizi, unitamente alla comunicazione di inizio dei lavori di cui all'Atto Unilaterale d'Obbligo;
- a fornire alla Regione e al Comune interessato, con cadenza annuale, le informazioni e le notizie di cui al paragrafo 2.3.6 della D.G.R. n. 35 del 06/02/2007.

La Società è obbligata, altresì, a comunicare tempestivamente le informazioni di cui all'art. 16, comma 2 della L.R. 25/2012 e quindi:

- eventuali successioni - a titolo oneroso o gratuito - nel titolo autorizzativo e comunque nell'esercizio dell'impianto, depositando documentazione relativa alla composizione personale, ai soggetti che svolgono funzioni di amministrazione, direzione e controllo e al capitale sociale del subentrante, con l'espresso impegno da parte dell'impresa subentrante a comunicare, tempestivamente, alla Regione o al Comune eventuali modifiche che dovessero intervenire successivamente;
- i contratti di appalto e di subappalto stipulati dal committente o dall'appaltatore con altre imprese ai fini dell'esecuzione dei lavori di realizzazione o ai fini dell'esercizio degli impianti autorizzati o comunque assentiti dalla Regione o dal Comune, producendo documentazione relativa alla composizione personale, agli organi di amministrazione, direzione e controllo a al capitale sociale delle imprese affidatarie, con l'espresso impegno - da parte degli appaltatori e subappaltatori - a comunicare tempestivamente alla Regione o al Comune eventuali modifiche che dovessero intervenire successivamente.

Art. 11)

Il Servizio Energia, Reti e Infrastrutture materiali per lo sviluppo - Ufficio Energia e Reti Energetiche provvederà, ai fini della piena conoscenza, alla trasmissione della presente determinazione alla Società istante e al Comune interessato.

Art. 12)

Di far pubblicare il presente provvedimento sul Bollettino Ufficiale della Regione Puglia.

Il presente atto, composto da n. 32 facciate, è adottato in unico originale e una copia conforme da inviare alla Segreteria della Giunta regionale.

Il presente provvedimento è esecutivo.

Il Dirigente del Servizio
Giuseppe Rubino

DETERMINAZIONE DEL DIRIGENTE SERVIZIO POLITICHE PER IL LAVORO 28 gennaio 2013, n. 16

PO PUGLIA F.S.E. 2007/2013 - Obiettivo 1 Convergenza, approvato con Decisione C(2007)5767 del 21/11/2007 (2007IT051PO005). "Tirocini formativi e di inserimento/reinserimento ed incentivi all'occupazione stabile - Avviso n. 4/2011" - Intervento 1. Revoche ammissioni a finanziamento approvate con AA.DD. n. 19/2012 e n. 475/2012 e rinunce all'ammissione a contributo.

Il giorno 28 gennaio 2013 presso la sede del Servizio Politiche per il Lavoro, Via Corigliano, n.1

Z.I. - Bari è stata adottata la presente determinazione.

IL DIRIGENTE DEL SERVIZIO POLITICHE PER IL LAVORO E L'AUTORITÀ DI GESTIONE P.O. PUGLIA F.S.E. 2007-2013, DI CONCERTO,

Visti gli articoli 4 e 5 della L.R. n. 7/97;

Vista la Deliberazione G.R. n. 3261 del 28/7/98;

Visti gli artt. 4 e 16 del D. Lgs. 165/01 e successive modificazioni e integrazioni;

Visto il PO Puglia per il Fondo Sociale Europeo 2007/2013 - Obiettivo 1 Convergenza, approvato dalla Commissione Europea con Decisione C(2007)5767 del 21.11.2007 (2007IT51PO005);

Vista la Delibera n. 2282 del 29.12.2007 con la quale la Giunta Regionale ha preso atto di detta decisione comunitaria;

Vista la legge Regionale n.10 del 20.06.2004, recante "Disciplina dei regimi regionali di aiuto" e successive modificazioni e integrazioni;

Visto il Regolamento Regionale 9 febbraio 2009, n. 2, avente ad oggetto la "L.R. n.10/2004;

Visto l'art. 32 della legge 18 giugno 2009, n. 69, che prevede l'obbligo di sostituire la pubblicazione tradizionale all'Albo ufficiale con la pubblicazione di documenti digitali sui siti informatici;

Considerato che:
- con determinazione dirigenziale n. 677 del 27.10.2011, pubblicata sul Bollettino Ufficiale della Regione Puglia n. 171 del 3.11.2011, è stato approvato l'**Avviso Pubblico n. 4/2011- "*Tirocini formativi e di inserimento/reinserimento ed incentivi all'occupazione stabile*"**, per finanziare la attivazione di tirocini formativi e di inserimento/reinserimento finalizzati all'occupazione stabile di giovani inoccupati/e e disoccupati/e;
- il finanziamento complessivo disponibile per gli interventi di cui a tale Avviso pubblico è pari ad euro 15.000.000,00, di cui euro 5.000.000,00 per l'Intervento 1 -"*Tirocini formativi e di inserimento/reinserimento finalizzati all'occupazione in favore di giovani/e inoccupati/e e disoccupati/e*" ed euro 10.000.000,00 per l'Intervento 2 - "*Incentivi all'assunzione a tempo indeterminato dei tirocinanti a conclusione del progetto formativo di cui all'Intervento 1*";
- con AA.DD. n. 19 del 23.01.2012 e n. 475 del 19.03.2012, pubblicati rispettivamente sul Burp n. 13 del 26.01.2012 e n. 43 del 22.03.2012, il Dirigente del Servizio Politiche per il lavoro e l'Autorità di Gestione PO Puglia F.S.E. 2007/2013, di concerto, all'esito dell'esame di ammissibilità svolto dal funzionario istruttore e dal responsabile di gestione, hanno approvato le graduatorie delle istanze ammesse all'Intervento 1 e hanno dato atto dell'elenco delle istanze risultate inammissibili;
- nelle citate graduatorie sono risultate comprese, tra le altre, le istanze presentate dai soggetti indicati negli Allegati A e B, quali parti integranti ed essenziali del presente provvedimento.

Rilevato che:
- il paragrafo E dell'avviso pubblico n. 4/2011, rubricato "*Destinatari*", prescrive quali siano i requisiti di cui devono essere in possesso i soggetti da avviare a tirocinio;
- il paragrafo F del citato avviso, rubricato "Tipologie di intervento e modalità attuative", prevede che, nel caso di rinuncia espressa da parte del tirocinante non oltre l'attuazione del primo venti per cento dell''attività formativa, "*la sostituzione* […] *da parte dell''impresa ospitante dovrà avvenire entro un mese dalla rinuncia* […];
- il paragrafo L dell'avviso n. 4/2011, rubricato "*Obblighi del soggetto istante e cause di revoca*", prescrive, "*a pena di decadenza automatica del beneficio*", che i soggetti ammessi debbano attivare il tirocinio entro 60 giorni dalla pubblicazione della graduatoria di ammissione, nonché adempiere agli ulteriori e conseguenti obblighi prescritti nel medesimo paragrafo;
- alcuni tra i soggetti ammessi, come individuati all'interno dell'Allegato A, quale parte integrante ed essenziale del presente provvedimento, hanno avviato il tirocinio con giovani privi dei requisiti prescritti dal paragrafo E, ovvero non hanno provveduto alla sostituzione del tirocinante rinun-

ciatario nei tempi e modalità di cui al paragrafo F, o, ancora, non hanno attivato il tirocinio nel termine prescritto dal paragrafo L, o non hanno adempiuto agli ulteriori e conseguenti obblighi ivi indicati;
- per l'effetto, ai sensi degli artt. 7 e 8 della legge n. 241/1990 e successive modificazioni ed integrazioni, il Servizio Politiche per il lavoro ha disposto, con note acquisite agli atti, l'avvio del procedimento di revoca del contributo concesso per i motivi precisati nel citato Allegato A in relazione a ciascun soggetto ammesso.

Rilevato, altresì, che
- alcuni tra i soggetti ammessi, come individuati all'interno dell'Allegato B, quale parte integrante ed essenziale del presente provvedimento, hanno comunicato formalmente la rinuncia all'ammissione a beneficio; e, in particolare, la ditta Edilizia La Fenice di D'Amico Maria Antonietta ha comunicato la rinuncia parziale al beneficio a seguito delle dimissioni rassegnate dal tirocinante prima della conclusione del percorso formativo di 960 ore e, precisamente, al compimento di n. 319 ore.

Preso atto che:
- a seguito della comunicazione di avvio del procedimento di revoca per decadenza dal contributo per le ragioni precisate nel citato Allegato A, quale parte integrante ed essenziale del presente atto, soltanto le imprese Preventivi Italia s.r.l., Il Cammino Soc. Coop. a.r.l., ICAM s.r.l. si sono avvalsi della facoltà di presentare, entro 10 giorni dalla ricezione della medesima comunicazione, deduzioni pertinenti al procedimento avviato nei propri confronti;
- a seguito dell''invio delle controdeduzioni da parte dei soggetti sopra indicati, il Servizio Politiche per il Lavoro ha comunicato agli interessati con note, acquisite agli atti, che le motivazioni riportate non erano idonee ad interrompere i procedimenti di revoca avviati;
- conseguentemente, perfezionato il procedimento di revoca del contributo nei confronti dei medesimi soggetti di cui al citato Allegato A e preso atto delle rinunce comunicate dai soggetti di cui all'Allegato B, si sono rese disponibili economie per un importo complessivo di euro 59.202,50, da destinare al finanziamento di nuove istanze di partecipazione all'Intervento 1, che saranno presentate e dichiarate ammissibili a seguito della riapertura dei termini dell'avviso pubblico, disposta con A.D. n. 1112 del 15.06.2012, pubblicata sul Burp n. 89 del 21.06.2012.

Per tutto quanto sopra esposto con il presente atto:

si dichiara la decadenza dall'ammissione a finanziamento delle istanze presentate dai soggetti indicati nell'Allegato A, quale parte integrante ed essenziale del presente atto, ai sensi dei paragrafi E, F e L dell'Avviso pubblico n. 4/2011 e per i motivi precisati;

per l'effetto, si revoca l'ammissione a finanziamento dei soggetti indicati e per gli importi precisati nell'Allegato A, quale parte integrante ed essenziale del presente atto;

si prende atto delle rinunce a contributo presentate dai soggetti indicati e per gli importi precisati nell'Allegato B, quale parte integrante ed essenziale del presente atto;

si dà atto della sopravvenuta disponibilità di economie per un importo pari ad euro 59.202,50, da destinare al finanziamento delle istanze di partecipazione all'Intervento 1, che saranno presentate e dichiarate ammissibili a seguito della riapertura dei termini dell'avviso pubblico, disposta con A.D. n. 1112 del 15.06.2012, pubblicata sul Burp n. 89 del 21.06.2012**.**

ADEMPIMENTI CONTABILI DI CUI ALLA L.R. N. 28/01 E SUCC. MODIFICAZIONI ED INTEGRAZIONI

Il presente provvedimento non comporta alcun mutamento qualitativo o quantitativo di entrata o di spesa a carico del Bilancio regionale né a carico di altri enti per cui i creditori potrebbero rivalersi sulla Regione.

Ritenuto di dover provvedere in merito

DETERMINANO

- di prendere atto di quanto indicato in premessa, che qui si intende integralmente riportato e condiviso;

- di revocare, ai sensi dei paragrafi E, F e L dell'Avviso Pubblico n. 4/2011, l'ammissione a finanziamento delle istanze presentate dai soggetti indicati e per gli importi riportati nell'Allegato A, quale parte integrante ed essenziale del presente atto;

- di dare atto, altresì, delle rinunce comunicate dai soggetti indicati e per gli importi riportati nell'Allegato B, quale parte integrante ed essenziale del presente atto;

- di dare atto, per l'effetto, della sopravvenuta disponibilità di economie per un importo pari ad **euro 59.202,50**, da destinare al finanziamento delle istanze di partecipazione all'Intervento 1, che saranno presentate e dichiarate ammissibili a seguito della riapertura dei termini dell'avviso pubblico, disposta con A.D. n. 1112 del 15.06.2012, pubblicata sul Burp n. 89 del 21.06.2012;

- di disporre la pubblicazione sul Bollettino Ufficiale della Regione Puglia del presente provvedimento, a cura del Servizio Politiche per il Lavoro, ai sensi dell'art. 6 della L.R. n. 13/1994.

- Avverso il presente provvedimento è ammesso ricorso entro il termine perentorio di 20 giorni dalla data di pubblicazione dello stesso sul B.U.R.P.

Il presente atto, redatto in originale e composto complessivamente da n. 8 facciate, di cui n. 2 contenenti gli Allegati A e B:

1. è immediatamente esecutivo non comportando ulteriori adempimenti contabili;
2. sarà reso pubblico, ai sensi dell'art. 6, comma quinto, della L.R. n.7/1997, mediante pubblicazione nell'Albo del Servizio Politiche dove resterà affisso per n. 10 giorni lavorativi;
3. verrà trasmesso agli uffici del Servizio per gli adempimenti di competenza;
4. sarà trasmesso in copia conforme all'originale al Servizio Segreteria della Giunta Regionale, ai sensi dell'art. 6, co. 5, L.R. 7/1997;
5. la pubblicazione del presente provvedimento sul Bollettino Ufficiale della Regione Puglia equivale a notifica agli interessati.

La Dirigente
del Servizio Politiche per il Lavoro
Dott.ssa Luisa Anna Fiore

L'Autorità di Gestione
PO Puglia F.S.E. 2007 - 2013
Dott.ssa Giulia Campaniello

ALLEGATO A (ammissioni revocate)

n. d'ord.	ISTANTI	A.D. AMMISSIONE	MOTIVO REVOCA	N. TIROCINI REVOCATI	BENEFICIO REVOCATO
1	Preventivi Italia s.r.l.	A.D. n. 19 del 23.01.2012	Assenza dei requisiti prescritti dal paragrafo E in capo al tirocinante	1	€ 2.400,00
2	Il Cammino Soc. Coop. a.r.l.	A.D. n. 19 del 23.01.2012	Assenza dei requisiti prescritti dal paragrafo E in capo ai tirocinanti	2	€ 4.800,00
3	ASA s.r.l.	A.D. n.19 del 23.01.2012	Inadempimento degli obblighi di cui al paragrafo L in relazione all'attivazione di n. 2 tirocini	2	€ 4.800,00
4	Garzia Tourist Service s.a.s.	A.D. n.19 del 23.01.2012	Inadempimento degli obblighi di cui al paragrafo L in relazione all'attivazione del tirocinio	1	€ 2.400,00
5	PUBBLISUD s.r.l.	A.D. n.19 del 23.01.2012	Inadempimento degli obblighi di cui al paragrafo L in relazione all'attivazione del tirocinio	1	€ 2.400,00
6	Engisoft s.p.a.	A.D. n. 475 del 19.03.2012	Inadempimento degli obblighi di cui al paragrafo L in relazione all'attivazione del tirocinio	1	€ 2.400,00
7	Engisoft s.p.a.	A.D. n. 475 del 19.03.2012	Inadempimento degli obblighi di cui al paragrafo L in relazione all'attivazione del tirocinio	1	€ 2.400,00
8	MAEMI s.r.l.	A.D. n. 475 del 19.03.2012	Inadempimento degli obblighi di cui al paragrafo L in relazione all'attivazione del tirocinio	1	€ 2.400,00
9	ICAM s.r.l.	A.D. n. 475 del 19.03.2012	Assenza dei requisiti prescritti dal paragrafo E in capo al tirocinante	1	€ 2.400,00
10	Dinamica Società Cooperativa	A.D. n. 475 del 19.03.2012	Inadempimento degli obblighi di cui al paragrafo L in relazione all'attivazione del tirocinio	1	€ 2.400,00
11	Tappezzeria Perrone s.r.l.	A.D. n. 475 del 19.03.2012	Mancata sostituzione del tirocinante rinunciatario nel termine di cui al paragrafo F	1	€ 2.400,00
12	I. MAR s.r.l.	A.D. n. 475 del 19.03.2012	Inadempimento degli obblighi di cui al paragrafo L in relazione all'attivazione del tirocinio	2	€ 4.800,00
13	Cuoccio Costruzioni s.r.l.	A.D. n. 475 del 19.03.2012	Inadempimento degli obblighi di cui al paragrafo L in relazione all'attivazione del tirocinio	1	€ 2.400,00
14	Leggieri Corrado	A.D. n. 475 del 19.03.2012	Inadempimento degli obblighi di cui al paragrafo L in relazione all'attivazione del tirocinio	1	€ 2.400,00
15	Cuoccio Giuseppe	A.D. n. 475 del 19.03.2012	Inadempimento degli obblighi di cui al paragrafo L in relazione all'attivazione del tirocinio	1	€ 2.400,00
TOTALE					**€ 43.200,00**

ALLEGATO B (rinunce a contributo)

n. d'ord.	ISTANTI	A.D. AMMISSIONE	DATA RINUNCIA	N. TIROCINI OGGETTO DI RINUNCIA	BENEFICIO OGGETTO DI RINUNCIA
1	Società cooperativa Sociale AGAPE	A.D. n. 19 del 23.01.2012	27.03.2012	1	€ 2.400,00
2	Ditta APOKIA TOUR di Giuseppe Carone	A.D. n. 475 del 19.03.2012	15.07.2012	2	€ 4.800,00
3	G.T.S. Rail s.r.l.	A.D. n. 475 del 19.03.2012	26.06.2012	3	€ 7.200,00
4	Edilizia La Fenice di D'Amico Antonietta	A.D. n. 19 del 23.01.2012	29.05.2012	1	€ 1602,50
TOTALE					**€ 16.002,50**

DETERMINAZIONE DEL DIRIGENTE SERVIZIO PROGRAMMAZIONE ASSISTENZA TERRITORIALE E PREVENZIONE 23 gennaio 2013, n. 21

Costituzione gruppo di lavoro farmaci oncologici ad alto costo - nomina componenti e definizione compiti.

IL DIRIGENTE DEL SERVIZIO

Visti gli articoli 4, 5 e 6 della L.R. n. 7/1997 "Norme in materia di organizzazione dell'amministrazione regionale";

Vista la Deliberazione di Giunta Regionale 28 luglio 1998 n. 3261 e successive integrazioni e modificazioni.

Visti gli artt. 4 e 16 del D.Lgs. 30 marzo 2001 n. 165;

Visto l'art. 32 della legge 18 giugno 2009 n. 69, che prevede l'obbligo di sostituire la pubblicazione tradizionale all'Albo Ufficiale con la pubblicazione di documenti digitali sui siti informatici;

Visto l'art. 18 del Dlgs 196/03 e s.m.i. " Codice in materia di protezione dei dati personali" in merito al principi applicabili al trattamenti effettuati dai soggetti pubblici;

Vista la L.R. n. 2/2011 "Approvazione Piano di rientro Regione Puglia 2010-2012";

In Bari presso la sede del Servizio Programmazione Assistenza Territoriale e Prevenzione, sulla base dell'istruttoria espletata dal responsabile A.P. e dal Dirigente dell'Ufficio Politiche del Farmaco la seguente relazione:

La Regione Puglia con la L.R. n. 2/2011 ha approvato il piano di rientro 2010-2012 che prevedeva, nell'ambito dell'obiettivo generale B "Misure per il contenimento dei costi e per l'innalzamento dei livelli di efficacia del sistema sanitario regionale", l'obiettivo specifico B 1 "Politica del Farmaco. Tra gli interventi operativi da attuare al fine del raggiungimento dell'obiettivo specifico e generale, al punto B1.9 si prevedeva di dare corso a iniziative su PTOR e linee guida regionali in materia di somministrazione di farmaci ad alto costo;

l'Ufficio Politiche del Farmaco, al fine di dare attuazione a quanto previsto dal Piano di rientro 20102012, propone la costituzione di un gruppo di lavoro che abbia il compito particolare di approfondire la tematica dei farmaci oncologici ad alto costo, al fine di emanare delle linee guida regionali che siano di supporto per il corretto utilizzo dei farmaci in questione.

In considerazione di quanto sopra esposto, si propone di nominare i sottoelencati componenti del gruppo di lavoro:

1) Dott. Mario Brandi - membro C.I.P.O.M.O. (Collegio Italiano dei Primari Oncologi Medici Ospedalieri);
2) Dott. Saverio Cinieri - direttivo nazionale A.I.O.M. (Associazione Italiana di Onocologia Medica);
3) Dott. Vito Lorusso - direttore Oncologia Medica IRCCS Oncologico di Bari;
4) Dott. Evaristo Maiello - vicepresidente G.O.I.M. (Gruppo Oncologico Italia Meridionale);
5) Dott. Michele Lattarulo - direttore Farmacia Ospedaliera A.O. Policlinico di Bari;
6) Dott.ssa Patrizia Nardulli - dirigente farmacista IRCCS Oncologico di Bari;
7) Dott.ssa Mariangela Lomastro - dirigente Ufficio Politiche del Farmaco Regione Puglia.

VERIFICA AI SENSI DEL D.lgs 196/03

Garanzie alla riservatezza

La pubblicazione dell'atto all'albo, salve le garanzie previste dalla legge n. 241/90 in tema di accesso ai documenti amministrativi, avviene nel rispetto della tutela alla riservatezza dei cittadini, secondo quanto disposto dal Dlgs n. 196/03 in materia di protezione dei dati personali, nonché dal vigente regolamento regionale n. 5/2006 per il trattamento dei dati sensibili e giudiziari.

SEZIONE CONTABILE

Adempimenti di cui alla L.R. n. 28/01 e successive modifiche ed integrazioni

"Si dichiara che il presente provvedimento non comporta alcun mutamento qualitativo e quantita-

tivo di entrata o di spesa né a carico del bilancio regionale né a carico degli enti per i cui debiti i creditori potrebbero rivalersi sulla Regione e che è escluso ogni ulteriore onere aggiuntivo rispetto a quelli già autorizzati a valere sullo stanziamento previsto dal bilancio regionale."

Il Dirigente dell'Ufficio
Politiche del Farmaco
Mariangela Lomastro

Per quanto sopra esposto:

IL DIRIGENTE DEL SERVIZIO

sulla base delle risultanze istruttorie come innanzi illustrate, letta la proposta formulata dal responsabile A.P. e dal dirigente dell'ufficio Politiche del Farmaco;

vista la sottoscrizione posta in calce al presente provvedimento dal responsabile P.O. e dal dirigente dell'Ufficio Politiche del Farmaco;

richiamato, in particolare il disposto dell'Art.6 della L.R. 4 Febbraio 1997 n. 7 in materia di modalità di esercizio della funzione dirigenziale,

DETERMINA

di nominare i seguenti componenti del gruppo di lavoro sui farmaci oncologici ad altro costo:
- Dott. Mario Brandi - membro C.I.P.O.M.O. (Collegio Italiano dei Primari Oncologi Medici Ospedalieri);
- Dott. Savario Cinieri - direttivo nazionale A.I.O.M. (Associazione Italiana di Onocologia Medica);
- Dott. Vito Lorusso - direttore Oncologia Medica IRCCS Oncologico di Bari;
- Dott. Evaristo Maiello - vicepresidente G.O.I.M. (Gruppo Oncologico Italia Meridionale);
- Dott. Michele Lattarulo - direttore Farmacia Ospedaliera A.O. Policlinico di Bari;
- Dott.ssa Patrizia Nardulli - dirigente farmacista IRCCS Oncologico di Bari;
- Dott.ssa Mariangela Lomastro - dirigente Ufficio Politiche del Farmaco Regione Puglia.

di stabilire che il nominato gruppo avrà il compito di proporre alla Regione Puglia - Ufficio Politiche del Farmaco le linee guida sul corretto utilizzo dei farmaci oncologici ad alto costo;

di non corrispondere alcun compenso ai componenti del gruppo di lavoro;

di disporre la pubblicazione sul Bollettino Ufficiale della Regione Puglia; di disporre la pubblicazione per estratto sulla Gazzetta Ufficiale della Repubblica Italiana;

di disporre che il presente provvedimento:
- sarà pubblicato all'albo istituito presso il Servizio Programmazione Assistenza Territoriale Prevenzione - Via caduti di tutte le guerre 15 Bari;
- sarà trasmesso in copia conforme all'originale alla Segreteria della Giunta Regionale;
- sarà disponibile nel sito ufficiale della Regione Puglia: www.regione.puglia.it;
- sarà trasmesso in copia all'Assessore alle Politiche della Salute;
- sarà notificato da parte del Servizio Programmazione Assistenza Territoriale Prevenzione ai componenti del gruppo di lavoro nominato;
- che il presente atto, composto da n. 4 facciate ed è adottato in originale.

Il Dirigente di Servizio
Fulvio Longo

DETERMINAZIONE DEL DIRIGENTE SERVIZIO PROGRAMMAZIONE ASSISTENZA TERRITORIALE E PREVENZIONE 23 gennaio 2013, n. 30

Accordo Collettivo Nazionale del 27/09/2009. Graduatoria definitiva regionale di medicina generale valevole per l'anno 2010. Presa d'atto sentenza TAR Puglia sede di Bari n. 14 del 03/01/2013.

Il giorno 23 gennaio 2013, in Bari nella sede del SERVIZIO PROGRAMMAZIONE ASSISTENZA

TERRITORIALE PREVENZIONE - Ufficio di Direzione del Servizio

IL DIRIGENTE DEL SERVIZIO

Vista la Legge 25 marzo 1974 n. 18 - Ordinamento degli uffici e stato giuridico del personale;

Visti gli artt. 4 e 5 della L.R. 4 febbraio 1997, n. 7 - Norme di Organizzazione della Amministrazione Regionale;

Vista la Deliberazione G.R. n. 3261 del 28/7/98;

Visti gli artt. 4 e 16 del D.Lgs. 165/01;

Vista la Deliberazione di Giunta Regionale n. 1426 del 4/10/2005;

Visto il Decreto del Presidente della Giunta Regionale 22 febbraio 2008 n. 161 - art. 16, co. 3;

Vista la Deliberazione di Giunta Regionale n. 1444 del 30 luglio 2008;

Vista la Determinazione del Direttore di Area n. 3 del 9 settembre 2009 - Istituzione degli Uffici afferenti ai Servizi dell'Area di Coordinamento Politiche per la Promozione della Salute, delle Persone e delle Pari Opportunità;

Visto l'art. 32 della L. 18 giugno 2009, n. 69, che prevede l'obbligo di sostituire la pubblicazione tradizionale all'Albo Ufficiale con la pubblicazione di documenti digitali sui siti informatici;

Visto Part. 18 del D.Lgs. 196/03 2 codice in materia di protezione dati personali" in merito ai principi applicabili ai trattamenti effettuati dai soggetti pubblici;

Sulla base dell'istruttoria espletata dal funzionario istruttore responsabile del procedimento amministrativo, emerge quanto segue:

L'accordo collettivo nazionale per la disciplina dei rapporti con i medici di medicina generale, reso esecutivo con Intesa sancita in Conferenza Stato/Regioni rep. Atti n. 93/CSR/ del 29/07/2009, all'art. 15 stabilisce che le Regioni predispongono, annualmente, singole graduatorie per titoli per ciascuna delle attività di cui all'art. 13 del medesimo Accordo, salvo diversa decisione assunta in sede di Accordo decentrato.

Il predetto art. 13 identifica i seguenti settori d'intervento:
- assistenza primaria (AS);
- continuità assistenziale (CA);
- medicina dei servizi territoriali (MS);
- emergenza sanitaria territoriale (ES 118).

In linea con le predette disposizioni normative e, in particolare, con i criteri richiamati dall'art. 15 - 8° comma dell' Intesa, si è proceduto alla definizione ed approvazione della graduatoria regionale definitiva di medicina generale valida per l'anno 2011, recepita con determinazione dirigenziale n. 553 del 22/12/2011, pubblicata sul Bollettino Ufficiale della Regione Puglia n. BURP n. 11 del 24/01/2012.

Avverso la suddetta graduatoria, la dr.ssa dr. Marsella Daniela, a mezzo del proprio legale, proponeva ricorso al Tar Puglia sez. di Bari, al fine di sancire il riconoscimento del diritto ad essere inclusa nella succitata graduatoria definitiva, dalla quale risultava esclusa, pur avendo prodotto domanda nei termini prescrittivi previsti dalla normativa vigente;

La Regione Puglia si costituiva ritualmente nel giudizio, eccependo che:
- con Determina Dirigenziale n. 343 del 29/09/2011, pubblicata sul BURP 158 dell'11/10/2011, in ottemperanza alle disposizioni ed ai criteri richiamati dall' art. 15 commi 8 e 9 dell'ACN, il Servizio PAPT, procedeva ad approvare la graduatoria provvisoria unica regionale di medicina generale, suddivisa nei singoli settori d'intervento, valevole per l'anno 2011;
- nella suddetta graduatoria, previa istruttoria, venivano incluse n° 1497 domande uniche, presentate dai singoli medici;
- a seguito della intervenuta pubblicazione, alcuni medici, in conformità al co. 9 dell'art. 15 succitato, producevano istanze di riesame, segnalando la loro non inclusione nella graduatoria provvisoria, pur avendo provveduto ad inviare, nei termini perentori (31/01/2010), la relativa domanda, come da attestazione in loro possesso;

- il SETTORE PROGRAMMAZIONE ASSISTENZA TERRITORIALE E PERVENZIONE, nella presunta ipotesi di eventuale smarrimento delle domande di cui al co. 8 dell'art. 15, mai pervenute al Servizio, al fine di non creare nocumento e pregiudizio agli "esclusi", provvedeva ad indire un avviso pubblico pubblicato sul BURP 179 del 17/11/2011), con valenza a tutti gli effetti di "pubblicità notizia" nei confronti di tutti i soggetti interessati, che ingiustamente ritenevano di non essere stati ricompresi nella graduatoria di medicina generale provvisoria, valevole per l'anno 2011, pur avendo ottemperato all'avvenuto invio, disponendo, solo per quest'ultimi, la riapertura termini, (entro il termine perentorio di 15 gg. dalla data di pubblicazione dell'avviso) per l'acquisizione della documentazione probatoria;
- che nonostante l'obbligo previsto dal co. 9 del già citato art. 15, ovvero di valutare la propria posizione nella graduatoria provvisoria, che sicuramente avrebbe consentito alla ricorrente di prendere atto della non inclusione nella graduatoria provvisoria di Medicina Generale valevole per l'anno 2011, e di conseguenza di presentare istanza di riesame, ometteva anche di presentare istanza nei termini indicati nell' avviso pubblico diffuso sul BURP 179 del 17/11/2011, così come hanno fatto altri soggetti interessati, le cui istanze pari a n. 27, sono state accolte giusta determina dirigenziale n 553 del 22/12/2011 pubblicata sul BURP n. 11 del 24/1/2012, recante l'approvazione definitiva della graduatoria Regionale di medicina Generale valevole per l'anno 2011.
- che non appariva provata l'invio della documentazione probatoria, in quanto anche la nota dell'avv. Danilo Lorenzo del 25/02/2012 (in nome e per conto della ricorrente), citava gli estremi di una presunta raccomandata, inviata all'Assessorato regionale, da cui non era possibile evincere se la stessa riguardava la graduatoria regionale, ovvero altra corrispondenza inviata all'Assessorato Regionale;

Il Tar Puglia sede di Bari nella seduta 3 gennaio 2013, giusta sentenza n.14/2013, in considerazione di quanto disposto dal 1° co. dell'art. 15 dell'ACN vigente, accoglieva il ricorso proposto dalla ricorrente, nei limiti della motivazione che di seguito si riporta: "In conclusione il ricorso va accolto con il conseguente annullamento in parte qua del provvedimento impugnato, ai fini del reinserimento della ricorrente nella graduatoria regionale di medicina generale, sia pure senza valutazione dei titoli integrativi indicati nella istanza presumibilmente smarrita, non avendo la ricorrente provveduto, ai sensi dell'art. 15 co. 9 dell'ACN alla presentazione di istanza di riesame in merito alla graduatoria (provvisoria) pubblicata sul BURP n. 158 dell'11/10/2011";

Di prendere atto della sentenza Tar Puglia sez. di Bari n. 14/2013 del 3/01/2013, che riconosce alla ricorrente dott.ssa Marsella Daniela il diritto ad essere inserita nella graduatoria regionale definitiva di medicina generale valida per l'anno 2011, recepita con determinazione dirigenziale n. 553 del 22/12/2011, pubblicata sul Bollettino Ufficiale della Regione Puglia n. BURP n. 11 del 24/01/2012, con il punteggio conseguito nella graduatoria anno 2010, senza valutazione dei titoli integrativi maturati, che comporta la collocazione della stessa, anche in virtù della minore età, nella posizione di seguito riportata, ed esattamente:

Nominativo	Data di nascita	Punteggio	Posizione Graduatoria 2011	Settore
Marsella Daniela	18/07/1963	31,70	570 bis	AS/MS/ES

- la dr.ssa Marsella Daniela è posizionata, in virtù della minore età, al n. 570 bis (punti 31,70) e precisamente tra il Dr. Trabace Gianluca posizionato al n. 570 (punti 31,80) e la Dr.ssa Carbonara Rosa, posizionata al n. 571 (punti 31,70).

VERIFICA AI SENSI DEL D.Lgs 196/03

Garanzia alla riservatezza

La pubblicazione dell'atto all'albo, salvo le garanzie previste dalla L. 241/90 in tema di accesso ai documenti amministrativi, avviene nel rispetto della tutela alla riservatezza dei cittadini, secondo quanto disposto dal d.lgs. 196/03 in materia di protezione dei dati personali, nonché del vigente regolamento regionale n. 5/2006 per il trattamento dei dati sensibili giudiziari

ADEMPIMENTI CONTABILI AI SENSI DELLA L.R. 28/2001 e s.m.i.

Si dichiara che il presente provvedimento non comporta alcun mutamento qualitativo e quantitativo di entrata o di spesa né a carico del bilancio regionale né a carico degli enti per i cui debiti i creditori potrebbero rivalersi sulla regione e che è escluso ogni ulteriore onere aggiuntivo rispetto a quelli già autorizzati a valere sullo stanziamento previsto dal bilancio regionale.

Il Responsabile del Procedimento
Dott. Vito Carbone

Il Responsabile dell'Ufficio
Dr. Fulvio Longo

IL DIRIGENTE
RESPONSABILE DELL'UFFICIO

sulla base delle risultanze istruttorie come innanzi illustrate, letta la proposta formulata dal Responsabile del Procedimento interessato;

vista la sottoscrizione posta in calce al presente provvedimento dal Responsabile del Procedimento;

richiamato, in particolare il disposto dell'art. 6 della L.R. 4 Febbraio 1997 n. 7 in materia di modalità di esercizio della funzione dirigenziale;

DETERMINA

Per quanto riportato in premessa e che qui s'intende integralmente riportato:

1. Di procedere, giusta sentenza Tar Puglia sez. di Bari n. 14 del 03/01/2013, a riconoscere, alla dr.ssa Marsella Daniela, il diritto ad essere inserita nella graduatoria regionale definitiva di medicina generale valida per l'anno 2011, recepita con determinazione dirigenziale n. 553 del 22/12/2011, pubblicata sul Bollettino Ufficiale della Regione Puglia n. BURP n. 11 del 24/01/2012, che comporta la collocazione della stessa nella posizione di seguito riportata, nel rispetto delle prescrizioni di cui all'art. 15 co. 5 ACN 29/7/2009:

Nominativo	Data di nascita	Punteggio	Posizione Graduatoria 2011	Settore
Marsella Daniela	18/07/1963	31,70	570 bis	AS/MS/ES

- la dr.ssa Marsella Daniela è posizionata, in virtù della minore età, al n. 570 bis (punti 31,70) e precisamente tra il Dr. Trabace Gianluca posizionato al n. 570 (punti 31,80) e la Dr.ssa Carbonara Rosa, posizionata al n. 571 (punti 31,70).

2. Di pubblicare il presente provvedimento sul Bollettino Ufficiale della Regione Puglia;

3. Di notificare il presente provvedimento alla parte interessata ed alle ASL Regionali.

Il Dirigente del Servizio P.A.T.P.
Dott. Fulvio Longo

DETERMINAZIONE DEL DIRIGENTE SERVIZIO PROGRAMMAZIONE SOCIALE E INTEGRAZIONE SOCIOSANITARIA 28 gennaio 2013, n. 26

Del. G.R. n. 1617/2009 - A.D. n. 101/2009 - Piano di Azione "Diritti in Rete" - Approvazione Avviso pubblico per i contributi alle iniziative di comunicazione di cui all'Azione A.3.

Il giorno 26 gennaio 2013, in Bari, nella sede del Servizio Programmazione Sociale ed Integrazione Sociosanitaria dell'Assessorato alla Welfare

LA DIRIGENTE DEL SERVIZIO

Visti gli articoli 4 e 5 della L.R. n. 7/1997;

Vista la Deliberazione G.R. n. 3261 del 28/7/1998;

Visti gli artt. 4 e 16 del D. Lgs. 165/2001;

Visto l'art. 32 della legge 18 giugno 2009, n. 69, che prevede l'obbligo di sostituire la pubblicazione tradizionale all'Albo ufficiale con la pubblicazione di documenti digitali sui siti informatici;

Visto l'art. 18 del D. Lgs 196/03 "Codice in materia di protezione dei dati personali" in merito ai Principi applicabili ai trattamenti effettuati dai soggetti pubblici;

Visto richiamata la deliberazione di Giunta Regionale n. 1351 del 28/07/2008 con la quale sono stati individuati i Servizi relativi alle Aree di Coordinamento e, nella fattispecie, per l'Area di coordinamento POLITICHE PER LA PROMOZIONE DELLA SALUTE, DELLE PERSONE E DELLE PARI OPPORTUNITA', tra cui il SERVIZIO Programmazione sociale e integrazione sociosanitaria;

Richiamata la deliberazione di Giunta Regionale n. 2909 del 27/12/2012 di nomina della Dirigente del Servizio Programmazione Sociale e Integrazione Sociosanitaria;

Richiamato l'Atto Dirigenziale n. 6 dell'11/01/2013 di organizzazione del Servizio Programmazione Sociale e Integrazione Sociosanitaria;

Richiamata la determina dirigenziale n. 13 del 26 aprile 2012 del Direttore dell'Area Riforma dell'Amministrazione, personale e organizzazione che attribuisce alla dr.ssa Costanza Moreo l'incarico di dirigente dell'Ufficio Programmazione Sociale;

Sulla base dell'istruttoria espletata dal funzionario istruttore, responsabile del procedimento amministrativo, dalla quale emerge quanto segue

PREMESSO CHE:

- la deliberazione di Giunta Regionale n. 1617 del 08 settembre 2009, ha approvato l'integrazione al Piano di azione "Diritti in Rete" per la IV annualità, deliberando in particolare di approvare il piano di attività da sviluppare in continuità con quanto già in corso di realizzazione a valere sulle prime tre annualità 2006 - 2007 - 2008 del Piano di Azione "Diritti in Rete", per un totale di Euro 3.000.000,00 a valere sul Cap. 785020 - UPB. 5.2.1 del Bilancio Regionale 2009, come di seguito specificato:

Linea A - Connettività sociale

- **Azione a.1** - Finanziamento di progetti per la formazione e il sostegno tecnico per le famiglie delle persone con diverse abilità impegnate nella sperimentazione di metodi e percorsi socio-educativi e riabilitativi di carattere innovativo e sperimentale

  Euro 600.000,00
- **Azione a.2** - Contributi per l'adattabilità delle autovetture private per la guida e per il trasporto dei disabili ad integrazione di quanto già realizzato dalle AUSL pugliesi

  Euro 250.000,00
- **Azione a.3 -** Piano di comunicazione sui diritti dei disabili e sulle opportunità e i servizi per il miglioramento della qualità della vita, promosse dalle organizzazioni del Terzo Settore

  Euro 300.000,00

Linea B - Integrazione sociale scuola-famiglia-comunità

- **Azione b.1** - Finanziamento di progetti inte-

grati Province - Comuni per l'integrazione sociale ed extrascolastica dei ragazzi disabili

Euro 1.150.000,00

Linea C - Azioni di sistema: comunicazione e azioni innovative e sperimentali

- **Azione c.1** - Piano di comunicazione sui diritti dei disabili, sulla programmazione sociale e sulle opportunità e i servizi per il miglioramento della qualità della vita, di iniziativa regionale

Euro 100.000,00

- **Azione c.2** - Finanziamento di progetti sperimentali volti a potenziare percorsi specialistici di presa in carico di minori diversamente abili, con deficit psichici connessi alla sindrome autistica, con obiettivi socio educativi e riabilitativi

Euro 350.000,00

- **Azione c.3** - Ricerca e monitoraggio sulle diverse abilità in Puglia

Euro 250.000,00

- la citata deliberazione n. 1617/2009 confermava anche per la IV annualità gli obiettivi specifici del Piano di Azione "Diritti in Rete", dando continuità ad alcune azioni già avviate e, allo stesso tempo, si intende concentrare la finalizzazione delle risorse disponibili su alcune azioni prioritarie;
- con specifico riferimento all'Azione A.3, denominata "*Piano di comunicazione sui diritti dei disabili e sulle opportunità e i servizi per il miglioramento della qualità della vita, promosse dalle organizzazioni del Terzo Settore*", si prevedeva che sarebbe stata realizzata mediante un apposito avviso pubblico per la selezione e il finanziamento di interventi di comunicazione e sensibilizzazione sui diritti delle persone diversamente abili, promosse e realizzate su iniziativa di associazioni di volontariato e di promozione sociale.

CONSIDERATO CHE:

- con A.D. n. 101 del 6 ottobre 2009 la dirigente del Servizio Programmazione Sociale e Integrazione Sociosanitaria ha provveduto ad adottare l'impegno contabile della somma complessiva di Euro 3.000.000,00 a valere sul cap. 785020-U.P.B. 5.2.1, in attuazione della Deliberazione di G.R. n. 1617 del 08 settembre 2009, per la realizzazione di tutte le azioni previste dal Piano di Azione "Diritti in Rete"
- il citato A.D. n. 101/2009 rinviava a successivi provvedimenti amministrativi per l'attuazione di ciascuna Azione programmata
- per l'attuazione dell'Azione A.3 non è stato fino ad ora pubblicato l'Avviso per la selezione delle iniziative di comunicazione per consentire prima il completamento di interventi assimilabili a valere sul medesimo Piano di Azione Diritti in Rete (III annualità) e a valere sul programma "Associazionismo familiare", e si ritiene, invece, di poterlo fare in questa fase
- in particolare allo stato attuale le somme oggetto di impegno con A.D. n. 101/2009 e fin qui non liquidate sono oggetto di perenzione ammnistrativa e quindi, successivamente alla approvazione delle iniziative ammissibili a finanziamento, saranno progressivamente prelevate reiscritte impegnate e liquidate secondo quanto previsto dalla normativa contabile vigente.

Tanto premesso e considerato, si ritiene di dover approvare l'Avviso pubblico di cui all'Allegato A al presente provvedimento, di cui costituisce parte integrante e sostanziale, per la selezione e il finanziamento di interventi di comunicazione e sensibilizzazione sui diritti delle persone diversamente abili, promosse e realizzate su iniziativa di organizzazioni del terzo settore, quali associazioni di volontariato e di promozione sociale, che risultino avere già presentato domanda di iscrizione al relativo albo regionale alla data di pubblicazione dell'Avviso medesimo.

L'Avviso pubblico reca i requisiti di ammissibilità dei soggetti richiedenti e delle azioni progettuali proposte, i criteri di valutazione, le procedure di istruttoria e valutazione delle domande, le modalità di concessione del contributo e di rendicontazione delle attività realizzate e delle risorse finanziarie utilizzate.

VERIFICA delle Garanzie alla riservatezza

La pubblicazione dell'atto all'albo, salve le garanzie previste dalla legge 241/90 in tema di accesso ai documenti amministrativi, avviene nel rispetto della tutela alla riservatezza dei cittadini,

secondo quanto disposto dal D. Lgs 196/03 in materia di protezione dei dati personali, nonché dal vigente regolamento regionale n.5/2006 per il trattamento dei dati sensibili e giudiziari.

Ai fini della pubblicità legale, l'atto destinato alla pubblicazione è redatto in modo da evitare la diffusione di dati personali identificativi non necessari ovvero il riferimento a dati sensibili; qualora tali dati fossero indispensabili per l'adozione dell'atto, essi sono trasferiti in documenti separati, esplicitamente richiamati.

ADEMPIMENTI CONTABILI AI SENSI DELLA L.R. n. 28/2001

Il presente provvedimento ***non comporta alcun mutamento quantitativo di spesa*** né a carico del Bilancio regionale né a carico di Enti i cui creditori potrebbero rivalersi sulla Regione, rispetto a quelli già autorizzati a valere sugli impegni assunti con precedenti atti amministrativi.

Tutto ciò premesso e considerato

LA DIRIGENTE RESPONSABILE DEL SERVIZIO PROGRAMMAZIONE SOCIALE E INTEGRAZIONE SOCIOSANITARIA

sulla base delle risultanze istruttorie di cui innanzi;

viste le attestazioni in calce al presente provvedimento;

Ritenuto di dover provvedere in merito

DETERMINA

1. di prendere atto di quanto espresso in narrativa, che qui si intende integralmente riportato;

2. di **approvare** l'Avviso pubblico di cui all'Allegato A al presente provvedimento, di cui costituisce parte integrante e sostanziale, per la selezione e il finanziamento di interventi di comunicazione e sensibilizzazione sui diritti delle persone diversamente abili, promosse e realizzate su iniziativa di associazioni di volontariato e di promozione sociale;

3. di **approvare** la data di avvio per la presentazione delle domande di contributo a partire dal 30° (trentesimo) giorno successivo alla data di pubblicazione del presente Avviso sul Bollettino Ufficiale della Regione Puglia;

4. di **approvare** gli Allegati al medesimo Avviso, quali lo schema di domanda, lo schema di formulario per la presentazione del progetto tecnico, lo schema di convenzione da sottoscrivere tra Regione Puglia e soggetto beneficiario;

5. di **confermare** che sono demandati al Dirigente del Servizio Programmazione Sociale e Integrazione Sociosanitaria tutti gli adempimenti attuativi derivante dal presente provvedimento;

6. di **individuare** nel titolare della P.O. Integrazione Sociosanitaria pro tempore presso l'Ufficio Integrazione Sociosanitaria, sig. Roberto Del Re, il responsabile del procedimento;

7. il presente provvedimento:
   a) sarà pubblicato per estratto all'albo del Servizio e nelle pagine del sito www.regione.puglia.it;
   b) sarà trasmesso in copia conforme all'originale alla Segreteria della Giunta Regionale;
   c) Il presente atto, composto da n. 5 facciate, oltre l'Allegato A che si compone di n. 22 pagine, inclusa la copertina, è adottato in originale.

La Dirigente Servizio Programmazione Sociale
e Integrazione Sociosanitaria
Dr.ssa Anna Maria Candela

REGIONE PUGLIA
Area Politiche per la promozione della Salute, delle Persone, delle Pari Opportunità
Servizio Programmazione Sociale e Integrazione Sociosanitaria

ALLEGATO A

AVVISO PUBBLICO PER LA PRESENTAZIONE DELLE PROPOSTE PROGETTUALI PER INIZIATIVE DI COMUNICAZIONE DI CUI ALL'AZIONE A.3 DEL PIANO DI AZIONE DIRITTI IN RETE (IV ANNUALITA')
(A.D. n. 26 del 28 gennaio 2013)

AVVISO PUBBLICO
PER LA PRESENTAZIONE DI PROPOSTE PROGETTUALI RELATIVE AD INIZIATIVE DI COMUNICAZIONE A VALENZA SOCIALE, EDUCATIVA E CULTURALE IN FAVORE DELLE PERSONE DIVERSAMENTE ABILI E DEI LORO NUCLEI FAMILIARI

DELIBERAZIONE DELLA GIUNTA REGIONALE 8 settembre 2009, n. 1617
Piani di Azione "Diritti in Rete (IV annualità)

ART. 1 – INTERVENTI AMMISSIBILI

Con deliberazione n. 1617 del 8.9.2009 è stato approvato il programma di attività per la quarta annualità del Piano di Azione "Diritti in rete" per l'integrazione sociale dei diversamente abili.
Nell'ambito di questo programma di attività è stata prevista anche la Azione A.3 per la selezione, mediante apposito avviso pubblico, e il finanziamento di interventi di comunicazione e sensibilizzazione sui diritti delle persone diversamente abili, promosse e realizzate su iniziativa di organizzazioni del terzo settore, quali associazioni di volontariato e di promozione sociale.

I progetti ammissibili alla selezione di cui al presente Avviso devono perseguire i seguenti obiettivi specifici:

- potenziamento delle azioni di informazione e di sensibilizzazione dei cittadini, delle famiglie, dei bambini e dei ragazzi che frequentano corsi scolastici, degli amministratori, degli operatori sociali, rispetto ai diritti riconosciuti dalla Costituzione e dalle norme nazionali e regionali, in favore delle persone diversamente abili;
- attivazione di azioni di informazione e di orientamento rispetto alla articolazione della rete dei servizi socio-sanitari, scolastici, formativi e lavorativi, con il sostegno nei percorsi di accesso agli stessi servizi, anche mediante affiancamento e supporto specialistico alle famiglie di persone diversamente abili;
- potenziamento e diffusione delle iniziative di educazione e formazione, specificamente sui temi del rischio di marginalità sociale, dei diritti del lavoratore e del funzionamento del mercato del lavoro, della sicurezza sui luoghi di lavoro, della autoimprenditorialità e degli incentivi economici ad essa connessi, al fine di promuovere l'inclusione sociale mediante l'inserimento lavorativo delle persone diversamente abili;
- altre iniziative specificamente rivolte a migliorare le condizioni di vita dei cittadini diversamente abili e dei rispettivi nuclei familiari, le occasioni di incontro e di scambio, la capacità di fare rete delle stesse persone disabili e delle loro famiglie.

ART. 2 – RISORSE DISPONIBILI

Alla Azione A.3 della Linea A del Piano di Azione "Diritti in Rete" sono assegnate risorse complessive per Euro ***300.000,00*** oggetto di impegno contabile con A.D. n. 101 del 6.10.2009.

Ciascun soggetto proponente può presentare una sola istanza di ammissione al contributo regionale e può richiedere in relazione alle tipologie di attività programmate i seguenti contributi:

- fino a 2.000,00 euro per la realizzazione di singoli eventi di rilievo regionale sui temi oggetto del presente Avviso, da realizzare entro il I semestre 2013;
- fino a 5.000,00 euro per la realizzazione di iniziative continuative della durata di almeno 6 mesi e di interesse almeno per il territorio dell'Ambito territoriale sociale di riferimento;
- fino a 7.500,00 euro per la realizzazione di iniziative continuative della durata di almeno 6 mesi e di interesse almeno per il territorio provinciale di riferimento;
- fino a 10.000,00 euro per la realizzazione di iniziative continuative della durata di almeno 12 mesi e di interesse almeno per il territorio dell'Ambito territoriale sociale di riferimento.

Il contributo erogabile per ciascuna proposta di iniziativa ammessa a finanziamento non può in ogni caso superare l'importo di Euro 10.000,00, né può superare la misura del 90% del costo complessivo dell'iniziativa. Il soggetto proponente dovrà attestare i mezzi propri (risorse umane, finanziarie, logistiche) e le altre fonti eventuali di copertura del 10% del costo totale dell'iniziativa.
Sarà oggetto di dettagliata rendicontazione l'intero importo della spesa complessiva per la realizzazione dell'intervento, al fine di dimostrare la completa realizzazione dell'iniziativa stessa.

ART. 3 - SOGGETTI PROPONENTI

I soggetti che possono presentare proposte progettuali con domande di contributo per la realizzazione delle stesse sono i seguenti:

- organizzazioni di volontariato,
- associazioni di promozione sociale.

Le organizzazioni del Terzo Settore sopra individuate devono avere tra gli scopi fondativi quelli della promozione dei diritti dei cittadini, dei diversamente abili, dei soggetti svantaggiati, nonché della promozione delle reti familiari e delle iniziative di integrazione sociale e di inclusione; devono, inoltre, essere costituite ed operanti da almeno un anno alla data di pubblicazione del presente Avviso e essere iscritte nell'apposito registro regionale della Regione Puglia.

Ciascun soggetto può presentare una sola proposta di iniziativa di comunicazione. Ciascun soggetto deve presentare la proposta come soggetto promotore e attuatore: non è possibile costituire un raggruppamento o un'associazione temporanea di scopo, al fine della presentazione della domanda di contributo e della realizzazione dell'intervento.

Il progetto può essere corredato da manifestazioni di interesse nel caso in cui assuma rilievo la rete sociale sul territorio per la migliore riuscita dell'intervento.

ART. 4 - SPESE AMMISSIBILI

Sono considerate spese ammissibili, al fine di determinare il costo totale ammissibile del progetto (rispetto a cui calcolare il 90% che è il massimo del contributo erogabile) le seguenti macro-voci:

a) spese per acquisto di dotazioni strumentali, piccoli arredi, materiali di cancelleria e altri beni di consumo (entro una misura massima del 20% del contributo erogato);
b) spese per prestazioni lavorative erogate dagli operatori impiegati per il contatto con i destinatari finali e per la organizzazione di tutte le attività di comunicazione, inclusi eventuali rimborsi spesa di volontari;
c) spese per la stampa e/o la produzione e la diffusione di materiale multimediale per la realizzazione di campagne di comunicazione, sensibilizzazione e informazione;
d) altre spese di gestione strettamente connesse con le attività previste dal progetto.

Non sono ammissibili le seguenti tipologie di spesa:

a) spese per l'acquisto di immobili;
b) spese sostenute in data anteriore alla data di concessione del contributo;
c) spese per utenze (elettricità, gas, acqua, telefono, …) che superino il 10% del contributo erogato o che riguardino sedi dell'associazione diverse da quella in cui saranno erogate le attività ai destinatari finali.

ART. 5 – DURATA DELL'INTERVENTO

La durata dei progetti proposti per il contributo regionale non può essere superiore a 12 mesi, pena l'esclusione, e comunque coerente con quanto specificato all'art. 2 del presente Avviso.

ART. 6 - TERMINI E MODALITÀ DI PRESENTAZIONE DELLA PROPOSTA PROGETTUALE

Ai fini della presentazione delle proposte progettuali, i soggetti proponenti dovranno presentare la seguente documentazione:

1. **domanda di partecipazione** alla selezione e di richiesta del contributo, sottoscritta dal legale rappresentante del soggetto proponente, che indichi il soggetto proponente, il titolo del progetto, la durata dello stesso, il costo totale ammissibile e il contributo richiesto alla Regione, il recapito postale, fax, telefonico e e-mail presso cui si intende ricevere ogni altra comunicazione riferita al progetto e alla procedura selettiva (All.1);
2. la domanda dovrà essere corredata, pena inammissibilità, dalla **dichiarazione di consenso al trattamento dei dati personali** ai sensi del D.lgs. 196/2003, e **dichiarazione sostitutiva ex D.P.R. 445/2000 dell'inesistenza di contenziosi** in essere con l'Amministrazione Regionale;
3. dovranno inoltre essere allegati alla domanda i seguenti **documenti**:
   - Atto costitutivo e statuto del/i proponente/i
   - Curricula del soggetto proponente, con particolare riferimento all'attività svolta in materia di disabilità, reti familiari, conciliazione vita-lavoro, inserimento lavorativo con evidenziazione delle principali attività svolte nell'ultimo biennio;
   - Documento di identità del rappresentante legale in corso di validità;
4. **Progetto Tecnico**, redatto, pena l'esclusione, secondo il formulario allegato al presente Avviso (All. 2), di cui costituisce parte integrante e sostanziale.

La documentazione di progetto sopra descritta dovrà essere prodotta in versione cartacea e digitale, quest'ultima su supporto magnetico (formati .doc o .pdf); in caso di discordanza tra versione cartacea ed informatica, farà fede la versione cartacea.

L'intera documentazione relativa alla proposta progettuale dovrà essere inviata, in plico chiuso recante la dicitura "*Progetti Diritti in rete – Azione A.3 – Comunicazione*", esclusivamente a mezzo di raccomandata con ricevuta di ritorno, o a mezzo di corriere, a partire dal 30° (trentesimo) giorno successivo alla data di pubblicazione del presente Avviso sul Bollettino Ufficiale della Regione Puglia.
Farà fede il timbro dell'ufficio postale inviante per determinare la data e l'ora di invio della domanda, al fine di determinare l'ordine temporale progressivo di invio di tutte le domande.
Non saranno accettate altre modalità di invio o di consegna delle proposte progettuali, che non consentano di attestare oggettivamente la data e l'ora di invio del plico.

Le domande dovranno essere indirizzate al seguente recapito: ***REGIONE PUGLIA – ASSESSORATO AL WELFARE – Servizio Programmazione Sociale e Integrazione – Ufficio Integrazione Sociosanitaria – Via Caduti di Tutte le Guerre, n. 15 (VI Piano) – 70126 Bari.***

ART. 7 - CRITERI DI VALUTAZIONE E SELEZIONE DELLE PROPOSTE

La Commissione di valutazione delle domande di contributo, successivamente alla attività istruttoria condotta dal responsabile del Procedimento, presso l'Ufficio Integrazione Sociosanitaria, avrà il compito di valutare le proposte progettuali considerate ammissibili, sulla base dei criteri di cui al presente Avviso, assegnando i punteggi relativi alle dimensioni di valutazione riportate nella tabella che segue:

A – Qualità complessiva della proposta progettuale	**Punti 45**
grado di rispondenza del progetto agli obiettivi indicati nel bando,	p. 10
impiego di nuove tecnologie,	p. 10
coerenza tra obiettivi e azioni progettuali proposte e contesto di riferimento	p. 15
rete di alleanze per l'efficacia del progetto (manifestazioni di interesse)	p. 10
B – Esperienza del soggetto proponente nel campo della promozione dei diritti sociali e civili	**Punti 30**
Valutazione del curricula del proponente	p. 10
Valutazione delle risorse umane impiegate per l'attuazione del progetto (titoli professionali, esperienze, ecc.)	p. 10
Interventi specifici nell'area delle diverse abilità	p.10
C – Dimensione economico-finanziaria	**Punti 25**
Valutazione della congruità dei costi previsti rispetto agli obiettivi e alle azioni progettuali	p. 15
Valutazione dell'apporto di risorse private o altre risorse pubbliche a cofinanziamento	p. 10

Una proposta progettuale è ammissibile a contributo finanziario regionale solo se consegue un punteggio minimo di 70 p. I progetti valutati con un punteggio inferiore a 70 p. sono considerati non ammissibili.

ART. 8 – GRADUATORIA E CONCESSIONE DEL FINANZIAMENTO

L'Ufficio Integrazione Sociosanitaria provvederà a istruire le domande di finanziamento, per tranche successive, in base all'ordine temporale di invio delle domande pervenute, al fine di determinare l'elenco finale dei progetti ammissibili sulla base del punteggio totalizzato da ciascuna proposta e ad indicare l'importo finanziabile di cui all'art. 2 del bando.
La valutazione dei progetti si concluderà con la redazione di una graduatoria, suddividendo i progetti in AMMESSI e NON AMMESSI. La graduatoria del progetti ritenuti ammissibili e non, viene pubblicata sul Bollettino Ufficiale della Regione Puglia .
Nel caso in cui i beneficiari finali di progetti AMMESSI rinunziassero o venissero revocati saranno finanziati i progetti ammessi, secondo l'ordine generato dallo scorrimento della graduatoria.
L'assegnazione dell'importo sarà subordinata e regolata da un apposito disciplinare sottoscritto tra beneficiario ammesso al finanziamento, e Regione Puglia, nella persona del Dirigente del Servizio. Nel contratto saranno specificate l'entità dei finanziamenti e gli impegni del beneficiario in ordine alla realizzazione e ai tempi del progetto, nonché le modalità di trasmissione, da parte di questo ultimo, dei dati necessari per il monitoraggio e controllo quantitativo e qualitativo delle azioni promosse.

ART. 9 – EROGAZIONI, RENDICONTAZIONE E REVOCA

Il finanziamento sarà erogato secondo le seguenti modalità:

- Anticipazione dell'80% della quota di cofinanziamento regionale, previa acquisizione di fideiussione bancaria o polizza assicurativa pari all'anticipo e valevole fino alla rendicontazione finale delle spese effettuate, con attestazione da parte del Responsabile del progetto di avvenuto concreto inizio delle attività.
- Saldo finale del rimanente 20%, previa attestazione da parte del Responsabile del progetto di avvenuta chiusura delle attività e produzione della relazione finale nella quale siano evidenziati l'andamento delle attività, gli obiettivi conseguiti, l'efficacia e l'impatto sociale delle azioni realizzate, nonché la percentuale di raggiungimento degli indicatori di realizzazione e di risultato previsti dal progetto, corredata della rendicontazione e della documentazione di spesa debitamente annullata.

ART. 10 – UFFICIO ISTRUTTORE, RESPONSABILE DEL PROCEDIMENTO E INFORMAZIONI.

Regione Puglia – Assessorato alla Solidarietà, Politiche Sociali, Flussi Migratori – Servizio Programmazione ed Integrazione – Ufficio integrazione Sociosanitaria.

Responsabile del Procedimento: sig. Roberto Del Re –
Tel. 080 5404082 – Fax 080 5404262;
e-mail: settore.progsoc@regione.puglia.it
r.delre@regione.puglia.it

Allegato 1

Spett.
REGIONE PUGLIA
ASSESSORATO AL WELFARE
Servizio Programmazione sociale e Integrazione Sociosanitaria
Ufficio Integrazione Sociosanitaria
Via Caduti di tutte le Guerre, 15 (VI piano)
70126 Bari

Domanda di finanziamento

Il sottoscritto .....…….nato a .....

il ..../..../..... C.F. …… residente a .....

CAP ..... via …….....…..

in qualità di legale rappresentante dell'Associazione …….....

……...……..….. con sede legale a …….....…. CAP. .....……..... via ……...…… telefono..... fax ..... e-mail ……..... e con sede operativa a:.....

Prov……. CAP ..... via .....…… n°……..

telefono ..... fax ..... e-mail .....…….

C.F./P.IVA……..

Iscrizione nel Registro regionale n. …… del ……

CHIEDE:

ai fini dell'attuazione della proposta progettuale relativa a "**INIZIATIVE DI COMUNICAZIONE A VALENZA SOCIALE, EDUCATIVA E CULTURALE IN FAVORE DELLE PERSONE DIVERSAMENTE ABILI E DEI LORO NUCLEI FAMILIARI"**

denominata "_____"

e riportata nell'allegato 2 – Formulario di Progetto, il contributo pubblico regionale richiesto è indicato nella tabella sottostante:

Importo totale del progetto:	€	(euro	/00)
Importo dell'aiuto finanziario richiesto:	€	(euro	/00)

A tal fine, ai sensi del D.Lgs. n. 196/2003, si autorizza il trattamento dei dati personali per ogni adempimento connesso all'attività in oggetto.

ALLEGA la seguente documentazione:

- dichiarazione sostitutiva ex D.P.R. 445/2000 dell'inesistenza di contenziosi in essere con l'Amministrazione Regionale;
- Atto costitutivo della organizzazione proponente
- Statuto della organizzazione proponente
- Curriculum della Organizzazione proponente
- Documento di identità del rappresentante legale in corso di validità;

Luogo e Data ……, .../...../.....

Firma del Legale rappresentante

.....

(con timbro)

ALLEGATO 2 – Formulario di progetto

Denominazione Progetto
Associazione proponente: Provincia di riferimento:

A cura dell'Ufficio ricevente

Data di arrivo	**Protocollo n.**	**Codice Assegnato**
____ / _____/2013	**AOO_146/_____**	**/__/__/__/**

1. Localizzazione dell'intervento:……

(indicare Comune, Ambito territoriale, Provincia)

2. Dati identificativi del soggetto proponente

2.1 NATURA GIURIDICA
A ❒ organizzazioni di volontariato,
B ❒ associazioni di promozione sociale,

2.2 DENOMINAZIONE:

2.3 SEDE OPERATIVA (PER IL PROGETTO):

2.4 RAPPRESENTANTE LEGALE:

2.5 RECAPITO POSTALE

2.6 TEL. FAX

2.7 E-MAIL

2.8 C.F./P.IVA

3. Proposta progettuale

1. **Inquadramento territoriale e socio – economico del progetto**

2. **Analisi dei fabbisogni rilevati sul territorio** (con dati statistici e valutazioni quali-quantitative)

3. **Descrizione dell'intervento proposto**
3.1 Finalità **3.2 Obiettivi specifici** **3.3 Strategia dell'intervento** **3.4 Tipologia di azioni previste** **3.5 Rete sociale per l'attuazione dell'intervento**

4. Articolazione temporale delle iniziative

4.1 Dettaglio attività da realizzare

Linee di azione/Attività	Descrizione

4.2 Cronoprogramma con dettaglio mensile per le attività di dettaglio

Linea di Azione	Periodo di durata del progetto: n° mesi _____													
	I	II	III	IV	V	VI	…	…						

5. Miglioramento stimato del contesto sociale in cui il progetto interviene:

6. Innovatività del Progetto - Grado di innovazione:

7. ANALISI ECONOMICA DEL PROGETTO

Importo totale del progetto:	€ (euro
Importo dell'aiuto finanziario richiesto:	€ (euro

% di contributo pubblico regionale sul costo totale:_____

7.1 Quadro economico

DESCRIZIONE VOCE DI COSTO	Importo (i.i.)
a) spese per acquisto di dotazioni strumentali, piccoli arredi, materiali di cancelleria e altri beni di consumo (entro una misura massima del 20% del contributo erogato)	
a.1 dotazioni strumentali (materiale informatico, ecc..)	
a.2 software	
a.3 piccoli arredi	
a.4 materiali di cancelleria	
a.5 altri beni di consumo	
b) spese per prestazioni lavorative connesse alla realizzazione del progetto, inclusi eventuali rimborsi spesa di volontari;	
b.1 incarichi di collaborazione a progetto	
b.2 consulenze specialistiche	
b.3 rimborsi spese per volontari	
b.4 rimborsi spese viaggio (esperti esterni, ecc..)	
b.5 altro…….	
c) spese per la stampa e/o la produzione e la diffusione di materiali divulgativi per le campagne di comunicazione, sensibilizzazione e informazione;	
c.1 manifestazioni di divulgazione e comunicazione	
c.2 materiale divulgativo cartaceo	
c.3 materiale divulgativo multimediale	
c.4 altro ……..	

DESCRIZIONE VOCE DI COSTO	Importo
d) altre spese di gestione strettamente connesse con le attività previste dal progetto.	
d.1 Spese per utenze generali (acqua, gas, energia elettrica, linee telefoniche, locazione dell'immobile, ecc…) max 10% del contributo erogato	
d.2 Assicurazioni	
d.3 Materiali didattici	
d.4 Fidejussione	
d.5 altre spese connesse alle attività del progetto (e non al funzionamento dell'Associazione)	
d.6 altre spese	
TOTALE GENERALE	**€ -**

8. RISULTATI ATTESI E LA VALUTAZIONE DEL LORO IMPATTO SOCIALE

9. PROMOZIONE, COMUNICAZIONE E SENSIBILIZZAZIONE

Numero iniziative pubbliche ed eventi

Bacino potenziale di destinatari

Materiali di diffusione

Canali di comunicazione

10. ESEMPLARITA' E TRASFERIBILITA' DELL'INTERVENTO

Data, _____

Firma del legale rappresentante

_____

(con timbro)

REGIONE PUGLIA
Area Politiche per la promozione della Salute, delle Persone, delle Pari Opportunità
Servizio Programmazione Sociale e Integrazione Sociosanitaria

ALLEGATO B

Schema di DISCIPLINARE tra REGIONE PUGLIA e SOGGETTO BENEFICIARIO dei contributi economici per la realizzazione di inziative di comunicazione a valere sull'Azione A.3 del Piano di Azione "Diritti in Rete" – IV Annualità
(A.D. n. 11 del 15 gennaio 2013)

CONVENZIONE PER LA CONCESSIONE DI CONTRIBUTO PER L'ANNO 2013

FRA

La Regione Puglia, Area Politiche per la Promozione della Salute delle Persone e delle Pari Opportunità, (di seguito denominata **REGIONE**), C.F. 80017210727, con sede in Bari, via Caduti di Tutte le Guerre, 15, rappresentata dalla dr.ssa Anna Maria Candela, dirigente del Servizio Programmazione Sociale e Integrazione Sociosanitaria, ivi domiciliata per lo svolgimento della funzione

E

L'Associazione …… …….. (di seguito denominata **Associazione**) C.F./Partita IVA……..… con sede legale nel comune di ……. provincia di …… via……. cap. ……. - Tel. ……. - fax ……. - e-mail ……. , in persona del rappresentante legale……., nato a …….……il…… ;

PREMESSO

- che con Determina Dirigenziale n. 11 del 15/01/2013, pubblicata sul Bollettino Ufficiale della Regione Puglia n. _____ del _____/2013, il Servizio Programmazione Sociale ed Integrazione Socio-Sanitaria ha approvato l' AVVISO PUBBLICO PER LA PRESENTAZIONE DI PROPOSTE PROGETTUALI RELATIVE AD INIZIATIVE DI COMUNICAZIONE A VALENZA SOCIALE, EDUCATIVA E CULTURALE IN FAVORE DELLE PERSONE DIVERSAMENTE ABILI E DEI LORO NUCLEI FAMILIARI alle quali le parti che sottoscrivono la presente convenzione intendono integralmente riferirsi;
- che con Determina Dirigenziale n. ____ del _____/2013, il Servizio Programmazione Sociale ed Integrazione Socio-Sanitaria ha approvato l'elenco dei progetti ammissibile a contributo finanziario regionale a valere sulle disponibilità dell'Azione A.3 del "Piano di Azione Diritti in Rete - IV annualità" ;
- che si rende necessario procedere alla stipula del presente disciplinare con l'Associazione per la realizzazione del progetto denominato "_____", che sarà realizzato nel territorio di _____ (specificare Comune/i, ovvero Ambito territoriale o Provincia o Regione) e a cui è stato attribuito un contributo regionale pari ad Euro_____, a fronte del costo totale del progetto pari ad Euro _____.

SI CONVIENE E SI STIPULA QUANTO SEGUE

Art. 1 - Oggetto della convenzione

L'Associazione (capofila in caso di partenariato) si obbliga a realizzare il progetto denominato "……." nei modi, nei termini e nel rispetto delle condizioni indicati nel formulario allegato alla domanda di concessione del finanziamento già presentata alla Regione.

Art. 2 - Avvio attività e durata del progetto/iniziativa

Il presente atto ha validità pari alla durata indicata dall'Associazione nel formulario allegato, ossia di mesi n. _____, a decorrere dalla data di avvio delle attività comunicata alla Regione.

Nel caso in cui l'Associazione, per motivate ragioni, non possa concludere il progetto nel termine di cui sopra, potrà essere concessa una proroga dello stesso, senza modificazioni del piano economico e dei costi preventivati, per un periodo massimo di 2 mesi.
La richiesta di proroga dovrà pervenire all'Amministrazione almeno 60 giorni prima del termine delle attività previste.
Il mancato rispetto dei termini di durata del Progetto, anche eventualmente prorogato, determinerà che la Regione proceda unilateralmente alla revoca di diritto del contributo.

Art. 3 - Responsabile del progetto. Monitoraggio

Il responsabile del progetto per conto dell'Associazione è il Sig……..……; nel caso il Sig.……, per motivate ragioni, non possa proseguire nell'incarico di responsabile del progetto, l'Associazione dovrà comunicare immediatamente alla Regione a mezzo raccomandata a/r il nuovo nominativo del responsabile del progetto.
Entro 30 giorni dal termine del progetto, che dovrà essere comunicato formalmente alla Regione, l'Associazione deve presentare:

- Il Rapporto conclusivo (o Relazione Finale) descrittivo delle attività con il relativo prospetto riepilogativo;
- i prospetti di rendicontazione di cui all'Allegato 1, corredati dai prospetti descrittivi dei singoli giustificativi di spesa.

Su tutti i prospetti ed elenchi, sottoscritti dal legale rappresentante dell'Associazione (o della capofila in caso di partenariato), dovranno essere indicate le attività specifiche già oggetto delle preventive comunicazioni e dovrà essere dichiarato che le spese esposte nei rendiconti non sono state oggetto di altri contributi pubblici.
In assenza di motivazioni giustificative di eventuali ritardi nella consegna delle suddette relazioni, la Regione potrà procedere unilateralmente alla revoca del contributo.

La Regione si riserva di richiedere nel corso della realizzazione del progetto, a partire dalla conclusione del primo trimestre di attività, una relazione sulle attività svolte al fine di assicurare puntuale monitoraggio sull'andamento dei Progetti e sull'utilizzo delle risorse finanziarie assegnate a titolo di contributo dalla Regione.

Art.4 - Modalità di erogazione del contributo

Per la realizzazione del progetto verrà corrisposto all'Associazione (o all'Associazione capofila, nel caso di progetti presentati da più associazioni di promozione sociale congiuntamente) un contributo pubblico massimo pari a € ……..…(in cifre e in lettere) escluso dal campo di applicazione IVA.
Un'ulteriore quota di € ……..(in cifre e in lettere), pari almeno al 10% del costo complessivo del progetto, rimane a carico dell'Associazione.
Il totale della spesa da rendicontare con le modalità di cui all'art. 9 è pari al costo totale del progetto, con riferimento sia alla quota coperta da contributo regionale, sia alla quota di apporto di mezzi propri dell'Associazione.
La percentuale relativa alla quota di contributo privato dovrà risultare invariata anche nel consuntivo finale delle spese. Nel caso il costo finale del progetto superi quello preventivato nel piano economico allegato alla presente convenzione, l'Associazione non potrà avanzare richieste di rimborso per ulteriori costi aggiuntivi, rimanendo invariato il finanziamento concesso dalla Regione.

In occasione della presentazione della relazione finale l'Associazione dovrà inoltre obbligatoriamente limitarsi a rendicontare gli importi nei limiti del costo complessivo del progetto approvato. Qualora, per esigenze contabili interne, l'Associazione dovesse esporre a rendiconto costi superiori al costo complessivo del progetto dovrà dichiarare la natura di tali costi e la totale assunzione a proprio carico di tutte le spese che conseguentemente non saranno oggetto di alcuna verifica.
Il finanziamento viene erogato con le modalità del rimborso a costi effettivi.
Saranno oggetto di rimborso unicamente quelle spese che risultino effettivamente sostenute, regolarmente contabilizzate, strettamente coerenti con il progetto e conformi al relativo piano economico; le spese dovranno inoltre essere contenute entro i limiti autorizzati, riferiti al periodo di durata prestabilito del progetto e correttamente rendicontate.
La Regione erogherà l'anzidetto importo del contributo pubblico € ……in due soluzioni:
- un primo acconto, pari al 80% del contributo concesso sarà erogato, previa presentazione di apposita garanzia fidejussoria, assicurativa o bancaria, tenuto conto delle disponibilità di cassa sul competente capitolo di bilancio, la richiesta di anticipo deve contenere l'indicazione del codice fiscale e quella degli estremi del conto corrente bancario corredato da codice IBAN intestato all'Associazione;
- il 20% del finanziamento sarà erogato a saldo previa acquisizione del positivo esito del controllo amministrativo-contabile del progetto, svolto dal competente ufficio Integrazione Socio-Sanitaria, sulla base delle documentazioni presentati ai sensi degli artt. 4 e 9 del presente disciplinare.
(in alternativa, se non viene presentata fidejussione)
La Regione erogherà l'anzidetto importo del contributo pubblico € ……in un'unica soluzione, a saldo, previa acquisizione del positivo esito del controllo amministrativo-contabile del progetto, svolto dal competente ufficio Integrazione Socio-Sanitaria, sulla base delle documentazioni presentati ai sensi degli artt. 4 e 9 del presente disciplinare, tenuto conto delle disponibilità di cassa sul competente capitolo di bilancio, comunicando nella richiesta di liquidazione del contributo il codice fiscale e gli estremi del conto corrente bancario corredato da codice IBAN intestato all'Associazione.
Ove dalla rendicontazione prodotta e/o dalla verifica amministrativo-contabile dovesse risultare un costo del progetto inferiore a quanto previsto nel piano economico, ovvero l'inammissibilità, in tutto o in parte, dei giustificativi di spesa prodotti nelle forme stabilite dalle regole di rendicontazione allegate, la Regione provvederà a richiedere all'Associazione la differenza tra quanto indebitamente percepito a titolo di anticipazione e quanto effettivamente riconosciuto; ciò potrà avvenire anche attraverso una decurtazione dalla liquidazione del 20% del consuntivo, operando una compensazione con le somme non dovute, maggiorate da interessi legali; qualora ciò non dovesse risultare sufficiente a recuperare la differenza fra il percepito e il riconosciuto, l'Associazione si obbliga irrevocabilmente a restituire quanto indebitamente percepito e la Regione procederà all'escussione, totale o parziale, della fideiussione di cui all'articolo seguente.

Art. 5 - Fideiussione

Al fine di garantire l'anticipo di cui al precedente articolo, l'Associazione deve presentare, contestualmente alla richiesta di erogazione, idonea cauzione mediante polizza fideiussoria bancaria o assicurativa, per un importo di € ……..… (in cifre e in lettere) pari all'anticipo del 80% del contributo regionale complessivamente concesso al progetto.
Tale fideiussione potrà essere svincolata, su richiesta dell'Associazione, laddove all'esito della prescritta verifica amministrativo-contabile, vengano effettivamente riconosciute come ammissibili ed effettivamente pagate spese pari ad almeno il contributo già anticipato dalla Regione, nonché la quota complessivamente prevista a carico dell'Associazione.

Art. 6 - Verifiche e poteri di autotutela

Per la verifica e la valutazione della correttezza amministrativa e contabile delle spese sostenute/impegnate nonché dello stato di avanzamento del progetto e dei risultati conseguiti, la Regione si avvarrà dell'ufficio Integrazione Socio-Sanitaria.
La Regione si riserva inoltre la facoltà di effettuare il monitoraggio ed il controllo sullo svolgimento del progetto, per verificarne il buon andamento, in qualsiasi momento anche attraverso soggetti terzi appositamente autorizzati. L'Associazione ha l'obbligo di collaborare a tutte le attività di verifica, monitoraggio e valutazione.
In caso di inadempimenti, anche formali o ritardi nella realizzazione del progetto, la Regione potrà trasmettere all'Associazione una prescrizione con invito ad adempiere, entro un termine stabilito, nel rispetto delle condizioni del progetto e della presente convenzione.
L'inutile decorso di detto termine determinerà l'automatica ed unilaterale revoca del finanziamento. In ogni caso resta fermo il diritto della Regione al risarcimento dei danni e delle maggiori spese nelle quali dovesse incorrere per effetto della revoca della presente convenzione.

Art. 7 - Modifiche progettuali
Ogni eventuale richiesta di modifica del progetto, inerente i tempi e le fasi delle singole linee di attività, nonché le eventuali compensazioni tra le voci di spesa previste nel piano economico, dovrà essere argomentata e formulata in maniera tale da non stravolgere o alterare l'architettura e le finalità del progetto come approvato. Tali modifiche dovranno essere preventivamente comunicate, con congruo anticipo (almeno 30 giorni) a firma del legale rappresentante dell'associazione proponente all'ufficio Integrazione Socio-Sanitaria della Regione, che provvederà ad includerle formalmente.
Il consuntivo finale delle spese (rendicontazione a consuntivo) dovrà, quindi, rispettare le singole voci di spesa del piano economico approvato, con le modifiche incluse, ed essere redatto secondo le indicazioni contenute al successivo art. 9.

Art. 8 - Obblighi generali
L'Associazione si impegna ad operare nel pieno rispetto delle leggi e dei regolamenti regionali, nazionali e comunitari vigenti in materia di prestazioni di lavoro, di sicurezza, di tracciabilità dei flussi finanziari, di trasparenza. La Regione non è responsabile per eventuali danni che possano derivare a terzi dalla gestione delle attività svolte in esecuzione del presente atto.
L'Associazione è direttamente responsabile dell'osservanza di tutti gli obblighi di legge in materia contrattuale, assicurativa e previdenziale nonché di prevenzione e tutela in materia di igiene e sicurezza sul lavoro.
L'Associazione, ovvero il rappresentante legale, garantisce che i volontari ed i destinatari coinvolti nelle attività progettuali sono coperti da polizza assicurativa contro gli infortuni e le malattie, nonché per la responsabilità civile verso i terzi, esonerando espressamente l'Amministrazione in tal senso.
L'Associazione ha l'obbligo di citare esplicitamente in ogni materiale approntato per la realizzazione del progetto (brochure, siti web, pubblicazioni, pieghevoli, manifesti, multimediali, ecc.) che esso è stato realizzato con il contributo della Regione Puglia – Assessorato al Welfare e politiche Sociali - Servizio Programmazione Sociale ed Integrazione Socio-Sanitaria, e di utilizzare il logo istituzionale della Regione Puglia insieme al logo dell'Assessorato al Welfare, insieme agli altri loghi che contrassegnano l'iniziativa. L'utilizzo e/o pubblicazione del logo regionale si intende autorizzato dalla Regione, e deve in ogni caso essere richiesto a firma del rappresentante legale dell'Associazione, per la fornitura dei relativi file.
Nel caso di utilizzo per altre iniziative e/o attività dei prodotti realizzati con il contributo concesso è necessaria apposita autorizzazione da parte dell'Amministrazione.

Art. 9 – Modalità di rendicontazione

Ai fini di presentare alla Regione, secondo le scadenze fissate all'art. 4 e connesse alla liquidazione del contributo economico assegnato, la rendicontazione amministrativo-contabile del progetto, l'Associazione dovrà curare che la stessa sia predisposta secondo i format di cui all'Allegato 1 al presente Disciplinare, di cui costituisce parte integrante e sostanziale, e dovrà avere cura di conservare a norma di legge gli originali di tutti i pagamenti effettuati e quietanziati, con i relativi giustificativi.

Non potranno essere riconosciute spese che non siano ammissibili rispetto a quanto previsto all'art. 4 dell'avviso Pubblico di cui all'A.D. n. 026/2013 del Servizio Programmazione e Integrazione e che non siano supportate da adeguata descrizione in sede di rendicontazione, nonché da adeguata documentazione illustrativa (note di debito, fatture, scontrini fiscali, ecc..) in sede di verifica e controllo che l'UIfficio competente si riserva di poter condurre, anche a campione, preliminarmente al saldo del contributo concesso.

Art. 10 - Obbligo di riservatezza e trattamento dati

Tutte le persone impiegate dall'Associazione nelle attività previste dalla presente convenzione sono tenute ad osservare il segreto nei confronti di qualsiasi persona fisica e giuridica, salvo diversa specifica autorizzazione dell'Amministrazione, per quanto riguarda fatti, dati, cognizioni, documenti ed oggetti di cui siano venute a conoscenza o che siano resi noti in ragione del presente contratto.

L'Associazione dà garanzia che il personale impiegato nel progetto sia a conoscenza e rispetti gli obblighi di riservatezza previsti dalla normativa in materia.

La Regione informa che i dati personali raccolti per lo svolgimento del progetto saranno trattati, anche con strumenti informatici, nell'ambito e per le finalità del procedimento stesso di finanziamento del progetto ed in conformità agli obblighi previsti dalla legge. Il relativo trattamento non richiede il consenso dell'interessato ai sensi dell'articolo 18 del D. Lgs. 30 giugno 2003, n. 196. I dati raccolti potranno essere oggetto di comunicazione ad autorità pubbliche locali e nazionali in conformità ad obblighi di legge.

Art. 11 - Foro competente

Per ogni controversia relativa all'interpretazione, esecuzione e/o validità della convenzione, o comunque connessa o dipendente, è competente il Foro di Bari.

Art. 12 - Disciplina residuale

Per quanto non espressamente previsto dal presente atto, si applicano i principi della concessione amministrativa, convenendo espressamente le Parti che tale istituto si conforma al rapporto in questione. La presente Convenzione si compone di 12 articoli.

Bari, _____ /_____/2013

Per la Regione Puglia

Il Dirigente
(_____)

Per l'Associazione _____

Il legale rappresentante
(Sig._____)

Allegato 1 al DISCIPLINARE

QUADRO ECONOMICO DI DETTAGLIO

Progetto_____

Associazione_____

DESCRIZIONE VOCE DI COSTO	Importo (i.i.)
e) spese per acquisto di dotazioni strumentali, piccoli arredi, materiali di cancelleria e altri beni di consumo (entro una misura massima del 20% del contributo erogato)	
a.1 dotazioni strumentali (materiale informatico, ecc..)	
a.2 software	
a.3 piccoli arredi	
a.4 materiali di cancelleria	
a.5 altri beni di consumo	
f) spese per prestazioni lavorative connesse alla realizzazione del progetto, inclusi eventuali rimborsi spesa di volontari;	
b.1 incarichi di collaborazione a progetto	
b.2 consulenze specialistiche	
b.3 rimborsi spese per volontari	
b.4 rimborsi spese viaggio (esperti esterni, ecc..)	
b.5 altro…….	
g) spese per la stampa e/o la produzione e la diffusione di materiali divulgativi per le campagne di comunicazione, sensibilizzazione e informazione;	
c.1 manifestazioni di divulgazione e comunicazione	
c.2 materiale divulgativo cartaceo	
c.3 materiale divulgativo multimediale	
c.4 altro ……..	

DESCRIZIONE VOCE DI COSTO	Importo
h) altre spese di gestione strettamente connesse con le attività previste dal progetto.	
d.1 Spese per utenze generali (acqua, gas, energia elettrica, linee telefoniche, locazione dell'immobile, ecc…) max 10% del contributo erogato	
d.2 Assicurazioni	
d.3 Materiali didattici	
d.4 Fidejussione	
d.5 altre spese connesse alle attività del progetto (e non al funzionamento dell'Associazione)	
d.6 altre spese	
TOTALE GENERALE	**€ -**

Note:

1. Per ciascuna delle voci di spesa, si prega di allegare un dettaglio prospetto delle spese sostenute indicando: beneficiario, importo totale, data della erogazione, riferimento (codice o num. protocollo, ecc..) della quietanza di pagamento.
2. Per ciascuna delle voci di spesa provvedere ad archiviare gli originali delle spese sostenute, secondo quanto dettagliato nei prospetti di cui al punto precedente.
3. Il quadro economico di dettaglio e i prospetti allegati dovranno essere timbrati e firmati in originale dal legale rappresentante, pena la non ammissibilità della rendicontazione presentata.

DETERMINAZIONE DEL DIRIGENTE SERVIZIO RISCHIO INDUSTRIALE 15 gennaio 2013, n. 4

GRANAROLO SpA - Stabilimento in Gioia del Colle sulla S.S. 100 km 37,200. Aggiornamento della Determinazione Dirigenziale n. 292 del 06/07/2010 del Servizio Ecologia - Fascicolo 32MOD1. Aggiornamento per modifica non sostanziale.

L'anno 2013 addì **15** del mese di Gennaio in Modugno (Ba), presso l'Ufficio Inquinamento e Grandi Impianti

IL DIRIGENTE DEL SERVIZIO RISCHIO INDUSTRIALE

Visti gli articoli 4 e 5 della L.R. 4 febbraio 1997, n. 7;

Vista la Deliberazione G.R. n. 3261 del 28/7/98;

Visti gli artt. 14 e 16 del D.Lgs. 165/01

Visto l'art. 32 della legge 18 giugno 2009, n. 69, che prevede l'obbligo di sostituire la pubblicazione tradizionale all'Albo ufficiale con la pubblicazione di documenti digitali sui siti informatici;

Visto l'art. 32 della Legge 18 giugno 2009, n. 69;

Visto l'art. 18 del Dlgs 196/03 "Codice in materia di protezione dei dati personali" in merito ai Principi applicabili ai trattamenti effettuati dai soggetti pubblici;

Vista la Delibera di Giunta Regionale n. 675 del 17/06/2011 di organizzazione dei servizi di Presidenza e della Giunta Regionale con cui è stato istituito il Servizio Rischio Industriale;

Vista la Determinazione del Direttore dell'Area Organizzazione e Riforma dell'Amministrazione n. 17 del 24 giugno 2011 con cui è cessato l'Ufficio Inquinamento e Grandi Impianti del Servizio Ecologia e contestualmente lo stesso è stato istituito alle dipendenze del Servizio Rischio Industriale;

Vista la Determinazione del Direttore dell'Area Organizzazione e Riforma dell'Amministrazione n. 25 del 03/07/2012 con cui è stato conferito l'incarico al Dr. Giuseppe Maestri di Dirigente dell'Ufficio Inquinamento e Grandi Impianti;

Vista la Determinazione Dirigenziale del Servizio Rischio Industriale n. 42 del 25/07/2012 di "Delega delle funzioni dirigenziali al Dirigente dell'Ufficio Inquinamento e Grandi Impianti, ai sensi della L.R. n. 10/2007, art. 45";

Sulla base dell'istruttoria espletata dal funzionario di Alta Professionalità "Autorizzazione Integrata Ambientale",

visto il D.Lgs. 152/06 e smi - parte seconda: "*Procedure per la valutazione ambientale strategica (VAS), per la valutazione d'impatto ambientale (VIA) e per l'autorizzazione integrata ambientale (IPPC)*";

Visto il D.M. 24.4.2008, denominato "Decreto Interministeriale Tariffe";

Vista la Delibera di G.R. n. 1388 del 19 settembre 2006: "Decreto legislativo 18 febbraio 2005, n. 59. Attuazione integrale della direttiva 96/61/CE relativa alla prevenzione e riduzione integrate dell'inquinamento. Individuazione della "Autorità Competente - Attivazione delle procedure tecnico-amministrative connesse";

Vista la Delibera di G.R. n. 482 del 13 aprile 2007: "Decreto legislativo 18 febbraio 2005, n. 59 - Attuazione integrale della direttiva 96/61/CE relativa alla prevenzione e riduzione integrate dell'inquinamento - Differimento del calendario per la presentazione delle domande per il rilascio dell'Autorizzazione Integrata Ambientale, relativamente agli impianti di cui all'allegato I, a parziale modifica della D.G.R. n. 1388 del 19.09.2006, allegato 3";

Visti inoltre:

- la Legge 241/90: "Nuove norme in materia di procedimento amministrativo e di diritto di accesso ai documenti amministrativi" e s.m.i.;
- la L.R. 14 giugno 2007, n. 17: "Disposizioni in campo ambientale, anche in relazione al decentra-

mento delle funzioni amministrative in materia ambientale";
- l'articolo 35 della L.R. 19/2010 "Disposizioni per la formazione del bilancio di previsione 2011 e bilancio pluriennale 2011-2013 della Regione Puglia"
- la DGRP n. 1113 del 19/05/2011 "Modalità di quantificazione delle tariffe da versare per le istanze assoggettate a procedura di Autorizzazione Integrata Ambientale regionale e provinciale ai sensi del D.Lgs. 18 febbraio 2005, n. 59 e del D.Lgs. 152/06 e smi. Integrazione della DGR 1388 del 19 settembre 2006"

Premesso che:
- il Decreto Legislativo 152/06 e smi, alla parte seconda Titolo III-BIS " Autorizzazione Integrata Ambientale", disciplina le modalità e le condizioni per il rilascio dell'Autorizzazione Integrata Ambientale (A.I.A.) al fine di attuare a livello comunitario la prevenzione e la riduzione integrate dell'inquinamento per alcune categorie di impianti industriali;
- il Decreto Legislativo 152/06 e smi all'art. 29-nonies comma 1 "Modifica degli impianti o variazione del gestore" stabilisce che *Il Gestore comunica all'Autorità competente le modifiche progettate dell'impianto, come definite dall'articolo 5, comma 1, lettera l). L'autorità competente, ove lo ritenga necessario, aggiorna l'autorizzazione integrata ambientale o le relative condizioni, ovvero, se rileva che le modifiche progettate sono sostanziali ai sensi dell'articolo 5, comma 1, lettera l-bis, ne dà notizia al gestore entro sessanta giorni dal ricevimento della comunicazione ai fini degli adempimenti di cui al comma 2 del presente articolo. Decorso tale termine, il gestore può procedere alla realizzazione delle modifiche comunicate;*
- la Delibera di Giunta Regionale n. 648 del 05/04/2011 "Linee guida per l'individuazione delle modifiche sostanziali ai sensi della parte seconda del D.Lgs. 152/06 e per l'indicazione dei relativi percorsi procedimentali." disciplina il coordinamento fra la disciplina AIA e la disciplina specifica della VIA, nell'ambito di modifiche proposte dal Gestore di impianti soggetti ad autorizzazione integrata ambientale.

Atteso che:
- Con nota, acquisita al prot. 1809 del 28 maggio 2012, la ditta GRANAROLO SpA in qualità di gestore dello stabilimento ubicato presso il Comune di Gioia del Colle alla ex SS 100 Km 37,200 ha inoltrato la comunicazione per la valutazione del carattere di modifica sostanziale o non sostanziale, ai sensi della DGR n. 648 del 05/04/2011 relativamente al sistema di confezionamento del latte UHT con introduzione del tappo sulla confezione realizzata con poliaccoppiato;
- La Regione Puglia, con nota prot. 1814 del 28/05/2012, invitava il Gestore a regolarizzare la documentazione allegata alla istanza al fine di procedere alla richiesta di parere endoprocedimentale ai sensi della DGRP 648/2011;
- Il Gestore, con nota prot. 143 del 31/05/2012 ed acquisita al prot. 1929 del 06/06/2012, integrava ala documentazione tecnica presentando la relazione tecnica generale firmata da tecnico incaricato, dichiarazione di autenticità sottoscritta da tecnico incaricato e corredata di documento di identità e dichiarazione di autenticità sottoscritta da legale rappresentante corredata di documento di identità;
- La Regione Puglia, con nota prot. 2308 del 09/07/2012, invitava la Provincia di Bari ad esprimere il parere endoprocedimentale in materia di assoggettabilità alla disciplina VIA della modifica proposta dal Gestore ai sensi della richiamata DGR 648/2011;
- La Provincia di Bari esprimeva il parere, ai sensi della DGR 648/2011, con nota prot. 123653 del 16/07/2012 ed acquisita al prot. 2469 del 19/07/2012 indicando che "*la sostituzione di linee di confezionamento reparto UHT proposta da GRANAROLO SpA non richiede l'attivazione di ulteriori adempimenti in materia di VIA, rispetto al procedimento istruttorio conclusosi con l'adozione della D.D. n. 24 del 19/01/2011*."

Considerato che:
- Per lo stabilimento della GRANAROLO SpA in Gioia del Colle alla ex SS 100 Km 37,200 è stata rilasciata l'Autorizzazione Integrata Ambientale con Determina Dirigenziale n. 292 del 06/07/2010;

- La Provincia di Bari ha rilasciato il provvedimento di esclusione dalla procedura di valutazione di impatto ambientale, ai sensi dell'art. 20 comma 5 del D.Lgs. 152/06 e smi, con Determina Dirigenziale n. 24/AR del 19/01/2011;
- La modifica proposta dal Gestore, relativamente al sistema di confezionamento del latte UHT con introduzione del tappo sulla confezione realizzata con poliaccoppiato, risulta di carattere non sostanziale in quanto:
  - L'Autorità competente in materia di VIA (Provincia di Bari) ha valutato la stessa modifica non sostanziale ai sensi della DGR 648 del 05/04/2011;
  - Non sono previsti incrementi della capacità produttiva dell'impianto;
  - Non sono previste variazioni del quadro emissivo già autorizzato con AIA rilasciata con Determina Dirigenziale n. 292 del 06/07/2010, in quanto l'unica emissione interessata dalla modifica senza alcun incremento è la emissione E33 associata ad un aspiratore di aria;
  - La modifica, in esame, non risponde ai requisiti indicati all'art. 5 comma 1 lettera l-bis del D.Lgs. 152/06 e smi.

Sulla base dell'istruttoria di cui sopra, il Dirigente dell'Ufficio Inquinamento e Grandi Impianti propone l'adozione del presente provvedimento.

VERIFICA AI SENSI DEL DLGS 196/03

Garanzie alla riservatezza

La pubblicazione dell'atto all'albo, salve le garanzie previste dalla legge 241/90 in tema di accesso ai documenti amministrativi, avviene nel rispetto della tutela alla riservatezza dei cittadini, secondo quanto disposto dal DLgs 196/03 in materia di protezione dei dati personali, nonché dal vigente regolamento regionale n.5/2006 per il trattamento dei dati sensibili e giudiziari.

Adempimenti contabili di cui alla LR Puglia n. 28/2001 e smi

dal presente provvedimento non deriva alcun onere economico a carico del bilancio regionale

Tutto ciò premesso

DETERMINA

fatte salve le considerazioni esposte in narrativa, che qui si intendono tutte integralmente riportate e trascritte:

di qualificare non sostanziale, ai sensi del D.Lgs. 152/06 e smi e DGR 648/2011, la modifica al sistema di confezionamento del latte UHT con introduzione del tappo sulla confezione realizzata con poliaccoppiato.

di stabilire che:

- il presente provvedimento non esonera la Ditta dal conseguimento di altre autorizzazioni o provvedimenti previsti dalla normativa vigente per la realizzazione e l'esercizio della modifica in oggetto;
- il presente provvedimento integra l'Autorizzazione Integrata Ambientale già rilasciata con Determinazione Dirigenziale della Regione Puglia - Servizio Ecologia n. 292 del 06 luglio 2010;
- Per ogni eventuale modifica impiantistica, il Gestore dovrà trasmettere a Regione e Provincia la comunicazione/richiesta di autorizzazione secondo le modalità disciplinate dalla DGRP 648 del 05/04/2011 "Linee guida per l'individuazione delle modifiche sostanziali ai sensi della parte seconda del D.Lgs. 152/06 e per l'indicazione dei relativi percorsi procedimentali"
- per effetto dell'intervenuta DGRP n. 1113 del 19/05/2011 "Modalità di quantificazione delle tariffe da versare per le istanze assoggettate a procedura di Autorizzazione Integrata Ambientale regionale e provinciale ai sensi del D.Lgs. 18 febbraio 2005, n. 59 e del D.Lgs. 152/06 e smi. Integrazione della DGR 1388 del 19 settembre 2006", si provvederà a richiedere alla "**GRANAROLO SpA"** il versamento delle somme di saldo delle tariffe relative all'istruttoria e ai controlli
- sono fatte salve tutte le prescrizioni, in capo al Gestore, derivanti dalla Determina Dirigenziale n. 292/2010;
- il Gestore è tenuto al puntuale rispetto delle prescrizioni indicate nel provvedimento di esclu-

sione dalla procedura di valutazione di impatto ambientale rilasciato, ai sensi dell'art. 20 comma 5 del D.Lgs. 152/06 e smi, dalla Provincia di Bari con Determina Dirigenziale n. 24/AR del 19/01/2011.

di notificare il presente provvedimento, a cura del Servizio Rischio Industriale, alla Società "**GRANAROLO SpA**" con stabilimento in Gioia del Colle alla ex SS 100 Km 37,200;

di trasmettere il presente provvedimento alla Provincia di Bari, al Comune di Gioia del Colle, all'ARPA Puglia, Dipartimento Provinciale di Bari, alla ASL competente per territorio, ai Servizi Regionali Industria e Energia, Agricoltura, Gestione Rifiuti e Bonifiche, Ecologia;

Il provvedimento viene redatto in forma integrale, nel rispetto della tutela alla riservatezza dei cittadini, secondo quanto disposto dal Dlgs 196/03 in materia di protezione dei dati personali e ss. mm. e ii.

Il presente provvedimento:
a) sarà trasmesso in copia conforme all'originale al Segretariato della Giunta Regionale;
b) sarà disponibile nel sito ufficiale della Regione Puglia: www.regione.puglia.it;
c) sarà trasmesso in copia all'Assessore alla Qualità dell'Ambiente.

I sottoscritti attestano che il procedimento istruttorio affidato è stato espletato nel rispetto della normativa nazionale e regionale vigente e che il presente schema di determinazione è conforme alle risultanze istruttorie.

Alta professionalità AIA
Ing. Paolo Garofoli

Dirigente d'Ufficio Inquinamento
e Grandi Impianti
Dott. Giuseppe Maestri

DETERMINAZIONE DEL DIRIGENTE DELL'UFFICIO INQUINAMENTO E GRANDI IMPIANTI 10 gennaio 2013, n. 1

Autorizzazione Integrata Ambientale (IPPC) ai sensi del D.Lgs. n. 59/05 e smi e D.Lgs. n. 152/06 e smi rilasciata a "BB Bari" - con stabilimento in Viale Amedeo Lovri n. 1, Comune di Bari e con sede legale in Viale della Stazione n. 7 del Comune di Bolzano - per l'impianto con codice attività IPPC 5.1 - Allegato VIII alla parte seconda D.Lgs. 152/06 e smi - Fascicolo 34.

L'anno 2013 addì **10** del mese di Gennaio in Modugno (Ba), presso l'Ufficio Inquinamento e Grandi Impianti

IL DIRIGENTE DELL'UFFICIO INQUINAMENTO E GRANDI IMPIANTI

Visti gli articoli 4 e 5 della L.R. 4 febbraio 1997, n. 7;

Vista la Deliberazione G.R. n. 3261 del 28/7/98;

Visti gli artt. 14 e 16 del D.Lgs. 165/01;

Visto l'art. 32 della legge 18 giugno 2009, n. 69, che prevede l'obbligo di sostituire la pubblicazione tradizionale all'Albo ufficiale con la pubblicazione di documenti digitali sui siti informatici;

Visto l'art. 32 della Legge 18 giugno 2009, n. 69;

Visto l'art. 18 del Dlgs 196/03 "Codice in materia di protezione dei dati personali" in merito ai Principi applicabili ai trattamenti effettuati dai soggetti pubblici;

Vista la Delibera di Giunta Regionale n. 675 del 17/06/2011 di organizzazione dei servizi di Presidenza e della Giunta Regionale con cui è stato istituito il Servizio Rischio Industriale;

Vista la Determinazione del Direttore dell'Area Organizzazione e Riforma dell'Amministrazione n. 17 del 24 giugno 2011 con cui l'Ufficio Inquina-

mento e Grandi Impianti del Servizio Ecologia è stato trasferito alle dipendenze del Servizio Rischio Industriale;

Vista la Determinazione del Direttore dell'Area Organizzazione e Riforma dell'Amministrazione n. 25 del 03/07/2012 con cui è stato conferito l'incarico al Dr. Giuseppe Maestri di Dirigente dell'Ufficio Inquinamento e Grandi Impianti;

Vista la Determinazione Dirigenziale del Servizio Rischio Industriale n. 42 del 25/07/2012 di "Delega delle funzioni dirigenziali al Dirigente dell'Ufficio Inquinamento e Grandi Impianti, ai sensi della L.R. n. 10/2007, art. 45";

Sulla base dell'istruttoria espletata dal funzionario di Alta Professionalità "Autorizzazione Integrata Ambientale",

visto il D.Lgs. 152/06 e smi - parte seconda: "*Procedure per la valutazione ambientale strategica (VAS), per la valutazione d'impatto ambientale (VIA) e per l'autorizzazione integrata ambientale (IPPC)*";

Visto il D.M. 24.4.2008, denominato "Decreto Interministeriale Tariffe";

Vista la Delibera di G.R. n. 1388 del 19 settembre 2006: "Decreto legislativo 18 febbraio 2005, n. 59. Attuazione integrale della direttiva 96/61/CE relativa alla prevenzione e riduzione integrate dell'inquinamento. Individuazione della "Autorità Competente - Attivazione delle procedure tecnico-amministrative connesse";

Vista la Delibera di G.R. n. 482 del 13 aprile 2007: "Decreto legislativo 18 febbraio 2005, n. 59 - Attuazione integrale della direttiva 96/61/CE relativa alla prevenzione e riduzione integrate dell'inquinamento - Differimento del calendario per la presentazione delle domande per il rilascio dell'Autorizzazione Integrata Ambientale, relativamente agli impianti di cui all'allegato I, a parziale modifica della D.G.R. n. 1388 del 19.09.2006, allegato 3".

Visti inoltre:
- la Legge 241/90: "Nuove norme in materia di procedimento amministrativo e di diritto di accesso ai documenti amministrativi" e s.m.i.;
- la L.R. 14 giugno 2007, n. 17: "Disposizioni in campo ambientale, anche in relazione al decentramento delle funzioni amministrative in materia ambientale";
- l'articolo 35 della L.R. 19/2010 "Disposizioni per la formazione del bilancio di previsione 2011 e bilancio pluriennale 2011-2013 della Regione Puglia";
- la DGRP n. 648 del 05/04/2011 "Linee guida per l'individuazione delle modifiche sostanziali ai sensi della parte seconda del D.Lgs. 152/06 e per l'indicazione dei relativi percorsi procedimentali";
- la DGRP n. 1113 del 19/05/2011 "Modalità di quantificazione delle tariffe da versare per le istanze assoggettate a procedura di Autorizzazione Integrata Ambientale regionale e provinciale ai sensi del D.Lgs. 18 febbraio 2005, n. 59 e del D.Lgs. 152/06 e smi. Integrazione della DGR 1388 del 19 settembre 2006";
- Il D.M. del 29 Luglio 2004 n. 248, "*Regolamento relativo alla determinazione e disciplina delle attività di recupero dei prodotti e beni di amianto e contenti amianto*";
- Il D.Lgs. del 17 Marzo 1995 n. 114, "*Prevenzione inquinamento da amianto*".

Premesso che:
- il Decreto Legislativo 152/06 e smi, alla parte seconda Titolo III-BIS " Autorizzazione Integrata Ambientale", disciplina le modalità e le condizioni per il rilascio dell'Autorizzazione Integrata Ambientale (A.I.A.) al fine di attuare a livello comunitario la prevenzione e la riduzione integrate dell'inquinamento per alcune categorie di impianti industriali.

Considerato che:
- con il D.Lgs. 59/05, successivamente abrogato e sostituito dal D.Lgs. 152/06, è stato introdotto l'obbligo di applicazione delle BAT (migliori tecnologie disponibili) al fine di garantire un elevato livello di prevenzione e riduzione integrata dell'inquinamento;
- l'articolo 29-bis del d.lgs. 152/06 e smi prevede che "*L'autorizzazione integrata ambientale per gli impianti rientranti nelle attività di cui all'alle-*

gato VIII è rilasciata tenendo conto di quanto indicato nell'allegato XI e delle informazioni diffuse ai sensi dell'articolo 29-terdecies, comma 4 e dei documenti BREF (BAT Reference Documents) pubblicati dalla Commissione europea, nel rispetto delle linee guida per l'individuazione e l'utilizzo delle migliori tecniche disponibili, emanate con uno o più decreti del Ministro dell'ambiente e della tutela del territorio e del mare, del Ministro dello sviluppo economico e del Ministro del lavoro, della salute e delle politiche sociali, sentita la Conferenza unificata istituita ai sensi del decreto legislativo 28 agosto 1997, n. 281. Con la stessa procedura si provvede all'aggiornamento ed alla integrazione delle suddette linee guida, anche sulla base dello scambio di informazioni di cui all'articolo 29-terdecies, commi 3 e 4."

- per gli aspetti riguardanti da un lato, i criteri generali essenziali che esplicitano e concretizzano i principi informatori della Direttiva 96/61/CE per uno svolgimento omogeneo della procedura di autorizzazione e, dall'altro lato, la determinazione del "Piano di Monitoraggio e Controllo", il riferimento è costituito dagli allegati I e II al D.M. 31 gennaio 2005 pubblicato sul supplemento ordinario n. 107 alla G.U. - Serie Generale 135 del 13.6.2005: - "Linee guida generali per l'individuazione e l'utilizzo delle migliori tecniche per le attività esistenti di cui all'allegato I del D.Lgs. 372/99"; "Linee guida in materia di sistemi di monitoraggio";
- a livello europeo sono disponibili le BAT attraverso il documento per le attività rientranti nelle categorie IPPC 5: "*Impianti di trattamento chimico fisico (Ph-c) dei rifiuti solidi*".

Ritenuto necessario provvedere, secondo i disposti del D.Lgs. 59/05 e 152/06 e smi, all'individuazione delle condizioni di esercizio dell'impianto in coerenza con i disposti normativi sopra richiamati tanto al fine di garantire un più elevato livello di protezione dell'ambiente.

Tenuto conto che:

- l'impianto della "**BB Bari Srl**" con stabilimento in Bari, Viale Lovri n. 1, è gestito in forza dei seguenti provvedimenti di carattere ambientale:
  - **Autorizzazione alle emissioni in atmosfera con:**
    - Determinazione Dirigenziale Settore Ecologia - Regione Puglia n. 25 del 21/02/2000;
    - Determinazione Dirigenziale Settore Ecologia - Regione Puglia n. 609 del 22/12/2009;
  - **Autorizzazione agli scarichi idrici:**
    - Autorizzazione n.507R/2009 del 05/10/2009 dell'AQP SpA;
    - Certificazione ASI n. 246 del 21/01/05 del Consorzio ASI;
  - **Autorizzazione gestione rifiuti:**
    - Delibera di Giunta Provincia di Bari n. 32 del 07/02/2006;
    - Determina Dirigenziale della Provincia di Bari n. 17 del 22/02/2007 e successive proroghe;
  - **Procedura di Valutazione di Impatto Ambientale/ Procedura di verifica di assoggettabilità a VIA:**
    - Determina Dirigenziale n. 435 del 24/10/2005 della Regione Puglia- Ufficio VIA/VAS;
    - Determina Dirigenziale n.534 del 20/10/2009 della Regione Puglia- Ufficio VIA/VAS.

Vista la domanda di Autorizzazione Integrata Ambientale inoltrata dal Gestore ed acquisita con nota al prot. n. 3424 del 28/02/2007;

Vista la comunicazione di avvio del procedimento per il rilascio dell'AIA da parte della Regione Puglia, con nota al prot. n. n. 6563 del 23/04/2007;

Visto che il Gestore ha comunicato alla Regione Puglia, con nota acquisita al prot. n. 8948 del 04/06/2007, di aver dato luogo alla pubblicazione sul quotidiano "Gazzetta del Mezzogiorno" del giorno giovedì 14/05/2007, secondo quanto previsto dall'art. 5, comma 7 del D.lgs. 59/05;

Visti i risultati istruttori della segreteria tecnica tenutasi presso la Provincia di Bari 26 Settembre 2007, della conferenza di servizi tenutasi in data 24 Ottobre 2007 e del sopralluogo 17 Marzo 2008 in occasione del quale l'Ufficio Regionale precisava che il proseguo dell'iter istruttorio per il rilascio

dell'AIA era subordinato alla conclusione del subprocedimento di VIA da avviarsi a seguito delle modifiche avanzate dal Gestore;

Visti che con nota al prot. n. 13021 del 26/11/2009 è stata acquista dall'Ufficio la D.D. n. 534 del 9/10/2009 di Procedura di Verifica di Assoggettabilità a VIA da parte della Regione Puglia - Ufficio VIA-VAS per l'impianto BB Bari Srl;

Visti i risultati della conferenza di servizi del 30 Luglio 2010 durante la quale veniva acquisito il parere dell'Autorità di Bacino Regione Puglia reso con nota al prot. n. 10007 del 28/07/2010, la ASL ha confermato i pareri già espressi con le note prot. n. 225057 del 17/12/2009 e prot. n. 50839/9 del 16/03/2010, ed il Comune di Bari ha espresso il proprio parere favorevole con nota prot. n. 186985 del 30/07/2010;

Visti i risultati della conferenza di servizi del giorno 23 Novembre 2010 durante la quale la conferenza esprimeva il parere positivo alla chiusura del procedimento autorizzativo subordinatamente alla prescrizione impartita al gestore di presentare gli ultimi chiarimenti richiesti da Arpa Puglia e Regione entro un termine di 10 giorni, acquisiti successivamente al prot. n. 15524 del 07/12/2010;

Visti i risultati della conferenza di servizi del giorno 07 dicembre 2012 durante la quale veniva data lettura della bozza dell'"allegato tecnico A" del provvedimento di AIA;

Visto il parere di compatibilità al PAI dell'Autorità di Bacino con nota al prot. n. 14625 del 11/12/2012 ed acquisito al prot. n. 4312 del 11/12/2012 dell'Ufficio, nel quale vengono confermati i pareri già resi con le note al prot. n. 14384 del 18/11/2010 e al prot. n. 10007 del 28/07/2010, ed espressi nell'ambito della Procedura di Verifica VIA - L.R. 11/2001 e smi (nota prot. n. 7950 del 16/06/2012 e prot. n. 13962 del 12/11/2009 dell'AdB);

Visto il parere favorevole con prescrizioni della ASL di Bari reso con nota al prot. n. 50839/9 acquisito con nota al prot. n. 10563 del 02/08/2010 e con nota al prot. n. 225057 del 17/12/2009 acquisito con nota al prot. n. 10562 del 02/08/2010;

Visto il parere favorevole con prescrizioni del Comune di Bari trasmesso con nota prot. n. 186985 del 30/07/2010 ed acquisito al prot. n. 10561 del 02/08/2010;

Visto il parere favorevole con prescrizioni della Provincia di Bari trasmesso con nota prot. n. 1145 del 28/07/2010 ed acquisito al prot. n. 11057 del 11/08/2010.

Visto il parere favorevole con carattere prescrittivo al PMeC dell'Arpa Puglia - DAP di Bari reso con nota al prot. n. 55938 del 23/11/2010.

Visto il silenzio maturato ai sensi dell'articolo 14-ter della Legge 241/90 con effetto di parere acquisito con assenso, da parte della Provincia di Bari, dell'Arpa Puglia - DAP di Bari e degli altri Enti non presenti alla Conferenza di servizi del giorno 07/12/2012, alla nota dell'Ufficio Inquinamento e Grandi Impianti prot. n. 4160 del 04/12/2012 in cui veniva trasmessa la bozza di allegato tecnico dell'Autorizzazione Integrata Ambientale;

Ritenuto poter rilasciare ai sensi del D.Lgs. n. 59/05 e 152/06 e smi l'Autorizzazione Integrata Ambientale con le condizioni meglio indicate negli allegati;

Dato atto che le prescrizioni contenute nel «Documento Tecnico», parte integrante del presente atto amministrativo, tengono conto dei provvedimenti già rilasciati e della normativa vigente e che le condizioni, prescrizioni e limiti ivi riportati devono essere rispettati secondo modalità e tempistiche nello stesso indicate;

Precisato che, ai sensi del comma 11 e del comma 12 dell'art. 29-quater del D.lgs n. 152/06 e smi, il presente provvedimento recepisce le autorizzazioni come indicato al punto 5.0 dell'"Allegato A" secondo le modalità e gli effetti previsti dalle relative norme settoriali e include le modalità per la protezione dell'ambiente, nonché l'indicazione delle autorizzazioni sostituite;

Preso atto che lo stabilimento "**BB Bari Srl**" di Bari risulta certificato secondo la norma UNI EN ISO 14001, per cui ai sensi dell'art. 29-octies del D.Lgs n. 152/06 e smi, l'Autorizzazione Integrata Ambientale AIA ha validità di anni 6 (sei) a condizione che sia garantito il mantenimento e rinnovo della certificazione sino alla scadenza del presente provvedimento;

Ritenuto di far salve le autorizzazioni, prescrizioni e la vigilanza di competenza di altri Enti;

Precisato che per effetto dell'intervenuta DGRP n. 1113 del 19/05/2011 "*Modalità di quantificazione delle tariffe da versare per le istanze assoggettate a procedura di Autorizzazione Integrata Ambientale regionale e provinciale ai sensi del D.Lgs. 18 febbraio 2005, n. 59 e del D.Lgs. 152/06 e smi. Integrazione della DGR 1388 del 19 settembre 2006*", si provvederà, con successivo atto, a richiedere alla "**BB Bari Srl"** il versamento delle somme di saldo delle tariffe relative all'istruttoria e ai controlli;

Sulla base dell'istruttoria di cui sopra, il Dirigente dell'Ufficio Inquinamento e Grandi Impianti propone l'adozione del presente provvedimento.

VERIFICA AI SENSI DEL DLGS 196/03

Garanzie alla riservatezza

La pubblicazione dell'atto all'albo, salve le garanzie previste dalla legge 241/90 in tema di accesso ai documenti amministrativi, avviene nel rispetto della tutela alla riservatezza dei cittadini, secondo quanto disposto dal DLgs 196/03 in materia di protezione dei dati personali, nonché dal vigente regolamento regionale n.5/2006 per il trattamento dei dati sensibili e giudiziari.

Adempimenti contabili di cui alla LR Puglia n. 28/2001 e smi

dal presente provvedimento non deriva alcun onere economico a carico del bilancio regionale

Tutto ciò premesso

DETERMINA

Fatte salve le considerazioni esposte in narrativa, che qui si intendono tutte integralmente riportate e trascritte:

di autorizzare ai sensi del D. Lgs. 59/05 e smi e D. Lgs. 152/06 e smi, il Gestore "**BB Bari Srl**" per lo stabilimento ubicato in Bari - Viale Lovri n. 1 e sede legale Viale della Stazione n. 7 del comune di Bolzano con codice attività IPPC 5.1- All. VIII alla parte seconda del D.Lgs. 152/06 e smi "*Impianti per l'eliminazione o il recupero di rifiuti pericolosi, della lista di cui all'art. 1, paragrafo 4, della direttiva 91/689/CEE quali definiti negli allegati II A e II B (operazioni R 1, R 5, R 6, R 8 e R 9) della direttiva 75/442/CEE e nella direttiva 75/439/CEE del 16 giugno 1975 del Consiglio, concernente l'eliminazione degli oli usati, con capacità di oltre 10 tonnellate al giorno*" alle condizioni, prescrizioni ed attuazione degli adempimenti previsti secondo tempi e modalità tutti riportati nel presente provvedimento ed allegato "Documento Tecnico", parte integrante dello stesso;

di stabilire che:

- l'Autorizzazione Integrata Ambientale rilasciata con il presente provvedimento sostituisce ad ogni effetto le autorizzazioni ambientali già rilasciate secondo quanto indicato al punto 5.0 dell'"Allegato A" del documento tecnico;
- l'Autorizzazione Integrata Ambientale non esonera la Ditta dal conseguimento di altre autorizzazioni o provvedimenti previsti dalla normativa vigente per l'esercizio delle attività in oggetto;
- l'impianto è autorizzato alla gestione dei rifiuti pericolosi e non pericolosi per le operazioni di smaltimento e/o recupero, secondo le potenzialità indicate al paragrafo 8.1 dell'allegato tecnico;
- relativamente ai rifiuti contaminati da amianto, si precisa che le operazioni autorizzate devono intendersi quelle indicate al paragrafo 8.2 dell'allegato tecnico;
- il Gestore dovrà assicurare che tutte le zone destinate ad attività di stoccaggio e trattamento dei rifiuti, siano pavimentate compresa la zona S9 "Deposito rotabili da demolire" indicata nella Tav.6.3 Rev.2 e da dedicare allo stoccaggio di vagoni bonificati e qualificati come rifiuti (riferimento: verbale della conferenza di servizi del 23 Novembre 2010).

- Il Gestore è tenuto alla compilazione del DB CET (Catasto delle emissioni territoriali) con accesso su piattaforma ARPA Puglia.
- Fermo restando il complesso delle prescrizioni impartite con il presente provvedimento, l'esercizio delle attività di gestione rifiuti (nuove operazioni di recupero/smaltimento, trattamento di rifiuti con nuovi codici CER ed ampliamenti quantitativi) introdotte con l'AIA rispetto alle precedenti autorizzazioni settoriali provinciali è subordinato all'aggiornamento delle garanzie finanziarie da sottoporre all'accettazione da parte della competente provincia di Bari ai sensi del regolamento regionale 18/2007.
- ARPA Puglia - DAP BA effettuerà il primo accertamento circa il rispetto dell'autorizzazione entro sei mesi dalla data di messa a regime degli impianti connessi alle emissioni di cui alle sigle E19 ed E20;
- per ogni eventuale ulteriore modifica impiantistica, il Gestore dovrà trasmettere a Regione e Provincia la comunicazione/richiesta di autorizzazione secondo le modalità disciplinate dalla DGRP 648 del 05/04/2011 "Linee guida per l'individuazione delle modifiche sostanziali ai sensi della parte seconda del D.Lgs. 152/06 e per l'indicazione dei relativi percorsi procedimentali";
- prima di dare attuazione a quanto previsto nell'Autorizzazione Integrata Ambientale, il Gestore è tenuto alla comunicazione di cui all'art. 29-decies del D.Lgs. 152/06 e smi;
- per effetto dell'intervenuta DGRP n. 1113 del 19/05/2011 "Modalità di quantificazione delle tariffe da versare per le istanze assoggettate a procedura di Autorizzazione Integrata Ambientale regionale e provinciale ai sensi del D.Lgs. 18 febbraio 2005, n. 59 e del D.Lgs. 152/06 e smi. Integrazione della DGR 1388 del 19 settembre 2006", si provvederà, con successivo atto, a richiedere alla "**BB Bari Srl"** il versamento delle somme a saldo delle tariffe relative all'istruttoria e ai controlli;
- qualora il Gestore decida di cessare l'attività, dovrà preventivamente comunicare con raccomandata a/r alla Regione Puglia, Provincia di Bari e al Comune di Bari la data prevista di termine dell'attività.
- l'Autorizzazione Integrata Ambientale, ai sensi dell'art. 29-octies del D.Lgs n. 152/06 e smi, è soggetta a rinnovo ogni sei anni;
- il Documento Tecnico (composto di Allegato A - Allegato B "Piano di Monitoraggio e Controllo" - Allegato C "Parere ARPA PUGLIA - DAP BA" ed Allegato D "Stato di adozione delle BAT"), è parte integrante del presente provvedimento;

L'Arpa Puglia - Dipartimento Provinciale di Bari e la Provincia BA, ognuno nell'ambito delle funzioni proprie istituzionali, svolgono il controllo della corretta gestione ambientale da parte della Ditta ivi compresa l'osservanza di quanto riportato nel presente provvedimento ed allegati tecnici;

L'Arpa Puglia, cui sono demandati i compiti di Autorità di Controllo, accerterà quanto previsto e programmato nella presente autorizzazione con oneri a carico del Gestore da calcolare con le modalità previste dalla DGRP n. 1113 del 19/05/2011;

di disporre la messa a disposizione del pubblico della presente autorizzazione e di ogni suo successivo aggiornamento, dei dati relativi al monitoraggio ambientale, presso il Servizio Rischio Industriale della Regione Puglia, presso la Provincia di Bari e presso il Comune di Bari;

di comunicare il presente provvedimento, a cura del Servizio Rischio Industriale, alla Società "**BB Bari srl**" con sede operativa in Viale Lovri n. 1 Comune di Bari e sede legale in Viale della Stazione n. 7 del Comune di Bolzano.

Il provvedimento viene redatto in forma integrale, nel rispetto della tutela alla riservatezza dei cittadini, secondo quanto disposto dal Dlgs 196/03 in materia di protezione dei dati personali e ss. mm. e ii.

Il presente provvedimento:

a) sarà trasmesso in copia conforme all'originale al Segretariato della Giunta Regionale;
b) sarà disponibile nel sito ufficiale della Regione Puglia: www.regione.puglia.it;
c) sarà trasmesso in copia all'Assessore alla Qualità dell'Ambiente.

Ai sensi dell'art. 3 comma 4 della L. 241/90 e smi, avverso il presente provvedimento potrà essere presentato ricorso giurisdizionale al Tribunale Amministrativo Regionale entro 60 giorni (ses-

santa) dalla data di pubblicazione sul BURP, ovvero ricorso straordinario al Presidente della Repubblica entro 120 (centoventi) giorni.

I sottoscritti attestano che il procedimento istruttorio affidato è stato espletato nel rispetto della normativa nazionale e regionale vigente e che il presente schema di determinazione in uno al Documento tecnico allegato è conforme alle risultanze istruttorie.

Alta professionalità AIA
Ing. Paolo Garofoli

Dirigente d'Ufficio Inquinamento
e Grandi Impianti
dott. Giuseppe Maestri

REGIONE PUGLIA

AREA POLITICHE PER LA RIQUALIFICAZIONE, LA TUTELA E LA SICUREZZA AMBIENTALE E PER L'ATTUAZIONE DELLE OPERE PUBBLICHE

SERVIZIO RISCHIO INDUSTRIALE

UFFICIO INQUINAMENTO E GRANDI IMPIANTI

Autorizzazione Integrata Ambientale – BB Bari Srl – Fascicolo 34

Documento tecnico

Allegato A

INDICE

1 DEFINIZIONI
2 PARTE INTRODUTTIVA
2.1 Atti normativi di cui si è presa visione
2.2 Documenti esaminati ed attività svolta
2.3 Pareri dei soggetti coinvolti nel presente procedimento
3 IDENTIFICAZIONE DELL'IMPIANTO
4 INQUADRAMENTO URBANISTISTICO, TERRITORIALE
5 AUTORIZZAZIONI IN POSSESSO E CONSIDERATE NELL'AMBITO DELL'AUTORIZZAZIONE INTEGRATA AMBIENTALE
6 DOCUMENTI PROGETTUALI ACQUISITI DURANTE IL PROCEDIMENTO ISTRUTTORIO
7 DESCRIZIONE SOMMARIA DEL PROCESSO PRODUTTIVO
7.1 Attività n.1: Smaltimento (operazioni D13, D14, D15) e recupero (operazioni R3, R4, R5, R13) di rifiuti speciali pericolosi e non pericolosi
7.2 Attività n.2: Bonifica di rotabili ferroviari costituiti da beni o rifiuti
7.3 Attività n.3: Bonifica di altri materiali contaminati d'amianto
7.4 Attività n.4: Manutenzione di materiale ferroviario
7.5 Gestione acque di processo e acque meteoriche
8 GESTIONE RIFIUTI
8.1 Operazioni di smaltimento D13, D14, D15 (Allegato B alla parte IV del D.Lgs. 152/06 e smi) e Operazioni di recupero R3, R4, R5 e R13 (Allegato C alla parte IV del D.Lgs. 152/06 e smi)
8.2 Rifiuti autorizzati con relativi codici CER
8.3 Rifiuti prodotti dall'impianto
9 EMISSIONI ATMOSFERICHE
10 APPROVVIGIONAMENTO IDRICO
11 SCARICHI IDRICI
12 EMISSIONI SONORE
13 PIANO DI MONITORAGGIO E CONTROLLO
14 ADEGUAMENTO DELL'IMPIANTO E CONDIZIONI DI ESERCIZIO
14.1 CONDIZIONI GENERALI PER L'ESERCIZIO DELL'IMPIANTO
15 DURATA, RINNOVO, RIESAME E RISPETTO DELLE CONDIZIONI DELL'AUTORIZZAZIONE INTEGRATA AMBIENTALE
16 RISCHIO INCIDENTE RILEVANTE
17 STATO DI ATTUAZIONE DELLE BAT DI SETTORE
18 PRESCRIZIONI GENERALI
Allegato B - Piano di monitoraggio e controllo Rev. 4 del 11/2010
Allegato C – Parere al Piano di Monitoraggio di Arpa Puglia DAP di BARI (prot. n. 55938 del 23/11/2010)
Allegato D - Disamina dello stato di applicazione delle BAT – R.13 del 09/2010

1 DEFINIZIONI

Autorità competente	Regione Puglia, Assessorato alla Qualità dell'Ambiente, Ufficio Inquinamento e Grandi impianti.
Autorità di controllo	Agenzia per la Protezione dell'Ambiente della Regione Puglia (ARPA).
Autorizzazione integrata ambientale (AIA)	Il provvedimento che autorizza l'esercizio di un impianto rientrante fra quelli di cui all'articolo 4, comma 4, lettera c), o di parte di esso a determinate condizioni che devono garantire che l'impianto sia conforme ai requisiti di cui al Titolo III bis del Decreto Legislativo 152/06 e smi ai fini dell'individuazione delle soluzioni più idonee al perseguimento degli obiettivi di cui all'articolo 4, comma 4, lettera c). Un'autorizzazione integrata ambientale può valere per uno o più impianti o parti di essi, che siano localizzati sullo stesso sito e gestiti dal medesimo gestore;
Gestore	Qualsiasi persona fisica o giuridica che detiene o gestisce l'impianto oppure che dispone di un potere economico determinante sull'esercizio tecnico dell'impianto stesso. La presente autorizzazione è rilasciata a **BB Bari Srl**, indicato nel testo seguente con il termine Gestore.
Impianto	L'unità tecnica permanente in cui sono svolte una o più attività elencate nell'allegato VIII alla parte seconda del D.lgs. 152/06 e smi e qualsiasi altra attività accessoria, che siano tecnicamente connesse con le attività svolte nel luogo suddetto e possano influire sulle emissioni e sull'inquinamento.
Inquinamento	L'introduzione diretta o indiretta, a seguito di attività umana, di sostanze, vibrazioni, calore o rumore o più in generale di agenti fisici o chimici, nell'aria, nell'acqua o nel suolo, che potrebbero nuocere alla salute umana o alla qualità dell'ambiente, causare il deterioramento di beni materiali, oppure danni o perturbazioni a valori ricreativi dell'ambiente o ad altri suoi legittimi usi.

Migliori tecniche disponibili (MTD)	La più efficiente e avanzata fase di sviluppo di attività e relativi metodi di esercizio indicanti l'idoneità pratica di determinate tecniche a costituire, in linea di massima, la base dei valori limite di emissione intesi ad evitare oppure, ove ciò si riveli impossibile, a ridurre in modo generale le emissioni e l'impatto sull'ambiente nel suo complesso. Nel determinare le migliori tecniche disponibili, occorre tenere conto in particolare degli elementi di cui all'allegato XI alla parte seconda del D.Lgs. 152/06 e smi. Si intende per: 1) *tecniche*: sia le tecniche impiegate sia le modalità di progettazione, costruzione, manutenzione, esercizio e chiusura dell'impianto; 2) *disponibili*: le tecniche sviluppate su una scala che ne consenta l'applicazione in condizioni economicamente e tecnicamente idonee nell'ambito del relativo comparto industriale, prendendo in considerazione i costi e i vantaggi, indipendentemente dal fatto che siano o meno applicate o prodotte in ambito nazionale, purché il Gestore possa utilizzarle a condizioni ragionevoli; 3) *migliori*: le tecniche più efficaci per ottenere un elevato livello di protezione dell'ambiente nel suo complesso.
Piano di Monitoraggio e Controllo (PMeC)	I requisiti di controllo delle emissioni, che specificano, in conformità a quanto disposto dalla vigente normativa in materia ambientale e nel rispetto delle linee guida di cui all'articolo 4, comma 1, la metodologia e la frequenza di misurazione, la relativa procedura di valutazione, nonché l'obbligo di comunicare all'autorità competente i dati necessari per verificarne la conformità alle condizioni di autorizzazione ambientale integrata ed all'autorità competente e ai comuni interessati i dati relativi ai controlli delle emissioni richiesti dall'autorizzazione integrata ambientale, sono contenuti in un documento definito Piano di Monitoraggio e Controllo che è parte integrante della presente autorizzazione. Il PMC stabilisce, in particolare, nel rispetto delle linee guida di cui all'articolo 4, comma 1 e del decreto di cui all'articolo 18, comma 2, le modalità e la frequenza dei controlli programmati di cui all'articolo 11, comma 3.
Uffici presso i quali sono depositati i documenti	I documenti e gli atti inerenti il procedimento e i controlli sull'impianto sono depositati presso l'Assessorato alla Qualità dell'Ambiente, l'Ufficio Inquinamento e Grandi Impianti, in via delle Magnolie 6/8, 70026 Modugno (BA) e sono pubblicati, ancorché in via non esaustiva, sul sito http//www.regione.puglia.it/ambiente al fine della consultazione del pubblico.

Valori Limite di Emissione (VLE)	la massa espressa in rapporto a determinati parametri specifici, la concentrazione ovvero il livello di un'emissione che non possono essere superati in uno o più periodi di tempo. I valori limite di emissione possono essere fissati anche per determinati gruppi, famiglie o categorie di sostanze, indicate nell'allegato X alla parte seconda del D.lgs. 152/06 e smi. I valori limite di emissione delle sostanze si applicano, tranne i casi diversamente previsti dalla legge, nel punto di fuoriuscita delle emissioni dell'impianto; nella loro determinazione non devono essere considerate eventuali diluizioni. Per quanto concerne gli scarichi indiretti in acqua, l'effetto di una stazione di depurazione può essere preso in considerazione nella determinazione dei valori limite di emissione dall'impianto, a condizione di garantire un livello equivalente di protezione dell'ambiente nel suo insieme e di non portare a carichi inquinanti maggiori nell'ambiente, fatto salvo il rispetto delle disposizioni di cui alla Parte terza del decreto legislativo 152/06 e smi.

2 PARTE INTRODUTTIVA

2.1 Atti normativi di cui si è presa visione

Visto Il decreto legislativo 18 febbraio 2005, n. 59 “Attuazione integrale della direttiva 96/61/CE relativa alla prevenzione e riduzione integrata dell'inquinamento” e s.m.i..

visto Il decreto 19 aprile 2006, recante il calendario delle scadenze per la presentazione delle domande di autorizzazione integrata ambientale all'autorità competente statale pubblicato sulla GU n. 98 del 28 aprile 2006.

visto L'articolo 3 del D.Lgs. n. 59/2005, che prevede che l'autorità competente rilasci l'autorizzazione integrata ambientale tenendo conto dei seguenti principi :

- devono essere prese le opportune misure di prevenzione dell'inquinamento, applicando in particolare le migliori tecniche disponibili;
- non si devono verificare fenomeni di inquinamento significativi;
- deve essere evitata la produzione di rifiuti, a norma del decreto legislativo 5 febbraio 1997, n. 22, e successive modificazioni; in caso contrario i rifiuti sono recuperati o, ove ciò sia tecnicamente ed economicamente impossibile, sono eliminati evitandone e riducendone l'impatto sull'ambiente, a norma del medesimo decreto legislativo 5 febbraio 1997, n. 22;
- l'energia deve essere utilizzata in modo efficace;
- devono essere prese le misure necessarie per prevenire gli incidenti e limitarne le conseguenze;
- deve essere evitato qualsiasi rischio di inquinamento al momento della cessazione definitiva delle attività e il sito stesso deve essere ripristinato ai sensi della normativa vigente in materia di bonifiche e ripristino ambientale.

visto L'articolo 8 del D.Lgs. n. 59/2005, che prevede che l'autorità competente possa prescrivere l'adozione di misure più rigorose di quelle ottenibili con le migliori tecniche disponibili qualora ciò risulti necessario per il rispetto delle norme di qualità ambientale.

visto Inoltre l'articolo 7, comma 3, secondo periodo, del D.Lgs. n. 59/2005, a norma del quale “i valori limite di emissione fissati nelle autorizzazioni integrate non possono comunque essere meno rigorosi di quelli fissati dalla vigente normativa nazionale o regionale”.

visto La Delibera di G.R. n. 1388 del 19 settembre 2006 “Decreto legislativo 18 febbraio 2005, n. 59. Attuazione integrale della Direttiva 96/61/CE relativa alla prevenzione e riduzione integrale dell’inquinamento. Individuazione della “Autorità Competente”. Attivazione delle procedure tecnico amministrative connesse.

visto La Delibera di G.R. n. 482 del 13 aprile 2007 “Decreto legislativo 18 febbraio 2005, n. 59. Attuazione integrale della Direttiva 96/61/CE relativa alla prevenzione e riduzione integrale dell’inquinamento. Differimento del calendario per la presentazione delle domande per il rilascio dell’Autorizzazione Integrata Ambientale, relativamente agli impianti di cui all’allegato I, a parziale modifica della D.G.R. n. 1388 del 19/09/2006.

visto La Determinazione del Dirigente del Servizio Ecologia della Regione Puglia n. 58 del 05 febbraio 2007 “Costituzione delle Segreterie Tecniche”.

visto	La L. 241/90 "*Nuove norme in materia di procedimento amministrativo e di diritto di accesso ai documenti amministrativi"* e s.m.i.
visto	Il D.Lgs. 152/06 "*Norme in materia ambientale*" e s.m.i..
visto	Il D.L. 180 del 30 ottobre 2007 "*Differimento dei termini in materia di autorizzazione integrata ambientale e norme transitorie*", convertito con Legge del 19 dicembre 2007, n. 243.
vista	La L.R. n. 17 del 14 giugno 2007 "*Disposizioni in campo ambientale, anche in relazione al decentramento delle funzioni amministrative in materia ambientale"*.
visto	Il D.M. del 29 Luglio 2004 n. 248, "*Regolamento relativo alla determinazione e disciplina delle attività di recupero dei prodotti e beni di amianto e contenti amianto*".
visto	Il D.Lgs. del 17 Marzo 1995 n. 114, "*Prevenzione inquinamento da amianto".*
visto	Il D.M. Ambiente 29/01/2007 recante le linee guida relative ad impianti esistenti per le attività rientranti nelle categorie IPPC 5: "*Impianti di trattamento chimico fisico (Ph-c) dei rifiuti solidi*".
considerato	che il D.lgs. 128/2010 che con l'art. 4 comma 1 ha abrogato il D.lgs. 59/2005, prevedendo tuttavia, al comma 5 del medesimo articolo che «le procedure di VAS,VIA ed AIA avviate precedentemente all'entrata in vigore del presente decreto sono concluse ai sensi delle norme vigenti al momento dell'avvio del procedimento».

2.2 Documenti esaminati ed attività svolta

Esaminata	la domanda di Autorizzazione Integrata Ambientale e la relativa documentazione tecnica allegata acquisita con nota al prot. n. 3424 del 28/02/2007 relativa all'impianto IPPC sito in Bari (BA), BB Bari Srl in Viale A. Lovri, n° 1, ZI di Bari e con sede legale in Viale della Stazione n° 7, Bolzano;
visto che	con nota al prot. n. 6403 del 17/04/2007 veniva trasmessa la documentazione su supporto informatico;
rilevato che	con nota prot. n. 6563 del 23/04/2007, veniva comunicato, da parte della Regione Puglia l'avvio del procedimento;
visto che	con nota acquisita al prot. n. 8948 del 04/06/2007, il Gestore comunicava alla Regione Puglia di aver dato luogo alla pubblicazione di cui all'art. 5, comma 7 del D.lgs. 59/05 sul quotidiano "*La Gazzetta del Mezzogiorno*" di giovedì 14/05/2007;
visto	il verbale della segreteria tecnica tenutasi presso la Provincia di Bari in data 26 Settembre 2007 di cui al prot. n. 3723/116/RIF, acquisito al prot. n. 16639 del 24/10/2007 dell'Ufficio;
visto che	con nota, al prot. n. 16326 del 17/10/2007, il Gestore chiedeva di includere nel provvedimento di AIA in aggiunta ai rifiuti di cui ai codici CER della DG Provinciale n. 32 del 7/02/2006, i rifiuti con codici CER elencati all'Allegato A della stessa nota, prevedendo una capacità di trattamento complessiva di rifiuti speciali non pericolosi pari a 55.000 tonn/anno in luogo alle 20.500 tonn/anno già autorizzate;
visto che	in data 24 Ottobre 2007 si teneva la prima Conferenza di Servizi;
rilevato che	in occasione della prima CdS, veniva esaminato il verbale della Segreteria Tecnica ed acquisito il parere del Comune di Bari, in linea con quanto già evidenziato in occasione della Segreteria Tecnica. Il Gestore forniva documentazione integrativa;
rilevato che	con nota, al prot. n. 17224 del 12/11/2007, la Regione Puglia – Ufficio IPPC-AIA, chiedeva al Gestore di fornire documentazione integrativa in merito alla richiesta di estensione dei codici CER

e all'impianto di ossitaglio. Inoltre, invitava l'Amministrazione Provinciale di Bari ad operare gli opportuni approfondimenti in riferimento al campo di applicazione della L.R. 17/07 – Assoggettabilità a VIA;

rilevato che veniva acquista, con nota al prot. n. 469 del 11/01/2008, la documentazione integrativa richiesta al Gestore in occasione della CdS del 24/10/2007;

visto che il giorno 09 Ottobre 2008 si svolgeva il sopralluogo presso l'impianto;

rilevato che in occasione del sopralluogo venivano visionate tutte le aree interne ed esterne destinate alla lavorazione e allo stoccaggio del materiale trattato, con particolare riferimento alla linea di decoibentazione del materiale contenente amianto e quella interessata da recupero, la linea di trattamento delle acque meteoriche con recapito finale nella rete idrica del Consorzio ASI e i 6 punti di emissione convogliata. Il Gestore forniva documentazione integrativa. L'Ufficio Regionale precisava che il proseguo dell'iter istruttorio per il rilascio dell'AIA era subordinato alla conclusione del subprocedimento di VIA;

rilevato che con nota, al prot. n. 12873 del 22/09/2008, il Gestore comunicava che ai sensi della L.R. n. 11/2001 l'invio della documentazione necessaria per l'attivazione della procedura di verifica di assoggettabilità a VIA alla competente amministrazione Regione Puglia – Ufficio VIA-VAS;

rilevato che con nota, al prot. n. 8012 del 29/06/2009, il Gestore chiedeva al competente Ufficio IPPC-AIA di voler integrare nell'ambito del procedimento di AIA, l'autorizzazione per l'emissioni in atmosfera del "*Nuovo impianto adibito a riparazione di parti di carrozzeria di carrabili ferroviari, autobus e mezzi pesanti*" ai sensi dell'art. 269 comma 2 del D.lgs. 152/06 e smi, richiesto con separata istanza al Servizio Ambiente della Provincia di Bari;

visto che con nota, al prot. n. 13021 del 26/11/2009, veniva acquista dall'Ufficio la D.D. n. 534 del 9/10/2009 di conclusione della Procedura di Verifica di Assoggettabilità a VIA da parte della Regione Puglia – Ufficio VIA-VAS per l'impianto BB Bari Srl;

rilevato che con nota, al prot. n. 13112 del 30/11/2009, l'Ufficio Inquinamento e Grandi Impianti chiedeva al Gestore di inviare una documentazione aggiornata in linea con quanto emerso nella procedura di verifica di assoggettabilità a VIA;

rilevato che con nota, al prot. n. 1145 del 28/07/2010, la Provincia di Bari trasmetteva il proprio parere, invitando il Gestore a fornire indicazioni in merito alla determinazione dell'ammontare delle garanzie finanziarie e ai presidi ambientali per migliore tutela delle operazioni di stoccaggio di rifiuti speciali pericolosi diversi da quelli contenenti amianto;

visto che in data 30 Luglio 2010 si teneva la seconda conferenza di servizi;

rilevato che in occasione della seconda CdS veniva data lettura del parere dell'Autorità di Bacino Regione Puglia con nota acquisita al prot. n. 10007 del 28/07/2010 e il rappresentante del Servizio SPESAL della ASL dichiarava di aver acquisito l'integrazione al Piano di Lavoro per la Bonifica dell'amianto di mezzo rotabili ferroviari dando il nulla osta all'utilizzo degli spazi precedentemente destinati a camera bianca per altri diversi utilizzi. La ASL confermava i pareri già espressi con nota al prot. n. 225057del 17/12/2009 e con nota prot. n. 50839/9 del 16/03/2010 che venivano acquisiti in sede di CdS. Veniva, inoltre, acquisito il parere favorevole del Comune di Bari trasmesso con nota prot. n. 186985 del 30/07/2010. Arpa Puglia e l'Ufficio Inquinamento e Grandi Impianti chiedevano al Gestore documentazione integrativa;

rilevato che con nota, al prot. n. 11061 del 11/08/2010, il Gestore inviava documentazione tecnica a supporto dell'istanza di Autorizzazione Integrata Ambientale;

visto che con nota, al prot. n. 14384 del 18/11/2010, l'Autorità di Bacino della Regione Puglia confermava quanto espresso in occasione della CdS del 30/07/2010 e il parere reso con nota al prot. n. 10007 del 28/07/2010;

visto che il giorno 23 Novembre 2010 si teneva la terza Conferenza di Servizi;

rilevato che in occasione della terza Conferenza di Servizi, l'ASL di Bari relativamente all'installazione del portale di radioattività dichiarava l'obbligo da parte della ditta di comunicare al SISP l'avvenuto acquisto. Veniva data lettura del parere favorevole con prescrizioni di Arpa Puglia – DAP di Bari con nota al prot. n. 55938 del 23/11/2010 e parere della Provincia di Bari di cui alla nota prot. n. 1145 del 28/07/2010. L'Autorità di Bacino, con nota prot. n. 14384 del 18/11/2010, confermava i pareri resi in precedenza. In merito a quanto richiesto dalla Provincia di Bari, il Gestore riferiva che nell'elaborato R12 veniva dettagliato il calcolo delle garanzie finanziarie da versare in favore della Provincia di Bari e che venivano definiti i presidi di protezione ambientale richiesti che prevedono in primis l'utilizzo di contenitori ADR per rifiuti sottoposti all'applicazione di tale norma unitamente alla presenza di prodotti assorbenti compatibili con le specifiche sostanze chimiche presenti. L'Ufficio Inquinamento e Grandi Impianti chiedeva documentazione integrativa. La Conferenza di Servizi esprimeva il parere positivo alla chiusura del procedimento autorizzativo subordinatamente alla prescrizione impartita al Gestore di presentare gli ultimi chiarimenti richiesti da Arpa e Regione entro un termine di 10 giorni;

rilevato che con nota, al prot. n. 15524 del 07/12/2010, veniva acquisita la documentazione integrativa trasmessa dalla BB Bari Srl, come richiesto in sede di CdS del 23/11/2010;

rilevato che con nota, al prot. n. 2148 del 28/12/2011, veniva acquista la documentazione relativa alla richiesta di compilazione del CET della Regione Puglia della BB Bari Srl;

visto che il giorno 07 Dicembre 2012, dopo conclusione dei procedimenti autorizzativi rientranti nella procedura di infrazione comunitaria connessa ai cosiddetti "impianti esistenti", si teneva la quarta conferenza di Servizi volta a consentire, a tutti gli Enti, la lettura della bozza di allegato tecnico all'AIA;

rilevato che in occasione della quarta conferenza di servizi veniva data lettura della bozza dell'allegato tecnico del provvedimento di AIA. Venivano, inoltre, definiti i quantitativi massimi istantanei di stoccaggio (R13 e D15) per i rifiuti pericolosi e non pericolosi e il quadro delle emissioni in atmosfera e relativi valori limite.

2.3 Pareri dei soggetti coinvolti nel presente procedimento

visto il parere di compatibilità al PAI dell'Autorità di Bacino con nota al prot. n. 14625 del 11/12/2012 ed acquisito al prot. n. 4312 del 11/12/2012 dell'Ufficio, nel quale vengono confermati i pareri già resi con le note al prot. n. 14384 del 18/11/2010 e al prot. n. 10007 del 28/07/2010, ed espressi nell'ambito della Procedura di Verifica VIA - L.R. 11/2001 e smi (nota prot. n. 7950 del 16/06/2012 e prot. n. 13962 del 12/11/2009 dell'AdB);

visto il parere favorevole con prescrizioni della ASL di Bari reso con nota al prot. n. 50839/9 acquisito con nota al prot. n. 10563 del 02/08/2010 e con nota al prot. n. 225057 del 17/12/2009 acquisito con nota al prot. n. 10562 del 02/08/2010;

visto il parere favorevole con prescrizioni del Comune di Bari trasmesso con nota prot. n. 186985 del 30/07/2010 ed acquisito al prot. n. 10561 del 02/08/2010;

visto il parere favorevole con prescrizioni della Provincia di Bari trasmesso con nota prot. n. 1145 del 28/07/2010 ed acquisito al prot. n. 11057 del 11/08/2010;

viste il parere favorevole con carattere prescrittivo al PMeC dell'Arpa Puglia - DAP di Bari reso con nota al prot. n. 55938 del 23/11/2010;

visto il silenzio maturato ai sensi dell'articolo 14-ter della Legge 241/90 con effetto di parere acquisito con assenso, da parte della Provincia di Bari, dell'Arpa Puglia – DAP di Bari e degli altri Enti non presenti alla Conferenza di servizi del giorno 07/12/2012, alla nota dell'Ufficio Inquinamento e Grandi Impianti prot. n. 4160 del 04/12/2012 con cui veniva trasmessa la bozza di allegato tecnico dell'Autorizzazione Integrata Ambientale.

3 IDENTIFICAZIONE DELL'IMPIANTO

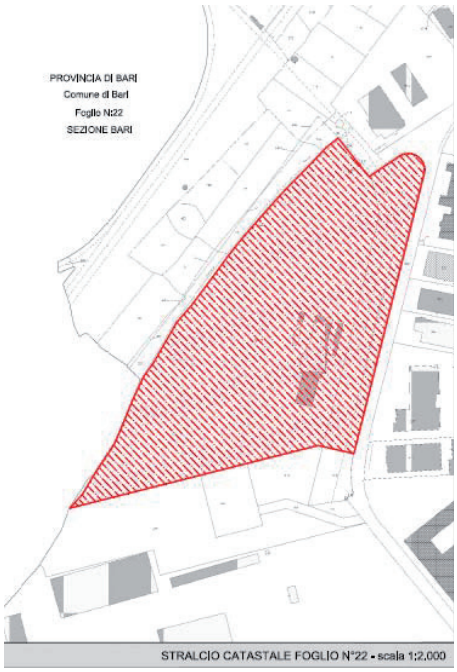

denominazione	**BB BARI Srl**

da compilare per ogni attività IPPC:

codice IPPC[1]	codice NOSE-P[2]	codice NACE[3]	codice ISTAT
5.1		C 32-99	37101 9003

classificazione IPPC[1]	Impianti per l'eliminazione o il ricupero di rifiuti pericolosi, della lista di cui all'art. 1, paragrafo 4, della direttiva 91/689/CEE quali definiti negli allegati II A e II B (operazioni R 1, R 5, R 6, R 8 e R 9) della direttiva 75/442/CEE e nella direttiva 75/439/CEE del 16 giugno 1975 del Consiglio, concernente l'eliminazione degli oli usati, con capacità di oltre 10 tonnellate al giorno.
classificazione NOSE-P[2]	
classificazione NACE[3]	
classificazione ISTAT	

NUOVO

stato impianto

BB BARI Srl

[1] Vedere allegato I D.Lgs. 59/05

[2] Classificazione standard Europea delle fonti di emissione (Dec. 2000/479/CE)

[3] Classificazione standard europea delle attività economiche (definizione di impresa adottata dalla Commissione UE: comunicazione n. 96/C213/04 del 23/07/96 – richiamata nel Reg. CE 70/2000)

ragione sociale

Iscrizione al Registro delle imprese presso la C.C.I.A.A. di Bolzano n.**08531790216**

Indirizzo dell'impianto

Comune	BARI			prov.	BA	CAP	70123
frazione o località	Z.I.						
via e n. civico	VIA LOVRI, n. 1						
Telefono	080 5053156	Fax	080 5052152		e-mail		
coordinate geografiche	16°48'50''			E	41°06'33''		N

Sede Legale (se diversa da quella dell'impianto)

Comune	BOLZANO			prov.	BZ	CAP	39100
frazione o località	BOLZANO						
via e n. civico	VIALE DELLA STAZIONE n. 7						
Telefono		Fax			e-mail		
PARTITA IVA	02531790216						

Responsabile legale

nome	NICOLA	cognome	MESTO		
nato a	BARI	prov. (BA)	il	13/11/1965	
residente a	BARI	prov. (BA)	CAP		
via e n. civico	VIALE DELLE MURGE n. 55				
telefono	080/ 50 5315 6	fax	080/ 5052 152	e-mail	nicola.mesto@bbari.com
codice fiscale					

Referente IPPC

nome	ANTONIA	cognome	CHINELLATO		
telefono	080/ 50 5315 6	fax	080/ 5052 152	e-mail	antonella.chinellato@bbari.com
indirizzo ufficio (se diverso da quello dell'impianto)					

superficie totale m^2	74.374	volume totale m^3	
superficie coperta m^2	2.645	sup. scoperta impermeabilizzata m^2	25.615

Responsabile tecnico: Ing. Nicola Mesto

Responsabile per la sicurezza: Sig. Antonio Rotondo

Numero totale addetti: 25

Turni di lavoro	1 - dalle	08:00	alle	17:00		
Periodicità dell'attività		X	tutto l'anno			

Anno di inizio attività	2006
Data di presunta cessazione attività	2050

4 INQUADRAMENTO URBANISTISTICO, TERRITORIALE

Foglio	Particelle	Destinazione urbanistica
Comune di Bari Foglio n. 22	913	Piano Particolareggiato della Zona A.S.I. - Aree produttive – Aree per insediamenti produttivi "*Alta probabilità d'inondazione* (AP)" e "*Rischio di allagamento molto elevato (R4)*" di cui al PAI Regione Puglia

5 AUTORIZZAZIONI IN POSSESSO E CONSIDERATE NELL'AMBITO DELL'AUTORIZZAZIONE INTEGRATA AMBIENTALE

Identificazione dell'attività produttiva**:Impianto per l'eliminazione (D13, D14, D15) e recupero (R3, R4, R5, R13) di rifiuti pericolosi e non pericolosi**

Settore Interessato	Provvedimento autorizzativo	Ente competente	Norme di riferimento	Sostituito da AIA
Aria	Determina Dirigenziale n.25 del 21/02/2000	Regione Puglia Assessorato Ambiente	DPR n. 203/88	**SI**
	Determina Dirigenziale n.609 del 22/12/2009 Voltura della DD n.25 del 21/02/2000	Regione Puglia Assessorato Ambiente	D.Lgs. n.152/06	
Acque reflue	Autorizzazione n.507/R/2004 del 19/01/2004	AQP	D.Lgs. n.152/06	**SI ***
	Autorizzazione n.507R/2009 del 05/10/2009	AQP	D.Lgs. n.152/06	
Acque meteoriche	Certificazione ASI 21/01/05, n.246	Consorzio ASI	D.Lgs. n.152/06	**SI ***
Rifiuti	Delibera di Giunta Provinciale n.32 del 07/02/2006	Provincia di Bari Servizio Rifiuti	D.lgs. 22/97 e D.Lgs 152/06	**SI**

	Determina Dirigente n.17 del 22 febbraio 2007 Voltura autorizzazione precedente e successive proroghe	Provincia di Bari Servizio Rifiuti	D.lgs. 22/97 D.Lgs 152/06	
V.I.A.	Determina Dirigente del 24/10/2005, n.435 (*Parere VIA*) e Determina Dirigente del 20/10/2009, n.*534 (verifica di assoggettabilità a VIA)*	Regione Puglia Assessorato Ambiente	L.R. 11/01 D.Lgs 152/06	**NO**
ISO	19089 B Scadenza 03/04/2013	U K A S Quality Management	ISO 14001:2004	**NO**
Piano di lavoro	n. 71370 del 17/07/2006- n. 63146 del 29/06/2006	ASL BA - SPESAL ASL BA - SISP	D.Lgs. n.277/91	**NO**

*fermo restando la possibilità da parte del Gestore della rete fognante di impartire successive prescrizioni per lo scarico.

6 DOCUMENTI PROGETTUALI ACQUISITI DURANTE IL PROCEDIMENTO ISTRUTTORIO

Documentazione allegati all'istanza di A.I.A.	
R.0.	Schede tecniche
R.1.	Relazione tecnica
R.2.	MUD
R.3.	Progetto sistema di monitoraggio delle emissioni
R.4.	Sintesi non tecnica
R.5.	Altri documenti
T.1	Estratto topografico - Corografia
T.2	Mappa catastale
T.3.1	Mappa topografica- Stralcio PRG
T.3.2	Stralcio PUTT/p
T.3.3	Stralcio PAI
T.4.1	Planimetria generale dello stabilimento
T.4.2	Layout dello stabilimento
T.4.3.1	Capannone di lavorazione e stoccaggio - Planimetria
T.4.3.2	Capannone di lavorazione e stoccaggio - Prospetti
T.4.4	Centrali tecnologiche
T.4.5	Locali di servizio
T.4.6	Superfici esterne pavimentate
T.5.1.1	Emissioni in atmosfera – Impianto di trattamento – Schema funzionale
T.5.1.2	Emissioni in atmosfera – Impianto di trattamento – Piante e sezioni
T.5.1.3	Emissioni in atmosfera – Impianto di trattamento – Planimetria dei punti di scarico e monitoraggio
T.5.2	Acquedotto
T.5.3	Acque reflue da servizi igienici – Planimetria della rete e punti di monitoraggio
T.5.4.	Acque reflue da ciclo produttivo – Planimetria della rete e punti di monitoraggio

T.5.5.1	Acque meteoriche – Planimetria della rete e punti di monitoraggio
T.5.5.2	Acque meteoriche – Impianto di trattamento
T.5.5.3	Emissioni sonore
T.5.6.	Qualità dei suoli
T.5.7.	Stato di progetto – Planimetria generale dello stabilimento
T.5.6.1	Stato di progetto – Layout generale dello stabilimento
Documentazione integrativa acquisita con prot. n.469 del 11/01/2008 Esito della conferenza di servizi del 24 Ottobre 2007	
R.0.	Schede tecniche
R.3.	Progetto sistema di monitoraggio delle emissioni
R.6.	Relazione tecnica integrativa
R.7.	Studio di fattibilità per il riutilizzo delle acque reflue
R.8.	Relazione idrogeologica di dimensionamento dell'impianto di trattamento delle acque meteoriche
T.5.1.3	Emissioni in atmosfera – Impianto di trattamento – Planimetria dei punti di scarico e monitoraggio
T.6.3.	Stato di progetto – modalità di stoccaggio e volumetrie disponibili
T.7	Recinzione a verde
T.8	Piano di monitoraggio
Documentazione integrativa acquisita con prot n. 8012 del 29/06/2009	
	Documentazione "Nuovo impianto adibito a riparazione di parti di carrozzeria di carrabili ferroviari, autobus e mezzi pesanti"
Documentazione integrativa Aggiornata acquisita con prot n. 5240 del 12/04/2010	
R.0	Schede tecniche
R.1	Relazione tecnica
R.2	Documentazione attinente lo smaltimento dei rifiuti
R.3	Piano di monitoraggio e controllo
R.4	Sintesi non tecnica
R.5	Altri documenti

R.6.Bis	Codici CER – Tabella comparativa
R.7	Studio di fattibilità per il riutilizzo delle acque reflue
R.8	Relazione idrologica di dimensionamento dell'impianto di trattamento delle acque meteoriche
R.9	Autorizzazione alle emissioni in atmosfera – Ossitaglio
R.10	Autorizzazione alle emissioni in atmosfera – Carteggiatura e stuccatura
R.11	Valutazione previsionale impatto acustico
T.1	Estratto topografico – Corografia
T.2	Mappa catastale
T.3.1	Inquadramento P.R.G. - Stralcio cartografia
T.3.2	Delibera Giunta Regionale 15.12.2000, n.1748 - Stralcio cartografia P.U.T.T./p
T.3.3	Delibera Autorità di Bacino Puglia 15.12.2004, n.15 - Stralcio cartografia P.A.I. –
T.4.1	Stato attuale – Planimetria generale dello stabilimento
T.4.2	Stato attuale – Layout generale dell'impianto – (D.G.P. 7 febbraio 2006, n.32)
T.4.3.1	Capannone di lavorazione e stoccaggio – Planimetria
T.4.3.2	Capannone di lavorazione e stoccaggio – Prospetti
T.4.3.3	Nuova officina temporanea – Piante, prospetti e sezioni
T.4.4	Centrali tecnologiche – Planimetria e prospetti
T.4.5	Locali di servizio – Planimetria e prospetti
T.4.6	Superfici esterne pavimentate – Planimetria
T.5.1.1	Emissioni in atmosfera – Impianto di trattamento – Schema funzionale
T.5.1.2	Emissioni in atmosfera – Impianto di trattamento – Pianta e sezioni
T.5.1.3	Emissioni in atmosfera – Planimetria dei punti di scarico e monitoraggio
T5.1.4	Emissioni in atmosfera – Carteggiatura
T.5.2	Acquedotto – Planimetria della rete di adduzione
T.5.3	Acque reflue – Planimetria della rete e punti di monitoraggio (servizi igienici)
T.5.4	Acque reflue da ciclo produttivo – Planimetria della rete e punti monitoraggio

T.5.5.1	Acque meteoriche – Planimetria della rete di raccolta e punti di monitoraggio
T.5.1.2	Acque meteoriche – Impianto trattamento – Schema funzionale
T.5.1.3	Acque meteoriche – Impianto trattamento – Pianta, sezioni e punti di monitoraggio
T.5.6	Emissione sonore – Planimetria delle sorgenti e punti di monitoraggio
T.5.7	Qualità dei suoli – Planimetria dei punti di monitoraggio
T.6.1	Stato di progetto – Planimetria generale dello stabilimento
T.6.2	Stato di progetto – Layout generale dell'impianto
T.6.3	Stato di progetto – Modalità stoccaggio e volumetrie disponibili
T.7	Recinzione e opere a verde – Planimetria e particolari costruttivi
T.8	Piano di monitoraggio
Documentazione integrativa alla CdS del 30 Luglio 2010 acquisita con prot n.14293 del 9/11/2010	
R. 3	Piano di Monitoraggio e Controllo
R. 12	Risposta osservazioni CdS del 30 Luglio 2010
R.13	Verifica dello stato di applicazione delle BAT
R.14.1	Scheda tecnica dell'unità filtrante
R.14.2	Descrizione dettagliata dell'impianto di trattamento chimico fisico acque reflue di processo da ciclo produttivo
T.5.1.3.	Emissioni in atmosfera- Planimetria
T.5.3.	Acque reflue da servizi igienici - Planimetria
T.5.4.	Acque di processo - Planimetria
T.5.1.1.	Acque meteoriche - Planimetria
T.7.	Recinzione e opere a verde
T.8.	Piano di Monitoraggio
Documentazione integrativa alla CdS del 23 Novembre 2010 acquisita con prot n.15524 del 07/12/2010	
R.A.	Elenco elaborati
R. 3	Piano di Monitoraggio e Controllo

R. 15	Verifica criteri di localizzazione ex piano regionale di gestione dei rifiuti speciali
T. 1	Estratto topografico
T. 6.2	Stato di progetto – Layout generale impianto
T. 6.3	Stato di progetto – Modalità di stoccaggio e volumetrie disponibili
T. 7	Recinzione e opere a verde
T. 8	Piano di Monitoraggio
Documentazione integrativa alla CdS del 07/12/2012	
R. 12_REV.1 12.2012	Risposta osservazioni CdS del 30 Luglio 2010

7 DESCRIZIONE SOMMARIA DEL PROCESSO PRODUTTIVO

(la seguente descrizione è tratta dalla documentazione fornita dal Gestore ed acquisita agli atti con nota al prot. n. 5240 del 12/04/2010 e dalla Tavola "Stato di progetto" – Layout generale dell'impianto" Rev.1 - marzo 2010).

L'attività principale della società è di operare nel campo della decoibentazione di rifiuti/beni contaminati da fibre d'amianto, in primis costituiti da materiale rotabile, della manutenzione di rotabili ferroviari, del recupero dei rottami ferrosi e non ferrosi e dello smaltimento/recupero di rifiuti pericolosi e non pericolosi.

Presso l'impianto BB Bari srl vengono attualmente svolte le seguenti attività:

- ✓ Attività 1: Attività di Smaltimento (operazioni D13, D14, D15) e Recupero (operazioni R3, R4, R5, R13) di rifiuti pericolosi e non pericolosi;
- ✓ Attività 2: Bonifica di rotabili ferroviari o di rifiuti costituiti da rotabili ferroviari dismessi, contenenti amianto o lane minerali;
- ✓ Attività 3: Bonifica di altri beni/rifiuti contenenti amianto o lane minerali;
- ✓ Attività 4: Manutenzione e ricondizionamento di rotabili ferroviari.

L'attività IPPC svolta dal Gestore, è la seguente:

Codice IPPC	Attività
5.1	Impianti per l'eliminazione o il ricupero di rifiuti pericolosi, della lista di cui all'art. 1, paragrafo 4, della direttiva 91/689/CEE quali definiti negli allegati II A e II B (operazioni R 1, R 5, R 6, R 8 e R 9) della direttiva 75/442/CEE e nella direttiva 75/439/CEE del 16 giugno 1975 del Consiglio, concernente l'eliminazione degli oli usati, con capacità di oltre 10 tonnellate al giorno

Si riporta alla pagina seguente il diagramma di flusso riassuntivo relativo al ciclo produttivo aziendale di beni e di rifiuti al fine di evidenziare i principali processi decisionali che regolamentano l'attività stessa, i materiali e i rifiuti decadenti con i relativi flussi e le interazioni e le analogie tra le fasi ed i diversi processi.

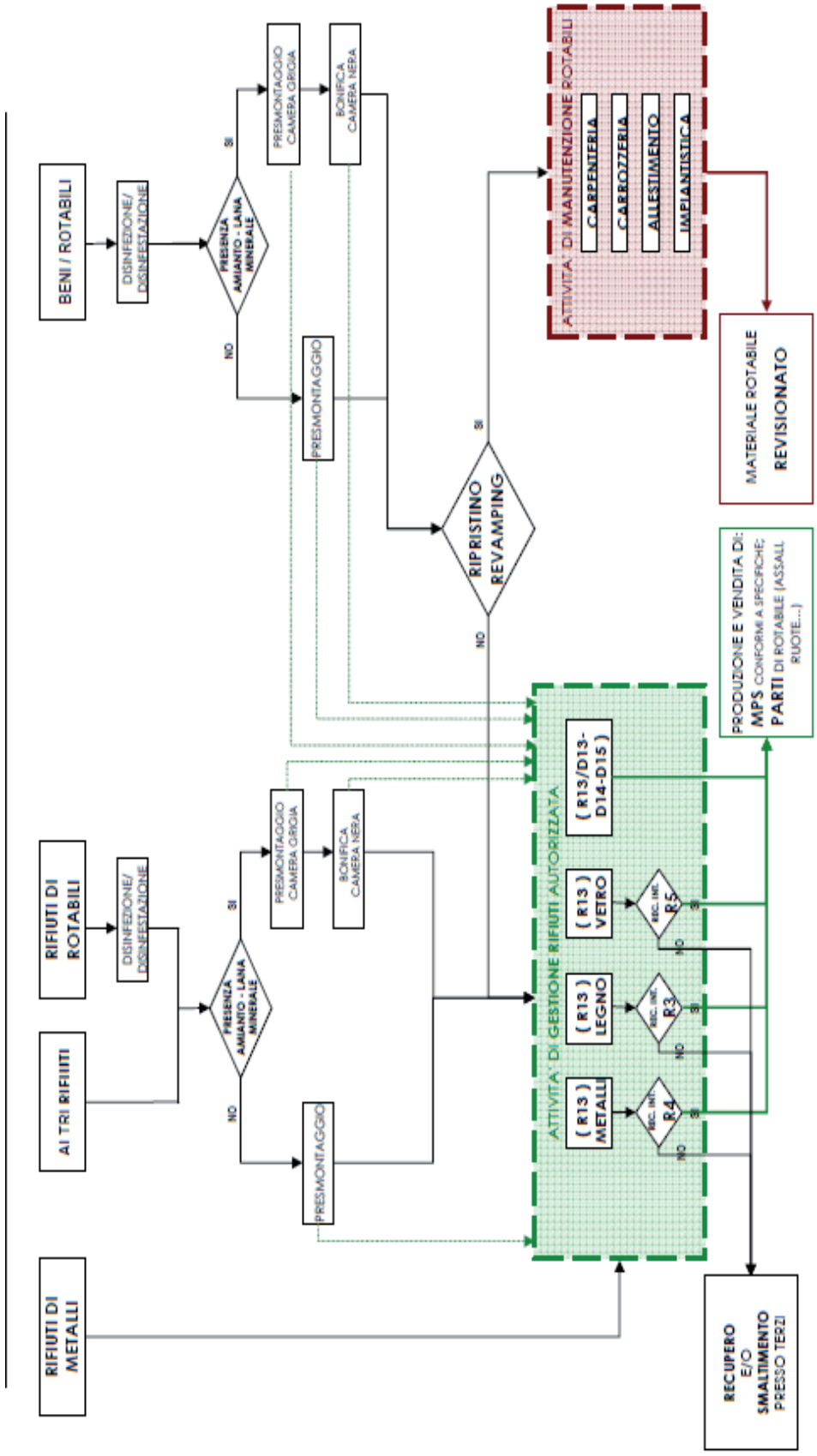
BENI / ROTABILI
DISINFEZIONE/ DISINFESTAZIONE
PRESENZA AMIANTO - LANA MINERALE
SI
NO
PRESMONTAGGIO CAMERA GRIGIA
BONIFICA CAMERA NERA
PRESMONTAGGIO
ATTIVITA' DI MANUTENZIONE ROTABILI
CARPENTERIA
CARROZZERIA
ALLESTIMENTO
IMPIANTISTICA
MATERIALE ROTABILE REVISIONATO
RIPRISTINO REVAMPING
RIFIUTI DI ROTABILI
AI TRI RIFIIIITI
RIFIUTI DI METALLI
ATTIVITA' DI GESTIONE RIFIUTI AUTORIZZATA
(R13) METALLI
(R13) LEGNO
(R13) VETRO
(R13/D13-D14-D15)
R4
R3
R5
PRODUZIONE E VENDITA DI:
MPS CONFORMI A SPECIFICHE;
PARTI DI ROTABILE (ASSALI, RUOTE...)
RECUPERO E/O SMALTIMENTO PRESSO TERZI

7.1 Attività n.1: Smaltimento (operazioni D13, D14, D15) e recupero (operazioni R3, R4, R5, R13) di rifiuti speciali pericolosi e non pericolosi

Le attività di gestione di rifiuti sono distinte in tre ambiti:

- ✓ **Rifiuti di Metalli:** trattasi di rottami ferrosi e non ferrosi provenienti da produttori terzi, che vengono presi in carico per essere sottoposti ad attività di stoccaggio mediante messa in riserva R13 per il successivo recupero R4; si ottengono MPS conformi a specifiche di settore e/o rifiuti raffinati da avviare a terzi autorizzati secondo i casi;
- ✓ **Rifiuti di Rotabili:** trattasi di rifiuti di materiale rotabile che vengono presi in carico per essere sottoposti, nell'ordine, alle seguenti operazioni:
  - una fase di disinfezione e disinfestazione;
  - una fase di presmontaggio;
  - eventuale bonifica se presentano rivestimenti in amianto o lana minerale;
  - stoccaggio dei rifiuti recuperabili generati nelle fasi precedenti mediante messa in riserva R13;
  - recupero R4 delle parti metalliche che sono il principale costituente dei rifiuti rotabili.

Si ottengono: MPS di metalli conformi a specifiche di settore; parti di rotabili da commercializzare; rifiuti raffinati da avviare a terzi autorizzati per ulteriore recupero/smaltimento.

Le operazioni di smontaggio possono originare ulteriori frazioni non metalliche recuperabili e/o rifiuti da avviare a smaltimento presso terzi autorizzati.

- ✓ **Altri Rifiuti:** trattasi di rifiuti che possono essere sottoposti alle seguenti operazioni:
  - eventuale bonifica se presentano rivestimenti in amianto o lana minerale;
  - stoccaggio mediante messa in riserva R13 per le successive operazioni di recupero, interne (R3,R4,R5) per smontaggio/separazione delle frazioni recuperabili e/o esterne presso centri autorizzati;
  - stoccaggio mediante deposito preliminare D15 per le successive operazioni di smaltimento, interne (D13, D14) e/o esterne presso centri autorizzati.

Si ottengono secondo i casi: MPS conformi a specifiche di settore; rifiuti raffinati da avviare a terzi autorizzati per ulteriore recupero e/o smaltimento.

7.2 Attività n.2: Bonifica di rotabili ferroviari costituiti da beni o rifiuti

Di seguito si riporta una descrizione delle attività condotte all'interno dell'impianto, per la bonifica dei predetti rotabili:

- ***Messa in sicurezza del rotabile***
- ***Smontaggio delle parti asportabili dal rotabile***. Per effettuare l'attività di bonifica del rotabile è necessario preliminarmente procedere all'asportazione di tutte quelle componenti non interessate dalla presenza d'amianto ed essenzialmente costituite da materiali recuperabili quali metalli, non metalli, legno, vetro, ecc.. Detta attività viene in parte effettuata nell'area S4, nella quale vengono parcheggiati i rotabili ferroviari in attesa di essere bonificati all'interno del capannone ed è completata nella Camera Grigia prima di effettuare la bonifica vera e propria nella Camera Nera;
- **Imbibizione della componente da rimuovere**. Prima di procedere alla rimozione della parte contaminata, in funzione del tipo di manufatto da eliminare, potranno essere impiegate le seguenti tecniche di imbibizione:

- tecnica di imbibizione superficiale;
- tecnica di imbibizione totale;

- ***Rimozione***. Consiste nell'eliminazione di ogni potenziale fonte di dispersione di fibre d'amianto attraverso la rimozione di tutte le parti, in matrice friabile o compatta interessate dalla presenza di fibre di asbesto. Le tecniche d'intervento sulle diverse tipologie di coibentazioni/rivestimenti sono le seguenti:
  - Coibentazioni sottoforma di rivestimento amiantifero spruzzato a fiocchi;
  - Coibentazioni sottoforma di treccia/corda;
  - Coibentazioni sottoforma di pannelli/cartoni;
- ***Operazioni di finitura***. Al termine della rimozione di tutto l'amianto dal rotabile, si procede alla pulizia delle parti bonificate mediante l'utilizzo di un aspiratore carrellato, dotato di filtro assoluto e successivo idrolavaggio. Terminata questa lavorazione, si procede all'incapsulamento della carcassa del rotabile spargendo una vernice incapsulante ad acqua miscelata con pigmenti colorati in modo da rendere evidente l'accuratezza dell'attività di lavaggio in tutti i punti, anche quelli più nascosti;
- ***Allontanamento dei materiali posti a diretto contatto con l'amianto***. Le parti poste a diretto contatto con l'amianto sono ripulite e trasferite a mezzo dell'uscita materiale all'esterno del capannone di lavorazione;
- ***Allontanamento dei rifiuti***. I sacchetti contenenti i rifiuti contaminati d'amianto (di peso non superiore a 30 kg), una volta riempiti vengono ben chiusi a doppio legaccio all'interno della Camera Nera e successivamente puliti esternamente mediante l'impiego di un aspiratore carrellato. Successivamente i predetti colli vengono lavati sotto la doccia, in modo da permettere ad un operatore non impiegato nelle lavorazioni di bonifica, di trasferire quest'ultimo in un ulteriore locale dell'area di lavoro nel quale procedere al suo insaccamento definitivo in un nuovo sacchetto da sigillare e contrassegnare in maniera opportuna;
- ***Restituibilità degli ambienti e delle carrozze bonificate***;
- ***Rimessa in esercizio e/o recupero di materiali delle carcasse e dei materiali bonificati.***

7.3 Attività n.3: Bonifica di altri materiali contaminati d'amianto

Nel caso in cui si debba intervenire su beni di rilevanti dimensioni, si adotteranno le stesse tecniche d'intervento descritte nel paragrafo precedente.

Viceversa, qualora si debba intervenire su beni di ridotte dimensioni (ad es. su tubazioni, valvole, giunzioni o su ridotte superfici od oggetti da liberare per altri interventi), è utilizzabile la tecnica del glove-bag (celle di polietilene, dotate di guanti interni per l'effettuazione del lavoro),

Le operazioni di recupero che sono effettuate nell'impianto sono le seguenti:

- ✓ R3 – Riciclo/Recupero di altre sostanza organiche (legno);
- ✓ R4 – Riciclo/Recupero dei metalli o dei composti metallici;
- ✓ R5 – Riciclo/Recupero di altre sostanza inorganiche (vetro, plastiche);
- ✓ R13 – Messa in riserva e/o sicurezza di rifiuti per sottoporli ad una delle attività di recupero di cui dalla R1 alla R12.

mentre le attività di smaltimento sono:

- ✓ D13 – Attività di raggruppamento preliminare prima di una delle operazioni di cui ai punti D1 – D12;
- ✓ D14 – Ricondizionamento preliminare prima di una delle operazioni di cui ai punti D1 – D12;

- ✓ D15 – Deposito preliminare prima di una delle operazioni di cui ai punti D1 – D14 (escluso il deposito temporaneo, prima della raccolta, nel luogo di produzione).

7.4 Attività n.4: Manutenzione di materiale ferroviario

Le operazioni di manutenzione sono finalizzate al ripristino/revamping del materiale rotabile, per ottenere materiale rotabile revisionato.

L'attività di manutenzione di materiale ferroviario e di rotabili è finalizzata al ripristino dei rotabili ferroviari ricevuti come bene da sottoporre ad attività di revisione e revamping propedeutica alla loro ri-messa in esercizio dopo l'esecuzione delle opportune attività di manutenzione ordinaria e straordinaria.

La manutenzione di un rotabile è schematizzata nelle due seguenti macrofasi:

- ✓ ***Operazioni preliminari comprendente: Disinfezione/disinfestazione, Presmontaggio ed eventuale bonifica dalla presenza di amianto o di lane minerali.*** Dopo la conferma della fattibilità delle operazioni di ripristino/revamping (da valutarsi concretamente dopo lo smontaggio degli arredi, suppellettili, ecc..) si può procedere alla manutenzione vera e propria, che, a seconda delle effettive necessità, può essere articolata in diverse fasi.
- ✓ ***Manutenzione comprendente: Lavorazioni di carpenteria, Lavorazioni di carrozzeria, Riallestimento interni, Riallestimento impiantistica Restituzione del materiale rotabile revisionato/restaurato.*** I rifiuti prodotti durante le fasi descritte vengono gestiti all'interno del ciclo aziendale dando priorità al recupero delle frazioni in metallo (le più rilevanti), legno e vetro ai fini della commercializzazione come MPS, parti di rotabili quali per esempio assali, ruote, o inviandoli a recupero e/o smaltimento presso terzi.

Qualora, una volta eseguite le operazioni preliminari di smontaggio, gli interventi di ricondizionamento si prospettassero essere non possibili o troppo onerosi, l'attività di manutenzione non viene eseguita ed il rotabile assume la qualifica di rifiuto, entrando di fatto nel ciclo delle attività di gestione dei rifiuti di rotabili ferroviari già descritte.

Si procede quindi in tal caso con le seguenti fasi:

1. Demolizione del rotabile;
2. Recupero dei materiali ferrosi e non ferrosi ai fini della commercializzazione come MPS o come parti di rotabile tipo assali, ruote;
3. Commercializzazione dei beni ottenuti.

Ogni fase del processo di manutenzione è affidata ad uno specifico reparto; pertanto, all'interno dell'impianto, i settori di lavorazione sono i seguenti:

1. Carpenteria
2. Carrozzeria
3. Allestimenti
4. Impianti
5. Bonifica da amianto e lane minerali
6. Demolizione.

7.5 Gestione acque di processo e acque meteoriche

Le tipologie di reflui prodotti all'interno dell'impianto sono le seguenti:

1. acque contaminate d'amianto provenienti dalla camera nera e dalle unità di decontaminazione del personale;
2. acque reflue dai servizi igienici degli uffici e degli spogliatoi;
3. acque meteoriche di dilavamento della viabilità di servizio e dei piazzali esterni.

Le acque contaminate d'amianto vengono sottoposte ad un trattamento di depurazione di tipo fisico all'interno del depuratore presente in corrispondenza del capannone di lavorazione nel quale subiscono dei processi di tipo fisico (disoleazione, sedimentazione, filtrazione a sabbia e carbone attivo e microfiltrazione mediante filtro a carboni attivi).

Le acque in uscita dal depuratore, unitamente ai reflui provenienti dai servizi degli uffici e dagli spogliatoi, vengono conferite all'interno della rete consortile.

Le acque meteoriche invece, dopo esser state trattate nel depuratore, nel quale subiscono dei processi di tipo chimico – fisico, vengono scaricate nella rete pluviale del consorzio A.S.I..

8 GESTIONE RIFIUTI

8.1 Operazioni di smaltimento D13, D14, D15 (Allegato B alla parte IV del D.Lgs. 152/06 e smi) e Operazioni di recupero R3, R4, R5 e R13 (Allegato C alla parte IV del D.Lgs. 152/06 e smi)

L'impianto è autorizzato a gestire i **rifiuti pericolosi** per le seguenti operazioni di smaltimento e/o recupero:

Tipologia rifiuti	Attività	Operazione Autorizzata	Capacità massima istantanea (tonn)	Potenzialità massima annua (tonn)	Potenzialità massima annua totale (tonn/anno)
PERICOLOSI	Raggruppamento preliminare	D13	----------	5.500	8.500
	Ricondizionamento preliminare	D14			
	Deposito preliminare	D15	360	----------	
	Riciclaggio/recupero delle sostanze organiche non utilizzate come solventi	R3	----------	6.000	
	Riciclaggio/recupero dei metalli e dei composti metallici	R4			
	Riciclaggio/recupero di altre sostanze inorganiche	R5			
	Messa in riserva di rifiuti	R13	140	----------	

L'impianto è autorizzato a gestire i **rifiuti non pericolosi** per le seguenti operazioni di smaltimento e/o recupero:

Tipologia rifiuti	Attività	Operazione Autorizzata	Capacità massima istantanea (tonn)	Potenzialità massima annua (tonn)	Potenzialità massima annua totale (tonn/anno)
NON PERICOLOSI	Raggruppamento preliminare	D13	----------	2.000	55.000
	Ricondizionamento preliminare	D14			
	Deposito preliminare	D15	237,50	----------	
	Riciclaggio/recupero dei metalli e dei composti metallici	R4	----------	55.000	
	Messa in riserva di rifiuti	R13	1566,50	----------	

In merito all'attività D13 quale raggruppamento preliminare, si precisa che non è consentita l'inclusione dell'attività di miscelazione.

8.2 Rifiuti autorizzati con relativi codici CER

Sono autorizzati in ingresso all'impianto esclusivamente i rifiuti corrispondenti ai codici CER di seguito specificati, relativamente alle operazioni contrassegnate con una "X" nella colonna "Operazioni":

CODICE	DESCRIZONE	OPERAZIONI						
		D13	D14	D15	R3	R4	R5	R13
06	**RIFIUTI DEI PROCESSI CHIMICI INORGANICI**							
06 07								
06 07 01*	Rifiuti dei processi elettrolitici contenenti amianto	X	X	X				
06 13	**rifiuti di processi chimici inorganici non specificati altrimenti**							
06 13 04*	rifiuti della lavorazione dell'amianto	X	X	X				
10	**RIFIUTI PRODOTTI DA PROCESSI TERMICI**	**D13**	**D14**	**D15**	**R3**	**R4**	**R5**	**R13**
10 02	**rifiuti dell'industria del ferro e dell'acciaio**							
10 02 99	Rifiuti non specificati altrimenti (cascami di lavorazione provenienti da attività produttive costituiti da rifiuti di metalli non ferrosi o loro leghe)					X		X
10 08	**rifiuti della metallurgia termica di altri minerali non ferrosi**							
10 08 99	Rifiuti non specificati altrimenti (cascami di lavorazione costituiti da rifiuti di metalli non ferrosi o loro leghe)					X		X
10 13	**rifiuti della fabbricazione di cemento, calce e gesso e manufatti di tali materiali**							
10 13 09*	rifiuti della fabbricazione di amianto cemento, contenenti amianto	X	X	X				
11	**RIFIUTI PRODOTTI DAL TRATTAMENTO CHIMICO SUPERFICIALE E DAL RIVESTIMENTO DI METALLI ED ALTRI MATERIALI; IDROMETALLURGIA NON FERROSA**	**D13**	**D14**	**D15**	**R3**	**R4**	**R5**	**R13**
11 01	**rifiuti prodotti dal trattamento e ricopertura di metalli (ad esempio, processi galvanici, zincatura, decapaggio, pulitura elettrolitica, fosfatazione, sgrassaggio con alcali, anodizzazione)**							
11 01 14	rifiuti di sgrassaggio diversi da quelli di cui alla voce 11 01 13					X		X
11 02	**rifiuti prodotti dalla lavorazione idrometallurgica di metalli non ferrosi**							
11 02 06	rifiuti della lavorazione idrometallurgica del rame, diversi da quelli della voce 11 02 05					X		X
11 02 99	Rifiuti non specificati altrimenti (costituiti da apparecchi elettrici, elettrotecnici ed elettronici; rottami elettrici ed elettronici contenenti e non metalli preziosi)					X		X
11 05	**rifiuti prodotti da processi di galvanizzazione a caldo**							
11 05 01	zinco solido					X		X

11 05 99	Rifiuti non specificati altrimenti (limitatamente ai cascami di lavorazione di metalli non ferrosi)					X		X
12	**RIFIUTI PRODOTTI DALLA LAVORAZIONE E DAL TRATTAMENTO FISICO E MECCANICO SUPERFICIALE DI METALLI E PLASTICA**	**D13**	**D14**	**D15**	**R3**	**R4**	**R5**	**R13**
12 01	**rifiuti prodotti dalla lavorazione e dal trattamento fisico e meccanico superficiale di metalli e plastiche**							
12 01 01	Limatura e trucioli di materiale ferroso					X		X
12 01 02	Polveri e particolato di materiale ferroso					X		X
12 01 03	Limatura e trucioli di materiali non ferrosi					X		X
12 01 04	Polveri e particolato di materiali non ferrosi					X		X
12 01 99	Rifiuti non specificati altrimenti (cascami di lavorazione provenienti da attività produttive costituiti da rifiuti di metalli non ferrosi o loro leghe)					X		X
15	**RIFIUTI DI IMBALLAGGIO, ASSORBENTI, STRACCI, MATERIALI FILTRANTI E INDUMENTI PROTETTIVI (NON SPECIFICATI ALTRIMENTI)**	**D13**	**D14**	**D15**	**R3**	**R4**	**R5**	**R13**
15 01	**imballaggi (compresi i rifiuti urbani di imballaggio oggetto di raccolta differenziata)**							
15 01 04	imballaggi metallici					X		X
15 01 11*	Imballaggi metallici contenenti matrici solide porose pericolose (ad esempio amianto) compresi i contenitori a pressione vuoti	X	X	X				
15 02	**assorbenti, materiali filtranti, stracci e indumenti protettivi**							
15 02 02*	assorbenti, materiali filtranti (inclusi filtri dell'olio non specificati altrimenti), stracci e indumenti protettivi, contaminati da sostanze pericolose	X	X	X				
16	**RIFIUTI NON SPECIFICATI ALTRIMENTI NELL'ELENCO**	**D13**	**D14**	**D15**	**R3**	**R4**	**R5**	**R13**
16 01	**veicoli fuori uso appartenenti a diversi modi di trasporto (comprese le macchine mobili non stradali) e rifiuti prodotti dallo smantellamento di veicoli fuori uso e dalla manutenzione di veicoli (tranne 13, 14, 16 06 e 16 08)**							
16 01 04*	Veicoli fuori uso (limitatamente al materiale rotabile – carrozze ferroviarie)					X		X
16 01 06	Veicoli fuori uso, non contenti liquidi né altre componenti pericolose (limitatamente al materiale rotabile – carrozze ferroviarie)					X		X
16 01 11*	pastiglie per freni, contenenti amianto	X	X	X				
16 01 16	serbatoi per gas liquido(limitatamente al materiale rotabile – carrozze ferroviarie)					X		X
16 01 17	metalli ferrosi					X		X
16 01 18	metalli non ferrosi					X		X
16 01 22	componenti non specificati altrimenti (limitatamente al materiale rotabile – carrozze ferroviarie)					X		X
16 02	**scarti provenienti da apparecchiature elettriche ed elettroniche**							
16 02 12*	apparecchiature fuori uso, contenenti amianto in fibre libere	X	X	X	X	X		X
16 02 14	Apparecchiature fuori uso diverse da quelle di cui alle voci 16 02 09 a 16 02 13					X		X

16 02 16	Componenti rimossi da apparecchiature fuori uso diverse da quelle di cui alla voce 16 02 15					X		X
16 06	**batterie ed accumulatori**							
16 06 01*	Batterie al piombo	X	X	X				X
16 06 02*	Batterie al nichel-cadmio	X	X	X				X
16 06 03*	Batterie contenenti mercurio	X	X	X				X
16 06 04	Batterie alcaline (tranne 16 06 03)	X	X	X				X
16 06 05	Altre batterie ed accumulatori	X	X	X				X
16 06 06*	Elettroliti di batterie ed accumulatori oggetto di raccolta differenziata	X	X	X				X
17	**RIFIUTI DELLE OPERAZIONI DI COSTRUZIONE E DEMOLIZIONE (COMPRESO IL TERRENO PROVENIENTE DA SITI CONTAMINATI)**	**D13**	**D14**	**D15**	**R3**	**R4**	**R5**	**R13**
17 02	**legno, vetro e plastica**							
17 02 01	legno							X
17 02 02	vetro							X
17 02 03	plastica							X
17 02 04*	Vetro, plastica, legno contenenti sostanze pericolose o da esse contaminate	X	X	X				
17 04	**metalli (incluse le loro leghe)**							
17 04 01	Rame, bronzo, ottone					X		X
17 04 02	alluminio					X		X
17 04 03	Piombo					X		X
17 04 04	zinco					X		X
17 04 05	ferro e acciaio					X		X
17 04 06	stagno					X		X
17 04 07	Metalli misti					X		X
17 04 11	cavi, diversi da quelli di cui alla voce 17 04 10					X		X
17 06	**materiali isolanti e materiali da costruzione contenenti amianto**							
17 06 01*	materiali isolanti contenenti amianto	X	X	X				
17 06 03*	altri materiali isolanti contenenti o costituiti da sostanze pericolose	X	X	X				
17 06 05*	Materiali da costruzione contenenti amianto	X	X	X				
19	**RIFIUTI PRODOTTI DA IMPIANTI DI TRATTAMENTO DEI RIFIUTI, IMPIANTI DI TRATTAMENTO DELLE ACQUE REFLUE FUORI SITO, NONCHÉ DALLA POTABILIZZAZIONE DELL'ACQUA E DALLA SUA PREPARAZIONE PER USO INDUSTRIALE**	**D13**	**D14**	**D15**	**R3**	**R4**	**R5**	**R13**
19 01	**rifiuti da incenerimento o pirolisi di rifiuti**							
19 01 02	Metalli ferrosi estratti da ceneri pesanti					X		X
19 01 18	rifiuti della pirolisi, diversi da quelli di cui alla voce 19 01 17					X		X

19 03	**rifiuti stabilizzati/solidificati**							
19 03 04*	rifiuti contrassegnati come pericolosi, parzialmente stabilizzati	**X**	**X**	**X**				
19 03 06*	rifiuti contrassegnati come pericolosi, solidificati	**X**	**X**	**X**				
19 10	**rifiuti prodotti da operazioni di frantumazione di rifiuti contenenti metallo**							
19 10 02	rifiuti di metalli non ferrosi					**X**		**X**
19 12	**rifiuti prodotti dal trattamento meccanico dei rifiuti (ad esempio selezione, triturazione, compattazione, riduzione in pellet) non specificati altrimenti**							
19 12 02	metalli ferrosi					**X**		**X**
19 12 03	metalli non ferrosi					**X**		**X**
20	**RIFIUTI URBANI (RIFIUTI DOMESTICI E ASSIMILABILI PRODOTTI DA ATTIVITÀ COMMERCIALI E INDUSTRIALI NONCHÉ DALLE ISTITUZIONI) INCLUSI I RIFIUTI DELLA RACCOLTA DIFFERENZIATA**	**D13**	**D14**	**D15**	**R3**	**R4**	**R5**	**R13**
20 01	**frazioni oggetto di raccolta differenziata (tranne 15 01)**							
20 01 36	apparecchiature elettriche ed elettroniche fuori uso, diverse da quelle di cui alle voci 20 01 21, 20 01 23 e 20 01 35					**X**		**X**
20 01 40	metallo					**X**		**X**

PRESCRIZIONI:

Il Gestore è tenuto a rispettare le seguenti prescrizioni di carattere generale:

- La durata massima prevista per lo stoccaggio (D15/R13), con effetto dalla data di assunzione in carico del rifiuto, dovrà essere limitata a 6 mesi.
- Effettuare il controllo radiometrico sui rifiuti in ingresso in accordo a quanto indicato nel PMeC (allegato R.3 rev.4 data 11/2010).
- Relativamente ai rifiuti contaminati da amianto, si precisa che le operazioni autorizzate devono intendersi:
  - D13 (raggruppamento) : attività di raggruppamento volta esclusivamente alla ottimizzazione dei carichi di rifiuti aventi medesimo codice CER per la successiva fase di trasporto;
  - D14 (ricondizionamento): attività finalizzata all'eventuale messa in sicurezza dell'imballaggio del rifiuto accettato in ingresso in caso di accertata necessità e senza alcuna diretta manipolazione del rifiuto;
  - D15 (deposito preliminare): stoccaggio finalizzato esclusivamente a successive operazioni di smaltimento da D1 a D14;
  - R4 (riciclaggio/recupero dei metalli e dei composti metallici): attività finalizzata al recupero della prevalente frazione metallica da rifiuti contaminati da amianto. Da effettuare esclusivamente all'interno della camera nera di cui alla sigla C.N.3 (Tav.6.3 Rev.2);

- R13 (messa in riserva): esclusivo stoccaggio finalizzato a successive operazioni di recupero da R1 a R12.

- Nell'attività di stoccaggio, i rifiuti contenenti amianto devono essere opportunamente raccolti e depositati separatamente da altri rifiuti di diversa natura e nel caso si abbia formazione nello stesso luogo di diverse tipologie di rifiuti contenenti amianto, queste tipologie devono essere mantenute separate.
- I recipienti fissi e mobili devono essere provvisti di idonee chiusure per impedire la fuoriuscita del contenuto, accessori e dispositivi atti a effettuare in condizioni di sicurezza le operazioni di movimentazione.
- I recipienti, fissi e mobili, devono essere opportunamente contrassegnati con etichette o targhe identificative apposte sui recipienti stessi o collocate nelle aree di stoccaggio; detti contrassegni devono essere ben visibili per dimensioni e collocazione.
- I rifiuti da destinare a recupero devono essere stoccati separatamente dai rifiuti destinati allo smaltimento.
- Le aree di accettazione e di movimentazione dei rifiuti devono consentire un'agevole movimentazione dei mezzi e delle attrezzature in ingresso e in uscita. Nel settore di accettazione e movimentazione non è consentito lo stoccaggio di rifiuti.
- Devono essere adottate tutte le misure cautelative per impedire la formazione di odori e la dispersione di aerosol e polveri.
- Dovrà essere sospeso il ritiro dei rifiuti una volta raggiunta la capacità massima di stoccaggio e la potenzialità massima di trattamento autorizzata.
- Dislocare i rifiuti all'interno dell'impianto come indicato nella tavola T.6.2 "*Stato di progetto – Layout generale* dell'impianto" Rev.2 acquisita al prot. n. 15524 del 07/12/2010.
- Nella gestione della zona di stoccaggio di rifiuti pericolosi non contenenti amianto in Camera Bianca, attuare i presidi di protezione ambientale proposti dal Gestore nell'elaborato R12 rev.1 del 12/12/2012.
- Le zone di lavorazione dei rifiuti dovranno essere costantemente mantenute in buono stato di conservazione. Il Gestore dovrà assicurare che tutte le zone destinate ad attività di stoccaggio e trattamento dei rifiuti, siano pavimentate compresa la zona S9 "*Deposito rotabili da demolire*" indicata nella Tav.6.3 Rev.2 e da dedicare allo stoccaggio di vagoni bonificati e qualificati come rifiuti (vedi CdS del 23 Novembre 2010).

Le attività di recupero che possono generare sostanze che cessano la qualifica di rifiuto (vecchie materie prime secondarie), ai sensi dell'art. 184-*ter* del D. Lgs. 152/2006 e smi, devono essere svolte in conformità al Regolamento Comunitario 333/2011 e al DM 05.02.98 e smi, secondo il seguente schema:

CER del rifiuto in ingresso	Condizioni da rispettare per l'attività di recupero (riferimento all'Allegato 1 – Suballegato 1 al DM 05.02.1998 e smi)	Quantitativo massimo di trattamento di recupero (R4) espresso in tonnellate/anno, fermo restando il limite massimo complessivo di trattamento di rifiuti non pericolosi prescritto nella misura di 55.000 tonnellate/anno
10 02 99	All.1 Attività 3.1.3.c	1.500
10 08 99	All.1 Attività 3.2.3.c	500
11 01 14	All.1 Attività 5.16.3	500
11 02 06	All.1 Attività 5.16.3	500
11 02 99	All.1 Attività 5.16.3	500
11 05 01	All.1 Attività 3.2.3.c	500
12 01 01	All.1 Attività 3.1.3.c	1.500
12 01 02	All.1 Attività 3.1.3.c	1.500
12 01 03	All.1 Attività 3.2.3.c	500
12 01 04	All.1 Attività 3.2.3.c	500
12 01 99	All.1 Attività 3.1.3.c e 3.2.3.c	500
15 01 04	All.1 Attività 3.1.3.c e 3.2.3.c	500
16 01 06	All.1 Attività 5.2.3	30.000
16 01 16	All.1 Attività 5.2.3	500
16 01 17	All.1 Attività 5.2.3	30.000
16 01 18	All.1 Attività 5.2.3	15.000
16 01 22	All.1 Attività 5.2.3	15.000
16 02 14	All.1 Attività 5.16.3	15.000
16 02 16	All.1 Attività 5.7.3.a - 5.8.3.a - 5.16.3	15.000
17 04 01	All.1 Attività 3.2.3.c del DMA 5 febbraio 1998	15.000
17 04 02	All.1 Attività 3.2.3.c del DMA 5 febbraio 1998	15.000
17 04 03	All.1 Attività 3.2.3.c del DMA 5 febbraio 1998	500
17 04 04	All.1 Attività 3.2.3.c del DMA 5 febbraio 1998	500
17 04 05	All.1 Attività 3.1.3.c del DMA 5 febbraio 1998	50.000
17 04 06	All.1 Attività 3.2.3.c del DMA 5 febbraio 1998	500
17 04 07	All.1 Attività 3.2.3.c del DMA 5 febbraio 1998	15.000
17 04 11	All.1 Attività 5.8.3.a del DMA 5 febbraio 1998	15.000
19 01 02	All.1 Attività 3.1.3.c del DMA 5 febbraio 1998	1.500
19 01 18	All.1 Attività 3.1.3.c del DMA 5 febbraio 1998	1.500
19 10 02	All.1 Attività 3.2.3.c del	500

	DMA 5 febbraio 1998	
19 12 02	All.1 Attività 3.1.3.c del DMA 5 febbraio 1998	500
19 12 03	All.1 Attività 3.2.3.c del DMA 5 febbraio 1998	500
20 01 36	All.1 Attività 5.16.3 del DMA 5 febbraio 1998	500
20 01 40	All.1 Attività 3.1.3.c e 3.2.3.c del DMA 5 febbraio 1998	1.500

8.3 Rifiuti prodotti dall'impianto

Nella gestione dei rifiuti prodotti da attività aziendali, riferiti a codici CER differenti da quelli autorizzati con il presente provvedimento (ad esempio: rifiuti da manutenzioni varie interne), dovranno essere osservate le condizioni del deposito temporaneo di cui all'art. 183 comma 1 lettera bb del D.lgs. 152/06 e smi.

Prescrizioni:

- Le singole zone di stoccaggio/deposito temporaneo dei rifiuti devono essere identificate con apposita cartellonistica indicante il codice CER del rifiuto presente in stoccaggio/deposito temporaneo.
- Il Gestore, relativamente al conferimento in discarica dei rifiuti prodotti, dovrà rispettare quanto disciplinato dal DM 27/09/2010.
- Il Gestore è tenuto al rispetto di tutte le prescrizioni indicate dal D.Lgs. n. 152/2006 e s.m.i. agli artt. 188, 189 e 190.

9 EMISSIONI ATMOSFERICHE

Si riporta nella seguente tabella il quadro riassuntivo delle emissioni in atmosfera e relativi valori limite.

I punti di emissione elencati nelle seguenti tabelle sono riportati nelle planimetrie allegate alla relazione tecnica, ovvero alla tavola T.8 rev. 3 del 11/2010 che costituisce parte integrante del presente provvedimento:

N.	Provenienza Reparto - Macchina	Altezza punto di emissione dal suolo (m)	Portata Aeriforme (Nm^3/h)	Sostanza inquinante	Precedente limite autorizzato mg/Nm^3	Valore D.Lgs. n.114/1995 – D.Lgs. 152/2006 mg/Nm^3	Valore DGR Puglia n.1497 del 11/10/2002	VLE autorizz. con la presente AIA mg/Nm^3	Tipo imp. abbattim.	Frequenza di monitoraggio
E1	Linea 1 Camere bonifica	8.5	3.000	Polveri di amianto	0.05	0.1		**0.05**	Filtri a tessuto	Trimestrale
E2	Linea 1 Camere bonifica	8.5	3.000	Polveri di amianto	0.05	0.1		**0.05**	Filtri a tessuto	Trimestrale
E3	Linea 1 Camere bonifica	8.5	3.000	Polveri di amianto	0.05	0.1		**0.05**	Filtri a tessuto	Trimestrale
E4	Linea 1 Camere bonifica	8.5	3.000	Polveri di amianto	0.05	0.1		**0.05**	Filtri a tessuto	Trimestrale
E5	Linea 1 Camere bonifica	8.5	3.000	Polveri di amianto	0.05	0.1		**0.05**	Filtri a tessuto	Trimestrale
E6	Linea 1 Camere bonifica	8.5	3.000	Polveri di amianto	0.05	0.1		**0.05**	Filtri a tessuto	Trimestrale
E7	Linea 2 Camere bonifica	8.5	3.000	Polveri di amianto	0.05	0.1		**0.05**	Filtri a tessuto	Trimestrale
E8	Linea 2 Camere bonifica	8.5	3.000	Polveri di amianto	0.05	0.1		**0.05**	Filtri a tessuto	Trimestrale
E9	Linea 2 Camere bonifica	8.5	3.000	Polveri di amianto	0.05	0.1		**0.05**	Filtri a tessuto	Trimestrale
E10	Linea 2 Camere bonifica	8.5	3.000	Polveri di amianto	0.05	0.1		**0.05**	Filtri a tessuto	Trimestrale

N.	Provenienza Reparto - Macchina	Altezza punto di emissione dal suolo (m)	Portata Aeriforme (Nm^3/h)	Sostanza inquinante	Precedente limite autorizzato mg/Nm^3	Valore D.Lgs. n.114/1995 – D.Lgs. 152/2006 mg/Nm^3	Valore DGR Puglia n.1497 del 11/10/2002	VLE autorizz. con la presente AIA mg/Nm^3	Tipo imp. abbattim.	Frequenza di monitoraggio
E11	Linea 2 Camere bonifica	8.5	3.000	Amianto	0.05	0.1	----------	**0.05**	Filtri a tessuto	Trimestrale
E12	Linea 2 Camere bonifica	8.5	3.000	Amianto	0.05	0.1	----------	**0.05**	Filtri a tessuto	Trimestrale
E13	Linea 3 Camere bonifica	8.5	3.000	Amianto	0.05	0.1	----------	**0.05**	Filtri a tessuto	Trimestrale
E14	Linea 3 Camere bonifica	8.5	3.000	Amianto	0.05	0.1	----------	**0.05**	Filtri a tessuto	Trimestrale
E15	Linea 3 Camere bonifica	8.5	3.000	Amianto	0.05	0.1	----------	**0.05**	Filtri a tessuto	Trimestrale
E16	Linea 3 Camere bonifica	8.5	3.000	Amianto	0.05	0.1	----------	**0.05**	Filtri a tessuto	Trimestrale
E17	Linea 3 Camere bonifica	8.5	3.000	Amianto	0.05	0.1	----------	**0.05**	Filtri a tessuto	Trimestrale
E18	Linea 3 Camere bonifica	8.5	3.000	Amianto	0.05	0.1	----------	**0.05**	Filtri a tessuto	Trimestrale
E19	Ossitaglio	7	1.600	Polveri	----------	50	10	**10**	Filtro elettrostatico e filtro a carboni attivi	Semestrale
				NOx		500	20	**20**		
				SOV		----------	50	**50**		
				Cd		0.2	1	**0.2**		
				Sn		5	5	**5**		
				Pb		5	2	**2**		
				Cu		5	----------	**5**		
				Cr		5	1	**1**		
				Co		1	1	**1**		
				Ni		1	1	**1**		

N.	Provenienza Reparto - Macchina	Altezza punto di emissione dal suolo (m)	Portata Aeriforme (m^3/h)	Sostanza inquinante	Precedente limite autorizzato mg/Nm^3	Valore D.Lgs. n.114/1995 – D.Lgs. 152/2006 mg/Nm^3	Valore DGR Puglia n.1497 del 11/10/2002	VLE autorizz. con la presente AIA mg/Nm^3	Tipo imp. abbattim.	Frequenza di monitoraggio
E20	Attività di manutenzione	5	520	Polvere	----------	50	5	**5**	Depolveratore a secco a cartuccia e filtrante a cartuccia in carboni attivi	Semestrale
				Stirene		150	----------	**< 150**		

Prescrizione:
Il Gestore dovrà eseguire le procedure e i metodi di analisi per la misurazione dei valori dell'inquinamento atmosferico per le fibre di amianto, secondo quanto definito nell'allegato A del D.Lgs. 114 del 17/03/1995.

Per i nuovi punti di emissione in atmosfera E19 ed E20, il periodo tra la data di messa in esercizio e la data di messa a regime degli impianti è stabilito pari a 30 giorni.
Il Gestore dovrà comunicare, all'ARPA Puglia — DAP Bari, al Comune, alla Provincia, alla ASL competente e alla Regione Puglia - Ufficio Inquinamento e Grandi Impianti, con anticipo di 15 giorni la data di messa in esercizio.
Il Gestore dovrà effettuare 3 campionamenti dalla data di messa a regime per un periodo pari a 10 giorni e trasmettere, entro 15 giorni da quest'ultima, i certificati delle analisi relative, all'ARPA Puglia — DAP Bari, al Comune, alla Provincia, alla ASL competente e alla Regione Puglia - Ufficio Inquinamento e Grandi Impianti.

ARPA Puglia – DAP BA effettuerà il primo accertamento circa il rispetto dell'autorizzazione entro sei mesi dalla data di messa a regime degli impianti connessi alle emissioni di cui alle sigle E19 ed E20.

EMISSIONI SCARSAMENTE RILEVANTI Impianti ed attività di cui all'art. 272, comma 1 del D.lgs. 152/06 e smi		
Sigla emissione	**Provenienza Reparto - macchina**	**Decreto Legislativo n. 152/2006 e smi**
--	Gruppo elettrogeno a gasolio 250 Kw	Impianti e ad attività le cui emissioni sono scarsamente rilevanti agli effetti dell'inquinamento atmosferico Art. 272 comma 1

Per le misure discontinue degli autocontrolli, il Gestore deve:

- ottemperare alle disposizioni del D.Lgs. n. 152/06 e smi, Allegati alla parte Quinta, Allegato VI, punto 2.3;

- riportare i dati relativi su apposito registro previsto dal D.Lgs. n. 152/06 e smi, Allegati alla parte Quinta, Allegato VI, punto 2.7;
- comunicare alla Regione Puglia, all'ARPA Puglia – DAP di BARI, Comune di Bari e Provincia di BARI con anticipo di 15 giorni, le date degli autocontrolli;
- trasmettere all'ARPA Puglia – DAP di BARI, Comune di Bari, Regione Puglia e Provincia di BARI i certificati d'analisi secondo le medesime frequenza di monitoraggio;
- compilare i DB CET (Catasto delle emissioni territoriali) con accesso su piattaforma ARPA Puglia.

PRESCRIZIONI RELATIVE AI METODI DI PRELIEVO E ANALISI EMISSIONI

Il Gestore è tenuto a rendere accessibili e campionabili le emissioni oggetto della autorizzazione, sulla base delle normative tecniche e delle normative vigenti sulla sicurezza ed igiene del lavoro.
In particolare devono essere soddisfatti i requisiti di seguito riportati.

➲ **Punto di prelievo: attrezzatura e collocazione**

Ogni emissione deve essere numerata ed identificata univocamente con scritta indelebile in prossimità del punto di prelievo. I punti di prelievo devono essere collocati in tratti rettilinei di condotto a sezione regolare (circolare o rettangolare), preferibilmente verticali, lontano da ostacoli, curve o qualsiasi discontinuità che possa influenzare il moto dell'effluente. Per garantire la condizione di stazionarietà necessaria alla esecuzione delle misure e campionamenti, la collocazione del punto di prelievo deve rispettare le condizioni imposte dalle norme tecniche di riferimento.

È facoltà dell'ARPA Puglia – DAP di BARI richiedere eventuali modifiche del punto di prelievo scelto qualora in fase di misura se ne riscontri la inadeguatezza. In funzione delle dimensioni del condotto devono essere previsti uno o più punti di prelievo.

➲ **Accessibilità dei punti di prelievo**

I sistemi di accesso degli operatori ai punti di prelievo e misura devono garantire il rispetto delle norme previste in materia di sicurezza ed igiene del lavoro (D.Lgs 81/08 e norme di buona tecnica). L'azienda dovrà fornire tutte le informazioni sui pericoli e rischi specifici esistenti nell'ambiente in cui opererà il personale incaricato di eseguire prelievi e misure alle emissioni.
L'azienda deve garantire l'adeguatezza di coperture, postazioni e piattaforme di lavoro e altri piani di transito sopraelevati, in relazione al carico massimo sopportabile. Le scale di accesso e la relativa postazione di lavoro devono consentire il trasporto e la manovra della strumentazione di prelievo e misura.
Il percorso di accesso alle postazioni di lavoro deve essere ben definito ed identificato nonché privo di buche, sporgenze pericolose o di materiali che ostacolino la circolazione. I lati aperti di piani di transito sopraelevati (tetti, terrazzi, passerelle, ecc.) devono essere dotati di parapetti normali secondo definizioni di legge.
I punti di prelievo collocati in quota devono essere accessibili mediante scale fisse a gradini oppure scale fisse a pioli: non sono considerate idonee scale portatili. Le scale fisse verticali a pioli devono essere dotate di gabbia di protezione con maglie di dimensioni adeguate ad impedire la caduta verso l'esterno.
L'accesso ai punti di campionamento può essere garantito anche a mezzo di attrezzature mobili regolarmente dotate dei necessari dispositivi di protezione.
La postazione di lavoro deve avere dimensioni, caratteristiche di resistenza e protezione verso il vuoto tali da garantire il normale movimento delle persone in condizioni di sicurezza. In particolare le piattaforme di lavoro devono essere dotate di: parapetto normale su tutti i lati, piano di calpestio orizzontale ed antisdrucciolo nonché di botola incernierata non asportabile (in caso di accesso dal basso) o cancelletto con sistema di chiusura (in caso di accesso laterale) per evitare cadute e possibilmente dotate di protezione contro gli agenti atmosferici. Per altezze non superiori a 5 m possono essere utilizzati

ponti a torre su ruote costruiti secondo i requisiti previsti dalle normative vigenti e dotati di parapetto normale su tutti i lati. Deve essere garantita per ogni punto di campionamento l'alimentazione elettrica necessaria a condurre le operazioni di campionamento con adeguata illuminazione.

➲ **Metodi di campionamento e misura**

Per la verifica dei valori limite di emissione devono essere utilizzati:

- metodi UNI EN / UNI / UNICHIM
- metodi normati e/o ufficiali
- altri metodi solo se preventivamente concordati con l'Autorità di Controllo.

➲ **Incertezza delle misurazioni**

Ai fini del rispetto dei valori limite autorizzati, i risultati analitici dei controlli/autocontrolli eseguiti con metodi normati e/o ufficiali devono riportare indicazione del metodo utilizzato e dell'incertezza della misurazione, così come descritta e riportata nel metodo stesso.

Il Gestore dell'impianto in oggetto è tenuto ad effettuare gli autocontrolli delle proprie emissioni atmosferiche con la periodicità stabilita nel piano di monitoraggio.

➲ **Emissioni Diffuse**

N.	Provenienza Reparto - Macchina	Sostanza inquinante	limite autorizzato fibre/l	Frequenza di monitoraggio
Ed1	Stoccaggio all'aperto	Fibre aerodisperse	**<2 fibre/l**	Bimestrale
Ed2	Stoccaggio all'aperto	Fibre aerodisperse	**<2 fibre/l**	Bimestrale
Ed3	Stoccaggio all'aperto	Fibre aerodisperse	**<2 fibre/l**	Bimestrale
Ed4	Stoccaggio all'aperto	Fibre aerodispersei	**<2 fibre/l**	Bimestrale
Ed5	Stoccaggio all'aperto	Fibre aerodisperse	**<2 fibre/l**	Bimestrale
Ed6	Stoccaggio all'aperto	Fibre aerodisperse	**<2 fibre/l**	Bimestrale

Misure di contenimento:
Il Gestore dell'impianto dovrà sempre garantire modalità gestionali tali da rimuovere o limitare le emissioni diffuse derivanti dagli stoccaggi e movimentazione dei rifiuti in ingresso, dai rifiuti prodotti.

➲ **Emissioni Fuggitive**

Sorgenti:

Le potenziali sorgenti di emissioni fuggitive sono valvole e flange.

Misure di contenimento:

Relativamente alle emissioni fuggitive causate dalle fasi suddette o da altri eventi, si prescrive il controllo periodico della tenuta con regolare manutenzione delle relative apparecchiature, rispettando il programma per la manutenzione ordinaria di guarnizioni, flange, ecc.

10 APPROVVIGIONAMENTO IDRICO

L'approvvigionamento idrico avviene tramite emungimento dall'acquedotto.

11 SCARICHI IDRICI

Si riporta l'elenco degli scarichi idrici presenti nell'impianto, cosi come indicati nella tavola T.8 rev. 3 del 11/2010 che costituisce parte integrante del presente provvedimento:

Punto	Tipologia dello scarico	Trattamento / Depurazione	Ricettore finale	Limiti	Frequenza monitoraggio
S1	Acque contaminate d'amianto provenienti dalla camera nera e dalle unità di decontaminazione del personale	disoleazione, sedimentazione, filtrazione a sabbia e carbone attivo e microfiltrazione mediante filtro a carboni attivi	fogna AQP	Tabella 3 dell'allegato V, alla parte terza del D.Lgs.152/06 e smi	**Semestrale**
	Acque reflue dai servizi igienici degli uffici e degli spogliatoi				
S2	Acque Meteoriche di prima pioggia	Trattamento chimico - fisico	Consorzio ASI di Bari	Tabella 4 dell'allegato V, alla parte terza del D.Lgs.152/06 e smi	**Annuale**
S3	Acque Meteoriche di seconda pioggia				

Prescrizioni:

Il Gestore per lo scarico delle acque contaminate da amianto provenienti dalla camera nera ed acque reflue dai servizi igienici, di cui al punto di scarico S1 dovrà:

- monitorare allo scarico, i parametri di cui alla tabella 3 dell'allegato V, alla parte terza del D.Lgs.152/06 e s.m.i. con frequenza semestrale. Tali limiti, ai sensi dell'art.101, comma 5, del decreto non potranno essere conseguiti mediante diluizione con acque prelevate esclusivamente allo scopo;
- effettuare il saggio di tossicità acuta;
- garantire il rispetto del valore limite di 30 g di materia totale in sospensione per m^3 di effluente liquido scaricato, di cui all'art. 2 del D.Lgs. 114 del 17/03/1995. Le procedure e i metodi di analisi per la verifica del rispetto del limite indicato sono definiti nell'allegato B del D.Lgs. 114 del 17/03/1995;
- trasmettere con medesima frequenza i relativi certificati di analisi a Regione Puglia -Ufficio Inquinamento e Grandi impianti, Arpa Puglia - DAP di BARI, Provincia di BARI e Comune di Bari.

12 EMISSIONI SONORE

Il Comune di Bari non ha ancora proceduto all'approvazione della classificazione acustica del territorio ai sensi della Legge 26/10/1995 n. 447 e nella relativa attesa il Gestore deve rispettare i limiti di rumorosità fissati dalla Legge Regionale n. 3/2002 e i limiti stabiliti nel D.P.C.M. 01/03/1991.
Il Gestore ha effettato la valutazione dell'inquinamento acustico e lo stabilimento, in base al D.P.C.M. 01/03/1991, ricade in *Zona esclusivamente industriale.*
Il Gestore deve rispettare i limiti di rumorosità ivi stabiliti, ovvero presentare, l'eventuale piano di risanamento ai sensi dell'art. 11 della Legge Regionale n. 3/2002.
Le misure del rumore ambientale relative all'assetto futuro saranno effettuate presso i ricettori sensibili, già individuati e monitorati in passato, al fine di assicurare un confronto con le campagne di indagine già condotte per l'impianto. Potranno essere individuati altri recettori.
Il Gestore dovrà effettuare, secondo modalità previste nel Piano di Monitoraggio e Controllo con frequenza biennale e comunque a seguito di eventuali modifiche impiantistiche che possano determinare un incremento dell'impatto acustico ovvero la sopraggiunta approvazione di zonizzazione acustica comunale, campagne di rilevamento del clima acustico, inclusa la verifica dell'assenza di componenti tonali, con le modalità ed i criteri contenuti nel DM 16.03.1998 o in base agli eventuali sopraggiunti strumenti normativi di settore, finalizzate a verificare il rispetto dei valori imposti dalla legislazione nazionale al rispetto dei limiti di eventuali strumenti normativi sopraggiunti.
Qualora non dovessero essere verificate le condizioni imposte dalle suddette normative, dovranno essere attuate adeguate misure di contenimento delle emissioni sonore, intervenendo sulle singole sorgenti emissive, sulle vie di propagazione o direttamente sui recettori, considerando, quale obiettivo progettuale, i valori di qualità di cui alla tab. D del DPCM 14.11.1997, ed adottando sorgenti come spettri di emissione possibilmente priva di componenti tonali; la documentazione relativa alle suddette campagne di rilevamento del clima acustico e delle eventuali misure previste per la riduzione del rumore ambientale dovrà essere trasmessa alla autorità competente.

Prescrizioni:
Il Gestore dovrà eseguire con cadenza annuale, per il periodo pari a due anni dal rilascio dell'autorizzazione, il rilievo delle emissione sonore al perimetro dello stabilimento al fine di verificare la permanenza del rispetto dei valori limite di emissione (vedi parere Comune di Bari prot. n. 186985 del 30/07/2010).

13 PIANO DI MONITORAGGIO E CONTROLLO

Il Piano di Monitoraggio e Controllo predisposto per l'impianto **BB Bari Srl** e presentato dal Gestore, visti gli accertamenti istruttori eseguiti da ARPA Puglia, è riportato in allegato.

a) Il Gestore dovrà attuare il presente Piano di monitoraggio e Controllo rispettando frequenza, tipologia e modalità dei diversi parametri da controllare nelle parti non in contrasto con il presente allegato.

b) Il Gestore è tenuto a mantenere in efficienza i sistemi di misura relativi al presente Piano di Monitoraggio e Controllo, provvedendo periodicamente alla loro manutenzione ed alla loro riparazione nel più breve tempo possibile.

c) Tutti i risultati dei controlli e delle verifiche dovranno essere inviati, su supporto informatico all'ARPA Puglia – DAP di BARI, alla Regione Puglia Assessorato all'Ecologia, alla Provincia BARI e al Comune di Bari per i successivi controlli del rispetto delle prescrizioni da parte dell'ARPA ed eventuale adozione di provvedimenti amministrativi da parte dell'autorità competente e, in caso di violazioni penalmente rilevanti, anche alla competente Autorità Giudiziaria.

d) Il Gestore effettuerà i controlli programmati dell'impianto rispettando la periodicità stabilità dal presente Piano di Controllo e coinvolgendo le autorità competenti e autorità di controllo attraverso modalità e procedure da concordare.

e) ARPA potrà effettuare il controllo programmato in contemporanea agli autocontrolli del Gestore.

14 ADEGUAMENTO DELL'IMPIANTO E CONDIZIONI DI ESERCIZIO

Il Gestore **BB Bari Srl** è tenuto a rispettare i limiti, le condizioni, le prescrizioni e gli obblighi della presente sezione.
È fatto divieto contravvenire a quanto disposto dal presente atto e modificare l'impianto senza preventivo assenso dell'Autorità Competente.

14.1 CONDIZIONI GENERALI PER L'ESERCIZIO DELL'IMPIANTO

14.1.1 Condizioni relative alla gestione dell'impianto

L'impianto dovrà essere condotto con modalità e mezzi tecnici atti ad evitare pericoli per l'ambiente ed il personale addetto.

Le eventuali modifiche all'impianto dovranno essere orientate a scelte impiantistiche che permettano di:
- ottimizzare l'utilizzo delle risorse ambientali e dell'energia;
- ridurre la produzione di rifiuti, soprattutto pericolosi;
- ottimizzare i recuperi comunque intesi, con particolare riferimento al recupero delle acque meteoriche;
- diminuire le emissioni in atmosfera.

14.1.2 Comunicazioni e requisiti di notifica generali

1. Il Gestore dell'impianto è tenuto a presentare alla Regione Puglia, al Comune di Bari, alla Provincia BARI ed ARPA Puglia annualmente entro il 30 Aprile una relazione relativa all'anno solare precedente, che contenga almeno:
   a) i dati relativi al Piano di Monitoraggio;
   b) un riassunto delle variazioni impiantistiche effettuate rispetto alla situazione dell'anno precedente;
   c) un commento ai dati presentati in modo da evidenziare le prestazioni ambientali dell'impresa nel tempo, valutando, tra l'altro, il posizionamento rispetto alle MTD (in modo sintetico, se non necessario altrimenti).

   Qualora l'Autorità competente ritenga utile predisporre un modello da utilizzare per tali comunicazioni, sarà reso disponibile.

2. Per ogni eventuale modifica impiantistica, il Gestore deve trasmettere a Regione e Provincia la comunicazione/richiesta di autorizzazione secondo le modalità disciplinate dalla DGRP 648 del 05/04/2011.

3. Il Gestore deve comunicare il prima possibile (e comunque entro le 8 ore successive all'evento), in modo scritto (fax) alla Regione, alla Provincia, all'ARPA Puglia – DAP di BARI e al Comune particolari circostanze quali:
   -le fermate degli impianti di abbattimento delle emissioni in atmosfera, senza la possibilità di fermare immediatamente l'impianto asservito, con le modalità indicate dal punto specifico "Emissioni in atmosfera" sopra ;
   -malfunzionamenti e fuori uso dei sistemi di controllo e monitoraggio;
   -incidenti di interesse ambientale che abbiano effetti all'esterno dello stabilimento (effettuare inoltre comunicazione telefonica immediata all'ARPA - DAP di BARI).

Il Gestore, nella medesima comunicazione, deve stimare gli impatti dovuti ai rilasci di inquinanti, indicare le azioni di cautela attuate e/o necessarie, individuare eventuali monitoraggi sostitutivi.
Successivamente, nel più breve tempo possibile, il Gestore deve ripristinare le normali condizioni di esercizio.

4. Qualora il Gestore decida di cessare l'attività, deve preventivamente comunicare e successivamente confermare con raccomandata a/r alla Regione Puglia, Provincia e al Comune la data prevista di termine dell'attività.

15 DURATA, RINNOVO, RIESAME E RISPETTO DELLE CONDIZIONI DELL'AUTORIZZAZIONE INTEGRATA AMBIENTALE

L'articolo *29-octies* del D.Lgs. 152/2006 e smi stabilisce la durata dell'Autorizzazione Integrata Ambientale secondo il seguente schema:

Durata AIA	Caso di riferimento	Rif. decreto
5 anni	Casi comuni	*29-octies comma 1*
6 anni	impianto certificato secondo norma UNI EN ISO 14001	*29-octies comma 3*
8 anni	impianto registrato ai sensi del regolamento n. 761/2001/CE (EMAS)	*29-octies comma 2*

Rilevato che il Gestore "**BB Bari Srl**" **dispone** di certificazione ISO 14001 ma non di registrazione EMAS,

l'Autorizzazione Integrata Ambientale di cui qui si tratta ha effetto di anni 6 (sei), a condizione che sia garantito il mantenimento della certificazione ISO 14001 per l'intera durata del presente provvedimento.

In ogni caso il Gestore prende atto che, ai sensi dell'art. 29-octies comma 4 del D.lgs. 152/2006 e smi, l'Autorità Competente procederà al riesame del provvedimento emanato, anche su proposta delle amministrazioni competenti in materia ambientale, comunque quando:

- l'inquinamento provocato dall'impianto è tale da rendere necessaria la revisione dei valori limite fissati nell'autorizzazione o l'inserimento in quest'ultima di nuovi valori limite;
- le migliori tecniche disponibili hanno subito modifiche sostanziali, che consentono una notevole riduzione delle emissioni senza imporre costi eccessivi;
- la sicurezza di esercizio del processo o dell'attività richiede l'impiego di altre tecniche;
- nuove disposizioni comunitarie o nazionali lo esigono.

Inoltre, ai sensi art. 29-decies comma 9, in caso di inosservanza delle prescrizioni contenute nella presente autorizzazione, l'Autorità Competente procede secondo la gravità delle infrazioni:

a) alla diffida, assegnando un termine entro il quale devono essere eliminate le irregolarità;

b) alla diffida e contestuale sospensione dell'attività autorizzata per un tempo determinato, ove sì manifestino situazioni di pericolo per l'ambiente;

c) alla revoca dell'Autorizzazione Integrata Ambientale e alla chiusura dell'impianto, in caso di mancato adeguamento alle prescrizioni imposte con la diffida e in caso di reiterate violazioni che determinino situazioni di pericolo e di danno per l'ambiente.

16 RISCHIO INCIDENTE RILEVANTE

Il Gestore dello stabilimento "**BB BARI Srl"** ha dichiarato la non assoggettabilità agli adempimenti del D.Lgs n. 334/99 e smi (attuazione della direttiva 96/82 CE - Seveso bis).

17 STATO DI ATTUAZIONE DELLE BAT DI SETTORE

Rispetto al documento "Allegato D", acquisito al prot. n. 14293 del 09/11/2010, si prescrive al Gestore quanto di seguito:

- realizzare le opere di completamento delle aree verdi di mitigazione dell'impatto visivo esistenti e di nuovi tratti di recinzione lungo il confine, entro 6 mesi dal rilascio dell'AIA;
- realizzare i pozzetti di intercettazione di eventuali rilasci di sostanze oleose, entro 6 mesi dal rilascio dell'AIA.

18 PRESCRIZIONI GENERALI

Il Gestore dovrà ottemperare a quanto di seguito indicato:

- lo svolgimento dell'attività di ossitaglio potrà avvenire solo a condizione che sia disponibile e funzionante il sistema mobile di abbattimento fumi (vedi parere Comune di Bari prot. n. 186985 del 30/07/2010);
- a cessazione dell'attività sull'area dovrà essere eseguito rilievo sulle matrici suolo, sottosuolo e acque atto ad escludere che le attività svolte ne abbiano determinato inquinamento ai sensi dell'art. 242 del D.Lgs. n. 152/06 e smi (vedi parere Comune di Bari prot. n. 186985 del 30/07/2010);
- effettuare periodici interventi di disinfezione dell'intero stabilimento, con frequenza almeno settimanale nel periodo estivo;
- aggiornare il Sistema di Gestione Ambientale in considerazione delle nuove previste attività da implementare (ossitaglio e attività di manutenzione) entro 6 mesi dal rilascio della presente autorizzazione.

Restano fermi gli obblighi per il Gestore di ottemperare a quanto previsto nel piano di lavoro di cui all' art. 3 del D.Lgs. 114 del 17/03/1995 e l'osservanza delle disposizioni contenute nel D.Lgs. n. 277 del 15/08/1991.

Restano efficaci tutte le prescrizioni già indicate nella D.D. n. 435 del 24/10/2005 della Regione Puglia – Settore Ecologia di compatibilità ambientale e nella D.D. n. 534 del 29/10/2009 della Regione Puglia – Servizio Ecologia di verifica di assoggettabilità a VIA.

Inoltre, il Gestore dovrà:

- dismettere gli impianti nelle condizioni di massima sicurezza e secondo quanto previsto nel *"Piano di dismissione dell'impianto*", ed il sito dovrà essere ripristinato ai sensi della normativa vigente, privilegiando l'avvio a recupero dei rifiuti prodotti in favore dello smaltimento;
- evitare qualsiasi rischio di inquinamento al momento della cessazione definitiva delle attività. Il sito stesso dovrà essere bonificato ai sensi della normativa vigente in materia di bonifiche e ripristino ambientale, in caso di accertata contaminazione;
- mantenere in efficienza i dispositivi, le attrezzature e le altre misure di sicurezza antincendio.

REGIONE PUGLIA
AREA POLITICHE PER LA RIQUALIFICAZIONE, LA TUTELA E LA SICUREZZA AMBIENTALE E PER L'ATTUAZIONE DELLE OPERE PUBBLICHE
SERVIZIO RISCHIO INDUSTRIALE
UFFICIO INQUINAMENTO E GRANDI IMPIANTI

Autorizzazione Integrata Ambientale – BB Bari Srl – Fascicolo 34

Allegato B

PIANO DI MONITORAGGIO E CONTROLLO

BBbari S.r.l.

SEDE LEGALE:VIALE DELLA STAZIONE, 7 39100 BOLZANO
SEDE OPERATIVA: VIALE LOVRI, 1 70123 BARI

Procedimento di Autorizzazione Integrata Ambientale per la sede operativa di Bari

(ex art.1 comma 2 del D.Lgs. n.59/2005 e D.G.R. Puglia n.1388/2006)

Documentazione tecnica

Consulenza tecnica
Ing. Antonello Lattarulo

Via I trav. R. Wagner, n.16/B
70017 Putignano (BA)
tel/fax 080-4059219
e-mail : studio.lattarulo@alice.it

Direttore tecnico
Ing. Nicola Mesto

C/o B.B. Bari
Sede operativa:
Viale Lovri, 1
70123 Bari

Spazio per timbri e firme

ORDINE DEGLI INGEGNERI PROVINCIA DI BARI
INGEGNERE ANTONELLO LATTARULO Sez. A - 6510

INGRESSO USCITA REGIONE PUGLIA Prot. A00 89 07 NOV. 2010 155240

BBbari S.r.l. Viale Lovri, 1 70123 Bari

ELABORATO	SCALA	ALLEGATO	DATA
Piano di monitoraggio e controllo		R.3	02/2007

AGGIORNAMENTO	DATA	DESCRIZIONE
Rev.1	12/2007	Adeguamento alle prescrizione della Conferenza dei Servizi del 24 ottobre 2007
Rev.2	03/2010	Aggiornamento del programma annuale dei monitoraggi e dei controlli
Rev.3	09/2010	Recepimento osservazioni della CdS del 30 Luglio 2010
Rev.4	11/2010	Recepimento osservazioni della CdS del 23 Novembre 2010

INDICE

1. PREMESSA

2. FINALITÀ DELL'ATTIVITÀ DI MONITORAGGIO E CONTROLLO

3. PIANO GENERALE DI MONITORAGGIO E CONTROLLO

4. ORGANIZZAZIONE DELL'ATTIVITÀ DI MONITORAGGIO

4.1. Individuazione Componenti Ambientali Interessate e dei Punti di Controllo

4.2. Scelta degli Inquinanti/Parametri da monitorare

4.3. Considerazioni di base relative ai metodi di monitoraggio

4.4. Durata del monitoraggio

4.5. Gestione dell'incertezza della misura

4.6. Cronoprogramma delle attività

5. MONITORAGGIO DELLE EMISSIONI ATMOSFERICHE

5.1. Monitoraggio ambientale previsto dal Piano di Lavoro: Fibre di amianto aerodisperse

5.1.1. Localizzazione dei punti di campionamento

5.1.2. Attrezzature, modalità e frequenza di campionamento

5.1.3. Metodiche analitiche e certificazione dei risultati

5.2. Monitoraggio all'esterno dello stabilimento: Fibre di amianto aerodisperse (SEM)

5.2.1. Localizzazione dei punti di campionamento

5.2.2. Attrezzature, modalità e frequenza di campionamento

5.2.3. Metodiche analitiche e certificazione dei risultati

5.3. Monitoraggio delle emissioni convogliate: FIBRE DI AMIANTO

5.3.1. Localizzazione dei punti di campionamento

5.3.2. Attrezzatura, modalità e frequenza di campionamento

5.3.3. Metodiche analitiche e certificazione dei risultati

5.4. Monitoraggio delle emissioni convogliate: Ossitaglio

5.4.1. Localizzazione dei punti di campionamento

5.4.2. Attrezzature, modalità e frequenza di campionamento

5.4.3. Metodiche analitiche e certificazione dei risultati

5.5. MONITORAGGIO DELLE EMISSIONI CONVOGLIATE: CARTEGGIATURA

5.5.1. Localizzazione dei punti di campionamento

5.5.2. Attrezzature, modalità e frequenza di campionamento

5.5.3. Metodiche analitiche e certificazione dei risultati

5.6. RIEPILOGO DELLE ATTIVITÀ DI MONITORAGGIO

5.7. RIEPILOGO DELLE ATTIVITÀ DI CONTROLLO DEI DISPOSITIVI DI ABBATTIMENTO

5.8. TECNICHE PER LA MINIMIZZAZIONE DELLE EMISSIONI FUGGITIVE

5.9. GESTIONE DELLE EMISSIONI ECCEZIONALI E DELLE NON CONFORMITÀ

5.10. GESTIONE DELLE FASI DI AVVIO, DI ARRESTO DELL'IMPIANTO

6. MONITORAGGIO DEL CLIMA ACUSTICO

6.1. LOCALIZZAZIONE DEI PUNTI DI CAMPIONAMENTO

6.2. ATTREZZATURE, MODALITÀ E FREQUENZA DI CAMPIONAMENTO

6.3. METODICHE ANALITICHE E CERTIFICAZIONE DEI RISULTATI

6.4. GESTIONE DELLE NON CONFORMITÀ

7. MONITORAGGIO DEGLI SCARICHI IDRICI

7.1. LOCALIZZAZIONE DEI PUNTI DI CAMPIONAMENTO

7.2. ATTREZZATURE, MODALITÀ E FREQUENZA DI CAMPIONAMENTO

7.3. METODICHE ANALITICHE E CERTIFICAZIONE DEI RISULTATI

7.4. RIEPILOGO DELLE ATTIVITÀ DI MONITORAGGIO

7.5. RIEPILOGO DELLE ATTIVITÀ DI CONTROLLO DEI DISPOSITIVI DI ABBATTIMENTO

7.6. TECNICHE PER LA MINIMIZZAZIONE DELLE IMMISSIONI IMPREVISTE

7.7. GESTIONE DELLE IMMISSIONI ECCEZIONALI E DELLE NON CONFORMITÀ

7.8. GESTIONE DELLE FASI DI AVVIO, DI ARRESTO DELL'IMPIANTO

8. CRONOPROGRAMMA DELL'ATTIVITÀ DI MONITORAGGIO

9. MANUTENZIONE E TARATURA

10. GESTIONE DEI DATI

11. RESPONSABILITÀ NELL'ESECUZIONE DEL PIANO

12. ORGANIZZAZIONE DELL'ATTIVITÀ DI CONTROLLO

13. GESTIONE DEI RIFUTI IN INGRESSO ALL'IMPIANTO

13.1. VERIFICA DEI RIFIUTI IN INGRESSO

13.1.1. Rapporto commerciale con il cliente

13.1.2. Caratterizzazione di base del rifiuto

13.1.3. Controllo documentazione trasporto rifiuti in ingresso e conduzione delle attività di carico e scarico - Sistema Formulario di Trasporto – Registro - MUD

13.1.4. Controllo documentazione trasporto rifiuti in ingresso e conduzione delle attività di carico e scarico - Sistema di controllo della tracciabilità dei rifiuti

13.1.5. Controllo radiometrico

13.2. DEFINIZIONE E VERIFICA DEGLI OBIETTIVI DI TRATTAMENTO

13.3. LA QUANTITÀ DEI RIFIUTI GESTITI

14. PRODUZIONE DEI RIFIUTI A VALLE DELLE ATTIVITÀ

14.1. CLASSIFICAZIONE DEI RIFIUTI PRODOTTI E CARATTERIZZAZIONE CHIMICO – FISICA AI FINI DELL'AVVIO A RECUPERO/SMALTIMENTO FINALE

14.2. VERIFICA CORRETTA GESTIONE DEL RIFIUTO PRESSO GLI IMPIANTI DI SMALTIMENTO/RECUPERO DI DESTINAZIONE DEI RIFIUTI PRODOTTI

14.3. IDONEITÀ IMPIANTI DI SMALTIMENTO/RECUPERO DI DESTINAZIONE DEI RIFIUTI PRODOTTI

15. GESTIONE DELLA DOCUMENTAZIONE

16. ALLEGATI

1. PREMESSA

Il presente documento costituisce il Piano di Monitoraggio e Controllo previsto dal D.Lgs. 18 febbraio 2005, n.59 recante "*Attuazione integrale della direttiva 96/61/CE relativa alla prevenzione e riduzione integrate dell'inquinamento*" (GU n. 93 del 22-4-2005- Supplemento Ordinario n.72) e dall'Allegato n.2 della D.G.R. 19 settembre 2006, n.1388 per l'attività IPPC n.5.1 "*Impianto per l'eliminazione (D13, D14, D15) e recupero (R3, R4, R5, R13) di rifiuti pericolosi e non pericolosi, ... con capacità di oltre 10 tonnellate al giorno.*" e per le attività non IPPC, "*Bonifica di beni contenenti amianto*" e "*Manutenzione di rotabili ferroviari*", condotte dalla BB Bari srl all'interno dell'impianto ubicato in Bari – Zona Industriale, Viale A. Lovri, n.1.

Una prima proposta di Piano di Monitoraggio è stata prodotta in sede di richiesta di autorizzazione integrata ambientale avvenuta in occasione del deposito della documentazione tecnica di rito in data 28 febbraio 2007 (cfr. R3 - *Progetto sistema di monitoraggio delle emissioni*).

Con questo documento si integra la predetta proposta di Piano di Monitoraggio e Controllo sulla base delle richieste formalizzate dal proponente nell'ambito dell'iter tecnico amministrativo volto alla concessione dell'AIA relative all'ampliamento dell'attività svolta (*autorizzazione alle emissioni in atmosfera da attività di ossitaglio, inserimento di codici CER e variazione delle quantità esclusivamente per rifiuti non pericolosi, autorizzazione alle emissioni in atmosfera da attività di carteggiatura ed ampliamento area di carpenteria*[1] *- cfr. R.1*) dai rappresentanti del Settore Gestione Rifiuti della Regione Puglia, del Settore Ambiente della Provincia di Bari e dell'Agenzia Regionale per la Protezione Ambientale della Puglia in merito al monitoraggio delle emissioni nell'ambiente (*cfr. Regione Puglia, Assessorato all'Ecologia Settore IPPC-AIA nota 12.11.2007, prot. n.17224 (Conferenza dei Servizi del 24 ottobre 2007) e 02.08.2010, prot. 10578 (Conferenza dei Servizi del 30 ottobre 2010)*).

Inoltre, sempre su richiesta dell'A.R.P.A. Puglia, il presente Piano di Monitoraggio e Controllo è stato elaborato in conformità con quanto disposto nel documento recante le "*Istruzioni per la redazione, da parte del gestore di un impianto IPPC, del Piano di Monitoraggio e Controllo*" redatto dal Comitato di Coordinamento Tecnico istituito con D.G.R. del 23/02/04, n.151 della Toscana sulla scorta della Linea Guida in materia di "*Sistemi di Monitoraggio*" contenuta nell'Allegato II del Decreto 31 gennaio 2005 recante "*Emanazione di linee guida per l'individuazione e l'utilizzazione delle migliori tecniche disponibili, per le attività elencate nell'allegato I del decreto legislativo 4 agosto 1999, n. 372" (G.U. 13 Giugno 2005, n.135)*" ed approvato, ai sensi dell'art.2 della L.R.61/03, dalla giunta regionale di quella regione nella seduta del 30/1/2006.

---

[1] Si tratta di ampliamento temporaneo previa realizzazione di struttura mobile coperta (capannone retrattile) destinata allo svolgimento di semplici attività meccaniche di smontaggio e revisione di materiale rotabile non rientranti fra le attività soggetta applicazione della normativa IPPC.

Il presente Piano di Monitoraggio e Controllo sostituisce quelli già presentati in precedenza e costituisce lo strumento operativo di riferimento per l'azienda e, conseguentemente, per gli enti di controllo ai fini della programmazione ad attuazione di quanto previsto in sede di A.I.A..

Per quanto attiene l'obbligo del monitoraggio delle sorgenti orfane ex art.2 del D.Lgs. 6 febbraio 2007, n. 52 nel presente piano si dà evidenza delle attività di controllo che saranno svolte in occasione del conferimento di rifiuti costituiti da rottami metallici e frazioni merceologiche similari.

2. FINALITÀ DELL'ATTIVITÀ DI MONITORAGGIO E CONTROLLO

Come ampiamente descritto nella relazione tecnica (cfr. R.1 cap. 2), presso l'impianto della BB Bari srl di Viale Lovri sono attive le seguenti linee produttive:

- ✓ **Attività 1:** Attività di Smaltimento (operazioni D13, D14, D15) e Recupero (operazioni R3, R4, R5, R13) di rifiuti pericolosi e non pericolosi di cui solo i primi soggetti ad autorizzazione integrata ambientale in base a quanto previsto dall'All. 1 punto 5.1 del DLgs 59/05
- ✓ **Attività 2:** Bonifica di rotabili ferroviari o di rifiuti costituiti da rotabili ferroviari dismessi, contenenti amianto o lane minerali
- ✓ **Attività 3:** Bonifica di altri beni/rifiuti contenenti amianto o lane minerali
- ✓ **Attività 4:** Manutenzione e ricondizionamento di rotabili ferroviari

In accordo con quanto indicato nel par.3. delle "*Istruzioni per la redazione, da parte del gestore di un impianto IPPC, del Piano di Monitoraggio e Controllo*" approvate con Deliberazione dalla Giunta Regionale della Toscana nella seduta del 30/1/2006, trattandosi di impianto nel quale si effettuata la gestione di beni e rifiuti, si ritiene di articolare il presente documento in due distinte sezioni come di seguito rappresentato:

- ✓ **Monitoraggio ambientale finalizzato a valutare l'impatto di tutte le attività svolte all'interno del sito produttivo nella sua interezza, atteso che le strutture presenti sono utilizzate per la lavorazione di beni e rifiuti e che conseguentemente la valutazione dell'impatto non può essere effettuata a compartimenti stagni, ma dovrà essere estesa a tutto il sito in esame e a tutte le attività in esso svolte.** Detta attività sarà condotta misurando l'inquinamento contenuto negli effluenti rilasciati nei diversi recettori ambientali verificando che quest'ultimo sia inferiore a quello tollerato per legge, previsto nelle autorizzazioni, ecc. (*Concentrazioni massime ammissibili*);

- ✓ **Controllo di gestione riguardante l'attività di stoccaggio e trattamento di rifiuti.** Per i rifiuti in ingresso all'impianto e per quelli prodotti a seguito delle attività condotte all'interno, il presente documento prevede una serie di controlli/registrazioni finalizzati a dimostrare la conformità della gestione aziendale alla normativa vigente e ai contenuti dell'autorizzazione. Detta attività sarà condotta verificando le caratteristiche dei rifiuti in ingresso sulla scorta di un protocollo ben definito, elaborando bilanci di massa che attestino il rispetto delle prescrizioni relative ai quantitativi massimi annualmente ritirabili, che chiariscano l'efficacia e l'efficienza dei trattamenti di recupero interni, ecc..

3. PIANO GENERALE DI MONITORAGGIO E CONTROLLO

In ragione delle caratteristiche delle attività svolte all'interno del sito produttivo condotto dalla BB Bari srl, si ritiene necessario articolare il piano di monitoraggio in due distinte sezioni come di seguito rappresentato:

- ✓ **Monitoraggio ambientale finalizzato a verificare il rispetto delle prescrizioni normative in materia di emissioni nell'ambiente** (*effluenti liquidi, gassosi, livello di rumorosità ambientale, ecc..*) programmando un'attività di controllo incentrata su **misure dirette di tipo discontinuo** ("*a spot*") basate sulla considerazione che il ciclo produttivo è articolato su una giornata lavorativa di n. 8 ore all'interno delle quali quest'ultimo è suscettibile di variazioni in funzione delle necessità contingenti;
- ✓ **Attività di gestione rifiuti prevedendo due distinte attività:**
  - **Misure dirette:**
    - **Accertamento analitico** condotto sul rifiuto da ritirare nell'impianto nel rispetto della procedura gestionale interna riportata nel presente documento;
    - **Pesatura dei rifiuti in ingresso** all'impianto al fine di verificare il peso indicato nel Formulario di Identificazione Rifiuti e completare i dati da inserire nel registro di carico e scarico dell'impianto;
  - **Misure indirette**: Redazione di **bilanci di massa** periodici finalizzati a verificare il rispetto delle prescrizioni contenute nell'autorizzazione all'esercizio relativamente ai quantitativi massimi di rifiuti ritirabili, da effettuarsi sulla base di misure di tipo diretto (pesatura del rifiuto in ingresso ed in uscita) nonché verifica dei flussi di massa in ingresso ed in uscita dall'impianto anche al fine di valutare l'efficacia dell'attività di recupero condotta all'interno dell'impianto nel suo complesso.

La BB Bari srl conduce le proprie attività all'interno dell'impianto di Bari in aderenza alle procedure ed alle istruzioni previste nel manuale integrato sicurezza, qualità, ambiente ed etica sociale in riferimento alle norme UNI EN ISO 9001:2008,UNI EN ISO 14001:2004,,BS OHSAS 18001:2007 e Responsabilità sociale – SRM 8000.

A seguito del rilascio dell'Autorizzazione Integrata Ambientale, il Manuale di Gestione Integrata sarà aggiornato prevedendo:

- **una nuova procedura gestionale che riporterà le indicazioni relative a tutti gli aspetti connessi con l'attività di monitoraggio**
- **una nuova procedura che recepirà le disposizioni in merito alla gestione dei rifiuti distinguendo fra quelli in ingresso all'impianto e quelli prodotti a seguito delle attività interne di lavorazione.**

SEZIONE I - MONITORAGGIO AMBIENTALE

4. ORGANIZZAZIONE DELL'ATTIVITÀ DI MONITORAGGIO

L'organizzazione di una attività di monitoraggio ambientale, in linea con le indicazioni contenute nelle "*Istruzioni per la redazione, da parte del gestore di un impianto IPPC, del Piano di Monitoraggio e Controllo*" redatto dal Comitato di Coordinamento Tecnico istituito con D.G.R. n.151 del 23/02/04 della Toscana, comporta la definizione puntuale degli aspetti di seguito elencati:

- ✓ Componenti ambientali interessate e punti di controllo;
- ✓ Scelta degli inquinanti/parametri da monitorare;
- ✓ Metodologie di monitoraggio ed espressione dei risultati;
- ✓ Gestione dell'incertezza della misura;
- ✓ Cronoprogramma delle attività;

Nei paragrafi successivi si approfondiscono tutti gli aspetti elencati che costituiscono la premessa metodologica seguita per la definizione delle diverse attività di monitoraggio nei singoli comparti ambientali.

4.1. Individuazione Componenti Ambientali Interessate e dei Punti di Controllo

La scelta delle componenti ambientali da monitorare è stata effettuata partendo dalle prescrizioni contenute nelle autorizzazioni già in possesso, dall'esperienza di altre aziende che operano nello stesso settore di attività e da un accurato studio previsionale delle potenzialità produttive dell'impianto in oggetto.

In questa maniera si intende favorire l'operato degli organi di controllo preposti a verificare il rispetto delle prescrizioni poste alla base del provvedimento di autorizzazione integrata ambientale nel quale confluiranno le autorizzazioni già possedute in materia di scarichi idrici, emissioni in atmosfera, ecc.

In ragione delle caratteristiche delle attività svolte, si ritiene di programmare un'attività di monitoraggio che interessa la componente "atmosfera" da valutarsi sia in termini di qualità dell'aria che di clima acustico.

Inoltre, nell'intento di monitorare costantemente il funzionamento degli impianti interni di trattamento acque, si ritiene di sottoporre ad accertamento analitico alcuni campioni di reflui che saranno prelevati dallo scarico di questi ultimi prima dell'immissione nelle reti di fognatura pubblica (fogna nera - AQP e fogna bianca - Consorzio A.S.I.).

Per ognuna delle attività di monitoraggio viene definita la localizzazione dei singoli punti di campionamento e di emissioni i quali vengono indicati nella T.8.

4.2. SCELTA DEGLI INQUINANTI/PARAMETRI DA MONITORARE

L'individuazione dei parametri da monitorare è stata effettuata tenendo conto di quanto indicato nell'Allegato III del D.lgs 59/05, delle normative applicabili all'attività in esame e delle autorizzazioni già possedute dall'azienda di seguito riportate:

1. Autorizzazione alle emissioni convogliate in atmosfera provenienti da impianto di abbattimento delle polveri provenienti dalla linea di bonifica di materiali contenenti amianto rilasciato dalla Regione Puglia – Assessorato Ambiente – Settore Ecologia con Determina n.25 del 21/02/2000, Determina n.97 del 17/04/2000 Determina n.54 del 03/04/01 e da ultima la Determina n.609 del 22 dicembre 2009;
2. Documentazione tecnica di supporto alla richiesta di autorizzazione alle emissioni in atmosfera provenienti da attività di ossitaglio;
3. Documentazione tecnica di supporto alla richiesta di autorizzazione alle emissioni in atmosfera provenienti da attività di carteggiatura;
4. Autorizzazione allo scarico in rete di pubblica fognatura rilasciata da AQP con autorizzazione n.507/R/2004 del 19/01/2004 recentemente rinnovata con analogo provvedimento n.507/R/2004 del 05/10/2009;
5. Attestazione di allaccio alla rete di drenaggio acque meteoriche all'interno della rete di fogna bianca rilasciata dal Consorzio per lo Sviluppo Industriale di Bari rilasciata in data 21/01/2005 recentemente autorizzata in maniera definitiva da parte del predetto ente con provvedimento 04/07/2009, prot. 3877.

Ai parametri indicati nelle predette autorizzazioni sono stati aggiunti altri parametri che, in virtù dei processi produttivi condotti all'interno dell'impianto, delle materie prime e delle sostanze chimiche utilizzate, si ritiene opportuno sottoporre ad attività di monitoraggio.

Nel proseguo di questa sezione, per ogni tipologia di emissione, saranno specificati i seguenti aspetti:

- ✓ Modalità e frequenza di campionamento;
- ✓ Metodiche analitiche e certificazione dei risultati.

4.3. CONSIDERAZIONI DI BASE RELATIVE AI METODI DI MONITORAGGIO

Gli approcci da seguire per monitorare la presenza di un determinato elemento nell'ambiente all'interno del quale è ubicato l'impianto sono molteplici; in generale si possono adottare le seguenti metodologie di monitoraggio:

- ✓ Misure dirette:
  - Continue

- Discontinue

✓ Misure indirette fra cui:

- Parametri sostitutivi
- Bilancio di massa
- Altri calcoli
- Fattori di emissione

In generale si ritiene che l'attività di monitoraggio comporterà la conduzione di misure di tipo diretto (analisi di campioni prelevati sulla base di un cronoprogramma definito), da effettuarsi in maniera discontinua e da programmarsi in funzione dell'attività effettivamente condotta in un determinato arco temporale, e valutazione **di tipo indiretto** (es. bilanci di massa, ecc..) che consentono una verifica della gestione complessiva delle attività.

4.4. DURATA DEL MONITORAGGIO

La durata di ogni singolo campionamento sarà stabilito dal tecnico competente in relazione al tipo di processo e alla tipologia delle emissioni da controllare nonché in funzione di quanto indicato delle linee guida che accompagnano ogni metodica analitica.

In generale i tempi di monitoraggio (es. tempo di campionamento) non dovranno essere inferiori a quelli indicati dalla normativa di settore laddove questa fissa delle durate minime inderogabili.

Più nel dettaglio, per ciascun parametro oggetto di monitoraggio, in fase di predisposizione dell'attività di monitoraggio, si terrà conto dei seguenti aspetti:

✓ **Tempo di campionamento e/o misura:** durata del singolo campionamento e/o misura che deve essere coerente con il metodo impiegato e congruo con la rappresentatività del campione.

✓ **Tempo medio:** intervallo di tempo nel quale il risultato del monitoraggio e controllo è ritenuto rappresentativo dell'emissione media. Il valore può essere espresso come: orario, giornaliero, annuale, ecc;

✓ **Frequenza:** intervallo di tempo che dovrà intercorrere tra successivi prelievi di campioni individuali e/o di misure o di gruppi di misure di un processo di emissione.

Per ogni componente ambientale oggetto di attività di monitoraggio, la scelta del gestore parte da una sistematica analisi degli elementi caratteristici dell'attività finalizzati a circoscrivere il monitoraggio, da effettuarsi con gli strumenti più appropriati, a tutti quei parametri che sono effettivamente significativi per valutare l'impatto dell'attività svolta sull'ambiente esterno.

4.5. GESTIONE DELL'INCERTEZZA DELLA MISURA

L'incertezza della misura è una componente del monitoraggio che dovrà essere tenuta in considerazione da parte dei tecnici competenti in occasione di tutte le determinazioni analitiche rientranti nell'ambito dell'attività di monitoraggio.

Il gestore dell'impianto richiederà all'operatore incaricato dell'esecuzione dell'attività di monitoraggio di indicare su ogni certificato l'incertezza complessiva associata ad ogni singola misura di un determinato parametro che sarà funzione della metodica adottata e/o della strumentazione utilizzata (così come indicato nel Punto H delle Linee Guida in materia di "*Sistemi di Monitoraggio*" - Allegato II del Decreto 31 gennaio 2005).

Nel caso di bilanci di massa, stime analitiche ed altre valutazioni di tipo indiretto basate su misure di tipo diretto, l'incertezza del dato complessivo presentato è affetta da quella dei dati di partenza e pertanto, anche in questo caso, dette stime verranno saranno accompagnate con un'indicazione dell'incertezza.

4.6. CRONOPROGRAMMA DELLE ATTIVITÀ

L'esecuzione delle attività di monitoraggio sono indicate nel seguito della presente relazione e riassunte e distinte per componente ambientale, punto di monitoraggio, parametri di emissione e frequenza di monitoraggio.

Tutti i dati sono sintetizzati in una tabella riepilogativa di sintesi che agevolerà il lavoro dei preposti alla gestione di tale attività.

5. MONITORAGGIO DELLE EMISSIONI ATMOSFERICHE

Rispetto alla richiesta di Autorizzazione Integrata Ambientale inoltrata in data 28 febbraio 2007, in aggiunta a quanto già descritto, l'azienda prevede di agevolare le operazioni di demolizione dei rotabili e adeguamento volumetrico dei rottami ferrosi utilizzando la tecnica dell'ossitaglio e di effettuare attività di carteggiatura di carrozze ferroviarie nell'ambito dell'attività di manutenzione per la quale ha recentemente conseguito l'iscrizione nel registro dei fornitori qualificati di Trenitalia (cfr. R.5 – Documento n.8).

Pertanto nella ri-formulazione del presente piano di monitoraggio, oltre a tener conto delle osservazioni degli enti competenti rispetto alle emissioni atmosferiche già autorizzate, è stato previsto un programma di controlli esteso a tutte le attività di monitoraggio che possono generare emissioni in atmosfera.

5.1. MONITORAGGIO AMBIENTALE PREVISTO DAL PIANO DI LAVORO: FIBRE DI AMIANTO AERODISPERSE

La ditta effettua un'attività di monitoraggio delle polveri aerodisperse previste dal Piano di Lavoro ex art. 34 D.Lvo 277/91 approvato del S.I.S.P. e dello S.P.E.S.A.L. dell'A.S.L. (cfr. R.5 – Documento 11) prevedendo un'accurata verifica periodica all'esterno delle aree confinate a tutela delle maestranze impiegate dalla ditta con frequenza prefissata.

Trattasi di attività di monitoraggio periodiche effettuate indipendentemente dall'effettivo svolgimento di interventi di bonifica prescritto a seguito dell'approvazione del Piano di Lavoro avvenuta dopo il conseguimento dell'autorizzazione alla gestione dei rifiuti ex DGP n.32/2006.

Si precisa che le attività di monitoraggio previste dal presente paragrafo sono orientate alla verifica della qualità dell'aria all'esterno del capannone di bonifica e quindi si configurano come attività di campionamento autonome rispetto a quelle richieste in sede di Autorizzazione Integrata Ambientale da parte dell'ARPA Puglia (cfr. Par.5.2) ma comunque comprese nel presente piano di monitoraggio e controllo.

5.1.1. *Localizzazione dei punti di campionamento*

Il processo di produzione legato alle attività in essere (stoccaggio rifiuti e bonifica di beni contenenti amianto) ed alle tecnologie impiegate nell'impianto impongono di monitorare, come unico parametro di controllo, le fibre di amianto.

Il monitoraggio viene effettuato in 5 punti ubicati in corrispondenza delle degli ambienti di lavoro chiusi o all'aperto occupati in maniera più o meno stabile da parte dei dipendenti indicati nella T.5.1.3 (da PM1 a PM5).

Tale localizzazione consente di valutare il reale impatto sull'atmosfera interna all'impianto e sulle maestranze non direttamente impegnate nelle lavorazioni di bonifica mediante la realizzazione di campagne periodiche basate su misure dirette discontinue

5.1.2. *Attrezzature, modalità e frequenza di campionamento*

La modalità di campionamento è conforme alle disposizioni ex Allegato 2 Par.A del DMS 06.09.1994 (S.O. n. 129 alla Gazzetta Ufficiale 20 settembre 1994, n. 220) che comporta l'impiego di quanto di seguito riportato:

- ✓ **Filtri di prelievo:** esteri misti di cellulosa, da 25 mm di diametro grigliati, con porosità tra 0,8 e 1,2 micrometri (μm);
- ✓ **Portafiltri:** metallici con estensione metallica oppure in materiale plastico conduttore.
- ✓ **Supporto cellulosico:** su di esso deve essere posto il filtro di campionamento (pad).
- ✓ **Flusso di prelievo:** il flusso può variare fra 1,00 l/min e 12,00 l/min, deve essere costante durante tutto il tempo di campionamento, controllato all'inizio e alla fine di ogni prelievo e mantenuto entro + 10%. Per ridurre i tempi di campionamento, può essere utilizzato un flusso più alto senza per altro inficiare l'efficienza di campionamento.
- ✓ **Volume da prelevare:** deve essere di almeno 480 litri o maggiore. Il campionamento dovrebbe assicurare almeno una densità di fibre sul filtro vicina alle 20 ff/mm^2 (vedi punto m). Nel caso in cui il filtro di campionamento sia troppo carico di particolato si possono prelevare, in parallelo o in sequenza, due campioni da almeno 240,00 litri ciascuno.

Le analisi vengono effettuate a cura del laboratorio interno allestito in conformità con quanto previsto dal DMS 4 settembre 1994 e DMS 26 ottobre 1995.

Tutta l'attrezzatura da campionamento sarà accompagnata da certificato di taratura.

5.1.3. *Metodiche analitiche e certificazione dei risultati*

Tutti i campioni prelevati all'esterno saranno sottoposti ad analisi al fine di contare il numero di fibre di amianto per litro di aria presenti.

Il metodo di rivelazione da adottare per la ricerca delle fibre di amianto è la microscopia a contrasto di fase (MOCF), secondo quanto indicato nella Direttiva CEE 83/477 e nel DM 06/09/94 Allegato 1 e 2A.

In base al suddetto decreto nel caso di Microscopia a contrasto di fase (MOCF) viene conteggiato tutto il materiale fibroso, sia questo organico o inorganico, amianto e no, in quanto devono essere considerate valide per la lettura tutte le fibre aventi lunghezza > 5μm, diametro < 3 μm e rapporto lunghezza/diametro > 3:1.

I monitoraggi all'interno dello stabilimento sono effettuati da laboratorio analisi accreditato, conforme alle normative di riferimento (D.M. 06/09/1994; D.Lgs. n 277/1991 e D.M. 26/10/1995).

5.2. MONITORAGGIO ALL'ESTERNO DELLO STABILIMENTO: FIBRE DI AMIANTO AERODISPERSE (SEM)

Come richiesto all'ARPA Puglia in occasione della Conferenza dei Servizi del 24 ottobre 2007 (*cfr. Regione Puglia, Assessorato all'Ecologia Settore IPPC-AIA nota 12.11.2007, prot. n.17224*) nell'ambito del piano di monitoraggio e controllo allegato della documentazione tecnica di supporto alla richiesta di Autorizzazione Integrata Ambientale, sono stati previsti dei monitoraggi in corrispondenza del confine esterno dell'impianto a garanzia della tutela della salute e della sicurezza di coloro che stazionano negli immobili circostanti e più in generale nei confronti della popolazione residente nella Circoscrizione II San Paolo – Stanic.

In particolare sono stati previsti n.6 punti di monitoraggio di cui nel seguito si descrivono gli aspetti di rilievo ai fini della definizione ed esecuzione della predetta campagna di monitoraggio.

5.2.1. *Localizzazione dei punti di campionamento*

Così come richiesto dagli enti competenti, sono stati introdotti altri 6 punti di monitoraggio ubicati in corrispondenza del confine aziendale sempre riportati nella T.5.1.3 e T.8 con le sigle Ed1, Ed2, Ed3, Ed4, Ed5 e Ed6.

Tale localizzazione consentirà di valutare il reale impatto sull'ambiente circostante mediante la realizzazione di campagne periodiche basate su misure dirette discontinue.

5.2.2. *Attrezzature, modalità e frequenza di campionamento*

Le modalità di campionamento è conforme alle disposizioni ex Allegato 2 Par. B del DMS 06.09.1994 (S.O. n. 129 alla Gazzetta Ufficiale 20 settembre 1994, n. 220) che comporta, oltre l'impiego di una pompa volumetrica di aspirazione con dispositivo di misura della pressione e temperatura, quanto segue:

- ✓ **Filtri di prelievo:** membrana in policarbonato (NPF) da 0,8 m di porosità, 25 mm di diametro (per il deposito usare la faccia più lucida). (Nota: Per ridurre la carica elettrostatica presente nelle membrane NPF, può essere utile ricoprirle preventivamente con uno strato di carbone, sotto vuoto, da ambedue le parti. Tale strato dovrebbe avere uno spessore non superiore a circa 100 nm.);
- ✓ **Supporto cellulosico:** membrane in esteri misti di cellulosa (o nitrato) da 3-8 m di porosità, 25 mm di diametro;
- ✓ **Portafiltri:** metallici con estensione metallica in materiale conduttivo o costruiti interamente in materiali conduttivi.
- ✓ **Flusso di prelievo:** il flusso deve essere tale da assicurare una velocità lineare sulla faccia esposta della membrana pari a 0,35 m/sec + 10%. La velocità lineare minima di 0,35 m/sec è necessaria per campionamenti che avvengono in presenza di elevata

velocità dell'aria circostante il punto di prelievo (es. aria aperta o forti correnti d'aria). Non è indispensabile in luoghi chiusi dove la velocità dell'aria è molto ridotta. In tal caso i parametri condizionanti sono il tempo di prelievo e l'intasamento del filtro, restando fisso il volume totale di ca. 3.000 L. Con filtri (o membrane) aventi diametro 25 mm e diametro effettivo di prelievo compreso tra 20 e 22 mm, il flusso di prelievo deve essere compreso tra 6 e 9 l/min + 10% e mantenuto costante durante il tempo di prelievo. Il flusso di prelievo può essere superiore per ridurre i tempi di campionamento, compatibilmente con l'effetto di intasamento della membrana. Quando tale effetto faccia abbassare il flusso al di sotto di circa 6 l/min, è opportuno interrompere il campionamento, annotando il volume di aria campionato (vedi il successivo punto).

- ✓ **Volume di aria da prelevare:** il metodo prevede un volume minimo di campionamento pari a circa 3.000 litri su di un'area effettiva di circa 315 mm 2 (diametro effettivo di ca. 20 mm). Se la portata di prelievo è di circa 8 l/min, il tempo necessario sarà di circa 6 ore. Usando portate maggiori si può ridurre il tempo di campionamento (vedi punto d). Se non è possibile prelevare 3.000 litri su di una stessa membrana, a causa dell'eccessiva perdita di carico o dell'eccessivo deposito di particelle, si possono prelevare 2 campioni da circa 1.500 litri ciascuno e quindi considerare i risultati analitici di questi, sommandoli come se fossero riferiti ad un unico campione di ca. 3.000 litri. Tale procedura può essere applicata anche a campioni prelevati con flussi di campionamento più elevati..

I campionamenti sono condotti da tecnici aventi comprovata esperienza nel settore e le analisi vengono effettuate presso laboratori autorizzati dal Ministero della Salute - Direzione Generale della Prevenzione in conformità con quanto previsto dal DMS 4 settembre 1994 e DMS 26 ottobre 1995.

La corretta conduzione delle procedure di campionamento di seguito descritte prevede anche la contemporanea acquisizione delle condizioni di ventosità, temperatura, umidità relativa e pressione atmosferica in situ mediante stazione meteo professionale.

Tutta l'attrezzatura da campionamento sarà accompagnata da certificato di taratura.

I campionamenti verranno eseguiti con frequenza bimestrale (cfr. All.1 Verbale della Segreteria Tecnica *ASL Bari – SISP, Comune di Bari ed ARPA Puglia* allegato alla nota 12 novembre 2007)

5.2.3. *Metodiche analitiche e certificazione dei risultati*

Tutti i campioni prelevati all'esterno saranno sottoposti ad analisi al fine di contare il numero di fibre di amianto per litro di aria presenti.

Il metodo di rivelazione da adottare per la ricerca delle fibre di amianto è la Microscopia elettronica a scansione (SEM), secondo quanto indicato nella Direttiva CEE 83/477 e nel DM 06/09/94 Allegati 1 e 2B.

In nel caso di Microscopia elettronica a scansione (SEM) vengono contate le fibre di lunghezza > 5 m, diametro < 3 m e rapporto lunghezza/diametro > 3:1.

Tutte le fibre che giacciono completamente entro l'area di conteggio (area del campo a 2.000 x corrispondente allo schermo posto nella posizione TV), vengono contate come una fibra mentre le fibre che sono a cavallo dei bordi dello schermo vengono contate come 1/2 fibra.

I campi di lettura sono scelti in modo da esplorare tutta la superficie del campione, evitando la sovrapposizione dei campi (è consigliabile stabilire un percorso sistematico a forma di "greca" operando sulle manopole degli assi x e y).

Un fascetto (fibra splittata) viene considerato come una fibra, se è conforme alle definizioni; il diametro deve essere misurato nella zona non separata di esso.

Le fibre in un agglomerato vengono contate singolarmente se vengono sufficientemente distinte (anche ad alto ingrandimento), purché soddisfino le dimensioni indicate nelle definizioni (in ogni caso si deve indicare il numero di agglomerati trovato).

Se più di 1/8 dell'area di conteggio (campo) è occupata da agglomerati di fibre o particelle, il campo viene respinto.

I monitoraggi all'interno dello stabilimento sono effettuati da laboratorio di analisi esterno accreditato, conforme alle normative di riferimento (D.M. 06/09/1994; D.Lgs. n 277/1991 e D.M. 26/10/1995).

5.3. MONITORAGGIO DELLE EMISSIONI CONVOGLIATE: FIBRE DI AMIANTO

E' doveroso premettere che l'azienda è già autorizzata con Determinazione del Dirigente del Settore Ecologia dell'Assessorato all'Ambiente della Regione Puglia del 21 febbraio del 2000, n.25 alle emissioni in atmosfera per numero 18 (diciotto) camini ognuno posto al servizio degli altrettanti estrattori presenti nelle camere di bonifica dei materiali contenente amianto.

Le attività di monitoraggio previste nel presente paragrafo sono orientate alla verifica del rispetto delle concentrazioni massime ammissibili in uscita dagli estrattori da effettuarsi nel rispetto delle prescrizioni del D.Lgs. n.114/95.

5.3.1. *Localizzazione dei punti di campionamento*

La misurazione delle concentrazioni di polveri d'amianto emesse all'esterno della Camera di Bonifica avverrà in corrispondenza delle 18 bocche di prelievo dei rispettivi camini che immettono nell'atmosfera l'aria depolverata dal filtro assoluto.

Nella tavola T.5.1.3 sono indicati, con le sigle da E1 a E18, i punti di emissione convogliata.

5.3.2. *Attrezzatura, modalità e frequenza di campionamento*

Il campionamento di una emissione convogliata, finalizzata al rilievo della concentrazione di fibre di amianto, deve esser condotta in condizioni isocinetiche.

Questo comporta una serie di misure preliminari atte a definire inequivocabilmente le caratterististiche fluodinamiche del condotto di espulsione. Il principio del campionamento si basa sulla possibilità di estrarre, dal flusso gassoso principale, un volume noto di un flusso campione in punti di campionamento rappresentativi per un periodo di tempo prefissato e misurato ad una portata isocineticamente controllata.

Per la caratterizzazione del flusso gassoso si seguirà quanto previsto dalla norma UNI 10169 definendo preliminarmente le seguenti grandezze:

- ✓ Punto di emissione
- ✓ Dimensioni della sezione di misurazione
- ✓ Area della sezione di misura
- ✓ Temperatura al contatore
- ✓ Temperatura media assoluta dell'emissione
- ✓ Pressione al contatore
- ✓ Pressione statica assoluta dell'emissione
- ✓ Pressione differenziale dinamica
- ✓ Differenza di pressione rispetto l'atmosfera
- ✓ Vapor acqueo nel gas umido campionato
- ✓ Massa molare media
- ✓ Composizione del gas secco (V/V)
- ✓ Velocità media dell'emissione
- ✓ Fattore di taratura del tubo di Pitot impiegato nella misura
- ✓ Portata del flusso gassoso
- ✓ Volume secco campionato al contatore della pompa volumetrica
- ✓ Volume secco campionato alle condizioni di esercizio
- ✓ Volume secco campionato alle condizioni di riferimento
- ✓ Volume vapor d'acqua nel gas campionato alle condizioni di esercizio
- ✓ Volume vapor d'acqua nel gas campionato alle condizioni di riferimento
- ✓ Volume di gas umido campionato alle condizioni di esercizio
- ✓ Volume di gas umido campionato alle condizioni di riferimento

Per l'esecuzione del campionamento della polverosità totale e delle fibre d'amianto secondo UNI EN 13284-1 e secondo il D. Lgs n. 115 del 17/03/95:

- ✓ Predisposizione di sonda isocinetica in acciaio, corredata di tubo di Pitot o Darcy, di dispositivo di filtrazione con ugello (filtrazione all'interno del camino);
- ✓ Pompa di aspirazione volumetrica corredata di contatore, dispositivo misura della temperatura e pressione, raccordi a tenuta pneumatica e tubi per campionamento;
- ✓ Filtro in fibra di vetro per conteggio gravimetrico delle fibre di amianto o filtro in esteri misti di cellulosa per conteggio delle fibre di amianto in MOCF;

La frequenza di campionamento sarà trimestrale in luogo di quella prevista nella Determina Regionale di Autorizzazione alle emissioni in atmosfera del 21 febbraio del 2000, n.25 che prevedeva invece una frequenza di monitoraggio semestrale (cfr. All.1 Verbale della Segreteria Tecnica *Settore Ambiente – Provincia di Bari* alla nota 12 novembre 2007).

5.3.3. *Metodiche analitiche e certificazione dei risultati*

Tutti i campioni prelevati durante le fasi di monitoraggio saranno sottoposti ad analisi al fine di individuare il numero di fibre di amianto per litro di aria presenti o il quantitativo di polverosità, espressa come polvere di amianto secondo determinazione gravimetrica.

Il metodo analitico prescelto può essere:

- ✓ Metodo del conteggio delle fibre in microscopia a contrasto di fase (MOCF), secondo quanto indicato nella Direttiva CEE 83.477 e nel DM 06/09/94 Allegato 2°;
- ✓ Metodo gravimetrico come da linee guida dell'Allegato A D.Lgs n. 114 del 17/03/95.

Nel report analitico compariranno i valori medi della temperatura e pressione atmosferica relativi al periodo di campionamento ed i risultati saranno rapportati alle condizioni normali di temperatura (273 °K) e di pressione (1013 hPa).

5.4. MONITORAGGIO DELLE EMISSIONI CONVOGLIATE: OSSITAGLIO

A seguito della richiesta inoltrata in data 24/09/2007, la BB Bari srl ha la necessità di agevolare le operazioni di adeguamento volumetrico dei rottami ferrosi utilizzando la tecnica dell'ossitaglio che consente di "tagliare termicamente" i materiali acciaiosi.

La postazione di ossitaglio sarà corredata di un impianto di aspirazione localizzato in prossimità della sorgete di emissione in modo tale da garantire, durante le fasi di lavoro, di limitare la dispersioni degli inquinanti grazie ad un adeguato sistema di abbattimento costituito da un filtro elettrostatico e un filtro a carboni attivi attraverso cui verrà forzato l'effluente gassoso.

5.4.1. *Localizzazione dei punti di campionamento*

La misurazione degli inquinanti provenienti dall'impianto di ossitaglio avverrà in corrispondenza della bocca di prelievo del camino che immetterà nell'atmosfera l'effluente gassoso proveniente dal sistema di abbattimento fumi.

Nella tavola T.5.1.3 il punto di emissione convogliata è indicato con la sigla E19.

5.4.2. *Attrezzature, modalità e frequenza di campionamento*

I principali inquinanti emessi in un processo di ossitaglio, e che saranno oggetto di controllo periodico, sono i seguenti:

- ✓ Polverosità totale;
- ✓ NO_x;
- ✓ SOV come carbonio totale;
- ✓ Cromo totale;
- ✓ Cromo VI;
- ✓ Cobalto;
- ✓ Nichel;
- ✓ Cadmio;
- ✓ Piombo e suoi composti
- ✓ Rame;
- ✓ Stagno e suoi composti;

Il campionamento, di tale emissione convogliata, deve esser condotto in isocinetismo. Questo comporta una serie di misure preliminari atte a definire inequivocabilmente le caratterististiche fluodinamiche del dotto di espulsione. Il principio del campionamento si basa sulla possibilità di estrarre, dal flusso gassoso principale, un volume noto di un flusso campione in punti di campionamento rappresentativi per un periodo di tempo prefissato e misurato ad una portata isocineticamente controllata.

Per la caratterizzazione del flusso gassoso si seguirà quanto previsto dalla norma UNI 10169 definendo preliminarmente le seguenti grandezze:

- ✓ Punto di emissione
- ✓ Dimensioni della sezione di misurazione
- ✓ Area della sezione di misura
- ✓ Temperatura al contatore
- ✓ Temperatura media assoluta dell'emissione
- ✓ Pressione al contatore

- ✓ Pressione statica assoluta dell'emissione
- ✓ Pressione differenziale dinamica
- ✓ Differenza di pressione rispetto l'atmosfera
- ✓ Vapor acqueo nel gas umido campionato
- ✓ Massa molare media
- ✓ Composizione del gas secco (V/V)
- ✓ Velocità media dell'emissione
- ✓ Fattore di taratura del tubo di Pitot impiegato nella misura
- ✓ Portata del flusso gassoso
- ✓ Volume secco campionato al contatore della pompa volumetrica
- ✓ Volume secco campionato alle condizioni di esercizio
- ✓ Volume secco campionato alle condizioni di riferimento
- ✓ Volume vapor d'acqua nel gas campionato alle condizioni di esercizio
- ✓ Volume vapor d'acqua nel gas campionato alle condizioni di riferimento
- ✓ Volume di gas umido campionato alle condizioni di esercizio
- ✓ Volume di gas umido campionato alle condizioni di riferimento

Per l'esecuzione del campionamento della polverosità totale secondo UNI EN 13284 - 1 e dei metalli secondo prEN 14385

- ✓ Ugello di ingresso;
- ✓ Portafiltro;
- ✓ Tubo di Pitot o Darcy;
- ✓ Sensore della temperatura;
- ✓ Tubo di supporto riscaldato;
- ✓ Sistema di riscaldamento ed essiccazione;
- ✓ Sistema costituito da gorgogliatori in serie con soluzione di captazione;
- ✓ Dispositivo di aspirazione con contatore volumetrico del gas e sistema di misura della temperatura e pressione;
- ✓ Manometro;
- ✓ Il materiale del filtro deve esser tale da non reagire o assorbire i componenti presenti nell'effluente gassoso da campionare e deve essere termicamente stabile.

Campionamento di SOV totali secondo UNI EN 12619 – campionamento non isocinetico:

Tale metodo consente di determinare la concentrazione in massa del carbonio organico totale in forma gassosa mediante uno strumento portatile che misura in continuo mediante un rivelatore a ionizzazione di fiamma (FID). L'apparecchiatura è corredata di un dispositivo di campionamento riscaldato realizzato in materiale chimicamente e fisicamente inerte costituita, nell'insieme, da sonda con filtro antiparticolato e pompa di aspirazione.

Campionamento di NO_x secondo le linee guida del D.M. 25/08/2000 – campionamento non isocinetico:

Tale metodo consente di determinare la concentrazione in massa degli ossidi di azoto espressi come NO_2. La linea di campionamento sarà costituita da:

- ✓ sonda di prelievo fornita di sistema filtrante antiparticolato, riscaldato, con filtro in quarzo o PTFE;
- ✓ sistema di captazione dell'analita costituito da tre assorbitori a gorgogliamento riempiti di una soluzione basica di permanganato di potassio;
- ✓ colonna di disidratazione;
- ✓ pompa di aspirazione per portate costanti 0.1 – 1 l/min, dispositivo di misura di temperatura e pressione;

La frequenza di campionamento, proposta in sede di AIA per l'impianto di ossitaglio, è a cadenza annuale.

5.4.3. *Metodiche analitiche e certificazione dei risultati*

Le metodiche analitiche seguite per il dosaggio degli inquinanti oggetto di controllo e monitoraggio sono essenzialmente quelle indicate per il campionamento, la complessità tecnica e specifica per l'argomento esula dalla trattazione in questa sede.

Per tale ragione tutte le caratterizzazioni analitiche saranno condotte da chimico abilitato alla professione.

E' doveroso ricordare che nel controllo e analisi di una qualsiasi matrice ambientale è consigliabile attenersi e seguire le linee guida di metodiche ufficiali validate a livello internazionale.

5.5. MONITORAGGIO DELLE EMISSIONI CONVOGLIATE: CARTEGGIATURA

A seguito della richiesta inoltrata in data 17 giugno 2009, la BB Bari srl ha manifestato la necessità di conseguire un'autorizzazione alle emissioni convogliate in atmosfera da un nuovo impianto di carteggiatura e stuccatura di rotabili ferroviari.

L'attività in oggetto sarà svolta all'interno del capannone esistente e, con lo scopo precipuo di garantire la salubrità degli ambienti di lavoro e l'ambiente esterno, si prevede di realizzare un impianto costituito da 12 punti di captazione localizzata che consentiranno agli operatori durante le

fasi di carteggiatura, di aspirare la polverosità in eccesso convogliandola verso un adeguato sistema di abbattimento a due stadi prima di immettere gli effluenti gassosi depurati in atmosfera.

Il sistema di abbattimento è costituito da un apparato di adsorbimento a secco tipo "SK55 ECO" della CAV (cartuccia filtrante) e da un modulo in carbone attivo CAN 2600. L'aspirazione sarà garantita da un estrattore centrifugo avente una portata volumetrica prevista di circa 520 m^3/h (cfr. T.5.1.4).

5.5.1. *Localizzazione dei punti di campionamento*

La misurazione degli inquinanti provenienti dall'impianto di carteggiatura avverrà in corrispondenza della bocca di prelievo del camino che immetterà nell'atmosfera l'effluente gassoso proveniente dal sistema di abbattimento fumi.

Nella tavola T.5.1.4 e T.8 il punto di emissione convogliata è indicato con la sigla E20.

Rispetto a quanto riportato si rappresenta che il punto di scarico convogliato menzionato nella suddetta relazione denominato Ec1 coincide con il punto E20 previsto nella presente piano di monitoraggio (R.3 e T.8).

5.5.2. *Attrezzature, modalità e frequenza di campionamento*

I principali inquinanti emessi in un processo di carteggiatura, e che saranno oggetto di controllo periodico, sono i seguenti:

- ✓ Polverosità totale;
- ✓ Stirene.

Il campionamento di tale emissione convogliata deve esser condotto in isocinetismo. Questo comporta una serie di misure preliminari atte a definire inequivocabilmente le caratteristiche fluidodinamiche del dotto di espulsione. Il principio del campionamento si basa sulla possibilità di estrarre, dal flusso gassoso principale, un volume noto di un flusso campione in punti di campionamento rappresentativi per un periodo di tempo prefissato e misurato ad una portata isocineticamente controllata.

Per la caratterizzazione del flusso gassoso si seguirà quanto previsto dalla norma UNI 10169 definendo preliminarmente le seguenti grandezze:

- ✓ Punto di emissione (bocca di prelievo)
- ✓ Dimensioni della sezione di misurazione
- ✓ Area della sezione di misura
- ✓ Temperatura al contatore
- ✓ Temperatura media assoluta dell'emissione
- ✓ Pressione al contatore

- ✓ Pressione statica assoluta dell'emissione
- ✓ Pressione differenziale dinamica
- ✓ Differenza di pressione rispetto l'atmosfera
- ✓ Vapor acqueo nel gas umido campionato
- ✓ Massa molare media
- ✓ Composizione del gas secco (V/V)
- ✓ Velocità media dell'emissione
- ✓ Fattore di taratura del tubo di Pitot impiegato nella misura
- ✓ Portata del flusso gassoso
- ✓ Volume secco campionato al contatore della pompa volumetrica
- ✓ Volume secco campionato alle condizioni di esercizio
- ✓ Volume secco campionato alle condizioni di riferimento
- ✓ Volume vapor d'acqua nel gas campionato alle condizioni di esercizio
- ✓ Volume vapor d'acqua nel gas campionato alle condizioni di riferimento
- ✓ Volume di gas umido campionato alle condizioni di esercizio
- ✓ Volume di gas umido campionato alle condizioni di riferimento

Per l'esecuzione del campionamento della polverosità totale secondo UNI EN 13284-1

- ✓ Ugello di ingresso;
- ✓ Portafiltro;
- ✓ Tubo di Pitot o Darcy;
- ✓ Sensore della temperatura;
- ✓ Tubo di supporto riscaldato;
- ✓ Sistema di riscaldamento ed essiccazione;
- ✓ Dispositivo di aspirazione con contatore volumetrico del gas e sistema di misura della temperatura e pressione;
- ✓ Manometro;
- ✓ Il materiale del filtro deve esser tale da non reagire o assorbire i componenti presenti nell'effluente gassoso da campionare e deve essere termicamente stabile.

Campionamento di Stirene secondo UNI EN 13649 – campionamento non isocinetico:

Tale metodo consente di determinare la concentrazione dell'analita in questione mediante campionamento su fiale in carbone attivo, desorbimento chimico e quantificazione mediante analisi strumentale (GC-FID).

L'apparecchiatura di campionamento è schematicamente costituita da: prefiltro, sonda in acciaio, fiala assorbente, unità di essiccazione, pompa volumetrica con contatore

La frequenza di campionamento, proposta in sede di AIA per l'impianto di carteggiatura, è a cadenza annuale.

5.5.3. *Metodiche analitiche e certificazione dei risultati*

Le metodiche analitiche seguite per il dosaggio degli inquinanti oggetto di controllo e monitoraggio sono essenzialmente quelle indicate per il campionamento, la complessità tecnica e specifica per l'argomento esula dalla trattazione in questa sede.

Per tale ragione tutte le caratterizzazioni analitiche saranno condotte da chimico abilitato alla professione.

E' doveroso sottolineare che nel controllo e analisi di una qualsiasi matrice ambientale è consigliabile attenersi e seguire le linee guida di metodiche ufficiali validate a livello internazionale.

5.6. RIEPILOGO DELLE ATTIVITÀ DI MONITORAGGIO

L'organizzazione di attività di monitoraggio ambientale della componente aria, in linea con le indicazioni contenute nelle "*Istruzioni per la redazione, da parte del gestore di un impianto IPPC, del Piano di Monitoraggio e Controllo*" redatto dal Comitato di Coordinamento Tecnico istituito con D.G.R. n.151 del 23/02/04 della Toscana viene riassunta nelle tabelle seguenti.

Tabella 1 – Emissioni convogliate: Inquinanti monitorati (cfr. T.5.1.3)

Sigla	*Parametro*	*Frequenza monitoraggio*	*Metodi di rilevamento*	*Valore limite*
E1	Fibre aerodisperse	trimestrale	UNI EN 10169 - UNI EN 13284-1 Microscopia a contrasto di fase (MOCF) o dosaggio gravimetrico	< 1 fibra/ml o < 0,05 $mg_{polveri}/m^3$
E2	Fibre aerodisperse	trimestrale	UNI EN 10169 - UNI EN 13284-1 Microscopia a contrasto di fase (MOCF) o dosaggio gravimetrico	< 1 fibra/ml o < 0,05 $mg_{polveri}/m^3$
E3	Fibre aerodisperse	trimestrale	UNI EN 10169 - UNI EN 13284-1 Microscopia a contrasto di fase (MOCF) o dosaggio gravimetrico	< 1 fibra/ml o < 0,05 $mg_{polveri}/m^3$
E4	Fibre aerodisperse	trimestrale	UNI EN 10169 - UNI EN 13284-1 Microscopia a contrasto di fase (MOCF) o dosaggio gravimetrico	< 1 fibra/ml o < 0,05 $mg_{polveri}/m^3$
E5	Fibre aerodisperse	trimestrale	UNI EN 10169 - UNI EN 13284-1 Microscopia a contrasto di fase (MOCF) o dosaggio gravimetrico	< 1 fibra/ml o < 0,05 $mg_{polveri}/m^3$
E6	Fibre aerodisperse	trimestrale	UNI EN 10169 - UNI EN 13284-1 Microscopia a contrasto di fase (MOCF) o dosaggio gravimetrico	< 1 fibra/ml o < 0,05 $mg_{polveri}/m^3$
E7	Fibre aerodisperse	trimestrale	UNI EN 10169 - UNI EN 13284-1 Microscopia a contrasto di fase (MOCF) o dosaggio gravimetrico	< 1 fibra/ml o < 0,05 $mg_{polveri}/m^3$
E8	Fibre aerodisperse	trimestrale	UNI EN 10169 - UNI EN 13284-1 Microscopia a contrasto di fase (MOCF) o dosaggio gravimetrico	< 1 fibra/ml o < 0,05 $mg_{polveri}/m^3$
E9	Fibre aerodisperse	trimestrale	UNI EN 10169 - UNI EN 13284-1 Microscopia a contrasto di fase (MOCF) o dosaggio gravimetrico	< 1 fibra/ml o < 0,05 $mg_{polveri}/m^3$

Sigla	Parametro	Frequenza monitoraggio	Metodi di rilevamento	Valore limite
E10	Fibre aerodisperse	trimestrale	UNI EN 10169 - UNI EN 13284-1 Microscopia a contrasto di fase (MOCF) o dosaggio gravimetrico	< 1 fibra/ml o < 0,05 $mg_{polveri}/m^3$
E11	Fibre aerodisperse	trimestrale	UNI EN 10169 - UNI EN 13284-1 Microscopia a contrasto di fase (MOCF) o dosaggio gravimetrico	< 1 fibra/ml o < 0,05 $mg_{polveri}/m^3$
E12	Fibre aerodisperse	trimestrale	UNI EN 10169 - UNI EN 13284-1 Microscopia a contrasto di fase (MOCF) o dosaggio gravimetrico	< 1 fibra/ml o < 0,05 $mg_{polveri}/m^3$
E13	Fibre aerodisperse	trimestrale	UNI EN 10169 - UNI EN 13284-1 Microscopia a contrasto di fase (MOCF) o dosaggio gravimetrico	< 1 fibra/ml o < 0,05 $mg_{polveri}/m^3$
E14	Fibre aerodisperse	trimestrale	UNI EN 10169 - UNI EN 13284-1 Microscopia a contrasto di fase (MOCF) o dosaggio gravimetrico	< 1 fibra/ml o < 0,05 $mg_{polveri}/m^3$
E15	Fibre aerodisperse	trimestrale	UNI EN 10169 - UNI EN 13284-1 Microscopia a contrasto di fase (MOCF) o dosaggio gravimetrico	< 1 fibra/ml o < 0,05 $mg_{polveri}/m^3$
E16	Fibre aerodisperse	trimestrale	UNI EN 10169 - UNI EN 13284-1 Microscopia a contrasto di fase (MOCF) o dosaggio gravimetrico	< 1 fibra/ml o < 0,05 $mg_{polveri}/m^3$
E17	Fibre aerodisperse	trimestrale	UNI EN 10169 - UNI EN 13284-1 Microscopia a contrasto di fase (MOCF) o dosaggio gravimetrico	< 1 fibra/ml o < 0,05 $mg_{polveri}/m^3$
E18	Fibre aerodisperse	trimestrale	UNI EN 10169 - UNI EN 13284-1 Microscopia a contrasto di fase (MOCF) o dosaggio gravimetrico	< 1 fibra/ml o < 0,05 $mg_{polveri}/m^3$
E19	Polverosità totale, SOV_{tot}	semestrale	UNI EN 10169 - UNI EN 13284-1 UNI EN 12619	< 10 mg/Nm^3 < 50 mg/Nm^3
	Metalli totali (somma Cr VI, Co, Ni)			< 1 mg/Nm^3
	Cadmio		UNI EN 10169 – prEN 14385	< 5 mg/Nm^3
	Rame		UNI EN 10169 – prEN 14385	< 5 mg/Nm^3
	Stagno e suoi composti		UNI EN 10169 – prEN 14385	< 5mg/Nm^3
	Piombo e suoi composti		UNI EN 10169 – prEN 14385	< 2mg/Nm^3
	NO_x		Linee guida D.M. 25/08/00	< 20 mg/Nm^3
E20	Polverosità totale, Stirene	semestrale	UNI EN 10169 - UNI EN 13284-1 UNI EN 13649	< 50 mg/Nm^3 <150 mg/Nm^3

Si rappresenta che l'azienda, nello spirito di perseguire il massimo livello possibile di tutela dell'ambiente, prevede delle concentrazioni massime di inquinanti immessi in atmosfera di seguito riportati molto inferiori alle concentrazioni limite previste per legge come di seguito indicato:

- ✓ **Scarichi da E1 a E18:** A fronte di una previsione di emissioni massima di polveri e fibre d'amianto pari a 2f/ml o 0,1 $mg_{polveri}/m^3$ previsti ex art.1 del D.Lgs. 115/1995, l'azienda prevede un livello di emissioni massimo in atmosfera ridotto del 50% ovvero pari a 1f/ml o 0,05$mg_{polveri}/m^3$;
- ✓ **Scarico da E19:** A fronte di una previsione di emissioni massime di polveri e piombo in atmosfera rispettivamente di 50 mg/Nm^3 e 5 mg/Nm^3 ex All.1 del D.Lgs. 03.04.2006, n.152, l'azienda si è data dei limiti di emissioni ridotte rispetto a quelli precedentemente richiamati ovvero rispettivamente pari a 10 mg/Nm^3 per le polveri e 2 mg/Nm^3 per il piombo e suoi composti.

Tabella 2 – Inquinanti monitorati in corrispondenza delle zone interessate dalla presenza di personale previste dal Piano di Lavoro eseguite indipendente dallo svolgimento della lavorazioni di bonifica (cfr. T.5.1.3)

Sigla	Area di origine	Parametro	Frequenza monitoraggio	Metodi di misura	Unità di misura
PM1	Stoccaggio all'aperto	Fibre aerodisperse	mensile	Microscopia a contrasto di fase (MOCF)	< 20 fibre/l
PM2	Spogliatoio ricreativo maestranze	Fibre aerodisperse	quindicinale	Microscopia a contrasto di fase (MOCF)	< 20 fibre/l
PM3	Laboratorio chimico interno	Fibre aerodisperse	mensile	Microscopia a contrasto di fase (MOCF)	< 20 fibre/l
PM4	Ufficio	Fibre aerodisperse	mensile	Microscopia a contrasto di fase (MOCF)	< 20 fibre/l
PM5	Zona di demolizione	Fibre aerodisperse	quindicinale	Microscopia a contrasto di fase (MOCF)	< 20 fibre/l

Tabella 3 – Inquinanti monitorati in corrispondenza del confine aziendale (cfr. T.5.1.3)

Sigla	Area di origine	Parametro	Frequenza monitoraggio	Metodi di misura	Unità di misura
Ed1	Stoccaggio all'aperto	Fibre aerodisperse	trimestrale	Microscopia elettronica a scansione (SEM)	<2 fibre/l
Ed2	Stoccaggio all'aperto	Fibre aerodisperse	trimestrale	Microscopia elettronica a scansione (SEM)	<2 fibre/l
Ed3	Stoccaggio all'aperto	Fibre aerodisperse	trimestrale	Microscopia elettronica a scansione (SEM)	<2 fibre/l
Ed4	Stoccaggio all'aperto	Fibre aerodisperse	trimestrale	Microscopia elettronica a scansione (SEM)	<2 fibre/l
Ed5	Stoccaggio all'aperto	Fibre aerodisperse	trimestrale	Microscopia elettronica a scansione (SEM)	<2 fibre/l
Ed6	Stoccaggio all'aperto	Fibre aerodisperse	trimestrale	Microscopia elettronica a scansione (SEM)	<2 fibre/l

Si rappresenta che la soglia massima indicata per i punti interni allo stabilimento (da PM1 a PM5) prevedono la verifica del valore massimo previsto dalla normativa ex Punto 2c del DM 06/09/1994 per rendere compatibile la presenza di persone in un ambiente in cui sono presenti manufatti (in questo caso rifiuti) contenenti amianto mentre la soglia massima indicata per i punti al confine con l'esterno (da Ed1 a Ed6) è quella prevista dalla normativa ex Punto 6b del DM 06/09/1994 per restituire un'area all'uso originario dopo l'esecuzione di un intervento di bonifica.

In questa maniera si assicura la verifica di un costante monitoraggio della qualità dell'aria a tutela della salute umana e degli ambienti di lavoro nei confronti di addetti e soggetti esterni all'attività della BB Bari srl.

5.7. RIEPILOGO DELLE ATTIVITÀ DI CONTROLLO DEI DISPOSITIVI DI ABBATTIMENTO

Le attività di bonifica da amianto sono svolte dalla BB Bari all'interno di n. 3 camere attrezzate con n.18 estrattori d'aria a cui corrispondono altrettanti condotti di scarico in atmosfera denominati da E.1 a E.18.

Il monitoraggio della funzionalità dei dispositivi di filtrazione dell'aria estratta e filtrata in uscita dalle camere nere viene garantito attraverso un quadro sinottico posizionato all'interno delle camere di controllo, sul quale è serigrafata la pianta degli ambienti di bonifica.

Lateralmente alla rappresentazione grafica di ciascun estrattore, sono presenti n.3 spie luminose di colore differente (verde, giallo e rosso), ciascuna delle quali è associata ad una condizione specifica di funzionamento dell'apparecchio.

Nello specifico, l'accensione della spia:

- ✓ verde indica il regolare funzionamento;
- ✓ gialla indica un'anomalia nel funzionamento dell'estrattore;
- ✓ rossa indica l'intasamento del filtro.

Il sistema di diagnosi e controllo è di tipo ridondante così da permettere una maggiore sicurezza in condizioni di esercizio. L'addetto alle camere di controllo ha, in questo modo, la possibilità di informare gli operatori della necessità di un intervento manutentivo. Per quanto attiene il punto di emissione E.19, anch'esso è dotato di sistema di controllo/diagnosi del motore estrattore e di intasamento filtro. La segnalazione è visiva.

Il punto di emissione E.20, non è invece provvisto di sistemi di controllo visivo ma si farà riferimento, ai fini della sostituzione delle parti usurate, alle previsioni contenute nelle schede tecniche dei produttori.

Anche attraverso le analisi periodiche al camino (frequenza di monitoraggio semetrale) consentiranno di verifica la funzionalità dei sistemi di abbattimento. L'organizzazione di attività di

controllo del funzionamento dei dispositivi di abbattimento delle emissioni gassose in aria, in linea con le indicazioni contenute nelle "*Istruzioni per la redazione, da parte del gestore di un impianto IPPC, del Piano di Monitoraggio e Controllo*" redatto dal Comitato di Coordinamento Tecnico istituito con D.G.R. n.151 del 23/02/04 della Toscana viene riassunta nella tabella seguente (cfr. T.5.1.1 e T.5.1.2).

Tabella 4 – Attività di controllo dei dispositivi di abbattimento

Sigla	*Sistema di abbattimento*	*Componenti soggetti a manutenzione*	*Frequenza manutenzione*	*Punti di controllo del corretto funzionamento*	*Modalità di controllo*
E1	Pre filtro, filtro e filtro assoluto	Pulizia prefiltri e filtri. Sostituzione filtro assoluti	4/6 mesi	Ufficio Responsabile e controllo – (cfr.T.4.3.1 - locale 11)	Visivo – Blocco motore del ventilatore Sonoro – Malfunzionamento filtri
E2	Pre filtro, filtro e filtro assoluto	Pulizia prefiltri e filtri. Sostituzione filtro assoluti	4/6 mesi	Ufficio Responsabile e controllo – (cfr.T.4.3.1 - locale 11)	Visivo – Blocco motore del ventilatore Sonoro – Malfunzionamento filtri
E3	Pre filtro, filtro e filtro assoluto	Pulizia prefiltri e filtri. Sostituzione filtro assoluti	4/6 mesi	Ufficio Responsabile e controllo – (cfr.T.4.3.1 - locale 11)	Visivo – Blocco motore del ventilatore Sonoro – Malfunzionamento filtri
E4	Pre filtro, filtro e filtro assoluto	Pulizia prefiltri e filtri. Sostituzione filtro assoluti	4/6 mesi	Ufficio Responsabile e controllo – (cfr.T.4.3.1 - locale 11)	Visivo – Blocco motore del ventilatore Sonoro – Malfunzionamento filtri
E5	Pre filtro, filtro e filtro assoluto	Pulizia prefiltri e filtri. Sostituzione filtro assoluti	4/6 mesi	Ufficio Responsabile e controllo – (cfr.T.4.3.1 - locale 11)	Visivo – Blocco motore del ventilatore Sonoro – Malfunzionamento filtri
E6	Pre filtro, filtro e filtro assoluto	Pulizia prefiltri e filtri. Sostituzione filtro assoluti	4/6 mesi	Ufficio Responsabile e controllo – (cfr.T.4.3.1 - locale 11)	Visivo – Blocco motore del ventilatore Sonoro – Malfunzionamento filtri
E7	Pre filtro, filtro e filtro assoluto	Pulizia prefiltri e filtri. Sostituzione filtro assoluti	4/6 mesi	Ufficio Responsabile e controllo – (cfr.T.4.3.1 - locale 11)	Visivo – Blocco motore del ventilatore Sonoro – Malfunzionamento filtri
E8	Pre filtro, filtro e filtro assoluto	Pulizia prefiltri e filtri. Sostituzione filtro assoluti	4/6 mesi	Ufficio Responsabile e controllo – (cfr.T.4.3.1 - locale 11)	Visivo – Blocco motore del ventilatore Sonoro – Malfunzionamento filtri
E9	Pre filtro, filtro e filtro assoluto	Pulizia prefiltri e filtri. Sostituzione filtro assoluti	4/6 mesi	Ufficio Responsabile e controllo – (cfr.T.4.3.1 - locale 11)	Visivo – Blocco motore del ventilatore Sonoro – Malfunzionamento filtri

Sigla	Sistema di abbattimento	Componenti soggetti a manutenzione	Frequenza manutenzione	Punti di controllo del corretto funzionamento	Modalità di controllo
E10	Pre filtro, filtro e filtro assoluto	Pulizia prefiltri e filtri. Sostituzione filtro assoluti	4/6 mesi	Ufficio Responsabile e controllo – (cfr.T.4.3.1 - locale 11)	Visivo – Blocco motore del ventilatore Sonoro – Malfunzionamento filtri
E11	Pre filtro, filtro e filtro assoluto	Pulizia prefiltri e filtri. Sostituzione filtro assoluti	4/6 mesi	Ufficio Responsabile e controllo – (cfr.T.4.3.1 - locale 11)	Visivo – Blocco motore del ventilatore Sonoro – Malfunzionamento filtri
E12	Pre filtro, filtro e filtro assoluto	Pulizia prefiltri e filtri. Sostituzione filtro assoluti	4/6 mesi	Ufficio Responsabile e controllo – (cfr.T.4.3.1 - locale 11)	Visivo – Blocco motore del ventilatore Sonoro – Malfunzionamento filtri
E13	Pre filtro, filtro e filtro assoluto	Pulizia prefiltri e filtri. Sostituzione filtro assoluti	4/6 mesi	Ufficio Responsabile e controllo – (cfr.T.4.3.1 - locale 11)	Visivo – Blocco motore del ventilatore Sonoro – Malfunzionamento filtri
E14	Pre filtro, filtro e filtro assoluto	Pulizia prefiltri e filtri. Sostituzione filtro assoluti	4/6 mesi	Ufficio Responsabile e controllo – (cfr.T.4.3.1 - locale 11)	Visivo – Blocco motore del ventilatore Sonoro – Malfunzionamento filtri
E15	Pre filtro, filtro e filtro assoluto	Pulizia prefiltri e filtri. Sostituzione filtro assoluti	4/6 mesi	Ufficio Responsabile e controllo – (cfr.T.4.3.1 - locale 11)	Visivo – Blocco motore del ventilatore Sonoro – Malfunzionamento filtri
E16	Pre filtro, filtro e filtro assoluto	Pulizia prefiltri e filtri. Sostituzione filtro assoluti	4/6 mesi	Ufficio Responsabile e controllo – (cfr.T.4.3.1 - locale 11)	Visivo – Blocco motore del ventilatore Sonoro – Malfunzionamento filtri
E17	Pre filtro, filtro e filtro assoluto	Pulizia prefiltri e filtri. Sostituzione filtro assoluti	4/6 mesi	Ufficio Responsabile e controllo – (cfr.T.4.3.1 - locale 11)	Visivo – Blocco motore del ventilatore Sonoro – Malfunzionamento filtri
E18	Pre filtro, filtro e filtro assoluto	Pulizia prefiltri e filtri. Sostituzione filtro assoluti	4/6 mesi	Ufficio Responsabile e controllo – (cfr.T.4.3.1 - locale 11)	Visivo – Blocco motore del ventilatore Sonoro – Malfunzionamento filtri
E19	Filtro elettrostatico e filtro a carbone attivo	Sostituzione filtro elettrostatico a cadenza trimestrale Sostituzione carbone attivo a cadenza semestrale		Sistema di filtrazione	Visiva
E20	Cartuccia filtrante, cartuccia in carbone attivo CAN2600	Sostituzione del modulo a carbone attivo e della cartuccia a cadenza semestrale		Sistema di filtrazione	Scheda tecnica fornita dal produttore

5.8. TECNICHE PER LA MINIMIZZAZIONE DELLE EMISSIONI FUGGITIVE

Per definizione esse sono risultanti da una perdita di tenuta delle apparecchiature destinate a contenere un fluido e data la tipologia costruttiva dell'impianto queste sono da escludere.

5.9. GESTIONE DELLE EMISSIONI ECCEZIONALI E DELLE NON CONFORMITÀ

Nel piano di lavoro approvato con parere favorevole dello S.P.E.S.A.L. come da nota 17 luglio 2006, n.71370 vengono definite due procedure di gestione per affrontare situazioni di non conformità. In particolare è previsto che, in caso di incremento elevato ed incontrollabile di fibre di amianto in zona non confinata, a seconda delle condizioni riscontrate, siano adottate le seguenti procedure operative:

1. preallarme quando vi è tendenza verso un aumento della concentrazione di fibre aerodisperse:
   - sospensione delle attività di rimozione;
   - raccolta del materiale rimosso;
   - nebulizzazione interna ed esterna;
   - monitoraggio di verifica;
2. allarme quando la concentrazione di fibre aerodiperse supera il valore 50 ff/l (oltre alle procedure di preallarme):
   - comunicazione immediata all'A.U.S.L.;
   - nebulizzazione esterna con soluzione incapsulante;
   - pulizia zona esterna ad umido.

5.10. GESTIONE DELLE FASI DI AVVIO, DI ARRESTO DELL'IMPIANTO

Situazioni transitorie, insite nella gestione del processo, come nel caso di arresti o avvii di impianto pianificati e interventi di manutenzione ordinaria su parti di impianto, possono innescare una riduzione dei livelli di efficienza e produrre emissioni eccezionali. Data la prevedibilità dell'evento è possibile pianificare un'opportuna campagna di monitoraggio al fine di minimizzare l'eventuale impatto ambientale.

6. MONITORAGGIO DEL CLIMA ACUSTICO

Le emissioni sonore connesse con le attività antropiche costituiscono un impatto che la normativa vigente impone di mantenere entro certe soglie al fine di evitare di compromettere l'equilibrio naturale in un determinato contesto territoriale.

A tal proposito si precisa che il comune di Bari non ha effettuato la zonizzazione acustica del proprio territorio e quindi, nelle more che l'amministrazione provveda ad assolvere a tale incombenza, sono vigenti i valori limite di rumore ambientale previsti dall'art.6 del D.P.C.M. 01.03.1991 *(Limiti di esposizione al rumore negli ambienti abitativi e nell'ambiente esterno).*

Tale decreto prevede che nelle aree ad uso ***esclusivamente industriale sono tollerabili valori massimi di rumore ambientale pari a 70 dB(A) nel periodo diurno (6-22) e 60 dB(A) nel periodo notturno (22-6).***

L'azienda ha già condotto un monitoraggio ambientale in corrispondenza del confine aziendale a seguito del quale non sono stati riscontrati valori di rumore ambientale superiori ai limiti precedentemente indicati.

6.1. LOCALIZZAZIONE DEI PUNTI DI CAMPIONAMENTO

La scelta dei punti oggetto di misurazione sarà modulata in ragione delle attività da svolgere sull'area investigata.

Nel caso in esame le sorgenti sonore sono costituite dalle macchine che svolgono le attività all'esterno dello stabilimento, dalle lavorazioni manuali all'interno dei rotabili nelle apposite aree di stoccaggio ed infine dagli impianti tecnologici a servizio delle officine.

Nell'ambito dello stabilimento sono state individuate le seguenti sorgenti sonore indicate nella T.5.7 e, conseguentemente, definiti i punti di rilevazione.

I monitoraggi saranno effettuate in corrispondenza di punti di misura lungo il confine dello stabilimento e vengono indicati nella T.8.

Più precisamente, detti punti saranno ubicati all'esterno del suolo in uso alla BB Bari e ad una distanza di 1,5 m dal perimetro dello stabilimento.

6.2. ATTREZZATURE, MODALITÀ E FREQUENZA DI CAMPIONAMENTO

La fase di rilevazione fonometrica sarà preceduta da opportuno sopralluogo teso ad acquisire tutte le informazioni che possono condizionare la scelta e le tecniche di misura.

L'indicatore acustico prescelto è il livello equivalente ponderato "A", LeqA ai sensi del D.M.A. del 16/03/98.

Le attrezzature da impiegare per le misurazioni fonometriche sono state individuate ai sensi dell'art.2 D.M.A. del 16/03/98:

- ✓ Fonometro integratore di precisione di classe 1 conforme alle norme EN 60651/94 – EN 60804/94 – EN 61260/95 – EN 61094-1/94 – EN 61094 – 2/93 – EN 61094-3/95 – EN 61094-95.
- ✓ Calibratore acustico di classe 1 conforme alle norme CEI 29-4

L'intero sistema di misura del rumore, è sottoposto a taratura obbligatoria secondo la periodicità prevista per legge ed è conforme a quanto richiesto dal D. M. 16/3/98 ed in particolare alle normative EN 60651/1994 classe di precisione 1 ed EN 60804/1994 classe di precisione 1.

Ogni operazioni di misura sarà preceduta e seguita da opportuna calibrazione del calibratore e dell'analizzatore.

Si prevede di effettuare un monitoraggio del clima acustico ogni 2 anni e comunque ogni qualvolta vi siano delle variazioni significative delle attività svolte sul sito.

Ogni campagna di rilevazione fonometrica sarà eseguita durante le normali attività lavorative (periodo diurno) e ogni singola misurazione si svolgerà in un arco temporale tale da stabilizzare il valore del LeqA. Al termine della campagna saranno calcolati i livelli sonori medi (LeqA). Gli stessi saranno quindi confrontati con il valore di 70 dB(A), che corrisponde al limite diurno per le zone esclusivamente industriali ai sensi di quanto previsto dall'art. 6 del DPCM 01/03/91 (*Limiti massimi di esposizione al rumore negli ambienti abitativi e nell'ambiente esterno*).

6.3. METODICHE ANALITICHE E CERTIFICAZIONE DEI RISULTATI

La rilevazione della rumorosità sarà eseguita secondo quanto indicato nel D. M. 16/3/98 per le misure in ambiente esterno e il campionamento sarà condotto da tecnico competente in acustica ai sensi dell'art. 2 L. 447/95.

Nell'indagine, in particolare, si procederà a:

1) effettuare un sopralluogo preliminare per la presa visione dello stato dei luoghi;
2) acquisire planimetrie per documentare la disposizione planimetrica degli edifici, delle attrezzature e dei siti di misura;
3) individuare i siti di rilevamento più idonei per verificare i valori di immissione del rumore nell'ambiente esterno;
4) controllare la calibrazione del fonometro, all'inizio ed al termine del ciclo di misure;
5) posizionare il microfono, dotato di cuffia antivento, su un apposito treppiede, in posizione normalizzata e diretto verso le sorgenti di rumore;
6) campionare ed elaborare i vari parametri acustici con software in commercio.

Saranno prodotti certificati relativi alle varie misure dai quali si potranno evincere le seguenti informazioni:

- ✓ condizioni metereologiche presenti durante la misura rilevate con stazione meteoclimatica in situ;
- ✓ time history dell'evento rumore nell'intervallo di misura considerato;
- ✓ valore misurato del LeqA;
- ✓ spettro di frequenza dell'evento rumore, dal quale si potrà evincere l'eventuale presenza di componenti tonali, componenti tonali a bassa frequenza, componenti impulsive.

6.4. GESTIONE DELLE NON CONFORMITÀ

Nel caso in cui, a seguito della conduzione della campagna di monitoraggio del clima acustico, si rilevi un livello sonoro superiore a 70dB in corrispondenza dei confini aziendali si effettuerà una campagna di rilevazione di dettaglio volta ad individuare la sorgente sonora che costituisce la causa di questo superamento.

Detta attività, al pari dell'individuazione delle idonee misure correttive (es. installazione di carter insonorizzanti, installazione di barriere fonometriche, ecc.), saranno affidate a soggetti abilitati iscritti nell'Albo Regionale dei Tecnici competenti in acustica.

7. MONITORAGGIO DEGLI SCARICHI IDRICI

In ragione delle tipologie di acque reflue prodotte all'interno impianto, quest'ultimo è dotato di due reti separate per il collettamento come di seguito specificato:

- ✓ Rete fognaria di collettamento dei reflui derivanti dai servizi igienici degli uffici e degli spogliatoi non contaminati;
- ✓ Rete fognaria di collettamento dei reflui derivanti dalle camere di bonifica dei beni contenenti amianto e dalle docce utilizzati per la bonifica dei DPI e dei materiali prodotti a seguito della bonifica dei beni dimessi.

Entrambe le reti recapitano nella fogna consortile gestita dall'AQP con la particolarità che lo scarico della rete fognaria che serve i servizi igienici recapita direttamente le acque nere nella rete consortile mentre quelle derivanti dalle aree di lavorazione e di bonifica dei DPI e dei materiali, prima di essere conferite nella rete pubblica, vengono sottoposte ad un adeguato trattamento chimico fisico di abbattimento dei solidi sospesi e quindi delle fibre d'amianto rilasciate nelle predette acque di scarico condotto "in loco".

Per quanto riguarda le acque meteoriche invece, lo stabilimento è dotato di una rete di intercettazione delle acque piovane impattanti sulle superfici pavimentate che vengono convogliate, dopo adeguato opportuno trattamento, così come previsto Piano Direttore della Regione Puglia del giugno 2002, nella rete fogna di fogna bianca di proprietà dell'ASI di Bari - Modugno.

7.1. LOCALIZZAZIONE DEI PUNTI DI CAMPIONAMENTO

Le tipologie di scarichi presenti nell'impianto oggetto del piano di monitoraggio sono due:

- ✓ reflui fognari depurati in uscita da impianto di trattamento acque contaminate d'amianto (S1)
- ✓ acque meteoriche trattate (S2 – Acque di prima pioggia ed S3 – Acque di seconda pioggia)

I punti di scarico sono riportati nella tavola T.8 e negli elaborati grafici T.5.3, T.5.4 e T.5.5.1.; si precisa che tutte reti sono provviste di pozzetti dotati di chiusini che possono essere aperti all'occorrenza per il prelievo di campioni non solo nei punti interessati dall'attività di monitoraggio indicati nel presente piano ma anche in corrispondenza di altri punti che dovessero essere d'interesse.

7.2. ATTREZZATURE, MODALITÀ E FREQUENZA DI CAMPIONAMENTO

Le modalità con cui l'azienda dovrà verificare il rispetto dei limiti previsti nell'All.5 alla Parte III del D.Lgs. n.152/06 per le diverse tipologie di scarico sono riferite ad un campione prelevato "a spot" poiché trattasi di impianti che funzionano in maniera non continuativa.

Si precisa inoltre che laddove necessario, con motivazione espressa nel verbale di campionamento, si potrà effettuare il campionamento su tempi diversi al fine di ottenere il campione più adatto a rappresentare lo scarico qualora lo giustifichino particolari esigenze quali quelle derivanti dalle prescrizioni contenute nell'autorizzazione dello scarico, dalle caratteristiche del ciclo tecnologico, dal tipo di scarico (in relazione alle caratteristiche di continuità dello stesso), il tipo di accertamento (accertamento di routine, accertamento di emergenza, ecc.).

Cosi come richiesto, si prevede di prelevare un campione con cadenza trimestrale dal pozzetto S1 (impianto di depurazione acque reflue da linea di bonifica) e dei campioni con cadenza annuale dai pozzetti S2 ed S3 (impianto di depurazione acque meteoriche); I campionamenti verranno effettuati da personale tecnico specializzato in ottemperanza a quanto previsto alle linee guida APAT IRSA-CNR Metodi/2003 Vol. I Sez. 1030.

7.3. METODICHE ANALITICHE E CERTIFICAZIONE DEI RISULTATI

Come indicato nella scheda G allegata all'istanza di Autorizzazione Integrata Ambientale, nell'impianto non si svolgono attività che comportano la produzione, la trasformazione e l'utilizzazione delle sostanze di cui alla Tab. 3/A e 5 dell'All. 5 alla Parte III del D.Lgs. n.152/06.

I parametri da determinarsi ai fini del rispetto dei limiti previsti dalla legge per lo scarico delle acque reflue in uscita dall'impianto di trattamento interno della rete di fogna nera gestita dall'AQP - Pozzetto S1 - sono elencati nella tabella seguente e sono stati ricavati in virtù di quanto riportato nel certificato di analisi allegato al provvedimento di rinnovo dell'autorizzazione prot.507R/2009 del 5 ottobre 2009 (cfr. R.5 – Documento n.5).

Le concentrazioni massime ammissibili per le sostanze da analizzare sono quelle previste ex Tabella n.3 dell'Allegato 5 alla Parte III del D.Lgs. n.152/06 per lo scarico di acque reflue all'interno di pubbliche fognature.

Tabella 5 – Parametri analizzati pozzetto S1

Parametro	*Metodiche di analisi*	*Valore Limite*	*Riferimento*
Concentrazione ioni H^+	APAT IRSA-CNR Metodi/2003 Vol. I Sez. 2060	5,5-9,5	All.5 Tab.3 del D.Lgs. n.152/2006
Richiesta chimica di ossigeno (COD)	APAT IRSA-CNR Metodi/2003 Vol. II Sez. 5130	250 mg/l	All.5 Tab.3 del D.Lgs. n.152/2006
Richiesta biochimica di ossigeno (BOD_5)	APAT IRSA-CNR Metodi/2003 Vol. II Sez. 5120	500 mg/l	All.5 Tab.3 del D.Lgs. n.152/2006

Parametro	Metodiche di analisi	Valore Limite	Riferimento
Colore	APAT IRSA-CNR Metodi/2003 Vol. I Sez. 2020/A	non percettibile con diluizione 1:40	All.5 Tab.3 del D.Lgs. n.152/2006
Materiali grossolani	APAT IRSA-CNR Metodi/2003 Vol. I Sez. 2090/C	assenti	All.5 Tab.3 del D.Lgs. n.152/2006
Solidi Sospesi Totali	Art.2 c.1 e All. B del D.Lgs. n.115/1995 e Metodo APAT IRSA-CNR Metodi/2003 Vol. I Sez. 2090/B	30 mg/l	Art.2 c.1 del D.Lgs. n.115/1995
Fosforo Totale (come P)	APAT IRSA-CNR Metodo 4110 Manuale 29/2003	10 mg/l	All.5 Tab.3 del D.Lgs. n.152/2006
Azoto ammoniacale (come NH_4)	APAT IRSA-CNR Metodo 4030 Manuale 29/2003	30 mg/l	All.5 Tab.3 del D.Lgs. n.152/2006
Alluminio	APAT IRSA-CNR Metodi/2003 Vol. I Sez. 3050/B	2 mg/l	All.5 Tab.3 del D.Lgs. n.152/2006
Arsenico	APAT IRSA-CNR Metodi/2003 Vol. I Sez. 3080	0,5 mg/l	All.5 Tab.3 del D.Lgs. n.152/2006
Bario	APAT IRSA-CNR Metodi/2003 Vol. I Sez. 3090	Non previsto	All.5 Tab.3 del D.Lgs. n.152/2006
Boro	APAT IRSA-CNR Metodi/2003 Vol. I Sez. 3110	4mg/l	All.5 Tab.3 del D.Lgs. n.152/2006
Cromo Totale	APAT IRSA-CNR Metodi/2003 Vol. I Sez. 3150/B1	4mg/l	All.5 Tab.3 del D.Lgs. n.152/2006
Cadmio	APAT IRSA-CNR Metodi/2003 Vol. I Sez. 3120/B	0,02 mg/l	All.5 Tab.3 del D.Lgs. n.152/2006
Ferro	APAT IRSA-CNR Metodi/2003 Vol. I Sez. 3160/A	4 mg/l	All.5 Tab.3 del D.Lgs. n.152/2006
Manganese	APAT IRSA-CNR Metodi/2003 Vol. I Sez. 3190	4 mg/l	All.5 Tab.3 del D.Lgs. n.152/2006
Mercurio	APAT IRSA-CNR Metodi/2003 Vol. I Sez. 3200/A1	0,005 mg/l	All.5 Tab.3 del D.Lgs. n.152/2006
Nichel	APAT IRSA-CNR Metodi/2003 Vol. I Sez. 3220/B	4 mg/l	All.5 Tab.3 del D.Lgs. n.152/2006
Piombo	APAT IRSA-CNR Metodi/2003 Vol. I Sez. 3230/B	0,3 mg/l	All.5 Tab.3 del D.Lgs. n.152/2006
Rame	APAT IRSA-CNR Metodi/2003 Vol. I Sez. 3250/A	0,4 mg/l	All.5 Tab.3 del D.Lgs. n.152/2006
Selenio	APAT IRSA-CNR Metodi/2003 Vol. I Sez. 3260	0,03 mg/l	All.5 Tab.3 del D.Lgs. n.152/2006
Stagno	APAT IRSA-CNR Metodi/2003 Vol. I Sez. 3280	Non previsto	All.5 Tab.3 del D.Lgs. n.152/2006
Zinco	APAT IRSA-CNR Metodi/2003 Vol. I Sez. 3320	1 mg/l	All.5 Tab.3 del D.Lgs. n.152/2006
Cloruri	APAT IRSA-CNR Metodi/2003 Vol. I Sez. 4090	1.200 mg/l	All.5 Tab.3 del D.Lgs. n.152/2006
Tensioattivi anionici MBAS	APAT IRSA-CNR Metodi/2003 Vol. II Sez. 5170	Somma 4 mg/l	All.5 Tab.3 del D.Lgs. n.152/2006
Tensioattivi non ionici BIAS	APAT IRSA-CNR Metodi/2003 Vol. II Sez. 5180		All.5 Tab.3 del D.Lgs. n.152/2006
Saggio di tossicità acuta con Daphnia	APAT IRSA-CNR Metodi/2003 Vol. III Sez. 8020	LC 80 24h	All.5 Tab.3 del D.Lgs. n.152/2006

Per quanto attiene il rispetto dei limiti previsti dalla legge per lo scarico delle acque meteoriche in uscita dall'impianto di trattamento interno - Pozzetti S2 ed S3 – si farà riferimento ai valori .

Le concentrazioni massime ammissibili per le sostanze analizzate sono quelle previste ex Tabella n.4 dell'Allegato 5 alla Parte III del D.Lgs. n.152/06.

Tabella 6 – Parametri analizzati pozzetti S2 ed S3

Parametro	*Metodiche di analisi*	*Valore Limite*	*Riferimento*
Concentrazione ioni H^+	APAT IRSA-CNR Metodi/2003 Vol. I Sez. 2060	6-8	All.5 Tab.4 del D.Lgs. n.152/2006
Richiesta chimica di ossigeno (COD)	APAT IRSA-CNR Metodi/2003 Vol. II Sez. 5130	100 mg/l	All.5 Tab.4 del D.Lgs. n.152/2006
Richiesta biochimica di ossigeno (BOD_5)	APAT IRSA-CNR Metodi/2003 Vol. II Sez. 5120	20 mg/l	All.5 Tab.4 del D.Lgs. n.152/2006
Materiali grossolani	APAT IRSA-CNR Metodi/2003 Vol. I Sez. 2090/C	assenti	All.5 Tab.4 del D.Lgs. n.152/2006
Solidi Sospesi Totali	APAT IRSA-CNR Metodi/2003 Vol. I Sez. 2090/B	25 mg/l	All.5 Tab.4 del D.Lgs. n.152/2006
Alluminio	APAT IRSA-CNR Metodi/2003 Vol. I Sez. 3050/B	1 mg/l	All.5 Tab.4 del D.Lgs. n.152/2006
Arsenico	APAT IRSA-CNR Metodi/2003 Vol. I Sez. 3080	0,05 mg/l	All.5 Tab.4 del D.Lgs. n.152/2006
Bario	APAT IRSA-CNR Metodi/2003 Vol. I Sez. 3090	10 mg/l	All.5 Tab.4 del D.Lgs. n.152/2006
Boro	APAT IRSA-CNR Metodi/2003 Vol. I Sez. 3110	0,5 mg/l	All.5 Tab.4 del D.Lgs. n.152/2006
Cromo Totale	APAT IRSA-CNR Metodi/2003 Vol. I Sez. 3150/B1	1 mg/l	All.5 Tab.4 del D.Lgs. n.152/2006
Ferro	APAT IRSA-CNR Metodi/2003 Vol. I Sez. 3160/A	2 mg/l	All.5 Tab.4 del D.Lgs. n.152/2006
Manganese	APAT IRSA-CNR Metodi/2003 Vol. I Sez. 3190	0,2 mg/l	All.5 Tab.4 del D.Lgs. n.152/2006
Nichel	APAT IRSA-CNR Metodi/2003 Vol. I Sez. 3220/B	0,2 mg/l	All.5 Tab.4 del D.Lgs. n.152/2006
Piombo	APAT IRSA-CNR Metodi/2003 Vol. I Sez. 3230/B	0,1 mg/l	All.5 Tab.4 del D.Lgs. n.152/2006
Rame	APAT IRSA-CNR Metodi/2003 Vol. I Sez. 3250/A	0,1 mg/l	All.5 Tab.4 del D.Lgs. n.152/2006
Selenio	APAT IRSA-CNR Metodi/2003 Vol. I Sez. 3260	0,002 mg/l	All.5 Tab.4 del D.Lgs. n.152/2006
Stagno	APAT IRSA-CNR Metodi/2003 Vol. I Sez. 3280	3 mg/l	All.5 Tab.4 del D.Lgs. n.152/2006
Zinco	APAT IRSA-CNR Metodi/2003 Vol. I Sez. 3320	0,5 mg/l	All.5 Tab.4 del D.Lgs. n.152/2006
Cloruri	APAT IRSA-CNR Metodi/2003 Vol. I Sez. 4090	200 mg/l	All.5 Tab.4 del D.Lgs. n.152/2006
Solfati	APAT IRSA-CNR Metodi/2003 Vol. I Sez. 4140	500 mg/l	All.5 Tab.4 del D.Lgs. n.152/2006
Floruri	APAT IRSA-CNR Metodi/2003 Vol. I Sez. 4100	1 mg/l	All.5 Tab.4 del D.Lgs. n.152/2006

Parametro	Metodiche di analisi	Valore Limite	Riferimento
Idrocarburi totali	APAT IRSA-CNR Metodi/2003 Vol. II Sez. 5160/B2	100 mg/l	All.5 Tab.4 del D.Lgs. n.152/2006
Tensioattivi anionici MBAS	APAT IRSA-CNR Metodi/2003 Vol. II Sez. 5170	Somma 0,5 mg/l	All.5 Tab.4 del D.Lgs. n.152/2006
Tensioattivi non ionici BIAS	APAT IRSA-CNR Metodi/2003 Vol. II Sez. 5180		All.5 Tab.4 del D.Lgs. n.152/2006
Saggio di tossicità acuta con Daphnia	APAT IRSA-CNR Metodi/2003 Vol. III Sez. 8020	LC 50 24h	All.5 Tab.4 del D.Lgs. n.152/2006

7.4. RIEPILOGO DELLE ATTIVITÀ DI MONITORAGGIO

L'organizzazione di attività di monitoraggio ambientale degli scarichi idrici, in linea con le indicazioni contenute nelle "*Istruzioni per la redazione, da parte del gestore di un impianto IPPC, del Piano di Monitoraggio e Controllo*" redatto dal Comitato di Coordinamento Tecnico istituito con D.G.R. n.151 del 23/02/04 della Toscana viene riassunta nelle tabelle seguenti.

Sigla	Frequenza monitoraggio	Limiti di riferimento
S1	trimestrale	All.5 – Tab.3 del D.Lgs. n.152/2006
S2	annuale	All.5 – Tab.4 del D.Lgs. n.152/2006
S3	annuale	All.5 – Tab.4 del D.Lgs. n.152/2006

7.5. RIEPILOGO DELLE ATTIVITÀ DI CONTROLLO DEI DISPOSITIVI DI ABBATTIMENTO

L'organizzazione di attività di controllo del funzionamento dei dispositivi di abbattimento degli inquinanti presenti all'interno dei reflui prodotti nell'impianto, in linea con le indicazioni contenute nelle "*Istruzioni per la redazione, da parte del gestore di un impianto IPPC, del Piano di Monitoraggio e Controllo*" redatto dal Comitato di Coordinamento Tecnico istituito con D.G.R. n.151 del 23/02/04 della Toscana viene riassunta nelle tabelle seguenti.

Nel caso specifico dell'impianto di trattamento delle acque reflue industriali, si rappresenta che il cuore dell'impianto è costituito da un pacco filtrante allocato all'interno di un vano chiuso di pertinenza dell'impianto tecnologico detto di "disidratazione fanghi" reso inaccessibile per i soggetti non autorizzati.

A monte e a valle del pacco filtrante nonché a monte e a valle di quelli a sabbia e carbone presenti a monte vi è la presenza di n. 2 (due) manometri per la misurazione della pressione differenziale.

La verifica funzionale è effettuata dall'addetto alla manutenzione che periodicamente provvede al controllo dei filtri attraverso la rilevazione visiva degli scostamenti di pressione dalle condizioni di ottimali di esercizio.

Quando questo valore subisce scostamenti sostanziali si provvede alla sostituzione degli stessi. La sostituzione dei filtri avviene sempre con congruo anticipo rispetto ai tempi previsti dal costruttore.

Sigla	*Sistema di abbattimento*	*Componenti soggetti a manutenzione*	*Frequenza manutenzione*	*Punti di controllo del corretto funzionamento*	*Modalità di controllo*
S1	Chimico - fisico	Unità di filtrazione (sabbia, cartuccia e carboni attivi)	Semestrale	Pozzetti d'ispezione	Prelievo di campioni, verifica funzionalità del pacco filtrante
S2	Chimico - fisico	Pompe, unità di filtrazione, collegamenti elettrici	Trimestrale	Pozzetti d'ispezione, quadri elettrici di comando	Prelievo di campioni, verifica del riempimento del sacco filtrante, spie luminose su quadri elettrici
S3	Chimico - fisico	Unità di filtrazione (pacchi coalescenti)	Trimestrale	Pozzetti d'ispezione, quadri elettrici di comando	Prelievo di campioni

7.6. TECNICHE PER LA MINIMIZZAZIONE DELLE IMMISSIONI IMPREVISTE

Per definizione esse sono risultanti da una perdita di funzionalità degli impianti di trattamento delle acque.

Nel caso dell'impianto di depurazione delle acque provenienti dalle camere di bonifica, laddove si riscontrasse un malfunzionamento delle singole stazioni di trattamento, è possibile bloccare il trattamento spegnendo le pompe di sollevamento in modo di accumulare le acque di lavorazione di una giornata, stimabili in circa 40m^3/giorno, nel disoleatore posto in testa al predetto impianto.

L'impianto è quindi dotato di un volume di "riserva" (60 m^3) che consente di evitare la dispersione di inquinanti anche in caso di malfunzionamento.

Nel caso dell'impianto di trattamento delle acque meteoriche invece, la portata più inquinata, quella di prima pioggia, viene stoccata all'interno di una vasca interrata della volumetria di 115 m^3 prima di essere sollevata, trattata e scaricata nella rete di pubblica fognatura.

Il trattamento della portata di II pioggia, essendo svolto utilizzando sistemi che prevedono l'ausilio di apparecchiature elettromeccaniche, difficilmente potrà subire interruzioni.

Data la consistenza dell'impianto di trattamento esistente, è sempre possibile bloccare lo scarico ed adottare tutti gli interventi di manutenzione del caso.

Questo volume di accumulo è fondamentale nel caso in cui si registri lo spandimento o la dispersione sul suolo di materiali inquinanti che, una volta affluiti all'interno della rete di raccolta delle acque meteoriche, vengono convogliati ad accumulati in questo serbatoio.

7.7. GESTIONE DELLE IMMISSIONI ECCEZIONALI E DELLE NON CONFORMITÀ

Laddove si riscontrasse un malfunzionamento delle singole stazioni di trattamento, è possibile accumulare le acque di lavorazione di una giornata, stimabili in circa 40m^3/giorno, nel disoleatore posto in testa al predetto impianto di volume pari a 60 m^3.

L'impianto è quindi dotato di un volume di "riserva" che consente di "stoccare temporaneamente" la portata inquinata da fibre d'amianto, da trattarsi al momento della ripresa della funzionalità dell'impianto e di trattamento.

Tale organizzazione consente di disporre per tempo la sospensione delle attività di bonifica laddove il tempo di guasto si prolunghi per più di una giornata.

Nel caso delle acque meteoriche invece, la portata più inquinata, quella di prima pioggia, viene stoccata all'interno di una vasca interrata della volumetria di 115 m^3 prima di essere sollevata, trattata e scaricata nella rete di pubblica fognatura 48 ore dopo la fine della pioggia.

Data la consistenza dell'impianto realizzato, è sempre possibile bloccare lo scarico e adottare tutti gli interventi di manutenzione del caso.

Il volume di accumulo delle acque di prima pioggia è fondamentale nel caso in cui si registri lo spandimento o la dispersione sul suolo di materiali inquinanti che, una volta affluiti all'interno della rete di raccolta delle acque meteoriche, vengono convogliati ad accumulati in questo serbatoio.

Laddove vi sia il sospetto di immissioni inquinanti, la cisterna interrata potrà essere svuotata utilizzando mezzi autorizzati al trasporto dei rifiuti e smaltiti presso impianti autorizzati.

In entrambi i casi, la ditta comunicherà agli enti interessati (AQP e Consorzio ASI), il "fuori servizio" dell'impianto indicandone le ragioni, le azioni correttive adottate e i tempi previsti per la rimessa in esercizio dello stesso.

7.8. GESTIONE DELLE FASI DI AVVIO, DI ARRESTO DELL'IMPIANTO

Situazioni transitorie, insite nella gestione del processo, come nel caso di arresti o avvii di impianto pianificati e interventi di manutenzione ordinaria su parti di impianto, possono innescare una riduzione dei livelli di efficienza e produrre emissioni eccezionali.

Data la prevedibilità dell'evento è possibile pianificare un'opportuna campagna di monitoraggio al fine di minimizzare l'eventuale impatto ambientale.

8. CRONOPROGRAMMA DELL'ATTIVITÀ DI MONITORAGGIO

Sulla scorta di tutto quanto precedentemente riportato relativamente alle attività di monitoraggio ambientale prevista, di seguito si riporta il cronoprogramma dell'attività che riassume tutte le specifiche azioni di controllo ambientale che saranno condotte all'interno dello stabilimento mentre l'ubicazione dei punti di monitoraggio con le relative frequenze viene riportata nella T.8.

Recettore	*Ubicazione punti di monitoraggio*	*Frequenza di monitoraggio*	*Note*
ARIA	E1a, E1b, E2a, E2b, E3a, E3b	Trimestrale	E1a = E1, E2, E3; E1b = E4, E5, E6, E2a = E7, E8, E9; E2b = E10, E11, E12, E3a = E13, E14, E15; E3b = E16, E17, E18
	PM2 e PM5	Quindicinale	Attività prevista dal Piano di Lavoro approvato dalla SPESAL
	PM1, PM3 e PM4	Mensile	
	Ed1, Ed2, Ed3, Ed4, Ed5, Ed6	Bimestrale	
	E19	Annuale	
	E20	Annuale	
CLIMA ACUSTICO	P_1, P_2, P_3, P_4, P_5, P_6, P_7	Ogni due anni e comunque in caso di modifica di impianti	
FOGNA BIANCA	S2 ed S3	Annuale	S2 scarico acque di I pioggia ed S3 scarico acque di II pioggia
FOGNA NERA	S1	Trimestrale	

9. MANUTENZIONE E TARATURA

I sistemi di monitoraggio saranno costituiti da strumentazioni portatili che dovranno essere mantenuti e tarati a cura del soggetto incaricato dei campionamenti il quale dovrà allegare ad ogni certificato di analisi un dichiarazione con la quale egli attesta che tutti i dispositivi ed attrezzature sono mantenuti in perfette condizioni di operatività al fine di condurre le rilevazioni come da linee guida delle metodiche ufficiali.

10. GESTIONE DEI DATI

La solidità di un monitoraggio dipende dalla validità dei dati che ne scaturiscono e che devono essere utilizzati per le valutazioni. Si può affermare che i dati devono essere coerenti con gli obiettivi, in termini di precisione, e affidabili, in termini di margini di confidenza con il valore reale.

Devono poi essere interpretabili e confrontabili, in modo da poter essere utilizzati anche a paragone di situazioni che possono evolvere nell'ambito dello stesso impianto.

Affinché tali elementi siano soddisfatti, la produzione del dato deve avvenire attraverso una serie di passaggi standardizzati che costituiscono, di fatto, la catena di produzione del dato:

scelta del parametro da monitorare

↓

campionamento

↓

trasporto del campione

↓

trattamento del campione

↓

analisi del campione

↓

trattamento del dato

↓

emissione del rapporto di prova/confronto con le concentrazioni massime ammissibili

↓

archiviazione/ tenuta della documentazione

↓

trasmissione dei report periodici

Affinché il risultato sia quanto più vicino al valore reale è importante che ogni passaggio descritto sia eseguito mediante procedure standardizzate riducendo ogni margine di incertezza.

Le diverse modalità di rappresentazione dei risultati saranno strettamente legate alle caratteristiche dei parametri da assoggettare all'attività di monitoraggio e controllo.

In generale esse devono essere scelte in modo da consentire di rendere i dati confrontabili con le determinazioni operate anche da strutture terze rispetto a quelle incaricate dalla ditta della realizzazione delle attività di monitoraggio.

Le unità di misure che potranno essere utilizzate, sia singolarmente che in combinazione, sono le seguenti:

- ✓ Concentrazioni (mg/m^3; ff/l, ecc.)
- ✓ Portate di massa (m^3/h, t/giorno, t/anno, ecc.)
- ✓ Unità di misura relative all'effetto termico
- ✓ Altre unità di misura relative al valore di emissione
- ✓ Unità di misura normalizzate

In ogni caso, andando oltre le grandezze precedentemente elencate, su tutti i certificati analitici di misura, rapporti di prova, bilanci di massa, ecc. le unità di misura saranno sempre indicate utilizzando grandezze preferibilmente riconosciute a livello internazionale e adatte ai relativi parametri, applicazioni e contesti, compatibili con quelle indicate dalla normativa ambientale applicata e/o applicabile all'attività in esame.

I certificati analitici dovranno riportare i seguenti contenuti minimi:

- ✓ Denominazione del campione
- ✓ Informazioni relative all'attività di campionamento:
  - Punto di prelievo
  - Durata del monitoraggio
  - Tecnico prelevatore
  - Data di prelievo "in situ"
  - Data di inizio e fine prova in laboratorio
  - Modalità di conservazione
  - Dati meteoclimatici rilevati in situ al momento della prova
- ✓ Parametro
- ✓ Unità di misura del risultato
- ✓ Risultato
- ✓ Unità di misura del limite di legge
- ✓ Limite di legge
- ✓ Metodica di analisi
- ✓ Limite pratico della metodica applicata
- ✓ Data di emissione
- ✓ Responsabile della prova

- ✓ Note ed altre informazioni significative indicate dal tecnico incaricato delle analisi

Il processo logico di trattamento dei dati acquisiti tramite il PMeC è costituito dalle seguenti operazioni sequenziali:

- ✓ validazione
- ✓ archiviazione
- ✓ valutazione e restituzione.

Il gestore si impegna a conservare su idoneo supporto cartaceo tutti i certificati analitici prodotti a seguito dell'attività di monitoraggio e controllo per un periodo di almeno cinque anni.

I risultati dell'attività di monitoraggio raccolti nell'anno solare precedente saranno comunicati con frequenza annuale entro il 28 febbraio dell'anno successivo unitamente ad una relazione di sintesi che illustra in maniera descrittiva l'attività svolta.

Detti report conterranno in allegato le copie conformi agli originali dei certificati di analisi che saranno conservati all'interno dell'impianto e che attesteranno l'effettiva esecuzione delle attività di monitoraggio condotte nel rispetto del presente Piano di Monitoraggio delle Emissioni unitamente ad un resoconto sintetico dell'attività svolta nel periodo di validità del report stesso.

11. RESPONSABILITÀ NELL'ESECUZIONE DEL PIANO

L'attuazione delle attività di monitoraggio ambientale ed il controllo relativo alle attività di gestione rifiuti rientrano nella sfera di competenza del rappresentante legale della società che conduce l'impianto (*gestore*) il quale potrà delegare un soggetto interno o esterno all'azienda anche se la responsabilità ultima di tutte le attività di monitoraggio e controllo previste dal presente documento sono comunque riconducibili al gestore stesso

In ragione della struttura aziendale, all'interno della quale si effettuano alcune specifiche attività analitiche legate alla lavorazione di bonifica dei beni/rifiuti contenenti amianto di routine, il compito di condurre materialmente i campionamenti, effettuare la determinazioni analitiche e redigere i relativi certificati spetteranno a soggetti esterni abilitati in quanto iscritti ad ordini professionali ovvero in appositi elenchi previsti per legge.

La redazione del report da inviare agli enti di controllo indicati nel provvedimento di Autorizzazione Integrata Ambientale costituisce un'incombenza posta in capo al rappresentante legale della società che conduce l'impianto (*gestore*) ovvero del suo delegato.

SEZIONE II - CONTROLLO ATTIVITA' GESTIONE RIFIUTI

12. ORGANIZZAZIONE DELL'ATTIVITÀ DI CONTROLLO

L'organizzazione dell'attività di controllo sulla gestione dei rifiuti è stata definita sulla scorta delle indicazioni contenute nel documento recante le "*Istruzioni per la redazione, da parte del gestore di un impianto IPPC, del Piano di Monitoraggio e Controllo*" redatto dal Comitato di Coordinamento Tecnico istituito con D.G.R. 23/02/04, n.151 della Toscana che distingue tutti gli impianti in due macro categorie:

a) impianto di gestione rifiuti di cui alla categoria 5 dell'allegato I del D.Lgs.59/05 e impianto industriale di cui alle restanti categorie dell'allegato I del D.Lgs.59/05 con produzione e recupero di rifiuti (anche prodotti da terzi);

b) impianto industriale di cui alle restanti categorie dell'allegato I del D.Lgs.59/05 con sola produzione di rifiuti.

L'attività condotta all'interno del sito produttivo della BB Bari srl prevede lo svolgimento di una serie di lavorazioni (bonifica d'amianto, stoccaggio, manutenzione di materiale rotabile, ecc..) che possono essere condotte su beni o rifiuti e a seguito delle quali vengono prodotte altre tipologie di rifiuti. Sulla base della prefata descrizione, l'attività svolta all'interno dello stabilimento rientra fra quelle di cui al punto a).

Nel presente piano di controllo vengono previsti una serie di controlli atti a dimostrare il rispetto della normativa vigente da parte dell'azienda nella conduzione dell'attività di gestione rifiuti unitamente ad alcune verifiche tecniche che consentono il controllo di gestione dell'attività svolta. Le procedure di controllo relative all'attività di gestione dei rifiuti prevedono la verifica dei seguenti aspetti:

- ✓ **Gestione rifiuti in ingresso:**
  - Verifica dei rifiuti
  - Definizione e verifica degli obiettivi di trattamento
  - Quantità di rifiuti gestiti in relazione ai quantitativi autorizzati;
- ✓ **Gestione dei rifiuti in uscita:**
  - Caratterizzazione chimico – fisica e classificazione dei rifiuti prodotti
  - Idoneità impianti di smaltimento/recupero di destinazione dei rifiuti stoccati/ prodotti.

L'azienda è già dotata di una procedura di gestione costituente parte integrante del manuale integrato sicurezza, qualità, ambiente ed etica sociale in riferimento alle norme UNI EN ISO 9001:2008,UNI EN ISO 14001:2004, OHSAS 18001:2007 e Responsabilità Sociale – SRM 8000 e di una PGI 07.06 Impianto di stoccaggio – Gestione flusso rifiuti che sarà aggiornata, una volta conseguita l'A.I.A., sulla scorta di quanto previsto dal presente documento.

13. GESTIONE DEI RIFUTI IN INGRESSO ALL'IMPIANTO

Nel proseguo di questa sezione si specificheranno le azioni di controllo relative all'attività connesse con lo stoccaggio ed il trattamento dei rifiuti in ingresso all'impianto.

13.1. VERIFICA DEI RIFIUTI IN INGRESSO

L'attività di controllo sui rifiuti in ingresso all'impianto comporta lo svolgimento delle seguenti attività:

- ✓ Rapporto commerciale con il cliente;
- ✓ Caratterizzazione di base del rifiuto;
- ✓ Conferimento del rifiuto in stabilimento.

13.1.1. *Rapporto commerciale con il cliente*

Il conferimento dei rifiuti all'impianto di stoccaggio e trattamento sarà preceduto da un carteggio preliminare che parte con una richiesta formale di servizio inoltrata dal richiedente (produttore/detentore) alla BB Bari srl.

Quando viene proposta l'omologa di un nuovo rifiuto, oppure varia uno dei tre seguenti parametri identificativi:

a) Il Codice CER del rifiuto;

b) Eventuali Classi di pericolosità;

c) Il produttore specifico;

il rifiuto deve intendersi come *Nuovo Rifiuto*.

In fase di accettazione di un *Nuovo Rifiuto* il produttore del rifiuto o l'intermediario, se presente, completerà la Domanda di Conferimento con la Scheda Descrittiva Rifiuto (Allegato 1). Tale scheda consente la caratterizzazione di base del rifiuto.

Tale scheda fornisce tutte le informazioni relative a:

- Dati del produttore: nome e ragione sociale, indirizzo, codice fiscale del produttore, generalità complete, attività svolta dallo stesso e relativo codice ISTAT;
- Caratteristiche del rifiuto da conferire: denominazione del rifiuto, Codice CER ed eventuali classi di pericolo, suo processo specifico di provenienza, eventuale analisi con le caratteristiche chimico-fisiche (in particolare presenza eventuale di sostanze pericolose contaminanti), quantità annue da conferire.

Le informazioni raccolte attraverso il suddetto modulo consentiranno di definire il servizio richiesto (solo stoccaggio oppure stoccaggio e trattamento) e, conseguentemente, a produrre l'analisi dei costi e conseguentemente a redigere una congrua offerta economica.

Una volta sottoscritta l'accettazione dell'offerta da parte del cliente, si procede alla pianificazione del conferimento dei rifiuti all'interno dell'impianto.

E' preferibile che al momento della sottoscrizione dell'offerta il produttore/detentore del rifiuto indichi i dati relativi al trasportatore con le relative autorizzazioni in modo tale da rendere più snelle le procedure di ingresso dei rifiuti all'interno dell'impianto.

13.1.2. *Caratterizzazione di base del rifiuto*

La caratterizzazione di base serve a raccogliere tutte le informazioni utili ai fini di una corretta gestione del rifiuto da parte della BB Bari srl.

Il modulo allegato al presente documento è stato elaborato in modo di poter disporre di tutte le informazioni tecniche necessarie per la corretta gestione in funzione del ciclo completo di smaltimento e/o recupero cui esso è destinato.

Il modulo è composto da una Domanda di conferimento a cui va allegata la Scheda Tecnica del Rifiuto, le eventuali Schede di sicurezza relative alle sostanze utilizzate nel processo produttivo di partenza e l'analisi del rifiuto, laddove ritenuta obbligatoria ai fini della corretta gestione del rifiuto.

In relazione a quest'ultimo aspetto, fatti salvi gli obblighi di legge posti in capo al produttore/detentore ai sensi dell'art.188 del D.Lgs. n.152/2006, la BB Bari srl potrà richiedere un accertamento analitico sul rifiuto "tal quale". Tale accertamento analitico sarà obbligatorio nel caso in cui ci si trova in presenza di un rifiuto caratterizzato dalla sussistenza di una voce specchio (cfr. Allegato D alla Parte quarta del D.Lgs. n.152/2006 - rifiuto che, in ragione della tipologia e della consistenza delle sostanze in esso contenute, può essere classificato pericoloso o non pericoloso).

Se per un determinato rifiuto è richiesto di offrire un servizio di stoccaggio senza trattamento per poi procedere allo smaltimento di quest'ultimo in discarica, la BB Bari srl chiederà al produttore/detentore di integrare la documentazione che consente la "*Caratterizzazione di Base del Rifiuto*" con il certificato analitico del test di cessione di cui all'Allegato n.3 del D.M. 3 agosto 2005 (Test di eluizione in acqua deionizzata) ovvero con quello previsto dalla Delibera C.I.T.A.I. 27/7/1984 (Allegato n.1 – Test di cessione in acido acetico 0,5M e con acqua satura di CO_2) unitamente a tutte le ulteriori richieste tecniche e documentali che verranno dall'impianto di discarica al fine di agevolare le successive attività di smaltimento.

Allo stesso modo se per un determinato rifiuto è previsto, dopo una prima fase di messa in riserva, l'invio a recupero, la BB Bari chiederà al produttore di integrare la documentazione con il certificato analitico del test di cessione di cui al D.M. 186 e così via.

13.1.3. *Controllo documentazione trasporto rifiuti in ingresso e conduzione delle attività di carico e scarico - Sistema Formulario di Trasporto – Registro - MUD*

I controlli da effettuarsi al momento del conferimento dei rifiuti all'interno dello stabilimento si articolano in due distinti livelli consequenziali così come di seguito rappresentato e descritto nel modulo appositamente predisposto (cfr. Allegato n. 2):

- ✓ Fase 1 - Verifica amministrativa della documentazione;
- ✓ Fase 2 - Verifica tecnica del rifiuto trasportato.

La Fase 1 avviene al cancello dello stabilimento ed è finalizzata a verificare il rispetto delle prescrizioni normative (cfr. art.212 del D.Lgs. n.152/2006) valutando la seguente documentazione:

- ✓ Controllo delle autorizzazioni (cfr. Allegato n.8):
  - Data di emissione del documento;
  - N. iscrizione alla C.C.I.A.A.;
  - Intestazione azienda
  - Indirizzo sede legale
  - Categoria di iscrizione
  - Targa dei mezzi con indicazione dei Codici CER trasportabili
  - Data efficacia provvedimento
  - Data scadenza provvedimento.
- ✓ Controllo della corretta compilazione del formulario ai sensi dell'art.193 del D.Lgs. n.152/2006 e del D.M.A. 01/04/1998, n.145. che comporterà, al minimo, le seguenti verifiche formali:
  - Rispondenza dell'intestazione del produttore (Sede legale, luogo di produzione, indirizzi, ecc..) con quanto indicato nel contratto di servizio
  - Data di emissione del documento;
  - Rispondenza degli estremi di autorizzazione al trasporto indicato sul formulario con la copia dell'autorizzazione fornita dal trasportatore;
  - Corretta definizione del rifiuto (Codice CER e descrizione);
  - Indicazione dello stato fisico;
  - Indicazione delle caratteristiche del rifiuto rispetto a quanto indicato nelle analisi di accompagnamento;

- Indicazione del codice di attività di smaltimento (D13, D14 e D15) o recupero (R3, R4, R5 ed R13) da effettuarsi all'interno dell'impianto;
- Indicazione del quantitativo trasportato;
- Indicazione dei colli;
- Eventuale indicazione della classificazione ADR nelle annotazioni;
- Eventuale indicazione dell'intermediario.

✓ Controllo dell'eventuale documentazione allegata (analisi chimiche ed eventuale scheda ADR per rifiuti che viaggiano sottoposti a regime ADR);

✓ Controllo del corretto confezionamento del rifiuto omologato ed etichettato ai sensi della normativa vigente.

Nel caso in cui si riscontrassero delle incongruenze nella documentazione fornita dal trasportatore, il Responsabile Gestione Rifiuti può disporre il diniego allo scarico dei rifiuti annotando sul formulario la motivazione per la quale il carico viene respinto.

Superate le verifiche di cui alla Fase 1, si procede alle verifiche tecniche di cui alla **Fase 2**; detta verifica è volta a valutare i seguenti aspetti:

✓ **Controllo radiometrico:** Il controllo radiometrico sarà effettuato sui rottami e su altre frazioni merceologiche similari che possono contenere sorgenti orfane di radioattività secondo una procedura che prevede tre diverse fasi di monitoraggio, ispezione e controllo sui carichi in ingresso in accordo con quanto previsto dal D.Lgs. 17 marzo 1995, n, 230 e s.m.i. (cfr.par.13.1.4) in corrispondenza del cancello di ingresso all'impianto. In caso di rinvenimento di un livello di radioattività superiore alle soglie di legge, il carico dovrà essere respinto e sul formulario dovrà essere barrata la voce «carico respinto». L'evento dovrà essere registrato su apposito «Registro degli eventi».

✓ **Determinazione del peso lordo del mezzo** ed emissione del bindello di riconoscimento;

✓ **Rispondenza della caratteristiche fisiche del rifiuto conferito** (aspetto, colore, morfologia, odore e stato fisico) con quanto indicato nel modulo di "*Caratterizzazione di Base del Rifiuto*" e nell'allegato certificato di analisi (se previsto);

✓ **Rispondenza della composizione del rifiuto conferito con quanto indicato nel formulario**, indicato nel modulo di "*Caratterizzazione di Base del Rifiuto*" e nell'allegato certificato di analisi (se previsto);

✓ **Assenza di corpi estranei**;

Anche in questo caso, laddove si riscontrassero delle incongruenze fra la documentazione fornita dal trasportatore e il materiale presente sul mezzo, il Responsabile

Gestione Rifiuti può disporre il diniego allo scarico dei rifiuti annotando sul formulario la motivazione per la quale il carico viene respinto.

Superate le verifiche tecniche di cui alla Fase 2, si provvederà con idonei mezzi (es. carrello elevatore, transpallet...), in relazione alle caratteristiche dei rifiuti trasportati, allo scarico di questi ultimi portando la massima attenzione a non rovinare l'imballaggio del quale sarà verificata l'adeguatezza e l'integrità da parte di un nostro incaricato.

In particolare l'operatore, attraverso un controllo visivo, valuterà:

- ✓ Adeguatezza delle attrezzature utilizzate per il trasporto (container, contenitori, colli, ecc.)
- ✓ Rispondenza delle prescrizioni contenute nel Documento di Viaggio relativamente alle caratteristiche delle attrezzature modalità di trasporto (Nel caso di rifiuti sottoposti a regime ADR);
- ✓ Per i rifiuti codice CER 17 06 05, verifica del corretto confezionamento dei colli in contenitori rigidi o flessibili nel rispetto delle prescrizioni del capitolo 5 commi 6 e 7 del DM 06/09/1994;
- ✓ Per le altre tipologie di rifiuti, verifica dell'adeguatezza dell'imballo contenente il rifiuto il quale dovrà essere etichettato ai sensi della normativa vigente.

Una volta completate le operazioni di scarico, il mezzo ritorna nuovamente sulla pesa per la determinazione della tara e del peso netto del rifiuto conferito con la stampa del relativo bindello.

Il carico viene accettato mediante timbro e firma posto sulla II, III e IV copia del formulario restituendo al trasportatore la propria copia (II) e quella da trasmettere al produttore (IV).

La firma in accettazione del rifiuto viene posta dall'operatore che si occupa materialmente in ingresso di tutti i controlli previsti dal paragrafo accettazione rifiuto.

I rifiuti saranno posizionati negli spazi a loro riservati come da planimetria allegata alla documentazione relativa all'attivazione dell'impianto stoccaggio e trattamento di rifiuti speciali (cfr. T.6.2 e T.6.3).

Si procederà, entro n.2 giorni dell'avvenuta presa in carico del rifiuto in ingresso, alla registrazione del carico esterno per mezzo del SW di compilazione del registro di carico/scarico (cfr. art.190 comma 1 del D.Lgs. n.152/2006) da mettere a disposizione degli enti di controllo.

13.1.4. *Controllo documentazione trasporto rifiuti in ingresso e conduzione delle attività di carico e scarico - Sistema di controllo della tracciabilità dei rifiuti*

Gli aspetti innovativi prodotti dall'introduzione del SISTRI rispetto alla precedente gestione cartacea del ciclo dei rifiuti sono legati all'utilizzo di particolari dispositivi elettronici implementando i quali sarà possibile:

- ✓ sostituire il Formulario di identificazione dei rifiutiil Registro di carico/scarico e il Modello unico di dichiarazione ambientale;
- ✓ gestire per via informatica la documentazione;
- ✓ semplificare gli adempimenti amministrativi/burocratici per le imprese;
- ✓ velocizzare adempimenti;
- ✓ verificare , in tempo reale, dei dati inseriti nella documentazione, con riduzione di errori;
- ✓ conoscere, in tempo reale, la movimentazione dei rifiuti sul territorio nazionale, anche per quelli che provengono da altri Paesi o che vengono trasportati verso altri Paesi;
- ✓ inserire per via informatica nella scheda SISTRI i certificati analitici, ove richiesto dalla vigente normativa.

A seguito dell'introduzione del SISTRI, l' attività di gestione rifiuti è alleggerita nella fase di verifica amministrativa sugli attori coinvolti nella gestione dei rifiuti (produttori, analisi, abilitazione trasportatori, impianti di destinazione finale, ecc..) che resta, seppur in maniera semplificata, ancorata alle seguenti macro attività:

- ✓ Controllo delle autorizzazioni (cfr. Allegato n.8):
  - Intestazione azienda
  - Targa dei mezzi con indicazione dei Codici CER trasportabili
- ✓ Controllo dell'eventuale documentazione allegata (analisi chimiche ed eventuale scheda ADR per rifiuti che viaggiano sottoposti a regime ADR);
- ✓ Controllo del corretto confezionamento del rifiuto omologato ed etichettato ai sensi della normativa vigente.

Nel caso in cui si riscontrassero delle incongruenze nella documentazione fornita dal trasportatore, il Responsabile Gestione Rifiuti può disporre il diniego allo scarico dei rifiuti annotando sul formulario la motivazione per la quale il carico viene respinto.

Superate le verifiche di cui alla Fase 1, si procede alle verifiche tecniche di cui alla **Fase 2**; detta verifica è volta a valutare i seguenti aspetti:

- ✓ **Controllo radiometrico:** Il controllo radiometrico sarà effettuato sui rottami e su altre frazioni merceologiche similari che possono contenere sorgenti orfane di radioattività secondo una procedura che prevede tre diverse fasi di monitoraggio, ispezione e controllo sui carichi in ingresso in accordo con quanto previsto dal D.Lgs. 17 marzo 1995, n, 230 e s.m.i. (cfr.par.13.1.4) in corrispondenza del cancello di ingresso all'impianto. In caso di rinvenimento di un livello di radioattività superiore alle soglie di legge, il carico dovrà essere respinto e sul formulario dovrà essere barrata la voce «carico respinto». L'evento dovrà essere registrato su apposito «Registro degli eventi;
- ✓ **Determinazione del peso lordo del mezzo** ed emissione del bindello di riconoscimento;
- ✓ **Rispondenza delle caratteristiche fisiche del rifiuto conferito** (aspetto, colore, morfologia, odore e stato fisico) con quanto indicato nel modulo di "*Caratterizzazione di Base del Rifiuto*" e nell'allegato certificato di analisi (se previsto);
- ✓ **Rispondenza della composizione del rifiuto conferito con quanto indicato nel formulario**, indicato nel modulo di "*Caratterizzazione di Base del Rifiuto*" e nell'allegato certificato di analisi (se previsto);
- ✓ **Assenza di corpi estranei**;

Anche in questo caso, laddove si riscontrassero delle incongruenze fra la documentazione fornita dal trasportatore e il materiale presente sul mezzo, il Responsabile Gestione Rifiuti può disporre il diniego allo scarico dei rifiuti annotando sul formulario la motivazione per la quale il carico viene respinto.

Superate le verifiche tecniche di cui alla Fase 2, si provvederà con idonei mezzi (es. carrello elevatore, transpallet...), in relazione alle caratteristiche dei rifiuti trasportati, allo scarico di questi ultimi portando la massima attenzione a non rovinare l'imballaggio del quale sarà verificata l'adeguatezza e l'integrità da parte di un nostro incaricato.

In particolare l'operatore, attraverso un controllo visivo, valuterà:

- ✓ Adeguatezza delle attrezzature utilizzate per il trasporto (container, contenitori, colli, ecc.)
- ✓ Rispondenza delle prescrizioni contenute nel Documento di Viaggio relativamente alle caratteristiche delle attrezzature e alle modalità di trasporto (nel caso di rifiuti sottoposti a regime ADR);
- ✓ Per i rifiuti codice CER 17 06 05, verifica del corretto confezionamento dei colli in contenitori rigidi o flessibili nel rispetto delle prescrizioni del capitolo 5 commi 6 e 7 del DM 06/09/1994;
- ✓ Per le altre tipologie di rifiuti, verifica dell'adeguatezza dell'imballo contenente il rifiuto il quale dovrà essere etichettato ai sensi della normativa vigente.

Una volta completate le operazioni di scarico, il mezzo ritorna nuovamente sulla pesa per la determinazione della tara e del peso netto del rifiuto conferito con la stampa del relativo bindello.

I rifiuti saranno posizionati negli spazi a loro riservati come da planimetria allegata alla documentazione relativa all'attivazione dell'impianto stoccaggio e trattamento di rifiuti speciali (cfr. T.6.2 e T.6.3).

13.1.5. *Controllo radiometrico*

Il controllo radiometrico sarà effettuato sui carichi in ingresso, in accordo a quanto previsto dall'art. 157 del D.Lgs 17 Marzo 1995, n.230, e s.m.i., al fine di verificare che all'interno degli stessi non siano presenti sorgenti radioattive oppure che i rottami in ingresso non siano contaminati da sostanze radioattive.

Al comma 2, primo periodo, dell'art. 157 del D.Lgs 230/2005 così come modificato dal D.Lgs 23/2009, relativamente all'effettuazione delle misure radiometriche, si rinvia a "norme di buona tecnica applicabili ovvero guide tecniche emanate ai sensi dell'art. 153".

Al momento l'unica norma tecnica applicabile è rappresentata dalla norma **UNI 10897:2001** dal titolo **"Carichi di rottami metallici – Rilevazione di radionuclidi con misure X e gamma"**. La stessa è stata presa come riferimento dall'azienda in questione.

In attesa dell'emanazione della disciplina sulle modalità di esecuzione delle misure radiometriche previste per legge, la BB Bari srl utilizzerà lo strumento **di rilevazione di radioattività di tipo portatile** (individuazione all'interno del carico trasportato della sorgente): Marca SAPHYMO Modello SAF-3000 D.A.F. (o similare) costituito da n.4 rilevatore raggi DSP (γ) e CDM (neutroni) sonda NaI ad alta sensibilità (cfr. Allegato 12).

Come anticipato nel paragrafo precedente all'arrivo nello stabilimento, una volta effettuata la verifica amministrativa della documentazione, il veicolo monitorare sarà oggetto di verifiche del livello di radioattività effettuanto le misure radiometriche con la strumentazione portatile predentemente indicata intorno al cassone del mezzo annotando le letture e contestualmente si provvederà ad avvertire:

- Il Prefetto, che a sua volta ne darà comunicazione alle altre Autorità (Vigili del Fuoco, ARPA, ASL territorialmente competente, ecc.) in virtù di quanto previsto dalla normativa vigente;
- l'Autorità di pubblica sicurezza più vicina (Polizia Municipale).

Il mezzo ed il carico non verranno toccati fino all'arrivo degli esperti dell'ente di controllo, intanto la squadra di emergenza provvede a portare nell'area di verifica il seguente materiale utile per le fasi successive:

- teloni di plastica impermeabile da posare per terra prima dello svuotamento del mezzo e per ricoprire il materiale depositato a terra e/o il cassone,

- tute in tyvek,
- occhiali,
- guanti,
- mascherine,
- un contenitore con chiusura a chiave in cui riporre il materiale,
- tre fusti da 220 litri con chiusure sci,
- bustoni di plastica rigida da inserire nei fusti,
- pinze o manipolatori lunghi,
- bombolette di vernici spray.

All'arrivo dei tecnici dell'ARPA, il personale addetto, eventualmente coadiuvato dall'esperto qualificato, provvederà insieme all'ente di controllo ad individuare la sorgente utilizzando le attrezzature predisposte allo scopo.

Confinata la sorgente e verificata la contaminazione residua e, se necessario, bonificata la zona utilizzata per la ricerca, si provvederà a contattare l'ente preposto al ritiro e ad effettuare le comunicazioni di legge.

L'allontanamento del materiale avverrà tramite vettore autorizzato previa comunicazione all'ASL degli estremi del vettore e della destinazione del materiale. Il destinatario quindi dovrà attestare la presa in carico definitiva e rilasciare all'azienda documento liberatorio.

13.2. DEFINIZIONE E VERIFICA DEGLI OBIETTIVI DI TRATTAMENTO

Il core business dell'impianto BB Bari srl è legato alla bonifica di beni/rifiuti contaminati d'amianto nell'intento di massimizzare il recupero delle materie prime secondarie (ferro, legno, cristalli in vetro, parti di materiali rotabili funzionanti, ecc.) riducendo al minimo l'incidenza dello smaltimento delle frazioni non recuperabili (olio, batterie, coibentazioni in amianto friabile, ecc.), al recupero di materiali ferrosi e non ferrosi e all'ottimizzazione delle operazioni di recupero e/o smaltimento rifiuto.

Quest'attività si svolge attraverso l'esecuzione di attività di tipo meccanico su rifiuti costituiti da rotabili ferroviari, da apparecchiature, parti d'impianto, tubazioni, ecc..

Nell'intento di controllare e dirigere le attività condotte sui rifiuti verso standard di produttività elevati relativamente al recupero di materia dai rifiuti conferiti, nella conduzione di queste ultime, ci saranno due momenti fondamentali:

1. **Programmazione del trattamento da effettuarsi con contestuale individuazione e quantificazione preventiva delle tipologie e dei quantitativi di materiali da**

recuperare e da smaltire per ogni rifiuto da sottoporre a trattamento interno di bonifica. In questa maniera il Responsabile Impianto Stoccaggio Rifiuti darà le necessarie direttive affinché le maestranze impiegate nelle diverse macro attività perseguano il raggiungimento di obiettivi di recupero preordinati;

2. **Verifica finale degli obiettivi di trattamento con determinazione, a consuntivo, delle tipologie e dei quantitativi di materiali effettivamente avviati al recupero e smaltimento.** In questa maniera il Responsabile Impianto Stoccaggio Rifiuti potrà trarre dei suggerimenti utili per interventi da effettuarsi su rifiuti della stessa tipologia di quella già lavorata.

Al momento dell'accettazione dei rifiuti in ingresso all'impianto, anche sulla base della "*Caratterizzazione di Base del Rifiuto*" fornita dal produttore/detentore (cfr. Allegato n.1) prima della redazione dell'offerta, avviene la programmazione del trattamento da effettuarsi al momento dell'accettazione dei rifiuti con contestuale individuazione e quantificazione preventiva delle tipologie e dei quantitativi di materiali da recuperare e di quelli da smaltire.

L'obiettivo di questa organizzazione del controllo di gestione dell'attività di gestione rifiuti è quello di creare un data base di informazioni che possa tornare utile in sede di pianificazione delle attività, redazione delle offerte per futuri clienti e standard di efficienza produttiva in materia di recupero rifiuti consolidati sulla base di lavorazioni analoghe.

13.3. LA QUANTITÀ DEI RIFIUTI GESTITI

La gestione delle attività di stoccaggio avviene utilizzando un software commerciale (attualmente viene usato il pacchetto ECOS Base e stoccaggio).

L'informatizzazione delle attività di ricezione dei rifiuti in ingresso all'impianto consente di effettuare un controllo preciso dei quantitativi gestiti con particolare riferimento a:

- ✓ **riepilogo dei rifiuti in ingresso nello stabilimento dall'inizio dell'anno** distinti per singolo codice CER con indicazione della quantità complessivamente entrata espressa in tonnellate (cfr. Allegato n. 5);
- ✓ **riepilogo dei quantitativi presenti in stoccaggio** distinti per singolo codice CER con indicazione della quantità complessivamente stoccata espressa in tonnellate al fine di verificare il rispetto del limite massimo previsto dall'autorizzazione (cfr. Allegato n. 6);
- ✓ **verifica delle date di scadenza dei carichi** distinti per singolo codice CER in modo tale da poter organizzare per tempo il loro trasporto dei rifiuti da smaltire/recuperare press altri impianti (cfr. Allegato n. 7).

La suddetta attività di verifica sarà condotta con una frequenza settimanale al fine di individuare tempestivamente le situazioni anomale ed attivare gli opportuni interventi correttivi.

Questi controlli di gestione consentiranno di stampare le tabelle riepilogative che saranno conservate su supporto cartaceo ed elettronico per un periodo non inferiore a cinque anni.

- **Al primo conferimento presso l'impianto di recupero;**
- **Ogni 2 anni**, nel caso in cui il processo che ha originato il rifiuto non abbia subito alcuna modifica delle materie prime utilizzate, della tecnologia impiegata, delle sostanze ausiliarie, ecc;
- **Ogni volta in cui cambia il processo di produzione** a causa della variazione delle materie prime utilizzate, della tecnologica impiegata, delle sostanze ausiliarie, ecc;

- **Rifiuti avviati allo smaltimento in discarica:** Nel rispetto di quanto previsto dall'art.2 comma 1 del D.M. 3 agosto 2005, la ditta fornirà tutta la documentazione richiesta dall'impianto di smaltimento per giungere alla caratterizzazione di base del rifiuto. La ditta effettuerà l'analisi di un campione di rifiuto nel rispetto di quanto previsto dall'art.7 del D.Lgs. n.36/2003 con le modalità di cui all'Allegato n.3 del D.M. 3 agosto 2005 (Test di eluizione in acqua deionizzata) ovvero con le modalità previste dalla Delibera C.I.T.A.I. 27/7/1984 (Allegato n.1 – Test di cessione in acido acetico 0,5M e con acqua satura di CO_2) a seconda di quanto previsto dalle autorizzazione all'esercizio possedute dall'impianto di trattamento. Così come previsto dall'art.2 comma 3 del D.M. 3 agosto 2005, **la caratterizzazione di case del rifiuto sarà effettuata** in corrispondenza del primo conferimento con la frequenza di seguito riportata:
  - **Al primo conferimento presso l'impianto di smaltimento;**
  - **Ogni anno**, nel caso in cui il processo che ha originato il rifiuto non abbia subito alcuna modifica delle materie prime utilizzate, della tecnologica impiegata, delle sostanze ausiliarie, ecc;
  - **Ogni volta in cui cambia il processo di produzione** a causa della variazione delle materie prime utilizzate, della tecnologia impiegata, delle sostanze ausiliarie, ecc.

14.2. VERIFICA CORRETTA GESTIONE DEL RIFIUTO PRESSO GLI IMPIANTI DI SMALTIMENTO/RECUPERO DI DESTINAZIONE DEI RIFIUTI PRODOTTI

Conformemente a quanto disposto dall'art.188 comma 3 lettera b del D.Lgs. n.152/2006, l'azienda, in qualità di produttore del rifiuto, verificherà l'avvenuta trasmissione, a cura del trasportatore, della IV copia del formulario ex art.193 del D.Lgs. n.152/2006 controfirmata dall'impianto di destinazione finale:

- ✓ entro tre mesi dalla data di conferimento dei rifiuti al trasportatore nel caso di trasporti effettuati sul territorio nazionale;

- ✓ ovvero entro sei mesi nel caso in cui trattasi di trasporti effettuato verso pesi esteri.

Laddove si riscontri la mancata trasmissione di questo documento entro la tempistica prevista per legge precedentemente richiamata, la ditta comunicherà l'accaduto agli enti competenti, rispettivamente provincia e regione.

14.3. IDONEITÀ IMPIANTI DI SMALTIMENTO/RECUPERO DI DESTINAZIONE DEI RIFIUTI PRODOTTI

Conformemente a quanto previsto dal combinato disposto dell'art.188 comma 1 del D.Lgs. n.152/2006, al fine di assolvere ai propri compiti in materia di sorveglianza e controllo dell'attività di gestione rifiuti da essa prodotti/detenuti, l'azienda opererà una accurata selezione degli impianti di destinazione finale. In particolare, per ogni tipologia di rifiuto, saranno individuati uno o più impianti di smaltimento/recupero ai quali sarà richiesta una copia dell'autorizzazione (A.I.A. ex D.Lgs. n.59/2005, Autorizzazione Unica ex art.208 del D.Lgs. n.152/2006, Provvedimento di iscrizione nel registro provinciale delle imprese che effettuano il recupero agevolato di rifiuti speciali ex art.214 e 216 del D.Lgs. n.152/2006).

Sarà quindi istituito un Registro degli Impianti di Destinazione Finale dei Rifiuti prodotti all'interno dell'impianto composto da schede da compilarsi secondo il format allegato al presente documento (cfr. Allegato n.9), che prevede l'istituzione di un modulo per ogni codice CER all'interno della quale saranno indicati:

- ✓ Intestazione azienda
- ✓ Indirizzo sede legale
- ✓ Indirizzo unita produttiva
- ✓ Quantitativo di rifiuti stoccabili
- ✓ Quantitativi annui conferibili
- ✓ Estremi del provvedimento di autorizzazione
- ✓ Data efficacia provvedimento
- ✓ Data scadenza provvedimento
- ✓ Abilitato a ricevere i rifiuti prodotti
- ✓ Note

La consultazione del Registro degli Impianti di Destinazione Finale dei Rifiuti è propedeutica alla consultazione del sito di recupero/smaltimento cui conferire una determinata tipologia di codice CER onde evitare di programmare un conferimento non autorizzato. L'aggiornamento dell'elenco sarà condotto nel momento in cui è necessario programmare lo smaltimento/recupero di un rifiuto in un impianto esterno a BB Bari srl.

15. GESTIONE DELLA DOCUMENTAZIONE

Il gestore si impegna a conservare su idoneo supporto cartaceo tutta la documentazione attestante l'attività di controllo relativa alla gestione dei rifiuti per un periodo di almeno cinque anni.

Il resoconto annuale dell'attività di gestione dei rifiuti in ingresso ed in uscita dall'impianto di stoccaggio e trattamento della BB Bari srl, rappresentato dalla Comunicazione Annuale alla Camere di commercio, industria, artigianato e agricoltura territorialmente competenti, da redigersi con le modalità previste dalla legge 25 gennaio 1994, n.70 di cui all'art.189 comma 3 del D.Lgs. n.152/2006, sarà inviato anche agli altri enti partecipanti alla Conferenza dei Servizi che ne faranno richiesta.

16. ALLEGATI

Nel seguito si riporta l'elenco della modulistica utilizzata per la gestione dei rifiuti.

Allegato 1	*Domanda di conferimento – Scheda rifiuto*
Allegato 2	*Verifiche sul rifiuto in ingresso*
Allegato 3	*Nota di trasmissione IV copia*
Allegato 4	*Gestione impianto – Partite aperte*
Allegato 5	*Riepilogo rifiuti in ingresso allo stabilimento*
Allegato 6	*Riepilogo quantitativi presenti in stoccaggio*
Allegato 7	*Verifica date di scadenza dei carichi*
Allegato 8	*Scheda di monitoraggio scadenza autorizzazioni trasportatori*
Allegato 9	*Scheda di monitoraggio scadenza autorizzazioni smaltitori/recuperatori*
Allegato 10	*Scheda di tecnica descrittiva dello strumento di rilevazione portatile della radioattività*

Allegato 1
Domanda di conferimento – Scheda rifiuto

DOMANDA DI CONFERIMENTO DI RIFIUTI SPECIALI NEL CENTRO DI STOCCAGGIO E TRATTAMENTO

Spett. BB Bari s.r.l.
Viale Lovri, n.1
70123 Bari

Il sottoscritto: .....in qualità di legale rappresentante della Ditta: ..... con sede legale in via.....n.....
telefono:.....fax:..... e-mail.....
P. IVA:.....Codice fiscale: .....
Codice Istat attività economica: .....

CHIEDE

di conferire presso il vostro impianto sito in Bari, Viale Lovri n.1 il rifiuto:

- ☐ urbano;
- ☐ speciale non pericoloso;
- ☐ speciale non pericoloso già trattato;
- ☐ speciale pericoloso;
- ☐ speciale pericoloso già trattato;
- ☐ contenente fibre minerali artificiali non pericoloso
- ☐ contenente fibre minerali artificiali pericoloso
- ☐ di amianto o contenente amianto che ha subito il seguente trattamento:
  - ☐ stabilizzazione-solidificazione in matrici stabili e non reattive
  - ☐ incapsulamento
  - ☐ trattamento termico con modificazione della struttura cristallina
- ☐ di amianto o contenente amianto con codice CER 170605
- ☐ pericoloso stabile e non re attivo che ha subito il seguente trattamento: .
  - ☐ solidificazione
  - ☐ vetrificazione
- ☐ altro: .....

codice CER .....descrizione:.....
prodotto nel proprio stabilimento con sede in: ..... in quantità pari a: ..... conferimento suddiviso in n.....partite.....

DICHIARA

- di assumersi ogni responsabilità circa la veridicità di tutto quanto dichiarato nella presente domanda e nei suoi allegati;
- che ogni partita di rifiuto da conferire al vostro impianto di stoccaggio e trattamento si caratterizza per le seguenti caratteristiche:
  a) possiede una composizione omogenea;
  b) è esattamente corrispondente a quanto dichiarato nella scheda tecnica allegata alla presente domanda che, controfirmata in calce, ne costituisce parte integrante;
  c) non contiene rifiuti estranei;
- che tutte le sostanze pericolose utilizzate o comunque presenti nel processo produttivo o nella fase di esso da cui è derivato il rifiuto o presenti nei preparati utilizzati come materie prime sono quelle e solo quelle indicate nelle schede di sicurezza allegate alla presente domanda;
- di essere consapevole che l'accettabilità del rifiuto e la contestuale autorizzazione al stoccaggio provvisorio/trattamento nell'impianto sarà rilasciata insindacabilmente dal Direttore Tecnico - Responsabile dell'Impianto a seguito di procedure di verifica tecnica e formale;
- di assumersi l'onere di asportazione ed allontanamento della partita di rifiuto pervenuta in impianto qualora il Direttore Tecnico accerti la difformità di quest'ultima rispetto a quanto dichiarato nella presente domanda e nei suoi allegati e/o la non compatibilità con l'impianto di stoccaggio/trattamento in oggetto;
- di obbligarsi ad informare il Gestore dell'Impianto qualora intervengano cambiamenti nel processo produttivo o nella fase in cui il rifiuto si genera con particolare riguardo alle materie prime impiegate.
- nel caso in cui trattasi di rifiuti per i quali è previsto un codice specchio, che il codice CER attribuito al rifiuto è stata effetto individuato a seguito di analisi effettuata su un campione rappresentativo di rifiuto "tal quale" realizzata conformemente a quanto previsto nell'Allegato D alla Parte quarta del D.Lgs. n.152/2006
- nel caso in cui trattasi di scarti per i quali è richiesto il solo stoccaggio ed il successivo smaltimento in discarica, che il rifiuto è esattamente corrispondente all'analisi attestante il rispetto di quanto disposto dall'art. 6 punto 1 del D.Lgs. 36/2003, dagli artt.5,6,8 e 9 ed Allegati 1,2 e 3 del D.M. 3/08/05 ovvero di quanto disposto dall'Allegato n.1 della Delibera C.I.T.A.I. 27/7/1984 qualora l'impianto di smaltimento individuato applica queste norme

ALLEGA

1. **scheda tecnica del rifiuto**;
2. **n..... schede di sicurezza**, nella edizione più aggiornata, relative a tutte le sostanze pericolose come definite nel D.M. 28 febbraio 1992 e successive modificazione, utilizzate o comunque originate nel processo produttivo o nella fase di esso da cui è derivato il rifiuto

(per i rifiuti stabilizzati il processo o fase non deve intendersi quello di stabilizzazione);

3. **nel caso in cui trattasi di rifiuti per i quali è previsto un codice specchio**, analisi effettuata su un campione rappresentativo di rifiuto "tal quale" realizzata conformemente a quanto previsto nell'Allegato D alla Parte quarta del D.Lgs. n.152/2006
4. **nel caso in cui trattasi di scarti per i quali è richiesto il solo stoccaggio ed il successivo smaltimento in discarica, analisi dell'eluato** effettuata in data non anteriore a sei mesi rispetto alla presentazione della presente domanda eseguito da laboratorio accreditato secondo la norma UNI CEI EN ISO/IEC 17025 ed effettuate, altresì, con metodologie di cui all'allegato 3 del D.M. 3 agosto 2005 attestanti il rispetto di quanto disposto dall'art. 6 punto 1 del D.Lgs. 36/2003 ai fini dell'individuazione della tipologia di discarica secondo quanto disposto dall'art.5,6,8 e 9 ed Allegati 1,2 e 3 del D.M. 3/08/05 ovvero con

lì, ...

In fede

Per la ditta .....

Illegale rappresentante

SCHEDA TECNICA DEL RIFIUTO

A CURA DEL PRODUTTORE (CLIENTE)

CLIENTE DI FATTURAZIONE:	CLIENTE:_____ INDIRIZZO:_____ TELEFONO:_____ FAX_____CELL._____ REFERENTE:_____ E.MAIL:_____ PARTITA I.V.A. _____ C.F._____ STABILIMENTO DI:_____
PRODUTTORE DEL RIFIUTO:	PRODUTTORE:_____ INDIRIZZO:_____ TELEFONO:_____ FAX_____CELL._____ REFERENTE:_____ E.MAIL:_____ PARTITA I.V.A. _____C.F._____ STABILIMENTO DI:_____

DENOMINAZIONE RIFIUTO	
MATERIALI CHE COMPONGONO IL RIFIUTO	
DESCRIZIONE DEL PROCESSO PRODUTTIVO CHE HA ORIGINATO IL RIFIUTO	
C.E.R.	

CLASSIFICAZIONE DEL RIFIUTO:

- ☐ rifiuto urbano
- ☐ rifiuto urbano pericoloso
- ☐ rifiuto speciale non pericoloso
- ☐ rifiuto speciale pericoloso

CLASSI DI PERICOLO:

- ☐ H1 esplosivo
- ☐ H2 comburente
- ☐ H5 nocivo
- ☐ H6 tossico
- ☐ H10 teratogeno
- ☐ H11mutageno

☐ H3A facilmente infiammabile ☐ H7 Cancerogeno ☐ H12 a contatto con acqua libera gas tossici

☐ H3B infiammabile ☐ H8 corrosivo ☐ H13 sorgente di sostanze pericolose

☐ H4 irritante ☐ H9 infetto ☐ H14 ecotossico

STATO FISICO

Liquido ☐ liquido ☐ fangoso pompabile ☐ liquido denso

Solido ☐ solido pulverulento ☐ fangoso palabile ☐ solido non pulverulento

CARATTERISTICHE ORGANOLETTICHE:

☐ inodore ☐ odore solvente ☐ odore pungente

☐ odore irritante ☐ materiale in fermentazione ☐ altro_____

QUANTITA' PRESUNTA IN T/ANNO: _____

CLASSIFICAZIONE DEL RIFIUTO AI SENSI D. LGS. 334/99 aggiornato e coordinato dal D. LGS. 238/05 (normativa seveso - grandi rischi):

Il rifiuto ☐ **APPARTIENE** **NON APPARTIENE** a una delle categorie di cui all'allegato 1.
Se sì specificare:

PARTE 1 ☐ PARTE 2 ☐ quale categoria _____

CONFEZIONAMENTO

☐ sfuso in cisterna ☐ cisternette da_____ ☐ big bags da_____

☐ fusti in_____ da lt___ ☐ altro_____

ADR ☐ SI ☐ NO se SI classe_____numero ONU_____

PRECAUZIONI PARTICOLARI DA SEGNALARE

_____

CARATTERISTICHE CHIMICO – FISICHE:

pH _____ PCI _____ H20_____% densità _____Flash point_____

Cl____% S_____% Br_____ % I _____% Fl _____%

Sostanze pericolose presenti nel ciclo

_____

_____

_____

DOCUMENTI CONSEGNATI IN ALLEGATO:

☐ analisi ☐ scheda descrittiva ☐ scheda di sicurezza ☐ altro_____

☐ **CAMPIONE**

FIRMA PRODUTTORE/CLIENTE	DATA

La presente scheda tecnica è stata redatta da ..... in qualità di

.....

.....lì, ...

In fede

firma

Il legale rappresentante

timbro e firma

Allegato 2
Verifiche sul rifiuto in ingresso

PRODUTTORE:_____

INDIRIZZO STABILIMENTO:_____

TRASPORTATORE:_____

AUTORIZZAZIONE TRASPORTO:_____

NUMERO FORMULARIO:_____

RIFIUTO:_____ C.E.R. _____

CONTROLLO FIR E RIFIUTO		
Conformità del rifiuto al formulario	☐ SI'	☐ NO
Correttezza nella compilazione della formulario	☐ SI'	☐ NO
Conformità del confezionamento	☐ SI'	☐ NO
Tipo di confezionamento:		
- sfuso	☐ SI'	☐ NO
- big bags non omologato	☐ SI'	☐ NO
- big bags omologato	☐ SI'	☐ NO
- cassonetto ferro	☐ SI'	☐ NO
- cassonetto batterie	☐ SI'	☐ NO
- fusti	☐ SI'	☐ NO
Numero colli non conformi	n. _____	
Integrità del confezionamento	☐ SI'	☐ NO
Tipo di confezionamento necessario		
- big bags non omologato	☐ SI'	☐ NO
- big bags omologato	☐ SI'	☐ NO
- cassonetto ferro	☐ SI'	☐ NO
- cassonetto batterie	☐ SI'	☐ NO
- fusti	☐ SI'	☐ NO
Numero di colli utilizzati per il riconfezionamento	n. _____	
Osservazioni aggiuntive:		

CONTROLLO TRASPORTATORE		
Verifica autorizzazione al trasporto	☐ SI'	☐ NO
Correttezza autorizzazione indicata sul formulario	☐ SI'	☐ NO
Controllo targhe e rifiuto trasportato	☐ SI'	☐ NO
Osservazioni aggiuntive:		

FIRMA RESPONSABILE		DATA	

Allegato 3
Nota di trasmissione IV copia

BB Bari Srl
Sede legale
Viale della Stazione 7
I-39100 Bolzano

Stabilimento Bari
Viale Amedeo Lovri 1
I-70123 Bari
telefono:+39 080 5053156
fax: +39 080 5052152
Reg. Imprese di Bolzano,
C.F. e P.IVA 02531790216
C.C.I.A.A. Bolzano 185163
Cap. soc. 10.000 Euro i.v.

Spett. le
_____
_____
_____
_____

Bari, _____

Oggetto: Trasmissione del F.I.R. (Formulario di Identificazione Rifiuti)

Con riferimento a quanto in oggetto siamo a trasmetterVi la IV copia del formulario di identificazione utilizzato per il trasporto di rifiuti controfirmato e timbrato dal destinatario, relativo al giorno:

Data Formulario	Nr. formulario	CER	Q.TA' (KG)

Vi preghiamo di verificare la corrispondenza di quanto inviatoVi e di ritornarci la presente controfirmata per accettazione (anche al mezzo fax n. 080 5052152).

Nulla ricevendo entro un mese dalla data della presente riterremo assolto il ns. adempimento.

Distinti saluti
BB Bari S.r.l.

Per ricevuta

_____

Allegato 4
Gestione impianto – Partite aperte

BBbari S.r.l.
MOROTTI GROUP

Gestione impianto – Partite aperte

Rifiuto - Codice CER	N. Formulario	Attività di gestione	Produttore formulario	Caratteristiche di pericolo	Stato fisico	Data registrazione	Protocollo	Ubicazione	Partita	Peso caricato	Peso residuo

Allegato 5
Riepilogo rifiuti in ingresso allo stabilimento

Riepilogo rifiuti in ingresso allo stabilimento

Rifiuto : Codice CER/Descrizione

Data	Prot/Riga	Data e Numero FIR	Linea trattamento	Doc.	Movimento	Cont.	Peso (kg)	Volume (Lt)

Totale per rifiuto		
Totale per impianto		

Allegato 6
Riepilogo quantitativi presenti in stoccaggio

Riepilogo dei quantitativi presenti in stoccaggio

CER	Descrizione	Tipologia	Peso (kg)	Volume (Lt)

Totale per rifiuto		
Totale per impianto		

Allegato 7
Verifica date di scadenza dei carichi

Verifica delle date di scadenza dei carichi

Giorni	Data registrazione	Data scadenza	n. formulario	Data formulario	Protocollo	n.partita	Ubicazione	Peso (kg) Volume (Lt) Peso Residuale (kg)
Codice CER/Descrizione rifiuto								
Codice CER/Descrizione rifiuto								
Codice CER/Descrizione rifiuto								
Codice CER/Descrizione rifiuto								
Codice CER/Descrizione rifiuto								

Allegato 8

Scheda di monitoraggio scadenza autorizzazioni trasportatori

Scheda di monitoraggio scadenze autorizzazioni trasportatori

Intestazione azienda	Codice fiscale/Partita IVA	Estremi del provvedimento autorizzazione	Data efficacia provvedimento	Data scadenza provvedimento	Rifuti autorizzati

Allegato 9

Scheda di monitoraggio scadenza autorizzazioni smaltitori/recuperatori

Scheda di monitoraggio scadenze autorizzazioni smaltitori/recuperatori

Intestazione azienda	Codice fiscale/Partita IVA	Estremi del provvedimento autorizzazione	Data efficacia provvedimento	Data scadenza provvedimento	Rifuti autorizzati

Allegato 10

Scheda di tecnica descrittiva dello strumento di rilevazione portatile della radioattività

SCINTO

Rivelatore portatile γ, x

È un rivelatore portatile γ ed x basato su una sonda a scintillazione NaI da 2" x 1.5" di semplice uso, utilizzabile anche da utenti meno esperti.

È disponibile anche con sonda da 1,5" x 1" ed asta telescopica. Robusto e leggero, è lo strumento ideale per localizzare materiali contaminati o eventuali sorgenti radioattive dismesse in rottami ferrosi, RAEE, rinfuse, rifiuti caricati su veicoli, container, ecc.

Gestisce 3 soglie di allarme programmabili, con allarmi acustici e visivi.

Caratteristiche Tecniche

- **Rivelatore:** a scintillazione NaI ad alta sensibilità da 1,5" x 1" o da 2" x 1,5"
- **Range di misura:** da 40 nSv/h a 200 μSv/h
- **Range di energia:** γ, x da 25 keV a 1,3 MeV
- **Soglie di allarme:** 3 soglie programmabili direttamente sullo strumento
- **Allarme sonoro e visivo:** per tutte le 3 soglie programmabili
- **Display:** LCD retroilluminato, visualizzazione del conteggio (cps) o rateo di dose (nSv/h, μSv/h o mSv/h)
- **Memoria interna:** possibilità di memorizzare fino a 750 misurazioni
- **Interfaccia:** serial RS-232 per collegamento a PC - connettore sonde esterne
- **Temperatura d'esercizio**: -20°C a +50°C
- **Dimensioni:** circa 300 x 120 x 135 mm **Peso:** 850 g
- **Alimentazione:** 2 batterie stilo anche ricaricabili
- **Contenitore:** ergonomico in materiale plastico PA6
- **Accessori:** Asta telescopica da 1,5m
  Valigia per trasporto strumento, sonde, accessory
  Custodia in Nylon
  Software per gestione strumento e misurazioni registrate
  Sonde esterne GM per misura rateo di dose
  Sonde esterne a scintillazione per misure di contaminazione α, β, γ



Elevate sensibilità grazie al rivelatore NaI
Veloce tempo di risposta
Leggero, robusto e semplicità d'uso
Facilmente decontaminabile
Display digitale con visualizzazione in cps e μSv/h
Memoria interna per 750 misurazioni

SAPHYMO

SAPHYMO ITALIA Srl

Vico Chiuso Paggi, 4/11 – 16128 Genova (Italy) Tel +39.010.2512978 Fax +39.010.2512114

www.saphymoitalia.com mail@saphymoitalia.com

REGIONE PUGLIA
AREA POLITICHE PER LA RIQUALIFICAZIONE, LA TUTELA E LA SICUREZZA AMBIENTALE E PER L'ATTUAZIONE DELLE OPERE PUBBLICHE
SERVIZIO RISCHIO INDUSTRIALE
UFFICIO INQUINAMENTO E GRANDI IMPIANTI

Autorizzazione Integrata Ambientale – BB Bari Srl – Fascicolo 34

Allegato C

PARERE ARPA PUGLIA – DIPARTIMENTO PROVINCIALE BAT
PIANO DI MONITORAGGIO E CONTROLLO

(nota al prot. n. 55938 del 23/11/2010)

ARPA PUGLIA
Agenzia regionale per la prevenzione
e la protezione dell'ambiente

Sede legale
Corso Trieste 27, 70126 Bari
Tel. 080 5460111 Fax 080 5460150
www.arpa.puglia.it
C.F. e P.IVA. 05830420724

Dipartimento provinciale di BARI
Servizio Territoriale

Via Piccinni, n. 164
CAP 70122 Città BARI
Tel. 080/5844223 Fax 080/5216803
E-mail: p.bovio@arpa.puglia.it

ASSESSORATO ECOLOGIA
Settore Ecologia
Prot. n. ____ del ____
Assegnato a
Ai sensi dell'art. 5 L.R. 7/97
Assegnata al

Prot. 55938

Bari, 23 NOV. 2010

REGIONE PUGLIA
Area Politiche per l'Ambiente, le reti e la qualità urbana
Servizio Ecologia
Ufficio Inquinamento e Grandi Impianti
Via delle Magnolie,6/8
70026 MODUGNO (Z.I.)

ARRIVO
ASSESSORATO ECOLOGIA - Settore Ecologia
07 DIC. 2010
REGIONE PUGLIA

A mezzo FAX 080/5406838

INGRESSO USCITA
REGIONE PUGLIA
Prot. A00 n. 14973

Oggetto: Autorizzazione Integrata Ambientale (AIA). D.Lgs. 18/02/2005, n. 59 e s.m.i. – Ditta BB Bari S.r.l. con sede in Bari (Z.I.) – viale Lovri, 1 – Cod. IPPC 5.1 Fasc. 34.
Trasmissione parere di competenza ARPA Puglia per la Conferenza di Servizi del 23/11/2010.

Con riferimento alla convocazione di cui alla nota AOO_089 del 10/11/2010 del Servizio Ecologia – Ufficio Inquinamento e Grandi Impianti della Regione Puglia, acquisita al protocollo dell'Agenzia n. 0053998 del 11/11/2010, nell'impossibilità a partecipare alla Conferenza di Servizi del 23/11/2010, per impegni istituzionali presi in precedenza, si espone quanto di seguito riportato.

1. Nel corso della Conferenza di Servizi convocata dalla Regione Puglia il 30/07/2010 ai fini del rilascio dell'AIA per l'attività in oggetto, sono state richieste alcune integrazioni.
2. La Ditta in oggetto ha trasmesso una nota, allegando alcuni elaborati integrativi o sostitutivi della documentazione già trasmessa, acquisita al protocollo del Servizio con n. 0054470 del 15/11/2010.

ARPA PUGLIA

ARPA PUGLIA
Agenzia regionale per la prevenzione
e la protezione dell'ambiente

Sede legale
Corso Trieste 27, 70126 Bari
Tel. 080 5460111 Fax 080 5460150
www.arpa.puglia.it
C.F. e P.IVA. 05830420724

Dipartimento provinciale di BARI
Servizio Territoriale

Via Piccinni, n. 164
CAP 70122 Città BARI
Tel. 080/5844223 Fax 080/5216803
E-mail: p.bovio@arpa.puglia.it

Esaminata la documentazione integrativa presentata dalla Società al Servizio in intestazione si esprime, per quanto di competenza, parere favorevole alla richiesta formulata dalla Ditta proponente con le seguenti prescizioni:

1. la frequenza di monitoraggio dei parametri ai camini indicati con i numeri E19 e E20 sia almeno semestrale;
2. i parametri da controllare per il camino E19 (ossitaglio) siano : polverosità totale, NOx, SOV, Cromo tot., Cromo VI, Cobalto, Nichel, Cadmio, Piombo, Rame e Stagno;
3. specificare in maniera dettagliata cosa si intende per modalità di controllo "visiva" dei dispositivi di abbattimento installati sui camini da E1 a E20, così come riportato alle pagg. 28 e 29 del "Piano di Monitoraggio e Controllo – Allegato R.3 Rev. 3 del 09/2010";
4. indicare, su una planimetria aggiornata, l'esatta ubicazione dei rifiuti potenzialmente presenti in azienda, corrispondenti a quelli elencati nella taberlla 2 dell'allegato "Codici CER – Tabella comparativa, allegato R.6 bis Rev. 2 del 09/2010";
5. la frequenza del controllo del funzionamento dell'impianto di depurazione acque reflue da ciclo produttivo (scarico S1) sia almeno semestrale;
6. specificare in maniera dettagliata cosa si intende per "verifica funzionalità del pacco filtrante" dell'impianto di depurazione acque reflue da ciclo produttivo (scarico S1), così come riportato alle pagg. 39 e 40 del "Piano di Monitoraggio e Controllo, allegato R.3 Rev.3 del 09/2010"

Cordiali saluti.

Bari, 23 Novembre 2010

per **Il Direttore del DAP di Bari**
Dr. GianPaolo Bottinelli
Il Direttore del Servizio
Ing. Paolo Bovio

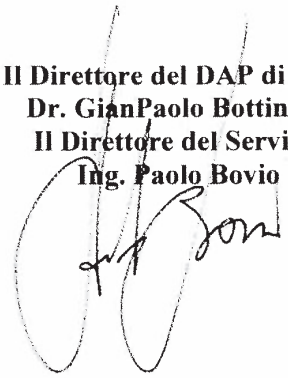

REGIONE PUGLIA
AREA POLITICHE PER LA RIQUALIFICAZIONE, LA TUTELA E LA SICUREZZA AMBIENTALE E PER L'ATTUAZIONE DELLE OPERE PUBBLICHE
SERVIZIO RISCHIO INDUSTRIALE
UFFICIO INQUINAMENTO E GRANDI IMPIANTI

Autorizzazione Integrata Ambientale – BB Bari Srl – Fascicolo 34

Allegato D

STATO DI ATTUAZIONE DELLE BAT

BBbari S.r.l.

SEDE LEGALE:VIALE DELLA STAZIONE, 7 39100 BOLZANO
SEDE OPERATIVA: VIALE LOVRI, 1 70123 BARI

Procedimento di Autorizzazione Integrata Ambientale per la sede operativa di Bari

(ex art.1 comma 2 del D.Lgs. n.59/2005 e D.G.R. Puglia n.1388/2006)

Documentazione tecnica

Consulenza tecnica

Ing. Antonello Lattarulo

Via I trav. R. Wagner, n.16/B
70017 Putignano (BA)
tel/fax 080-4059219
e-mail : studio.lattarulo@alice.it

INGRESSO USCITA
REGIONE PUGLIA
Prot. A00 89
09 NOV. 2010
14283

Direttore tecnico

Ing. Nicola Mesto

C/o B.B. Bari
Sede operativa:
Viale Lovri, 1
70123 Bari

Spazio per timbri e firme

ORDINE DEGLI INGEGNERI PROVINCIA DI BARI
INGEGNERE
ANTONELLO LATTARULO
Sez. A - 6510
a) CIVILE AMBIENTALE
b) INDUSTRIALE
c) DELL'INFORMAZIONE

BBbari S.r.l.
Viale Alcide de Gasperi, 1
70123 Bari

ELABORATO	SCALA	ALLEGATO	DATA
Verifica sullo stato di applicazione delle BAT		R.13	09/2010

AGGIORNAMENTO	DATA	DESCRIZIONE

Ai termini di legge ci riserviamo la proprietà di questo documento con divieto di riprodurlo o di renderlo comunque noto a terzi senza la nostra autorizzazione

INDICE

1. PREMESSA

2. H.1 - MIGLIORI TECNOLOGIE DISPONIBILI COMUNI A TUTTE LE TIPOLOGIE DI IMPIANTO

2.1. H 1.1 - CONFIGURAZIONE BASE DI UN IMPIANTO

2.2. H.1.2 - RICEVIMENTO E STOCCAGGIO

2.3. H 1.3 - MOVIMENTAZIONE

2.4. H 1.4 - PRETRATTAMENTI

2.5. H 1.5 - MIGLIORI TECNICHE E TECNOLOGIE DI TRATTAMENTO CHIMICO -FISICO DEI RIFIUTI SOLIDI

2.5.1. Attività 1 – Gestione di rifiuti pericolosi e non pericolosi

2.5.2. Attività 2 e 3 - Attività di bonifica di beni e rifiuti contenenti amianto

2.5.3. Attività 4 - Manutenzione e ricondizionamento di rotabili ferroviari

2.6. H 1.6 - POST TRATTAMENTI

2.7. H1.7 - MANUTENZIONE

2.8. H. 8 - ACCORGIMENTI PER LIMITARE LA DIFFUSIONE DI RIFIUTI NEGLI AMBIENTI DI LAVORO

2.9. H 1.9 LIMITAZIONE DELLE EMISSIONI

3. H.2 MIGLIORI TECNOLOGIE DI GESTIONE DEGLI IMPIANTI TRATTAMENTO CHIMICO – FISICO

3.1. H 2 – ASPETTI GENERALI

3.2. H 2.1 – PIANO DI GESTIONE OPERATIVA

3.3. H.2.2 - PROGRAMMA DI SORVEGLIANZA E CONTROLLO

4. H.3 STRUMENTI DI GESTIONE AMBIENTALE

4.1. H 3.1 – PERSONALE

4.2. H.3.2 - BENCHMARKING

4.3. H.3.3 - CERTIFICAZIONE

4.4. H.3.4 - SISTEMI DI PREVISIONE E CONTROLLO

4.5. H.3.5 - COMUNICAZIONI E CONSAPEVOLEZZA PUBBLICA

5. H.4 - ASPETTI DI PIANIFICAZIONE E GESTIONE

5.1. H.4.1 - UBICAZIONE DELL'IMPIANTO

5.2. H.4.2 - TRASPORTI E COLLEGAMENTO AL SISTEMA VIARIO

6. H.5 – INDICAZIONI SPECIFICHE PER LA GESTIONE DI RIFUTI CONTENENTI AMIANTO

1. PREMESSA

Giusta documentazione trasmessa in data 30 marzo 2010, la ditta BB Bari S.r.l. ha trasmesso alla Regione Puglia, Servizio Ecologia la documentazione tecnica aggiornata che tiene conto di tutte le ulteriori richieste di autorizzazioni ed ampliamenti formalizzate dalla ditta istante a supporto della richiesta di rilascio di Autorizzazione Integrata Ambientale ex art.1 del D.Lgs. n.59/2005 inoltrata in data 28 febbraio 2007.

La presente relazione sullo "*stato di applicazione delle BAT*" è stata redatta in riscontro alle note della Regione Puglia – Servizio Ecologia del 02 agosto 2010, prot.10578 e 26 agosto 2010, prot.11386 con l'obiettivo di fornire a tutti gli enti partecipanti alla Conferenza dei Servizi le ulteriori informazioni richieste per la prosecuzione dell'iter tecnico amministrativo già avviato ed approfondire alcuni aspetti tecnici dell'impianto gestito dalla BB Bari srl.

Come per altro già rilevato nella relazione R.1 – Par.10.5 in merito all'applicazione delle BAT, nel caso dell'impianto in oggetto la linea guida di riferimento elaborata dalla Commissione ex art.3, comma 2, del D.Lgs. n.372/99 è quella relativa ad "*Impianti per il trattamento chimico-fisico di rifiuti solidi*".

Tuttavia è da rilevare che in questa linea giuda sono presi in considerazione i trattamenti tecnologicamente avanzati (inertizzazione, termici, vetrificazione/vetrocementizzazione, estrazione di contaminanti da terreni, strippaggio, elettrocinesi, separazione meccanica, disidratazione fanghi) che non vengono svolti all'interno dell'impianto mentre l'unico trattamento ivi svolto e previsto dalla predetta BAT è quello della gestione di rifiuti contenenti amianto.

Cio premesso, si rappresenta che nel presente elaborato si terrà conto di quanto previsto dalla BAT precedentemente individuata per tutte le attività da questa disciplinate (Par. da H.1 ad H.4) unitamente a quelle specifiche previste per la gestione di rifiuti contenenti amianto (Par. H.5).

2. H.1 - MIGLIORI TECNOLOGIE DISPONIBILI COMUNI A TUTTE LE TIPOLOGIE DI IMPIANTO

La definizione delle migliori tecnologie disponibili per l'impianto in oggetto sono state ricavate della linea guida di riferimento elaborata dalla Commissione ex art.3, comma 2, del D.Lgs. n.372/99 per gli "*Impianti per il trattamento chimico-fisico di rifiuti solidi*".

La linea guida tratta alcuni aspetti specifici rispetto ai quali vengono proposte alcune soluzioni da adottare nella realizzazione/conduzione dell'impianto.

In questo capitolo saranno analizzati gli aspetti legati a:

- ✓ H 1.1 - Configurazione base di un impianto
- ✓ H 1.2 - Ricevimento e stoccaggio
- ✓ H 1.3 - Movimentazione
- ✓ H 1.4 - Pretrattamenti
- ✓ H 1.5 - Migliori tecniche e tecnologie di trattamento chimico -fisico dei rifiuti solidi
- ✓ H 1.6 - Post trattamenti
- ✓ H 1.7 - Manutenzione
- ✓ H 1.8 - Accorgimenti per limitare la dispersione di rifiuti negli ambienti di lavoro
- ✓ H 1.9 - Limitazione delle emissioni

2.1. H 1.1 - CONFIGURAZIONE BASE DI UN IMPIANTO

Nella tabella comparativa seguente sono riportate le Migliori Tecnologie Disponibili rispetto all'organizzazione dell'impianto con l'indicazione dello soluzioni adottate per ottemperare alle predette specifiche disposizioni.

Aspetto trattato della BAT	Verifica del rispetto della BAT
Zona di conferimento ed eventuale stoccaggio temporaneo dei rifiuti in ingresso	Cfr. T.6.2 e T.6.3 - All'interno dell'impianto sono state ricavate le seguenti zone di stoccaggio di rifiuti conferiti a mezzo di autocarri: ✓ P - Accettazione – zona pesatura dei rifiuti: nella quale i rifiuti vengono accolti all'interno dell'impianto e svolte le necessarie verifiche tecniche ed amministrative previste dal Piano di Monitoraggio e Controllo; ✓ STR - zona di sosta temporanea rifiuti: area nella quale i rifiuti vengono depositati temporaneamente prima di esser conferiti nelle specifiche zone di stoccaggio e lavorazione. Per i rotabili invece, all'interno dello stabilimento è presente un raccordo ferroviario utilizzato per il parcheggio temporaneo dei rotabili in attesa del loro

Aspetto trattato della BAT	Verifica del rispetto della BAT
	spostamento all'interno dell'impianto.
Aia di pretrattamento dei rifiuti	Cfr. T.6.2 e T.6.3 - All'interno dell'impianto sono stata ricavate due zone di trattamento preliminare di rifiuti entrambi per le carrozze ferroviarie: ✓ G - Messa in sicurezza dei rotabili: nella quale i rotabili vengono spogliati delle componenti pericolose facilmente asportabili quali olio minerale, batterie, ecc..; ✓ CG1, CG2 e CG3 – Presmontaggio rotabili costituiti da beni o rifiuti contenenti amianto: area nella quale viene effettuato lo smontaggio degli arredi e di tutti quelli elementi che impediscono di raggiungere facilmente le parti contenenti amianto (senza metterli a giorno)
Aia di processo	Cfr. T.6.2 e T.6.3 - All'interno dell'impianto sono stata ricavate due zone di trattamento di rifiuti entrambi per le carrozze ferroviarie: ✓ CN1, CN2 e CN3 – Locale per il trattamento di bonifica e/o ricondizionamento di beni e rifiuti contenenti amianto (rotabili, apparecchiature meccaniche, ecc..); ✓ CN1, CN2 e CN3 – Locale per il trattamento di bonifica e/o ricondizionamento di beni e rifiuti contenenti amianto (rotabili, apparecchiature meccaniche, ecc..)
Aia destinata ad eventuali post- trattamenti	Cfr. T.6.2 e T.6.3 - All'interno dell'impianto è stata ricavata la zona S12 – Area di demolizione dei rotabili ferroviari bonificati nella quale vengono effettuate: ✓ la demolizione di rotabili ferroviari non recuperabili e recupero di rottami ferrosi e non ferrosi; ✓ Le lavorazioni sui rottami ferrosi e non ferrosi in ingresso all'impianto; Tale soluzione è legata dall'analogia delle lavorazioni da svolgere sia sotto il profilo dei rifiuti da lavorare, dei trattamenti da effettuare e dei materiali da recuperare.
Zona di stoccaggio del rifiuto trattato e di carico sui mezzi in uscita	Cfr. T.6.2 e T.6.3 – Le materie prime seconde ed i rifiuti prodotti all'interno dell'impianto vengono prelevati in corrispondenza dalle seguenti aree di deposito interno : ✓ S1: stoccaggio di altri rifiuti non contenenti amianto conferiti da terzi; ✓ S2: stoccaggio rifiuti contenenti amianto in matrice compatta conferiti da terzi; ✓ S3: stoccaggio rifiuti contenenti amianto in matrice friabile conferiti da terzi che non

Aspetto trattato della BAT	Verifica del rispetto della BAT
	necessitano di interventi di incapsulamento e/o ricondizionamento dell'imballaggio; ✓ S5/B - Stoccaggio rifiuti non contenenti amianto prodotti a seguito del presmontaggio dei rotabili ferroviari; ✓ S6: stoccaggio rifiuti contenenti amianto in matrice friabile conferiti da terzi che necessitano di interventi di bonifica, incapsulamento e/o ricondizionamento dell'imballaggio; ✓ S8: stoccaggio rifiuti costituiti da amianto compatti prodotti a seguito delle bonifica di rotabili ferroviari ed altri beni; ✓ S9: carcasse di rotabili ferroviari ed altri beni dismessi da demolire. ✓ S10: stoccaggio rifiuti pericolosi derivanti dall'attività di messa in sicurezza e bonifica dei rotabili ferroviari (oli, carburanti, batterie al piombo, ecc.); ✓ S12 – Area di demolizione dei rotabili ferroviari bonificati o non contaminati: Area dalla quale si prelevano rottami ferrosi e non ferrosi;
Area per la viabilità interna	Cfr. T.6.2 e T.6.3 - All'interno dell'impianto è presente una viabilità adeguata alle esigenze dell'attività da svolgersi che tra viabilità ed area di servizio si estende per ben ca. 2.450m^2.
Strutture di servizio e per la sicurezza dell'impianto	L'impianto è dotato di tutti i confort e le misure di sicurezza adeguate per lo svolgimento dell'attività. In particolare, è presente quanto segue : ✓ Uffici Amministrativi (cfr. T.4.5); ✓ Spogliatoi maestranze (cfr. T.4.5); ✓ Attività di bonifica d'amianto (carri ferroviari), conformi alle disposizioni del DMS 26 ottobre 1995 comprendenti: - Impianto di aspirazione e depolverazione di polveri contaminate d'amianto (cfr. T.5.1.1, T.5.1.2, T.5.1.4); - Rete di raccolta ed impianto di trattamento di acque di risulta contaminate d'amianto (T.5.4)
Impianto di raccolta delle acque meteoriche, adeguatamente dimensionato e vasca di raccolta delle acque di prima pioggia	Cfr. T.5.5.1, T.5.5.2 e T.5.5.3 - L'opificio è servito da una rete di raccolta di acque meteoriche recapitanti le stesse all'interno di un manufatto in cls dotato di vasca di accumulo e trattamento separato (chimico fisico) delle acque di prima pioggia e trattamento in linea delle acque di seconda pioggia (grigliatura, dissabbiatore e disoleazione, questi ultimi due trattamenti effettuati mediante utilizzo di pacchi lamellari
Deposito per sostanze da usate per l'assorbimento	Cfr. T.6.2 e T.6.3 - Le uniche zone dell'impianto in

Aspetto trattato della BAT	Verifica del rispetto della BAT
dei liquidi in caso di versamenti accidentali	cui è possibile che si verifichino versamenti accidentali di liquidi sono le zone G - Messa in sicurezza rotabili e S10 - Stoccaggio rifiuti pericolosi prodotti a seguito della messa in sicurezza dei rotabili (oli, batterie). Saranno utilizzati contenitori a norma ADR e nelle immediate vicinanze di questi saranno presenti sacchetti di materiale assorbente di tipo polverulento da utilizzarsi per la rimozione dei liquidi versati.
Adeguato impianto di raccolta delle acque reflue	Cfr. R.13.2 e T.5.4 - L'impianto è dotato di una rete di raccolta di acque reflue provenienti dalle camare di bonifica ed impianto di trattamento di acque di risulta contaminate d'amianto prima del loro rilascio in pubblica fognatura.
Idonea recinzione e protezione ambientale con siepi, alberature o schermi mobili lungo tutto il perimetro dell'impianto al fine di minimizzazione dell'impatto visivo e la rumorosità verso l'esterno dello stesso	Cfr. T.7 – E' prevista la realizzazione di opere di completamento delle aree verdi di mitigazione dell'impatto visivo esistenti e di nuovi tratti di recinzione lungo il confine di proprietà come meglio indicato nell'apposito elaborato grafico.

2.2. H.1.2 - RICEVIMENTO E STOCCAGGIO

Nella tabella comparativa seguente sono riportate le Migliori Tecnologie Disponibili rispetto all'organizzazione dell'impianto con l'indicazione dello soluzioni adottate per ottemperare alle predette specifiche disposizioni.

Aspetto trattato della BAT	Verifica del rispetto della BAT
Caratterizzazione del rifiuto preventiva al conferimento del rifiuto all'interno dell'impianto	Cfr. R.3 – Cap.13.1.1 ed All.1 – Nel piano di monitoraggio e controllo è prevista la procedura di caratterizzazione del rifiuto da effettuarsi in fase di definizione del rapporto commerciale con il cliente
Caratterizzazione del rifiuto atta a verifica la compatibilità dello scarto con il processo produttivo	Cfr. R.3 – Cap.13.1.2 ed All.1 – Nel piano di monitoraggio e controllo è prevista la procedura di caratterizzazione del rifiuto al fine di agevolare la gestione dello stesso da parte della BB Bari srl da effettuarsi in fase di definizione del rapporto commerciale con il cliente
Il personale addetto alla sorveglianza ed alla gestione dell'impianto deve effettuare per ogni carico conferito una verifica visiva in loco mediante confronto con campioni prelevati in precedenza.	Cfr. R.3 – Cap.13.1.3 ed All.2 – Nel piano di monitoraggio e controllo sono previsti i controlli da effettuarsi sui singoli carichi in ingresso all'impianto
Organizzazione del settore di accettazione e stoccaggio rifiuti	Cfr. T.6.2 e T.6.3 - Il settore di accettazione (P – Accettazione) dei rifiuti è distinto da quello di

Aspetto trattato della BAT	Verifica del rispetto della BAT
	conferimento (STR - zona di sosta temporanea rifiuti) e da quelli di stoccaggio dei rifiuti. Sono state previste aree di conferimento distinte in funzione della tipologia di rifiuti e delle diverse modalità di stoccaggio degli stessi. Trattasi dei settori indicati in planimetria da S.1 ad S.12.
La superficie del settore di accettazione	Cfr. T.6.2 e T.6.3 - La superficie del settore P – Accettazione è stata ricavata nei pressi dell'ingresso dell'impianto avere dimensioni tali da consentire un'agevole movimentazione dei mezzi e delle attrezzature in ingresso ed in uscita. Nel settore di accettazione e movimentazione non è previsto il deposito dei rifiuti che invece avverrà all'interno del settore STR - zona di sosta temporanea rifiuti prima del posizionamento definitivo nel settore individuato.
Impermeabilizzazione delle zone di accettazione e di movimentazione	Attese le caratteristiche dei rifiuti in ingresso di tipo solido non polverulento, le aree di accettazione e movimentazione dei rifiuti sono dotate di pavimentazione in asfalto e servite da una rete di raccolta di acque meteoriche dotate di vasca di accumulo e trattamento chimico fisico delle stesse. Non è prevista la realizzazione di pavimentazioni impermeabili in queste zone ma la manutenzione straordinaria della viabilità in modo da mantenere integra la consistenza della pavimentazione in asfalto.
Lavaggio e la pulitura degli automezzi	Attese le caratteristiche dei rifiuti in ingresso di tipo solido non polverulento, non è stata prevista la realizzazione di una zona per il lavaggio e la pulitura degli automezzi nel caso di contatto o sversamento di rifiuti durante le operazioni di carico e scarico. In caso di necessità, gli automezzi ed i contenitori da bonificare saranno sanificati presso impianti esterni autorizzati allo svolgimento di quest'attività.
Cronprogramma di esecuzione delle lavorazioni sui rifiuti grezzi	Cfr. R.3 – Cap.13.2 ed da All.4 – 8. Al momento dell'accettazione dei rifiuti in ingresso all'impianto, anche sulla base della "Caratterizzazione di Base del Rifiuto" fornita dal produttore/detentore (cfr. Allegato n.1) prima della redazione dell'offerta, avviene la programmazione del trattamento da effettuarsi al momento dell'accettazione dei rifiuti con contestuale individuazione e quantificazione preventiva delle tipologie e dei quantitativi di materiali da recuperare e di quelli da smaltire.
Stoccaggio reagenti	Il settore di stoccaggio dei reagenti deve essere distinto dal settore stoccaggio rifiuti. Le modalità di stoccaggio devono essere conformi a quanto stabilito dalla normativa vigente in materia di stoccaggio dei prodotti.
Pulizia e recipienti fissi o mobili	Attese le caratteristiche dei rifiuti in ingresso di tipo solido non polverulento, non è stata prevista la realizzazione di una zona per il lavaggio e la pulitura di contenitori nel caso di contatto o sversamento di rifiuti durante le operazioni di carico e scarico. In

Aspetto trattato della BAT	Verifica del rispetto della BAT
	caso di necessità, i contenitori da bonificare saranno sanificati presso impianti esterni autorizzati allo svolgimento di quest'attività.

2.3. H 1.3 - MOVIMENTAZIONE

Nella tabella comparativa seguente sono riportate le Migliori Tecnologie Disponibili rispetto all'organizzazione dell'impianto con l'indicazione dello soluzioni adottate per ottemperare alle predette specifiche disposizioni.

Aspetto trattato dalla BAT	Verifica del rispetto della BAT
Movimentazione dei rifiuti sia eseguita mediante pala meccanica e ragno	Le caratteristiche dei rifiuti (essenzialmente di tipo solido) conferibili all'impianto non necessitano l'impiego di particolari accorgimenti per la cabina di comando. Questo alla luce della considerazione che i trattamenti meccanici previsti all'interno dell'impianto sono molto più semplici e meno articolati di quelli contemplati dalle BAT e che i rifiuti contenenti amianto saranno tenuti in colli da confezionarsi conformemente alle disposizioni del DMS 6 settembre 1994, DMS 26 ottobre 1995, ecc.
Stoccaggio di rifiuti palabili	Non è previsto lo stoccaggio di rifiuti umidi o fangosi fra quelli per i quali si chiede l'Autorizzazione Integrata Ambientale
Stoccaggio di rifiuti polverulenti	E' previsto lo stoccaggio di rifiuti polverulenti solo nel caso di residui contaminati d'amianto che saranno tenuti in colli da confezionarsi conformemente alle disposizioni del DMS 6 settembre 1994, DMS 26 ottobre 1995, ecc..

2.4. H 1.4 - PRETRATTAMENTI

I pretrattamenti presi in considerazione dalla BAT vengono di seguito elencati:

- ✓ vagliatura per la separazione dei materiali indesiderati che possono ostacolare il funzionamento delle apparecchiature di trattamento o danneggiarle;
- ✓ ispessimento o disidratazione meccanica onde ottenere lo stato fisico più idoneo all'attuazione del processo;
- ✓ macinazione dei materiali grossolani che non presentano la granulometria compatibile con il sistema di trattamento;
- ✓ umidificazione dei rifiuti conferiti allo stato solido polveroso;
- ✓ trattamento di decianurazione per i rifiuti che possono dare luogo a emissione di HCN;

- ✓ reazioni di riduzione di composti solubili, come i cromati.

All'interno dell'impianto oggetto delle presente Autorizzazione Integrata Ambientale non è previsto lo svolgimento di pretrattamenti fisici e chimici rientranti fra le predette tipologie.

2.5. H 1.5 - MIGLIORI TECNICHE E TECNOLOGIE DI TRATTAMENTO CHIMICO - FISICO DEI RIFIUTI SOLIDI

Presso l'impianto BB Bari srl si prevede di svolgere le attività di seguito riportate:

- ✓ **Attività 1:** Attività di Smaltimento (operazioni D13, D14, D15) e Recupero (operazioni R3, R4, R5, R13) di rifiuti pericolosi e non pericolosi di cui solo i primi soggetti ad autorizzazione integrata ambientale in base a quanto previsto dall'All. 1 punto 5.1 del DLgs 59/05
- ✓ **Attività 2:** Bonifica di rotabili ferroviari o di rifiuti costituiti da rotabili ferroviari dismessi, contenenti amianto o lane minerali
- ✓ **Attività 3:** Bonifica di altri beni/rifiuti contenenti amianto o lane minerali
- ✓ **Attività 4:** Manutenzione e ricondizionamento di rotabili ferroviari

Alla pagina seguente si riporta il diagramma di flusso riassuntivo relativo al ciclo produttivo aziendale di beni e di rifiuti al fine di evidenziare i principali processi decisionali che regolamentano l'attività stessa, i materiali e i rifiuti decadenti con i relativi flussi e le interazioni e le analogie tra le fasi ed i diversi processi.

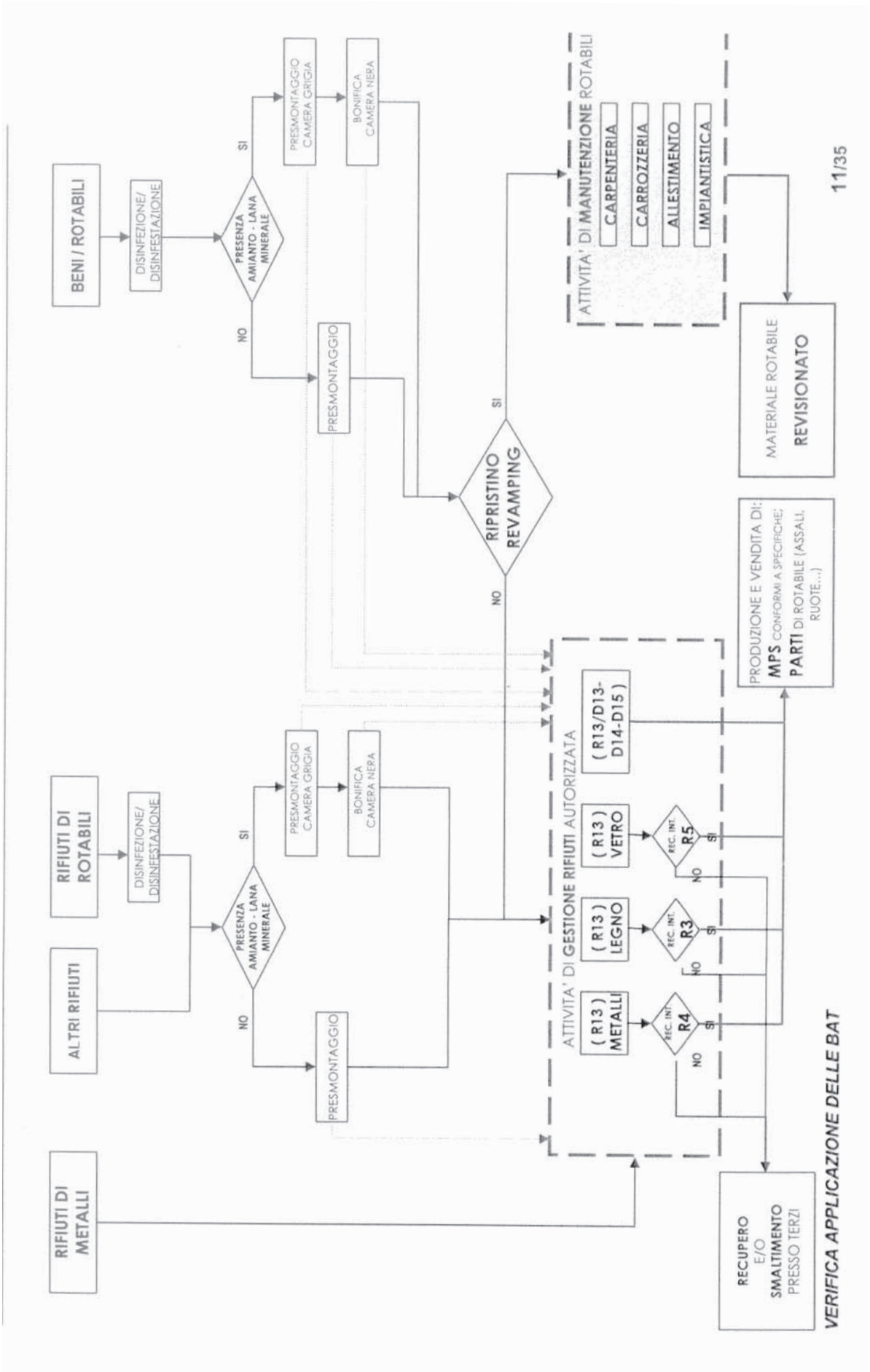
BENI / ROTABILI
DISINFEZIONE/ DISINFESTAZIONE
PRESENZA AMIANTO - LANA MINERALE
SI
NO
PRESMONTAGGIO CAMERA GRIGIA
BONIFICA CAMERA NERA
PRESMONTAGGIO
RIPRISTINO REVAMPING
ATTIVITA' DI MANUTENZIONE ROTABILI
CARPENTERIA
CARROZZERIA
ALLESTIMENTO
IMPIANTISTICA
MATERIALE ROTABILE REVISIONATO
RIFIUTI DI ROTABILI
ALTRI RIFIUTI
RIFIUTI DI METALLI
ATTIVITA' DI GESTIONE RIFIUTI AUTORIZZATA
(R13) METALLI
(R13) LEGNO
(R13) VETRO
(R13/D13-D14-D15)
REC. INT. R4
REC. INT. R3
REC. INT. R5
PRODUZIONE E VENDITA DI:
MPS CONFORMI A SPECIFICHE;
PARTI DI ROTABILE (ASSALI, RUOTE...)
RECUPERO E/O SMALTIMENTO PRESSO TERZI
VERIFICA APPLICAZIONE DELLE BAT
11/35

2.5.1. *Attività 1 – Gestione di rifiuti pericolosi e non pericolosi*

I trattamenti chimico fisici previsti dalla linea guida di riferimento elaborati dalla commissione ex art.3, comma 2, del D.Lgs. n.372/99 per gli "*Impianti per il trattamento chimico-fisico di rifiuti solidi*" (cfr. Cap. D)[1], sono trattamenti molto complessi che normalmente vengono effettuati su rifiuti diversi da quelli previsti in ingresso all'impianto in oggetto.

Infatti, le attività di smaltimento (operazioni D13, D14, D15) e recupero (operazioni R3, R4, R5, R13) di rifiuti speciali pericolosi e non pericolosi che si prevedono di condurre all'interno dell'impianto, con riferimento agli specifici codici CER per i quali si rimanda all'elaborato R.6 – rev.2 per una valutazione dettagliata, non è sottoposto all'applicazione di una BAT specifica.

Le stesse tecniche e tecnologie che si prevedono di utilizzare sono molto semplici e per queste non viene richiesta l'applicazione di norme particolari:

- ✓ Stoccaggio in colli o in container (rifiuti contenenti amianto – cfr. par. da 2.5.2.2 a 2.5.2.3, materiali recuperabili) o cumuli (rottami);
- ✓ Adeguamento volumetrico di rottami (ferrosi e non ferrosi) ed altre tipologie di rifiuti mediante cesoiatura o taglio a cannello.

Nel caso di queste attività, sarà seguito quanto previsto dalle norme tecniche di riferimento per le attività di recupero ex artt.214 e 216 del D.Lgs. 3 aprile 2006, n.152 che, in assenza di altre norme, sono riconducibili al D.M.A 5 febbraio 1998 come meglio chiarito nei quadri riepilogativi si seguito elencati.

DMA 5 febbraio 1998 - All.5	Aspetto specifico	Verifica rispetto delle prescrizioni di legge
Dotazioni minime	Adeguato sistema di canalizzazione e raccolta delle acque meteoriche	Cfr. T.5.5.1, T.5.5.2 e T.5.5.3 - L'opificio è servito da una rete di raccolta di acque meteoriche recapitanti le stesse all'interno di un manufatto in cls dotato di vasca di accumulo e trattamento separato (chimico fisico) delle acque di prima pioggia e trattamento in linea delle acque di seconda pioggia (grigliatura, dissabbiatore e disoleazione, questi ultimi due trattamenti effettuati mediante utilizzo di pacchi lamellari
	Adeguato sistema di raccolta dei reflui; in caso di stoccaggio di rifiuti che contengono sostanze oleose nelle concentrazioni consentite dal presente decreto, il sistema di raccolta e allontanamento dei reflui deve essere provvisto di separatori per oli; ogni sistema deve terminare in pozzetti di raccolta "a tenuta" di idonee dimensioni, il cui contenuto deve essere avviato agli impianti di trattamento	Cfr. T.6.2 e T.6.3 - Nella zona di stoccaggio di rottami (S.12) saranno realizzati dei pozzetti di intercettazione di eventuali rilascio oleosi

[1] Inetizzazione, trattamenti termici, vetrificazione/vetroceramizzazione, estrazione di contaminanti dal terreno, strippaggio, elettrocinesi, separazione meccanica, trattamenti di separazione fanghi e gestione di rifiuti contenenti amianto.

DMA 5 febbraio 1998 - All.5	Aspetto specifico	Verifica rispetto delle prescrizioni di legge
	Idonea recinzione	Cfr. T.7 – E' prevista la realizzazione di opere di completamento delle aree verdi di mitigazione dell'impatto visivo esistenti e di nuovi tratti di recinzione lungo il confine di proprietà come meglio indicato nell'apposito elaborato grafico.
Organizzazione	Nell'impianto devono essere distinte le aree di stoccaggio dei rifiuti da quelle utilizzate per lo stoccaggio delle materie prime.	Cfr. T.6.2 e T.6.3 - Il deposito dei materiali è stato previsto nella zona D distinta da quella utilizzata per la gestione dei rifiuti.
	Deve essere distinto il settore per il conferimento da quello di messa in riserva	Cfr. T.6.2 e T.6.3 - Il settore di accettazione (P – Accettazione) dei rifiuti è distinto da quello di conferimento (STR - zona di sosta temporanea rifiuti) e da quelli di stoccaggio dei rifiuti. Sono state previste aree di conferimento distinte in funzione della tipologia di rifiuti e delle diverse modalità di stoccaggio degli stessi. Trattasi dei settori indicati in planimetria da S.1 ad S.12.
	La superficie del settore di conferimento deve essere pavimentata e dotata di sistemi di raccolta dei reflui che in maniera accidentale possano fuoriuscire dagli automezzi e/o dai serbatoi. La superficie dedicata al conferimento deve avere dimensioni tali da consentire un'agevole movimentazione dei mezzi e delle attrezzature in ingresso ed in uscita.	Attese le caratteristiche dei rifiuti in ingresso di tipo solido non polverulento, le aree di accettazione e movimentazione dei rifiuti sono dotate di pavimentazione in asfalto e servite da una rete di raccolta di acque meteoriche dotate di vasca di accumulo e trattamento chimico fisico delle stesse. Non è prevista la realizzazione di pavimentazioni impermeabili in queste zone ma la manutenzione straordinaria della viabilità in modo da mantenere integra la consistenza della pavimentazione in asfalto.
	Il settore della messa in riserva deve essere organizzato in aree distinte per ciascuna tipologia di rifiuto individuata dal presente decreto ed opportunamente separate.	Cfr. T.6.2 e T.6.3 - Sono state previste aree di conferimento distinte in funzione della tipologia di rifiuti e delle diverse modalità di stoccaggio degli stessi. Trattasi dei settori indicati in planimetria da S.1 ad S.12.
Stoccaggio in cumuli	Ove la messa in riserva dei rifiuti avvenga in cumuli, questi devono essere realizzati su basamenti pavimentati o, qualora sia richiesto dalle caratteristiche del rifiuto, su basamenti impermeabili resistenti all'attacco chimico dei rifiuti che permettono la separazione dei rifiuti dal suolo sottostante.	Cfr. T.6.2 e T.6.3 – L'unica area di stoccaggio di rifiuti in cumuli è costituita dalla zona S.12. In quest'area sono depositati rottami ferrosi e non ferrosi prodotti a seguito dell'attività di demolizione delle carrozze o vengono conferiti conto terzi. Pur trattandosi di rifiuti le cui caratteristiche chimico – fisiche sono tali da non richiedono l'impermeabilizzazione dell'area, a seguito dei lavori di rifacimento della pavimentazione in cemento esistente di quest'area, è prevista la realizzazione di una nuova pavimentazione dotata di impermeabilizzazione.
	L'area deve avere una pendenza tale da convogliare gli eventuali liquidi in apposite canalette e in pozzetti di raccolta "a tenuta" di capacità adeguate, il cui contenuto deve essere periodicamente avviato all'impianto di trattamento.	Cfr. T.6.2 e T.6.3 – L'unica area di stoccaggio di rifiuti in cumuli è costituita dalla zona S.12. Pur trattandosi di rifiuti le cui caratteristiche chimico – fisiche sono tali da non richiedono l'impermeabilizzazione dell'area, a seguito dei lavori di rifacimento della pavimentazione in cemento esistente di quest'area, è prevista la realizzazione di una nuova pavimentazione dotata di impermeabilizzazione e di pozzetti di raccolta a "a tenuta".
	Lo stoccaggio in cumuli di rifiuti che possano dar luogo a formazioni di polveri deve avvenire in aree confinate; tali rifiuti devono essere protetti dalle acque meteoriche e dall'azione del vento a mezzo di appositi sistemi di	Cfr. T.6.2 e T.6.3 – L'unica area di stoccaggio di rifiuti in cumuli è costituita dalla zona S.12. Trattasi di rifiuti le cui caratteristiche chimico – fisiche (rottami ferrosi e non ferrosi) sono tali da generare la formazione di polveri

DMA 5 febbraio 1998 - All.5	Aspetto specifico	Verifica rispetto delle prescrizioni di legge
	copertura anche mobili.	
Stoccaggio in contenitori e serbatoi fuori terra	I contenitori o serbatoi fissi o mobili utilizzati per lo stoccaggio dei rifiuti devono possedere adeguati requisiti di resistenza in relazione alle proprietà chimico-fisiche del rifiuto.	Cfr. T.6.2 e T.6.3 - Gli unici rifiuti liquidi presenti all'interno dello stabilimento sono quelli prodotti a seguito dell'attività di bonifica di locomotori e sono costituiti da olio minerale, gasolio. Saranno depositati nella zona S.10 utilizzando contenitori conformi alle norme ADR
	I contenitori e i serbatoi devono essere provvisti di sistema di chiusura, accessori e dispositivi atti ad effettuare in condizioni di sicurezza le operazioni di riempimento, travaso e svuotamento.	Cfr. T.6.2 e T.6.3 - Gli unici rifiuti liquidi presenti all'interno dello stabilimento sono quelli prodotti a seguito dell'attività di bonifica di locomotori e sono costituiti da olio minerale, gasolio. Saranno depositati nella zona S.10 utilizzando contenitori conformi alle norme ADR
	Le manichette ed i raccordi dei tubi utilizzati per il carico e lo scarico dei rifiuti liquidi contenuti nelle cisterne devono essere mantenuti in perfetta efficienza al fine di evitare dispersioni nell'ambiente.	Non è previsto lo stoccaggio di rifiuti liquidi in cisterne ma in colli che saranno conferiti a soggetti addetti alla raccolta con la tecnica dello scambio in vuoto per pieno. Conseguentemente non sono previste attività di scarico, travaso, ecc..
	Il contenitore o serbatoio fisso o mobile deve riservare un volume residuo di sicurezza pari al 10%, ed essere dotato di dispositivo antitraboccamento o da tubazioni di troppo pieno e di indicatori e di allarmi di livello.	I colli utilizzati per la raccolta dei rifiuti liquidi sono costituiti da contenitori conformi alle norme ADR che sono dotati di particolari accorgimenti tecnici volti ad impedire la dispersione accidentali di liquidi.
	Gli sfiati dei serbatoi che contengono sostanze volatili e/o rifiuti liquidi devono essere captati ed inviati ad apposito sistema di abbattimento.	I colli utilizzati per la raccolta dei rifiuti liquidi sono costituiti da contenitori conformi alle norme ADR che, se necessario, in ragione delle caratteristiche dei liquidi contenuti, sono dotati di particolari accorgimenti tecnici volti ad impedire la dispersione di sostanze volatili.
	I contenitori e/o serbatoi devono essere posti su superficie pavimentata e dotati di bacini di contenimento di capacità pari al serbatoio stesso oppure, nel caso che nello stesso bacino di contenimento vi siano più serbatoi, la capacità del bacino deve essere pari ad almeno il 30% del volume totale dei serbatoi, in ogni caso non inferiore al volume del serbatoio di maggiore capacità, aumentato del 10% e, in ogni caso, dotato di adeguato sistema di svuotamento.	Cfr. T.6.2 e T.6.3 - I rifiuti liquidi presenti all'interno dello stabilimento saranno depositati nella zona S.10 utilizzando contenitori conformi alle norme ADR. Non è previsto l'utilizzo di serbatoi
	I rifiuti che possono dar luogo a fuoriuscita di liquidi devono essere collocati in contenitori a tenuta, corredati da idonei sistemi di raccolta per i liquidi.	Cfr. T.6.2 e T.6.3 - I rifiuti liquidi presenti all'interno dello stabilimento saranno depositati nella zona S.10 all'interno di un capannone utilizzando contenitori conformi alle norme ADR. Detta superficie è dotata di pavimenti in cls che, anche in ragione delle esigue quantità in deposito (cisternette da 500l/1000lt) e della presenza di sostanza assorbenti, potranno essere recuperati in caso di dispersione accidentale
	Lo stoccaggio dei fusti o cisternette deve essere effettuato all'interno di strutture fisse, la sovrapposizione diretta non deve superare i tre piani.	Cfr. T.6.2 e T.6.3 - I rifiuti liquidi presenti all'interno dello stabilimento saranno depositati nella zona S.10 all'interno di un capannone utilizzando contenitori conformi alle norme ADR. La possibilità della sovrapposizione è dettata dalla scheda tecnica del contenitore e comunque sarà rispettata questa prescrizione.

DMA 5 febbraio 1998 - All.5	Aspetto specifico	Verifica rispetto delle prescrizioni di legge
	I contenitori devono essere raggruppati per tipologie omogenee di rifiuti e disposti in maniera tale da consentire una facile ispezione (passo d'uomo), l'accertamento di eventuali perdite e la rapida rimozione di eventuali contenitori danneggiati.	Cfr. T.6.2 e T.6.3 - I rifiuti liquidi presenti all'interno dello stabilimento saranno depositati nella zona S.10 all'interno di un capannone utilizzando contenitori conformi alle norme ADR ed etichettati secondo quanto previsto dalla predetta norma e dall'art.193 c.3 del D.Lgs. n.152/2006 proprio alla luce della necessità di agevolare le attività di trasporto
Stoccaggio in vasche fuori terra	Le vasche devono possedere adeguati requisiti di resistenza in relazione alle proprietà chimico-fisiche del rifiuto.	Cfr. T.6.2 e T.6.3 - I rifiuti liquidi presenti all'interno dello stabilimento saranno depositati nella zona S.10 all'interno di un capannone utilizzando contenitori conformi alle norme ADR. Non è previsto l'uso di vasche fuori terra
	Le vasche devono essere attrezzate con coperture atte ad evitare che le acque meteoriche vengano a contatto con i rifiuti.	Cfr. T.6.2 e T.6.3 - I rifiuti liquidi presenti all'interno dello stabilimento saranno depositati nella zona S.10 all'interno di un capannone utilizzando contenitori conformi alle norme ADR. Non è previsto l'uso di vasche fuori terra
	Le vasche devono essere provviste di sistemi in grado di evidenziare e contenere eventuali perdite; le eventuali emissioni gassose devono essere captate ed inviate ad apposito sistema di abbattimento.	Cfr. T.6.2 e T.6.3 - I rifiuti liquidi presenti all'interno dello stabilimento saranno depositati nella zona S.10 all'interno di un capannone utilizzando contenitori conformi alle norme ADR. Non è previsto l'uso di vasche fuori terra
Bonifica dei contenitori	I recipienti fissi o mobili, utilizzati all'interno degli impianti, e non destinati ad essere reimpiegati per le stesse tipologie di rifiuti, devono essere sottoposti a trattamenti di bonifica appropriati alle nuove utilizzazioni.	Attese le caratteristiche dei rifiuti in ingresso di tipo solido non polverulento, non è stata prevista la realizzazione di una zona per il lavaggio e la pulitura di contenitori nel caso di contatto o sversamento di rifiuti durante le operazioni di carico e scarico. In caso di necessità, i contenitori da bonificare saranno sanificati presso impianti esterni autorizzati allo svolgimento di quest'attività.
Criteri di gestione	I rifiuti da recuperare devono essere stoccati separatamente dai rifiuti derivanti dalle operazioni di recupero e destinati allo smaltimento, da quelli destinati ad ulteriori operazioni di recupero.	Cfr. T.6.2 e T.6.3 - I rifiuti in ingresso all'impianto sono stoccati in zone preventivamente individuate ed all'uopo destinate. Si precisa che i rifiuti prodotti a seguito dell'attività di recupero sono saranno depositati nelle zone S.7, S.8 (stoccaggio di rifiuti contaminanti d'amianto prodotti a seguito delle attività di bonifica) S.9 (stoccaggio di carrozze da demolire), S.10 (stoccaggio di rifiuti contaminanti d'amianto prodotti a seguito delle attività di bonifica). Nelle altre zone è specificato l'uso dell'area unitamente alla provenienza interna o esterna del rifiuto depositato.
	Lo stoccaggio dei rifiuti deve essere realizzato in modo da non modificare le caratteristiche del rifiuto compromettendone il successivo recupero.	Cfr. T.6.2 e T.6.3 - I rifiuti in ingresso all'impianto sono stoccati in zone preventivamente individuate ed all'uopo destinate. Lo stoccaggio sarà effettuato in container, colli, o in cumuli (rottami ferrosi e non ferrosi) in modo ma massimizzare i quantitativi da avviare al recupero
	La movimentazione e lo stoccaggio dei rifiuti deve avvenire in modo che sia evitata ogni contaminazione del suolo e dei corpi ricettori superficiali e/o profondi.	Cfr. T.4.6, T.6.2 e T.6.3 – Tutte le zone esterne ed interne ai capannoni di lavorazione saranno pavimentate e servite da reti di raccolta acque meteoriche e reflue in modo da evitare rilasci inquinanti sul suolo per altro poco probabili i ragione delle caratteristiche chimico fisiche dei rifiuti stoccati.
	Devono essere adottate tutte le cautele per impedire la formazione degli odori e la	Le caratteristiche dei rifiuti sono tali da non generale odori. Per le polveri si rappresenta

DMA 5 febbraio 1998 - All.5	Aspetto specifico	Verifica rispetto delle prescrizioni di legge
	dispersione di aerosol e di polveri; nel caso di formazione di emissioni gassose o polveri l'impianto deve essere fornito di idoneo sistema di captazione ed abbattimento delle stesse.	che sono esistenti o proposti i seguenti sistemi di captazione ed abbattimento: ✓ *Bonifica di rifiuti contenenti amianto:* Impianto esistente di aspirazione dell'aria captata dalle camere nere di de coibentazione e trattamento del flusso intercettato mediante filtro assoluto autorizzato (cfr. R.1 – Par.6.1.2); ✓ *Riduzione volumetria mediante attività di ossitaglio:* Attività svlta all'aperto in presenza di un impianto di aspirazione ed abbattimento delle emissioni localizzato in prossimità della sorgente di emissione (cfr. R.9). ✓ *Attivitò di Carteggiatura:* Impianto di aspirazione posto in prossimità della sorgente di emissione e relativo impianto di abbattimento delle emissioni posto a servizio del capannone (cfr. R.10).

2.5.2. *Attività 2 e 3 - Attività di bonifica di beni e rifiuti contenenti amianto*

Fra tutti i trattamenti chimico fisici previsti dalla linea guida di riferimento elaborati dalla commissione ex art.3, comma 2, del D.Lgs. n.372/99 per gli "*Impianti per il trattamento chimico-fisico di rifiuti solidi*" (cfr. Cap. D)[2], gli unici che trovano un possibile riscontro rispetto alle attività che vengono svolte all'interno dell'impianto oggetto della presente Autorizzazione Integrata Ambientale sono quelli relativi alla "*gestione di rifiuti contenenti amianto*" (cfr Par. D.8).

Detto paragrafo contiene norme tecniche di riferimento sullo svolgimento di attività svolte su queste tipologie di rifiuti comportanti la trasformazione, totale o parziale, della struttura dell'amianto mentre nel caso dell'impianto in oggetto avviene esclusivamente la rimozione delle parti contaminate.

Conseguente è necessario approfondire il campo di applicabilità effettivo delle BAT ed i relativi criteri tecnici di riferimento.

2.5.2.1. *Campo di applicabilità della BAT*

L'attività di decoibentazione di rifiuti contenenti amianto che si svolge all'interno dell'impianto è finalizzata a rimuovere, attraverso attività manuali condotte in ambienti controllati, i rivestimenti contaminati senza che questo determini una trasformazione della struttura fisica dell'amianto.

Conseguente, l'attività svolta non è espressamente contemplata fra le BAT poiché queste sono riferite ad attività che comportano una trasformazione fisica, totale o parziale, della struttura delle fibre mentre nel caso della bonifica svolta all'interno dell'impianto, trattasi di attività volte alla

---

[2] Vedi nota 1.

rimozione di rivestimenti ed altre componenti contaminate da gestire come rifiuti, stoccare e smaltire presso impianti autorizzati.

Per altro questo affermato è suffragato dal DMS 29 luglio 2004, n.248 ex All. A – Cap.6 "*Trattamento dei rifiuti contenenti amianto* " punto A nel quale si precisa che " *...omissis... Non sono considerati trattamenti di stabilizzazione-solidificazione, di cui alla tabella A*[3]*, il confezionamento in contenitori rigidi o flessibili, di cui al Decreto del Ministero della Sanità 6 settembre 1994 capitolo 5, comma 6 e comma 7 e successive integrazioni ai sensi dell'articolo 6, comma 3 e dell'articolo 12, comma 2 della legge 257/92 nonché i trattamenti usualmente impiegati nel corso delle operazioni di bonifica per la tutela degli operatori e la salvaguardia dell'ambiente. L'incapsulamento non modifica il codice originario del rifiuto*".

Nella tabella seguente, si riporta un quadro riepilogativo che consente un confronto fra i trattamenti previsti ex Allegato A Tabelle A e B del DMS 29 luglio 2004, n.248 e quelli previsti dalla linea guida di riferimento ex art.3, comma 2, del D.Lgs. n.372/99 per gli "*Impianti per il trattamento chimico-fisico di rifiuti solidi*" (cfr. Cap. D).

Tecnologie di trattamento	DMS 29 luglio 2004, (Allegato A Tabelle A e B)		Linea guida "*Impianti per il trattamento chimico-fisico di rifiuti solidi*"
Attacco chimico	Tabella B	SI	SI
Litificazione	Tabella B	SI	SI
Litificazione pirolitica	Tabella B	SI	SI
Vetrificazione	Tabella B	SI	SI
Produzione di clinker	Tabella B	SI	SI
Ceramizzazione	Tabella B	SI	SI
Vetroceramizzazione	Tabella B	SI	SI
Litificazione pirolitica	Tabella B	SI	SI
Trasformazioni meccano chimiche	Tabella B	SI	SI
Stabilizzazione/solidificazione in matrice organica o inorganica stabile non reattiva	Tabella A	SI	SI
Stabilizzazione/solidificazione in matrice organica o inorganica stabile non reattiva	Tabella A	SI	SI

In definitiva è possibile affermare che, con riferimento alla gestione dei rifiuti contenenti amianto, le norme tecniche di riferimento, cogenti poiché introdotte per decreto, restano il DMS 6 settembre 1994 e DMS 26 ottobre 1995 per i quali l'ASL - SPESAL competente per legge in materia ha approvato il Piano di Lavoro ex art. 256 D.Lgs. 81/08.

---

[3] Stabilizzazione/solidificazione in matrice organica o inorganica stabile non reattiva. Incapsulamento Modificazione parziale della struttura cristallochimica

2.5.2.2. *Verifica disposizioni ex DMS 29 luglio 2004, n.248*

L'attività di coibentazione di rifiuti contenenti amianto quali rotabili, componenti rimosse da impianti, ecc.. è svolta conformemente alle disposizione del Piano di Lavoro il DMS 6 settembre 1994 e DMS 26 ottobre 1995 per i quali l'ASL - SPESAL competente per legge in materia ha approvato il Piano di Lavoro ex art. 256 D.Lgs. 81/08.

I rifiuti prodotti da tali attività devono essere gestito conformemente alle disposizioni delle norme di settore che sono, oltre ai predetti decreti, anche le disposizioni del DMS 29 luglio 2004, n.248

DMS 29 luglio 2004, n.248 All.A-Punto 3	Verifica rispetto delle prescrizioni di legge
1. Le operazioni di raccolta, trasporto, stoccaggio, trattamento e smaltimento finale dei rifiuti contenenti amianto sono sottoposte alle disposizioni di cui al decreto legislativo 5 febbraio 1997 n. 22 nonché alla disciplina specifica relativa all'amianto.	L'attività di stoccaggio e decoibentazione di rifiuti contaminati d'amianto è svolta in forza dell'autorizzazione ex art.27 e 28 del D.Lgs. n.22/97 e ss.mm.ii. ex Delibera di Giunta Provincia 22 febbraio 2006, n.16 da inglobare nell'Autorizzazione Integrata Ambientale.
2. Le modalità tecniche con cui effettuare il deposito temporaneo devono essere disciplinate nell'ambito del piano di lavoro e/o progetto di bonifica.	L'attività di stoccaggio e decoibentazione di rifiuti contaminati d'amianto è stata sempre effettuata in forza di piano di lavoro approvati dall'ASL – SPESAL (cfr. R.9 – Intercalare n.11)
3. Durante il deposito temporaneo e lo stoccaggio, i rifiuti contenenti amianto devono essere opportunamente raccolti e depositati separatamente da altri rifiuti di diversa natura e nei caso si abbia formazione nello stesso luogo di diverse tipologie di rifiuti contenenti amianto, queste tipologie devono essere mantenute separate.	Cfr. T.6.2 e T.6.3 - I rifiuti in ingresso all'impianto sono stoccati in zone preventivamente individuate ed all'uopo destinate. Si precisa che i rifiuti contenenti amianto saranno depositati nelle seguenti zone: ✓ S.2, S.3 (stoccaggio di rifiuti contaminanti d'amianto conferiti da terzi). ✓ S.4A ed S.4B (stoccaggio di rifiuti costituiti da rotabili contaminanti d'amianto conferiti da terzi). ✓ S.7, S.8 (stoccaggio di rifiuti contaminanti d'amianto prodotti a seguito delle attività di bonifica). Nella zona è previsto altresì il deposito di beni costituiti da rotabili da bonificare e rimettere in esercizio S.11. Tutte le altre tipologie di rifiuti saranno depositate in aree ben definite ed individuate in modo da assicurare la separazione delle diverse tipologie di rifiuti, contenenti e non contenenti amianto.
4. L'allontanamento dall'area di lavoro, l'utilizzo di rivestimenti incapsulanti e l'imballaggio deve avvenire adottando le disposizioni e precauzioni previste dai decreti del Ministero della sanità: 6 settembre 1994, 26 ottobre 1995 e 20 agosto 1999.	L'attività di stoccaggio e decoibentazione di rifiuti contaminati d'amianto è stata sempre effettuata in forza di piano di lavoro approvato dall'ASL – SPESAL (cfr. R.9 – Intercalare n.11)
5. Le norme tecniche per l'iscrizione all'albo nella categoria 10 - bonifica dei beni contenenti amianto - sono quelle previste dalia Deliberazione dei Comitato dell'Albo Nazionale delle imprese che effettuano la gestione dei rifiuti del 30 marzo 2004, n. 01.	La ditta è iscritta all'Albo Gestori Ambientali c/o CCIAA di Bolzano (cfr. R.9 – Intercalare n.10) per le Categorie 10/A e 10/B
6. Al trasporto di rifiuti contenenti amianto si applicano integralmente le disposizioni vigenti in materia di trasporto di rifiuti.	La ditta è iscritta all'Albo Gestori Ambientali c/o CCIAA di Bolzano (cfr. R.9 – Intercalare n.10) per le Categorie 2, 4 e 5. I soggetti conferitori di rifiuti dovranno possedere le iscrizioni all'Albo Gestori Ambientali previste per legge per le tipologie di rifiuti trasportati. Nel Piano di Monitoraggio e Controllo (cfr. R.3 – Par.13.1) sono indicati i controlli svolti all'interno dell'impianto in fase di conferimento dei rifiuti da parte del trasportatore.

DMS 29 luglio 2004, n.248 All.A-Punto 3	Verifica rispetto delle prescrizioni di legge
7. Come stabilito dalla Decisione del Consiglio delle Comunità Europee del 19 dicembre 2002, punto 2.3.3, e dal Decreto interministeriale 13 marzo 2003 recante criteri di ammissibilità dei rifiuti in discarica, i RCA individuati con il codice 170605 (materiali da costruzione contenenti amianto) e costituiti, in particolare, da materiali edili contenenti amianto in matrici cementizie o resinoidi, possono essere smaltiti in discarica per rifiuti non pericolosi senza essere sottoposti a prove.	Nel rapporto con il cliente iniziale e nella scelta dell'impianto di smaltimento finale (Discarica) si terrà conto di questa disposizione di legge valida per questa specifica tipologia di rifiuti contaminato (cd. amianto compatto).
8. I RCA che dopo il trattamento presentano un indice di rilascio (i.r.) maggiore/uguale a 0.6, sono da ritenersi parzialmente stabilizzati; pertanto, qualora non sottoposti ad ulteriore trattamento, vanno avviati a discariche per rifiuti pericolosi.	Nel rapporto con il cliente iniziale e nella scelta dell'impianto di smaltimento finale (Discarica) si terrà conto di questa disposizione di legge valida per questa specifica tipologia di rifiuti contaminato (cd. amianto compatto). Si precisa che l'attività di decoibentazione d'amianto svolta all'interno dell'impianto non si qualifica come trattamento poiché non comporta la modifica della struttura della fibra. Nel piano di monitoraggio e controllo si terrà conto della necessità di determinare questo parametro sul rifiuto contaminato sia per quanto attiene i rifiuti contaminati d'amianto prodotti a seguito delle operazioni di de coibentazione sia nel caso di rifiuti conferiti da terzi (R.3 – Par.14.1).
9. I RCA che dopo il trattamento presentano un i.r. inferiore a 0.6 sono da ritenersi stabilizzati e pertanto potranno essere smaltiti in discarica secondo quanto previsto dal decreto legislativo 13 gennaio 2003, n. 36 "Attuazione della direttiva 1999/31/CE relativa alle discariche di rifiuti" e dal sopracitato decreto del Ministro dell'ambiente e della tutela del territorio, di concerto con il Ministro delle attività produttive ed il Ministro della Salute, sentito il Ministro degli Affari Regionali, 13 marzo 2003 "Criteri di ammissibilità dei rifiuti in discarica".	Nel rapporto con il cliente iniziale e nella scelta dell'impianto di smaltimento finale (Discarica) si terrà conto di questa disposizione di legge valida per questa specifica tipologia di rifiuti contaminato (cd. amianto compatto). Si precisa che l'attività di decoibentazione d'amianto svolta all'interno dell'impianto non si qualifica come trattamento poiché non comporta la modifica della struttura della fibra. Nel piano di monitoraggio e controllo si terrà conto della necessità di determinare questo parametro sul rifiuto contaminato sia per quanto attiene i rifiuti contaminati d'amianto prodotti a seguito delle operazioni di de coibentazione sia nel caso di rifiuti conferiti da terzi (R.3 – Par.14.1).
10. I materiali ottenuti da trattamenti di RCA che modificano completamente la struttura cristallochimica dell'amianto e nei quali sia provata, attraverso le prove di cui all'Allegato 3, l'assenza di amianto, sono di norma utilizzati come materia prima.	Come più volte affermato, l'attività di decoibentazione d'amianto svolta all'interno dell'impianto non si qualifica come trattamento poiché non comporta la modifica della struttura della fibra. Pertanto non è possibile l'avvio dell'amianto a recupero partendo dall'impianto in oggetto.

2.5.3. *Attività 4 - Manutenzione e ricondizionamento di rotabili ferroviari*

L'attività di manutenzione e ricondizionamento di rotabili ferroviari è effettua su beni e non su rifiuti e pertanto è esclusa dall'applicazione delle BAT ex art.3, comma 2, del D.Lgs. n.372/99 per gli "*Impianti per il trattamento chimico-fisico di rifiuti solidi*" e pertanto viene sviluppata secondo tecniche tipiche dell'industria ferroviaria previo conseguimento delle autorizzazioni previste per legge.

Sotto il profilo del conseguimento dell'Autorizzazione Integrata Ambientale, si precisa che in questa sede viene richiesto il rilascio di autorizzazione ad emissioni convogliate ex art.269 del

D.Lgs. n.152/2006 provenienti da attività di carteggiatura da svolgersi all'interno dell'impianto esistente sulla scorta di quanto indicato negli elaborati R.10 e T.5.1.4.

2.6. H 1.6 - POST TRATTAMENTI

La BAT ex art.3, comma 2, del D.Lgs. n.372/99 per gli "*Impianti per il trattamento chimico-fisico di rifiuti solidi*" prevede dei possibili post – trattamenti; nella tabella comparativa seguente sono riportate le Migliori Tecnologie Disponibili rispetto all'organizzazione dell'impianto oggetto dalla presente richiesta di Autorizzazione Integrata Ambientale con l'indicazione dello soluzioni adottate per ottemperare alle predette specifiche disposizioni tecniche.

Aspetto trattato dalla BAT	Verifica del rispetto della BAT
Stoccaggio del rifiuto trattato per eventuale completamento della stabilizzazione e solidificazione e relative verifiche analitiche	Le attività di decoibentazione di rifiuti contenenti amianto non è espressamente contemplata fra le BAT poiché non comporta una trasformazione fisica, totale o parziale, della struttura delle fibre. Conseguentemente non è previsto lo svolgimento di questa attività all'interno dell'impianto.
Adeguata gestione dei residui ed eventuali altri scarti di processo	Cfr. T.6.2 e T.6.3 - I rifiuti in ingresso all'impianto sono stoccati in zone preventivamente individuate ed all'uopo destinate. Si precisa che i rifiuti prodotti a seguito dell'attività di recupero sono saranno depositati nelle zone S.7, S.8 (stoccaggio di rifiuti contaminanti d'amianto prodotti a seguito delle attività di bonifica) S.9 (stoccaggio di carrozze da demolire), S.10 (stoccaggio di rifiuti contaminanti d'amianto prodotti a seguito delle attività di bonifica). Nelle altre zone è specificato l'uso dell'area unitamente alla provenienza interna o esterna del rifiuto depositato.
Caratterizzazione e adeguato smaltimento dei rifiuti non recuperabili	Nel piano di monitoraggio e controllo sono definiti i controlli e le caratterizzazioni da effettuare sui rifiuti prodotti a seguito delle attività previste all'interno dell'impianto necessarie per definire le modalità di stoccaggio interne allo stabilimento e la corretta individuazione degli impianti di recupero e/o smaltimento (R.3 – Par.14.1).
Controlli sulla lisciviazione dei rifiuti trattati in caso di smaltimento in discarica	Nel piano di monitoraggio e controllo sono riportati i controlli e le caratterizzazioni da effettuare sui rifiuti prodotti a seguito delle attività previste all'interno dell'impianto necessarie per definire le modalità di stoccaggio interne allo stabilimento e la corretta individuazione degli impianti di recupero e/o smaltimento (R.3 – Par.14.1).

2.7. H1.7 - MANUTENZIONE

La BAT ex art.3, comma 2, del D.Lgs. n.372/99 per gli "*Impianti per il trattamento chimico-fisico di rifiuti solidi*" prevede delle forme di organizzazione della manutenzione ritenute idonee per le diverse tipologie di trattamenti; nella tabella comparativa seguente sono riportate le Migliori Tecnologie Disponibili rispetto all'organizzazione dell'impianto oggetto dalla presente richiesta di Autorizzazione Integrata Ambientale con l'indicazione dello soluzioni adottate per ottemperare alle predette specifiche disposizioni tecniche.

Aspetto trattato dalla BAT	Verifica del rispetto della BAT
Sistemi di ingrassaggio e lubrificazione automatici o centralizzati	Le tecnologie impiegate all'interno dell'impianto sono semplici e si basano su una notevole componente di lavoro manuale. Le attrezzature utilizzate non richiedono la presenza di sistemi di ingrassaggio e lubrificazione automatici o centralizzati.
Cuscinetti autolubrificanti (dove possibile)	Le tecnologie impiegate all'interno dell'impianto sono semplici e si basano su una notevole componente di lavoro manuale. Le attrezzature utilizzate non richiedono la presenza di sistemi di ingrassaggio e lubrificazione automatici o centralizzati.
Contatori di ore di funzionamento, per la programmazione degli interventi di manutenzione	Nel piano di monitoraggio e controllo sono definiti i controlli e le caratterizzazioni da effettuare sui rifiuti prodotti a seguito delle attività previste all'interno dell'impianto necessarie per definire le modalità di stoccaggio interne allo stabilimento e la corretta individuazione degli impianti di recupero e/o smaltimento (R.3 – Par.14.1).
Pulsantiere locali per azionamento manuale delle macchine durante le manutenzioni	Le tecnologie impiegate all'interno dell'impianto sono semplici e si basano su una notevole componente di lavoro manuale. Le attrezzature utilizzate (essenzialmente attrezzature mobili) non richiedono la presenza di pulsantiere .
Possibilità di accesso in tutte le zone con mezzi di sollevamento (manipolatore teleseopico, autogrù) per interventi di modifica o manutenzione pesante	Cfr. T.4.3.1, T.4.3.2, T.4.3.3, T.6.2 e T.6.3 – L'impianto è dotato di ampia spazio di manovra all'interno ed all'esterno dei capannoni. Quest'ultimi presentano un'altezza tale da consentire l'ingresso all'interno delle aree di lavoro con mezzi idonei per lo svolgimento di attività di manutenzione.

2.8. H. 8 - ACCORGIMENTI PER LIMITARE LA DIFFUSIONE DI RIFIUTI NEGLI AMBIENTI DI LAVORO

La BAT ex art.3, comma 2, del D.Lgs. n.372/99 per gli "*Impianti per il trattamento chimico-fisico di rifiuti solidi*" accorgimenti per limitare la diffusione di rifiuti negli ambienti di lavoro nel caso in cui vengono utilizzati nastri trasportatori.

Nel caso in esame, non sono presenti nastri trasportatori poiché, sotto il profilo economico e delle quantità in gioco, la movimentazione dei rifiuti avviene utilizzando muletti, pale, ecc..

2.9. H 1.9 LIMITAZIONE DELLE EMISSIONI

La BAT ex art.3, comma 2, del D.Lgs. n.372/99 per gli "*Impianti per il trattamento chimico-fisico di rifiuti solidi*" prevede delle forme di organizzazione volte a contenere al minimo le emissioni; nella tabella comparativa seguente sono riportate le Migliori Tecnologie Disponibili rispetto all'organizzazione dell'impianto oggetto dalla presente richiesta di Autorizzazione Integrata

Ambientale con l'indicazione dello soluzioni adottate per ottemperare alle predette specifiche disposizioni tecniche.

Aspetto trattato dalla BAT	Verifica del rispetto della BAT
Contenimento delle emissioni di polveri	Le polveri emesse all'interno dell'opificio oggetto della presente richiesta di autorizzazione integrata ambientale saranno abbattute in virtù della realizzazione dei seguenti impianti di trattamento: ✓ Cfr. R.14, T.5.1.1 e T.5.1.2 - Decoibentazione d'amianto: Impianto di aspirazione e depolverazione di fibre d'amianto attraverso filtri assoluti; ✓ Cfr. R.9 e T.5.1.3 - Ossitaglio: Impianto di aspirazione e depolverazione mobile; ✓ Cfr. R.10 e T5.1.4. - Carteggiatuta: Impianto di aspirazione e depolverazione mobile;
Contenimento emissioni di sostanze odorigene	I rifiuti, i beni e le materie prime presenti all'impianto sono di tipo solido non polverulento e non biodegradabile e pertanto non emettono alcun tipo di odore.
Contenimento emissioni di rumori	Cfr. – R.11 E' stata effettuata una verifica dell'impatto acustico presso il confine dell'impianto in corrispondenza del quale è stato riscontrato che il limite di emissione è inferiore alle soglia di legge pari a 70dB(A) vigente per le zone industriali in orario diurno.
Contenimento emissioni scarichi liquidi	Le polveri emesse all'interno dell'opificio oggetto della presente richiesta di autorizzazione integrata ambientale saranno abbattute in virtù della realizzazione dei seguenti impianti di trattamento: ✓ Cfr. R.14, T.5.1.1 e T.5.1.2 - Decoibentazione d'amianto: Impianto di aspirazione e depolverazione di fibre d'amianto attraverso filtri assoluti; ✓ Cfr. R.9 e T.5.1.3 - Ossitaglio: Impianto di aspirazione e depolverazione mobile; Cfr. R.10 e T5.1.4. - Carteggiatuta: Impianto di aspirazione e depolverazione mobile;
Contenimento emissioni produzione di rifiuti	Cfr. T.4.3.1, T.4.3.2, T.4.3.3, T.6.2 e T.6.3 – L'impianto è dotato di ampia spazio di manovra all'interno ed all'esterno dei capannoni. Quest'ultimi presentano un'altezza tale da consentire l'ingresso all'interno delle aree di lavoro con mezzi idonei per lo svolgimento di attività di manutenzione.

3. H.2 MIGLIORI TECNOLOGIE DI GESTIONE DEGLI IMPIANTI TRATTAMENTO CHIMICO – FISICO

La definizione delle migliori tecnologie disponibili per l'impianto in oggetto sono state ricavate della linea guida di riferimento elaborata dalla Commissione ex art.3, comma 2, del D.Lgs. n.372/99 per gli "*Impianti per il trattamento chimico-fisico di rifiuti solidi*".

La linea guida tratta alcuni aspetti specifici rispetto ai quali vengono proposte alcune soluzioni da adottare nella realizzazione/conduzione dell'impianto.

In questo capitolo saranno analizzati gli aspetti generali previsti dalla norma per un efficace gestione dell'impianti oltre ad approfondire i temi legati a:

- ✓ H 2.1 - Piano di gestione operativa
- ✓ H 2.2 - Programma di sorveglianza e controllo

3.1. H 2 – ASPETTI GENERALI

La BAT ex art.3, comma 2, del D.Lgs. n.372/99 per gli "*Impianti per il trattamento chimico-fisico di rifiuti solidi*" prevede delle forme di organizzazione volte a contenere al minimo le emissioni; nella tabella comparativa seguente sono riportate le Migliori Tecnologie Disponibili rispetto all'organizzazione dell'impianto oggetto dalla presente richiesta di Autorizzazione Integrata Ambientale con l'indicazione dello soluzioni adottate per ottemperare alle predette specifiche disposizioni tecniche.

Aspetto trattato dalla BAT	Verifica del rispetto della BAT
Individuare i potenziali pericoli connessi con l'ambiente interno ed esterno all'impianto	Le polveri emesse all'interno dell'opificio oggetto della presente richiesta di autorizzazione integrata ambientale saranno abbattute in virtù della realizzazione dei seguenti impianti di trattamento: ✓ Cfr. R.14, T.5.1.1 e T.5.1.2 - Decoibentazione d'amianto: Impianto di aspirazione e depolverazione di fibre d'amianto attraverso filtri assoluti; ✓ Cfr. R.9 e T.5.1.3 - Ossitaglio: Impianto di aspirazione e depolverazione mobile; ✓ Cfr. R.10 e T5.1.4. - Carteggiatuta: Impianto di aspirazione e depolverazione mobile;
Identificare i rischi effettivi interni ed esterni all'impianto	I rifiuti, i beni e le materie prime presenti all'impianto sono di tipo solido non polverulento e non biodegradabile e pertanto non emettono alcun tipo di odore.
Manuale operativo, funzionale ai rischi rilevati, che comprenda anche le attività di manutenzione e di emergenza in caso di incidenti	Cfr. – R.11 E' stata effettuata una verifica dell'impatto acustico presso il confine dell'impianto in corrispondenza del quale è stato riscontrato che il limite di emissione è inferiore alle soglia di legge pari a 70dB(A) vigente per le zone industriali in orario diurno.

3.2. H 2.1 – PIANO DI GESTIONE OPERATIVA

La BAT ex art.3, comma 2, del D.Lgs. n.372/99 per gli "*Impianti per il trattamento chimico-fisico di rifiuti solidi*" prevede l'adozione di un piano di gestione volto a favorire l'implementazione di un'organizzazione efficace sotto il profilo ambientale; nella tabella comparativa seguente sono riportate le Migliori Tecnologie Disponibili rispetto all'organizzazione dell'impianto oggetto dalla presente richiesta di Autorizzazione Integrata Ambientale con l'indicazione dello soluzioni adottate per ottemperare alle predette specifiche disposizioni tecniche.

Aspetto trattato dalla BAT	Verifica del rispetto della BAT
Procedure di accettazione dei rifiuti da trattare (modalità di campionamento ed analisi e verifica del processo di trattamento);	Cfr. – R.3 Par. 13.1. Nel Piano di Monitoraggio e Controllo è prevista una procedura di caratterizzazione volta a verificare la qualità dei rifiuti da ritirare in ingresso all'impianto e la compatibilità degli stessi con l'attività di gestione svolta all'interno dell'impianto.
Tempi e modalità di stoccaggio dei rifiuti, tal quali ed a fine trattamento, e dei reagenti	Cfr. – R.3 Par. 13.1. Nel Piano di Monitoraggio e Controllo è prevista una procedura di caratterizzazione volta a verificare la qualità dei rifiuti da ritirare in ingresso all'impianto e la compatibilità degli stessi con l'attività di gestione svolta all'interno dell'impianto.
Criteri e modalità di miscelazione ed omogeneizzazione dei rifiuti da trattare ove previsto;	Non è previsto lo svolgimento di attività di di miscelazione ed omogeneizzazione
Procedure di certificazione dei rifiuti trattati ai fini dello smaltimento e/o recupero	Cfr. – R.3 Par. 14.1. Nel Piano di Monitoraggio e Controllo è prevista una procedura di caratterizzazione volta a consentire di classificare il rifiuto in uscita dal trattamento a seconda che trattasi di scarto da avviare al recupero (ex DMA 5 febbraio 1998) o smaltimento presso impianto autorizzati (ex DM 3 agosto 2005)
Procedure di monitoraggio e di controllo dell'efficienza del processo di trattamento	Cfr. – R.3 Par. 12.2 Nel Piano di Monitoraggio e Controllo è prevista una procedura di definizione e verifica degli obiettivi di trattamento interni allo stabilimento
Procedure di monitoraggio e di controllo dell'efficienza dei sistemi dì protezione ambientale e dei dispositivi di sicurezza installati	Cfr. – R.3 Par. 5.6 e 5.7 Nel Piano di Monitoraggio e Controllo sono previste delle procedura di monitoraggio e controllo dei dispositivi di abbattimento delle emissioni (emissioni in atmosfera e scarichi idrici).

3.3. H.2.2 - PROGRAMMA DI SORVEGLIANZA E CONTROLLO

La BAT ex art.3, comma 2, del D.Lgs. n.372/99 per gli "*Impianti per il trattamento chimico-fisico di rifiuti solidi*" prevede l'adozione di un piano di gestione volto a favorire l'implementazione di un'organizzazione efficace sotto il profilo ambientale; nella tabella comparativa seguente sono riportate le Migliori Tecnologie Disponibili rispetto all'organizzazione dell'impianto oggetto dalla

presente richiesta di Autorizzazione Integrata Ambientale con l'indicazione dello soluzioni adottate per ottemperare alle predette specifiche disposizioni tecniche.

Aspetto trattato dalla BAT	Verifica del rispetto della BAT
Individuare i potenziali pericoli e rischio connessi con l'ambiente interno ed esterno all'impianto	L'azienda ha ottemperato all'obbligo di redazione del Documento di Valutazione dei Rischi ex art.26 comma 3 del D.Lgs. n.81/2008 prendendo i considerazione i rischi legati allo svolgimento delle attività di lavorazione invidiando i seguenti rischi: ✓ Cfr. R.14, T.5.1.1 e T.5.1.2 - Decoibentazione d'amianto: Impianto di aspirazione e depolverazione di fibre d'amianto attraverso filtri assoluti; ✓ Cfr. R.9 e T.5.1.3 - Ossitaglio: Impianto di aspirazione e depolverazione mobile; ✓ Cfr. R.10 e T5.1.4. - Carteggiatuta: Impianto di aspirazione e depolverazione mobile;
Manuale operativo, funzionale ai rischi rilevati, che comprenda anche le attività di manutenzione e di emergenza in caso di incidenti	L'azienda ha ottemperato all'obbligo di redazione del Documento di Valutazione dei Rischi ex art.26 comma 3 del D.Lgs. n.81/2008 prendendo i considerazione i rischi legati allo svolgimento delle attività di lavorazione invidiando i seguenti rischi: ✓ Cfr. R.14, T.5.1.1 e T.5.1.2 - Decoibentazione d'amianto: Impianto di aspirazione e depolverazione di fibre d'amianto attraverso filtri assoluti; ✓ Cfr. R.9 e T.5.1.3 - Ossitaglio: Impianto di aspirazione e depolverazione mobile; ✓ Cfr. R.10 e T5.1.4. - Carteggiatuta: Impianto di aspirazione e depolverazione mobile;

4. H.3 STRUMENTI DI GESTIONE AMBIENTALE

La definizione delle migliori tecnologie disponibili per l'impianto in oggetto sono state ricavate della linea guida di riferimento elaborata dalla Commissione ex art.3, comma 2, del D.Lgs. n.372/99 per gli "*Impianti per il trattamento chimico-fisico di rifiuti solidi*".

La linea guida tratta alcuni aspetti specifici rispetto ai quali vengono proposte alcune soluzioni da adottare rispetto alla tematica della corretta gestione del'attività rispetto all'ambiente.

In questo capitolo saranno analizzati gli aspetti generali previsti dalla norma per un efficace gestione dell'impianti oltre ad approfondire i temi legati a:

- ✓ H 3.1 - Piano di gestione operativa
- ✓ H 3.2 - Programma di sorveglianza e controllo
- ✓ H 3.3 - Piano di gestione operativa
- ✓ H 3.4 - Programma di sorveglianza e controllo
- ✓ H.3.6 - Comunicazioni e consapevolezza pubblica

4.1. H 3.1 – PERSONALE

La BAT ex art.3, comma 2, del D.Lgs. n.372/99 per gli "*Impianti per il trattamento chimico-fisico di rifiuti solidi*" prevede l'adozione di un piano di gestione volto a favorire l'implementazione di un'organizzazione efficace sotto il profilo ambientale; nella tabella comparativa seguente sono riportate le Migliori Tecnologie Disponibili rispetto all'organizzazione dell'impianto oggetto dalla presente richiesta di Autorizzazione Integrata Ambientale con l'indicazione dello soluzioni adottate per ottemperare alle predette specifiche disposizioni tecniche.

Aspetto trattato dalla BAT	Verifica del rispetto della BAT
La responsabilità della gestione dell'impianto di trattamento deve essere affidata ad una persona competente, tutto il personale deve essere adeguatamente addestrato.	Nell'organigramma aziendale sono previste le seguenti funzioni interne all'azienda: ✓ Amministratore Delegato: Nicola Mesto - Titolo di studio: Laurea in Ingegneria meccanica - Corsi specifici: assicurazione della qualità e valutazione dei sistemi di qualità, Tecnico specialista di valutazione e prevenzione rischi. - Competenze professionali: abilitazione in qualità di coordinatore per progettazione e per l'esecuzione dei lavori ai sensi del D.Lgs. 494/96 - Ruolo svolto all'interno dell'organizzazione: A.D. BB bari S.r.l. .Responsabile di Stabilimento: Nicola Mesto - Titolo di studio: Laurea in Ingegneria meccanica - Corsi specifici: assicurazione della qualità e valutazione dei sistemi di qualità, Tecnico specialista di valutazione e prevenzione rischi.

Aspetto trattato dalla BAT	Verifica del rispetto della BAT
	- Competenze professionali: abilitazione in qualità di coordinatore per progettazione e per l'esecuzione dei lavori ai sensi del D.Lgs. 494/96 - Ruolo svolto all'interno dell'organizzazione ✓ Responsabilità del Servizio di Prevenzione e protezione e del Sistema di Gestione Integrato: - Titolo di studio: Diploma di Perito Tecnico - Corsi specifici: corsi per svolgere il ruolo di R.S.P.P. Mod. A, B4, C - Competenze professionali: abilitazione in qualità di coordinatore per progettazione e per l'esecuzione dei lavori ai sensi del D.Lgs. 494/96 - Ruolo svolto all'interno dell'organizzazione: R.S.P.P. (Responsabile del Servizio di Prevenzione e Protezione) e di R.S.G.I. (Responsabile del Sistema di Gestione Integrato).

4.2. H.3.2 - BENCHMARKING

La BAT ex art.3, comma 2, del D.Lgs. n.372/99 per gli "*Impianti per il trattamento chimico-fisico di rifiuti solidi*" prevede l'adozione di un piano di gestione volto a favorire l'implementazione di un'organizzazione efficace sotto il profilo ambientale; nella tabella comparativa seguente sono riportate le Migliori Tecnologie Disponibili rispetto all'implememementazione di strumenti di Benchmarking oggetto dalla presente richiesta di Autorizzazione Integrata Ambientale con l'indicazione dello soluzioni adottate per ottemperare alle predette specifiche disposizioni tecniche.

Aspetto trattato dalla BAT	Verifica del rispetto della BAT
Risulta opportuno analizzare e confrontare, con cadenza periodica, i processi, i metodi adottati e i risultati raggiunti, sia economici che ambientali, con quelli di altri impianti e organizzazioni che effettuano le stesse attività.	Il Manuale di Gestione integrato Sicurezza Qualità ed Ambiente prevede le seguenti procedure di verifica periodica dei processi, dei metodi adottati e dei risultati raggiunti di seguito elencati: ✓ PGI 04.01 Gestione della documentazione e delle registrazione; ✓ PGI 05.01 Valutazione degli aspetti/impatti ambientali; ✓ PGI 07.01 Processi relativi al cliente; ✓ PGI 07.02 Progettazione e sviluppo ✓ PGI 07.04 - Gestione della produzione ed erogazione di servizi per le attività di cantiere; ✓ PGI 07.05 Servizio per la bonifica e la manutenzione di rotabili ferroviari ✓ PGI 07.07 Gestione della commercializzazione di materiale ferroso e non ✓ PGI 09.01 Gestione emergenze

4.3. H.3.3 - CERTIFICAZIONE

La BAT ex art.3, comma 2, del D.Lgs. n.372/99 per gli "*Impianti per il trattamento chimico-fisico di rifiuti solidi*" prevede l'adozione di un piano di gestione volto a favorire l'implementazione di un'organizzazione efficace sotto il profilo ambientale; nella tabella comparativa seguente sono riportate le Migliori Tecnologie Disponibili rispetto all'organizzazione dell'impianto oggetto dalla presente richiesta di Autorizzazione Integrata Ambientale con l'indicazione dello soluzioni adottate per ottemperare alle predette specifiche disposizioni tecniche.

Aspetto trattato dalla BAT	Verifica del rispetto della BAT
Adozione di sistemi di gestione ambientale (EMAS) nonché di certificazione ambientale (ISO18000 e ISO 14000)	Cfr. – R.5 Par.9. La BB Bari srl è titolare delle certificazioni ISO 14001, ISO 9001 e OHSAS 18001 poiché dotata di un manuale di gestione integrato "qualità – ambiente – sicurezza" che si compone di procedure di lavoro certificate.

4.4. H.3.4 - SISTEMI DI PREVISIONE E CONTROLLO

La BAT ex art.3, comma 2, del D.Lgs. n.372/99 per gli "*Impianti per il trattamento chimico-fisico di rifiuti solidi*" prevede l'adozione di un piano di gestione volto a favorire l'implementazione di un'organizzazione in materia di automazione delle attività; nella tabella comparativa seguente sono riportate le Migliori Tecnologie Disponibili rispetto all'organizzazione dell'impianto oggetto dalla presente richiesta di Autorizzazione Integrata Ambientale con l'indicazione dello soluzioni adottate per ottemperare alle predette specifiche disposizioni tecniche.

Aspetto trattato dalla BAT	Verifica del rispetto della BAT
Per gli impianti che trattano elevate quantità di rifiuti tutti i sistemi, gli apparati e le apparecchiature costituenti l'impianto devono essere sottoposto ad un efficiente ed affidabile sistema di supervisione e controllo che ne consenta la gestione in automatico	Cfr. R.1 – Cap.3. Le attività svolte all'interno dell'impianto sono le seguenti: ✓ ***Attività 1:*** Attività di Smaltimento (operazioni D13, D14, D15) e Recupero (operazioni R3, R4, R5, R13) di rifiuti pericolosi e non pericolosi di cui solo i primi soggetti ad autorizzazione integrata ambientale in base a quanto previsto dall'All. 1 punto 5.1 del DLgs 59/05 ✓ ***Attività 2:*** Bonifica (Decoibentazione) di rotabili ferroviari o di rifiuti costituiti da rotabili ferroviari dismessi, contenenti amianto o lane minerali ✓ ***Attività 3:*** Bonifica (Decoibentazione) di altri beni/rifiuti contenenti amianto o lane minerali ✓ ***Attività 4:*** Manutenzione e ricondizionamento di rotabili ferroviari Dette attività si basano su una rilevante aliquota di lavoro manuale poiché trattasi di attività che per la loro riuscita non possono prescindere da tale apporto.

4.5. H.3.5 - COMUNICAZIONI E CONSAPEVOLEZZA PUBBLICA

La BAT ex art.3, comma 2, del D.Lgs. n.372/99 per gli "*Impianti per il trattamento chimico-fisico di rifiuti solidi*" prevede l'adozione di un programma di comunicazione periodica verso l'esterno.

L'azienda è una controllata del Gruppo Morotti SpA e dispone di un sito internet accessibile a chiunque al seguente indirizzo http://www.morottispa.com nel quale c'è una sessione dedicata allo stabilimento di Bari disponibile all'indirizzo http://www.morottispa.com/cont.php?menu=1101.

Al predetto indirizzo sono disponibili per il visitatore le seguenti informazioni:

- ✓ Azienda
- ✓ Attività e servizi
- ✓ Autorizzazioni
- ✓ Certificazioni
- ✓ Dove siamo
- ✓ Contatti

Stante la sussistenza della presente interfaccia con l'esterno, chiunque fosse interessato, oltre a conoscere le specifiche attività effettuate da BB Bari srl, può facilmente, consultando la pagina contatti, conoscere il nominativo dei vari responsabili e, conseguentemente, richiedere le informazioni d'interesse.

5. H.4 - ASPETTI DI PIANIFICAZIONE E GESTIONE

La BAT ex art.3, comma 2, del D.Lgs. n.372/99 per gli "*Impianti per il trattamento chimico-fisico di rifiuti solidi*" prevede una serie di verifiche sul interessato dall'insediamento.

Si precisa che trattasi di una verifica postuma poiché l'attività soggetta ad autorizzazione integrata ambientale è stata avviata ex Delibera di Giunta Provinciale 7 febbraio 2006, n.32.

5.1. H.4.1 - UBICAZIONE DELL'IMPIANTO

La BAT ex art.3, comma 2, del D.Lgs. n.372/99 per gli "*Impianti per il trattamento chimico-fisico di rifiuti solidi*" prevede l'esecuzione di una serie di verifiche rispetto all'ubicazione dell'impianto; nella tabella comparativa seguente sono riportate gli aspetti d'interessati ai fini dell'ubicazione dell'impianto oggetto dalla presente richiesta di Autorizzazione Integrata Ambientale.

Aspetto trattato dalla BAT	Verifica del rispetto della BAT
Presenza di rilevanti beni storici, artistici, archeologici	Cfr. T.3.2 - rev. 1 - Dalla lettura degli stralci ufficiali della cartografia precedentemente del P.U.T.T./p si riscontra che non sussistono, nelle immediate vicinanze dell'impianto, emergenza storiche artistiche ed archeologiche di rilievo. Queste sono presenti all'esterno dell'impianto ma senza ricadute di rilevo per l'attività che si intende svolgere.
Distribuzione della popolazione	Cfr. T.1 – rev.1 - Dalla lettura degli stralci ufficiali della cartografia ufficiale del territorio del comune di Bari si rileva rilevato che gli insediamenti abitativi più vicini all'impianto si trovano a ridosso della II circoscrizione San Paolo – Stanic e più in particolare in direzione SE. Mentre l'agglomerato residenziale del San Paolo è posto in direzione NO a più di 1km dal confine dello stabilimento
Distribuzione delle industrie sul territorio	Cfr. T.3.1 – rev.1 - Dalla lettura degli stralci ufficiali della cartografia ufficiale del Piano Regolatore Generale della città di Bari si rileva che il suolo ricade all'interno dell'area che, ai sensi del vigente P.R.G., ricade all'interno delle aree disciplinate dal Piano Particolareggiato della Zona A.S.I. e che ai sensi del Piano Particolareggiato della Zona A.S.I. approvato nel 2004, il suolo è destinato ad insediamenti di "Aree produttive – Aree per insediamenti produttivi (cfr. figura successiva). L'impianto confina con diverse attività produttive alcune delle quali vengono di seguito elencate: Officine Calabrese, Colabeton, STP Società Trasporto Pubblico Locale ed Officine Metalmeccaniche Artigianali.

5.2. H.4.2 - TRASPORTI E COLLEGAMENTO AL SISTEMA VIARIO

La BAT ex art.3, comma 2, del D.Lgs. n.372/99 per gli "*Impianti per il trattamento chimico-fisico di rifiuti solidi*" prevede l'esecuzione di una serie di verifiche rispetto all'ubicazione dell'impianto ed all'organizzazione dei trasporti.

Nella seguente tabella comparativa sono riportati gli aspetti che rilevano ai fini del recepimento delle migliore tecniche disponibili di cui alla predetta linea guida.

Aspetto trattato dalla BAT	Verifica del rispetto della BAT
Deve essere garantito un collegamento viario idoneo al transito dei mezzi per il conferimento dei rifiuti e per l'allontanamento dei residui.	Cfr. T.1 - Lo stabilimento gestito della B.B. Bari è ubicato a ridosso della S.S.16. che, oltre a costituire la tangenziale cittadina, lambisce tutta la zona industriale della città di Bari mentre l'accesso all'impianto è posto in fregio al civico n.1 di Viale Lovri ovvero a poche centinaia di metri dalla suddetta arteria. In relazione all'attività svolta, la localizzazione dell'opificio è la migliore possibile.
Il conferimento dei rifiuti mediante ferrovia, se fattibile dal punto di vista tecnico-economico, è da privilegiare.	Cfr. T.1 - Lo stabilimento è collegato direttamente allo scalo ferroviario di Bari Ferruccio e Bari Lamasinata dal quale transitano buona parte dei rotabili in ingresso ed in uscita dall'impianto. E' proprio questa la condizione che ha favorito l'insediamento iniziale dello stabilimento (unicamente per de coibentazione di rotabili contenenti amianto) ed il suo recente sviluppo (implementazione di nuove attività di manutenzione ferroviaria). Pertanto la maggior aliquota dei rifiuti in ingresso all'impianto già oggi vi giunge senza per questo generare traffico veicolare. Questa organizzazione sarà mantenuta, e se possibile, ulteriormente ampliata in futuro
Al fine di ridurre i costi di trasporto e l'impatto sull'ambiente è necessario prevedere l'impiego di autocarri con la massima portata utile; di conseguenza è necessario verificare la disponibilità di strade adeguate.	La logistica delle merci, e quindi dei rifiuti, per essere economicamente remunerativa, comporta da parte dei conduttori delle attività una attenta pianificazione dei viaggi e quindi un impiego razionale di autocarri in modo da privilegiare l'impiego di quelli di notevole portata e dimensione a scapito di quelli più piccoli. L'azienda, per proprio conto, possiede un mezzo composto da un complesso stradale trattore + semirimorchio da 60,00m^3 e 24,00t di capacità di carico con i quali effettua i trasporti dei rottami e degli altri rifiuti verso le acciaierie o presso altri impianti. Stessa cosa accade per i soggetti conferitori che privilegiano l'impiego di mezzi di grossa capacità di carico. Per quanto attiene la presenza di infrastrutture di comunicazione, si rileva, oltre alla presenza della Tangenziale di Bari, S.S. 16, la ridotta distanza intercorrente con la S.S. 96 Barese, la SS 100 che porta a Taranto nonché la presenza di strade di collegamento interne alla zona industriale che consentono un agevole transito dei mezzi pesanti in aree ubicate all'esterno della zona industriale.

6. H.5 – INDICAZIONI SPECIFICHE PER LA GESTIONE DI RIFUTI CONTENENTI AMIANTO

Nella tabella ex par. 2.5.2.1 è stato inserito un quadro riepilogativo che consente di affermare che l'attività di decoibentazione di rifiuti e beni contaminanti d'amianto svolta all'interno dell'impianto, non cambiando la struttura della fibra, non costituisce un trattamento ex Allegato A Tabelle A e B del DMS 29 luglio 2004, n.248 e quelli previsti dalla linea guida di riferimento ex art.3, comma 2, del D.Lgs. n.372/99 per gli "*Impianti per il trattamento chimico-fisico di rifiuti solidi*" (cfr. Cap. D).

Ciò premesso, la predetta linea guida offre delle indicazioni specifiche cui rifarsi nella gestione di rifiuti contenenti amianto che vengono riassunte e riportate nella tabella comparativa seguente

Aspetto trattato dalla BAT	Verifica del rispetto della BAT
Negli ambienti ove si eseguono attività lavorative che possono comportare il superamento dei valori limite previsti dalla legge si devono sempre indossare i mezzi di protezione	Cfr. T.6.2, T.6.3, T.4.3.1 e T.4.3.2 Nel Piano di Lavoro ex art.37 del D.Lgs. n.277/91 ora art. art. 256 D.Lgs. 81/08 approvato dall'ASL SISP e SPESAL (cfr. R.5 – Cap.11) è previsto che le attività di decoibentazione avvengano nella Camera Nera e che i DPI che devono essere obbligatoriamente indossati sono: ✓ ***Indumenti protettivi monouso classe III tipo 5 e 6*** ✓ ***Scarpe antinfortunistica;*** ✓ ***Stivali in gomma;*** ✓ ***Guanti di protezione;*** ✓ ***Elmetto di protezione;*** ✓ ***Semimaschera con filtro del tipo FFP3;*** ✓ ***Maschera a pieno facciale con filtro del tipo FFP3;***
I mezzi protettivi da utilizzare devono essere definiti sulla base del rischio di diffusione di fibre connesso all'attività svolta	Nel Piano di Lavoro ex art.37 del D.Lgs. n.277/91 ora art. 256 D.Lgs. 81/08 approvato dall'ASL SISP e SPESAL (cfr. R.5 – Cap.11) sono stati definiti i livelli di rischio riscontrabili negli ambianti di lavoro in sui si svolge l'attività di bonifica (de coibentazione) ed i dispositivi di protezione individuale e collettiva sono stati scelti tenendo conto delle condizioni sito specifiche. In particolare i dpi utilizzati sono i seguenti: ✓ ***Indumenti protettivi monouso classe III tipo 5 e 6*** ✓ ***Scarpe antinfortunistica;*** ✓ ***Stivali in gomma;*** ✓ ***Guanti di protezione;*** ✓ ***Elmetto di protezione;*** ✓ ***Semimaschera con filtro del tipo FFP3;*** ✓ ***Maschera a pieno facciale con filtro del tipo FFP3;***
I mezzi di protezione vanno indossati negli appositi spogliatoi prima di accedere alla zona contaminata o potenzialmente contaminata	Cfr. T.4.3.1 e T.4.3.2 – L'organizzazione delle via di accesso alle Camere di Bonifica fu definito in ottemperanza a quanto disposto dal DMS 26 ottobre 1996 che chiede la predisposizione un accesso che

Aspetto trattato dalla BAT	Verifica del rispetto della BAT
	consente agli operatori di indossare i DPI prima dell'ingresso all'interno della Camera di Bonifica. Nel Piano di Lavoro ex art.37 del D.Lgs. n.277/91 ora art. 256 D.Lgs. 81/08 approvato dall'ASL SISP e SPESAL (cfr. R.5 – Cap.11) viene definito tale obbligo.
Gli apparecchi di protezione delle vie respiratorie o respiratori che possono essere utilizzati nelle attività di manipolazione degli RCA devono essere adatti per ambienti inquinati da particelle.	Cfr. T.6.2, T.6.3. - Nel Piano di Lavoro ex art.37 del D.Lgs. n.277/91 ora art. art. 256 D.Lgs. 81/08 approvato dall'ASL SISP e SPESAL (cfr. R.5 – Cap.11) è contenuta la valutazione del rischio per gli esposti sono previsti i DPI che devono essere obbligatoriamente utilizzati dai lavoratori per la protezione delle vie respiratorie. Nel caso specifico, all'interno delle camere nere è previsto l'utilizzo di: ✓ ***Indumenti protettivi monouso classe III tipo 5 e 6*** ✓ ***Scarpe antinfortunistica:*** ✓ ***Stivali in gomma;*** ✓ ***Guanti di protezione:*** ✓ ***Elmetto di protezione;*** ✓ ***Semimaschera con filtro del tipo FFP3;*** ✓ ***Maschera a pieno facciale con filtro del tipo FFP3;***
I mezzi protettivi delle vie respiratorie devono essere provati prima di ogni utilizzo per verificarne la rispondenza ai dati di targa	Cfr. T.6.2, T.6.3. - Nel Piano di Lavoro ex art.37 del D.Lgs. n.277/91 ora art. art. 256 D.Lgs. 81/08 approvato dall'ASL SISP e SPESAL (cfr. R.5 – Cap.11) è previsto che il capo squadra verifichi che tutti gli addetti che saranno impegnati nelle attività di decoibentazione abbiano adottato i previsti D.P.I. e che questi siano stati indossati in maniera corretta.
I mezzi di protezione potranno essere monouso o del tipo riutilizzabili; al termine del turno di lavoro i mezzi di protezione contaminati non a perdere saranno recuperati per la necessaria decontaminazione mentre quelli monouso saranno considerati RCA.	I mezzi di protezione individuale sono costituiti da: ✓ ***mezzi protettivi delle vie respiratorie – Maschera a pieno facciale con filtro del tipo FFP3; Semimaschera con filtro del tipo FFP3;*** ✓ ***Indumenti protettivi monouso classe III tipo 5 e 6*** Trattasi di indumenti monouso a perdere che vengono smaltiti a fine giornata unitamente ai rifiuti contaminanti
Durante l'attività in presenza di amianto si deve indossai e un adeguato abbigliamento protettivo	Cfr. T.6.2, T.6.3. - Nel Piano di Lavoro ex art.37 del D.Lgs. n.277/91 ora art. art. 256 D.Lgs. 81/08 approvato dall'ASL SISP e SPESAL (cfr. R.5 – Cap.11) sono previsti i DPI che devono essere obbligatoriamente utilizzati dai lavoratori nelle diverse zone dell'impianto.
L'abbigliamento protettivo deve minimizzare il deposito delle fibre di amianto sulla pelle e sui capelli che possono costituire veicolo della diffusione delle fibre	Nel Piano di Lavoro ex art.37 del D.Lgs. n.277/91 ora art. art. 256 D.Lgs. 81/08 approvato dall'ASL SISP e SPESAL (cfr. R.5 – Cap.11) è definita la tipologia di DPI che devono essere obbligatoriamente utilizzati dai lavoratori nelle diverse zone dell'impianto. Trattasi di indumenti protettivi monouso del tipo tessuto non tessuto composto da milioni di filamenti termolegati continui e molto sottili in polietilene ad alta densità, che lo rendono permeabile all'aria e al vapore acqueo. È traspirante ma non lascia passare né liquidi a base acquosa né aerosol. Non si sfilaccia, resiste agli strappi, è privo di silicone o altre sostanze contaminanti ed è

Aspetto trattato dalla BAT	Verifica del rispetto della BAT
	sottoposto ad un trattamento antistatico. È un'eccellente barriera alle particelle e offre protezione contro spruzzi, aerosol, schizzi ed agenti chimici.
L'abbigliamento protettivo deve pertanto ridurre il più possibile le parti del corpo scoperte e generalmente e costituito da tuta intera, soprascarpe, con tasta o cappuccio e guanti del tipo a perdere	Nel Piano di Lavoro ex art.37 del D.Lgs. n.277/91 ora art. art. 256 D.Lgs. 81/08 approvato dall'ASL SISP e SPESAL (cfr. R.5 – Cap.11) è definita la tipologia di DPI che devono essere obbligatoriamente utilizzati dai lavoratori nelle diverse zone dell'impianto. Sono quelli previsti dalla BAT è sono tutti del tipo a perdere.
Le giunzioni dell'abbigliamento saranno sigillate mediante nastratura adesiva	Nel Piano di Lavoro ex art.37 del D.Lgs. n.277/91 ora art. art. 256 D.Lgs. 81/08 approvato dall'ASL SISP e SPESAL (cfr. R.5 – Cap.11) è definita la tipologia di DPI che devono essere obbligatoriamente utilizzati dai lavoratori nelle diverse zone dell'impianto comprendenti le istruzioni per assicurare la perfetta impermeabilità di questi ultimi.
Sotto l'abbigliamento protettivo deve essere indossata biancheria intima anch'essa possibilmente di tipo a perdere	Nel Piano di Lavoro ex art.37 del D.Lgs. n.277/91 ora art. art. 256 D.Lgs. 81/08 approvato dall'ASL SISP e SPESAL (cfr. R.5 – Cap.11) è previsto che la biancheria intima sia fornita dalla BB Bari srl e che questa sia monouso di categoria 1.
Gli operatori, prima di indossare l'abbigliamento protettivo dovranno togliersi qualsiasi oggetto non strettamente necessario all'attività di manipolazione	Nel Piano di Lavoro ex art.37 del D.Lgs. n.277/91 ora art. art. 256 D.Lgs. 81/08 approvato dall'ASL SISP e SPESAL (cfr. R.5 – Cap.11) è definito questo obbligo.
Si dovrà effettuare una valutazione del rischio proveniente dalle fibre di amianto aerodisperse al fine di stabilire le misure preventive e protettive da attuare, tale valutazione dovrà tendere ad accertare l'inquinamento ambientale e a determinare l'esposizione dei lavoratori alle fibre di amianto.	Cfr. T.5.4, T.5.1.1, T.5.1.2, T.5.1.3, T.4.3.1 - Nel Piano di Lavoro ex art.37 del D.Lgs. n.277/91 ora art. 256 D.Lgs. 81/08 approvato dall'ASL SISP e SPESAL (cfr. R.5 – Cap.11) è contenuta la valutazione del rischio per gli esposti volta a definire i rischi e i DPI che devono essere obbligatoriamente utilizzati dai lavoratori per la protezione delle vie respiratorie. Per quanto attiene la prevenzione dei rischi per l'ambiente e la pubblica l'incolumità invece, sono presenti i seguenti impianti di abbattimento delle emissioni: ✓ Impianto di aspirazione e depolverazione di polveri contaminate d'amianto (cfr. T.5.1.1, T.5.1.2, T.5.1.4); ✓ Rete di raccolta ed impianto di trattamento di acque di risulta contaminate d'amianto (T.5.4) E' stato altresì definito un piano di monitoraggio e controllo teso a verificare il rispetto delle concentrazioni massime nei rilasci previsti dalle leggi (cfr. R.3 e T.8)
Si dovrà predisporre un piano di lavoro contenente le misure necessarie per garantire la sicurezza dei lavoratori e la protezione dell'ambiente, prima di iniziare i lavori di manipolazione dei materiali contenenti amianto.	Il Piano di Lavoro ex art.37 del D.Lgs. n.277/91 ora art. 256 D.Lgs. 81/08 è stato redatto da un tecnico in possesso dei requisiti ex art.12 del D.Lgs. n.277/91 ed è stato successivamente approvato dall'ASL SISP e SPESAL (cfr. R.5 – Cap.11)
I lavoratori addetti dovranno ricevere adeguate informazioni in merito alle cautele ed accorgimenti da adottare durante le lavorazioni	Conformente a quanto disposto dagli artt. 36 e 37 del D.Lgs. 81/08, i dipendenti che saranno impegnati nelle attività di decoibentazione o che potranno

Aspetto trattato dalla BAT	Verifica del rispetto della BAT
	spostare colli contenenti rifiuti contaminati d'amianto, acquisiranno la qualifica professionale prevista per legge ex art. 10 comma 1 lettera b D.P.R. 8/8/1994 nell'ambito della quale saranno fornite le seguenti informazioni: ✓ le norme igieniche, ivi compresa la necessità di: non fumare, non mangiare o masticare gomma; ✓ le precauzioni da prendere per l'uso di equipaggiamenti e indumenti di protezione; ✓ le misure di precauzione particolari che debbano essere prese per ridurre al minimo l'esposizione; ✓ le varietà e i quantitativi di amianto utilizzati; ✓ le tecniche di rimozione dell'amianto che dovranno includere un addestramento all'uso delle maschere respiratorie, sulle procedure per la rimozione, la decontaminazione e la pulizia del luogo di lavoro. ✓ rischi potenziali per la salute dovuti all'esposizione alle fibre di amianto;
I lavoratori addetti dovranno ricevere adeguate informazioni in merito alla destinazione d'uso dei locali.	Le lavorazioni si svolgono in strutture realizzate conformemente a quanto disposto dal DMS 26 ottobre 1995 che ha consentito, già in sede progettuale, di indicare delle destinazioni d'suo che consentono di prendere misure appropriate affinché: ✓ i luoghi in cui si svolgono le attività siano accessibili esclusivamente ai lavoratori che vi debbano accedere a motivo del lavoro o delle loro funzioni; ✓ siano predisposte aree speciali che consentano ai lavoratori di mangiare e bere senza rischio di contaminazione di polvere di amianto; ✓ gli indumenti di lavoro e i mezzi protettivi siano riposti in luogo separato da quello destinato agli abiti civili; ✓ lavoratori possano disporre di impianti sanitari adeguati, provvisti di docce destinati al loro uso esclusivo per tutta la durata dell'asportazione e decontaminazione. Nel Piano di Lavoro ex art.37 del D.Lgs. n.277/91 ora art. 256 D.Lgs. 81/08 approvato dall'ASL SISP e SPESAL (cfr. R.5 – Cap.11) sono altresì definite le norme di utilizzo di questi locali nel rispetto delle predette disposizioni.

DETERMINAZIONE DEL DIRIGENTE DELL'UFFICIO INQUINAMENTO E GRANDI IMPIANTI 14 gennaio 2013, n. 2

Art. 2 e art. 3 comma 1 del DM 24/04/2008 e DGR 1113/2011. Saldo tariffa AIA relativa all'istruttoria (Ti) e tariffa relativa alle attività comunque sempre condotte nel singolo controllo (TC) di cui alle D.D. n° 500 del 06/10/2009 e D.D. n° 17 del 09/11/2011. Rettifica della D.D. n. 59 del 17/09/2012 dell'Ufficio Inquinamento e Grandi Impianti. Gestore: Team Italia Srl.

Il giorno **14 gennaio 2013**, in Modugno presso la sede dell'Ufficio Inquinamento e Grandi Impianti,

IL DIRIGENTE DELL'UFFICIO INQUINAMENTO E GRANDI IMPIANTI

Visti gli articoli 4 e 5 della L.R. 4 febbraio 1997, n. 7;

Vista la Deliberazione G.R. n. 3261 del 28/7/98;

Visti gli artt. 14 e 16 del D.Lgs. 165/01

Visto l'art. 32 della legge 18 giugno 2009, n. 69, che prevede l'obbligo di sostituire la pubblicazione tradizionale all'Albo ufficiale con la pubblicazione di documenti digitali sui siti informatici;

Visto l'art. 18 del D.lgs. 196/03 "Codice in materia di protezione dei dati personali" in merito ai Principi applicabili ai trattamenti effettuati dai soggetti pubblici;

Vista la Delibera di Giunta Regionale n. 767 del 26/04/2011 di organizzazione dei servizi di Presidenza e della Giunta Regionale con cui è stato istituito il Servizio Rischio Industriale;

Vista la Determinazione del Direttore dell'Area Organizzazione e Riforma dell'Amministrazione n. 17 del 24 giugno 2011 con cui l'Ufficio Inquinamento e Grandi Impianti del Servizio Ecologia è stato trasferito alle dipendenze del Servizio Rischio Industriale;

Vista la Determina del Direttore dell'Area organizzazione e Riforma dell'Amministrazione n. 25 del 03/07/2012 con cui è stato conferito l'incarico al Dr. Giuseppe Maestri di Dirigente dell'Ufficio Inquinamento e Grandi Impianti**;**

Vista la Determinazione Dirigenziale del Servizio Rischio Industriale n. 42 del 25/07/2012 di "Delega delle funzioni dirigenziali al Dirigente dell'Ufficio Inquinamento e Grandi Impianti, ai sensi della L.R. n. 10/2007, art. 45";

Sulla base dell'istruttoria espletata dall'Ufficio Inquinamento e Grandi Impianti.

Vista la Deliberazione G.R. n. 1388 del 19 settembre 2006 che, nelle more dello specifico decreto ministeriale, ha stabilito le tariffe che i soggetti interessati al rilascio dell'autorizzazione integrata ambientale devono versare contestualmente alla presentazione della domanda ai sensi dell'art. 5 comma 2 del D.Lgs. 59/2005, a titolo di acconto per le spese di istruttoria e controlli, con il rinvio del pagamento del saldo alla determinazione delle tariffe da parte dello Stato;

Visto il Decreto Interministeriale 24 aprile 2008, recante: "Modalità, anche contabili, e tariffe da applicare in relazione alle istruttorie ed ai controlli previsti dal decreto legislativo 18 febbraio 2005, n. 59";

Vista la Legge Regionale n. 17/07 "Disposizioni in campo ambientale, anche in relazione al decentramento delle funzioni amministrative in materia ambientale" che, all'Allegato 1 - punto 4 ha stabilito le tariffe stralcio per le istruttorie di Autorizzazione Integrata Ambientale;

Vista la Legge Regionale n. 19/2010, che all'art. 35 recita: "*il comma 1 dell'articolo 7 della legge regionale 14 giugno 2006, n. 17 (Disposizioni in campo ambientale,anche in relazione al decentramento delle funzioni amministrative in materia ambientale) va inteso nel senso che la delega disposta in favore delle Province con decorrenza 1° luglio 2007 concerne l'istruttoria e il rilascio delle autorizzazioni integrate ambientali richieste a decorrere da tale data, mentre restano di compe-*

tenza della Regione il rinnovo, il riesame e l'aggiornamento delle autorizzazioni integrate ambientali conseguenti a istanze formulate fino al 30 giugno 2007";

Visto il D.Lgs. 152/06 e smi (in continuità con quanto stabilito nell'abrogato D.Lgs. 59/05), all'articolo 33 comma 3-bis, prevede che "*Le spese occorrenti per effettuare i rilievi, gli accertamenti ed i sopralluoghi necessari per l'istruttoria delle domande di autorizzazione integrata ambientale e per i successivi controlli previsti dall'articolo 29-decies, sono a carico del gestore*". Lo stesso D.lgs. 152/06 e s.m.i. indica, quale riferimento per la determinazione delle tariffe, il Decreto Interministeriale 24 aprile 2008, nelle more dell'emanazione di altri decreti;

Vista, altresì:

- la Deliberazione di Giunta Regionale n. 1113 del 19/05/2011 "Modalità di quantificazione delle tariffe da versare per le istanze assoggettate a procedura di Autorizzazione Integrata Ambientale regionale e provinciale ai sensi del D.Lgs. 18 febbraio 2005, n. 59 e del D.Lgs. 152/06 e smi. Integrazione della DGR 1388 del 19 settembre 2006", con la quale:
  - sono state definite le tariffe da applicare per la conduzione delle istruttorie dei procedimenti tecnico/amministrativi connessi al rilascio delle Autorizzazioni Integrate Ambientali e per lo svolgimento dei relativi controlli;
  - sono state definite le modalità di versamento delle tariffe anche a saldo che dovranno avvenire entro 60 giorni dal ricevimento della comunicazione e che, in caso di ritardo, trova applicazione l'articolo 7 del Decreto 24 aprile 2008;
  - sono state escluse dalla quantificazione delle tariffe le ispezioni straordinarie, di cui all'articolo 11 comma 4 del decreto legislativo 59/05, non programmate nell'autorizzazione integrata ambientale.
- La legge regionale 30 dicembre 2011, n° 38, recante "Disposizioni per la formazione del bilancio di previsione 2012 e bilancio pluriennale 2012-2014 della Regione Puglia" che, all'art. 22 (Attività di prevenzione e riduzione integrata dell'inquinamento) comma 1 lettera a. prevede l'istituzione nel bilancio regionale autonomo - parte entrata - UPB 3.3.1. "proventi e diritti per prestazioni rese da uffici e servizi regionali" il nuovo *Cap. 3062130* denominato *"Proventi derivanti dallo svolgimento delle attività connesse con l'applicazione della normativa in materia di prevenzione e riduzione integrata dell'inquinamento collegato ai capitoli 641020, 641025";*

Considerato che:

- con Determina Dirigenziale n. 59 del 17/09/2012 dell'Ufficio Inquinamento e Grandi Impianti era stato quantificato il saldo della tariffa AIA relativa all'istruttoria (T_i) e tariffa relativa alle attività condotte nel singolo controllo (T_C) di cui alle D.D. n° 500 del 06/10/2009 e D.D. n° 17 del 09/11/2011, nella misura di euro 29.950,00;
- con nota del 03/12/2012, acquisita al prot. n. 4433 del 19/12/2012 dell'Ufficio Inquinamento e Grandi Impianti, il Gestore ha comunicato che è stata eseguita una quantificazione di alcune voci di tariffa non pertinenti rispetto all'attività della Team Italia Srl, chiedendo di provvedere a riformare il provvedimento, con una corretta determinazione e quantificazione della tariffa;
- l'Ufficio ha riesaminato, in seguito alla nota sopra citata, il quadro "*ulteriori componenti ambientali considerate*", relativamente al quale erano state conteggiate erroneamente la voci "*odori*" e "*ripristino ambientale*", determinando una somma aggiuntiva pari a euro 6.300,00;
- in seguito alla revisione per il quadro "*ulteriori componenti ambientali considerate*", viene conteggiata soltanto la componente "*clima acustico*" nella misura di euro 1.750,00.

Considerato, inoltre, che:

- il DM 24/04/2008 prevede che l'importo della tariffa complessiva da applicare ai procedimenti di autorizzazione Integrata ambientale sia pari alla somma delle voci di costo di seguito riportate:

$\mathbf{T_i}$	Tariffa istruttoria rilascio AIA	Art. 2 del DM 24/04/2008
$\mathbf{T_C}$	Tariffa attività di controllo	Art. 3 comma 1 del DM 24/04/2008
$\mathbf{T_A}$	Tariffa prelievi e analisi	Art. 3 comma 2 del DM 24/04/2008

- Il Bilancio di previsione per l'esercizio finanziario 2012 e pluriennale 2012-2014 della Regione Puglia, approvato con L.r. n° 39 del 30.12.2011, nello stato di previsione delle entrate alla UPB 3.3.1. riporta il Capitolo 3061130 connesso a quelli di uscita 641020 e 641025 ascritti alla UPB 9.7.1. dello stato di previsione delle spese;
- Il funzionario istruttore ha definito, nei termini di cui alla D.G.R. n. 1113/2011, l'ammontare della tariffa relativa di relativa alle seguenti voci di costo:

T_i	Tariffa istruttoria rilascio AIA	Art. 2 del DM 24/04/2008
T_C	Tariffa attività di controllo	Art. 3 comma 1 del DM 24/04/2008

determinando un importo complessivo di **23.650,00** a carico del Gestore, come dettagliato negli allegati costituito da n. 2 facciate parte integrante al presente provvedimento, al netto del versamento di euro 1.500,00 già versato per il rilascio dell'AIA.

Sulla base dell'istruttoria di cui sopra, il Dirigente dell'Ufficio Inquinamento e Grandi Impianti propone l'adozione del presente provvedimento.

Verifica ai sensi del d.lgs 196/03

Garanzie alla riservatezza

La pubblicazione dell'atto all'albo, salve le garanzie previste dalla legge 241/90 in tema di accesso ai documenti amministrativi, avviene nel rispetto della tutela alla riservatezza dei cittadini, secondo quanto disposto dal DLgs 196/03 in materia di protezione dei dati personali, nonché dal vigente regolamento regionale n. 5/2006 per il trattamento dei dati sensibili e giudiziari.

Adempimenti contabili di cui alla LR Puglia n. 28/2001 e s.m.i.

Dal presente provvedimento deriva una **entrata economica di euro 23.650,00** a carico del Bilancio Regionale **UPB 3.3.1.** "proventi e diritti per prestazioni rese da uffici e servizi regionali" da imputare sul **nuovo *Cap. 3062130*** denominato *"Proventi derivanti dallo svolgimento delle attività connesse con l'applicazione della normativa in materia di prevenzione e riduzione integrata dell'inquinamento collegato ai capitoli 641020, 641025";*

Tutto ciò premesso,

DETERMINA

Per quanto rappresentato nelle premesse, che qui si intendono integralmente riportate:

- di rettificare la Determina Dirigenziale n. 59 del 17/09/2012 dell'Ufficio Inquinamento e Grandi Impianti e che il Gestore Team Italia Srl, autorizzato con D.D. n° 500 del 06/10/2009 e D.D. n° 17 del 09/11/2011 per modifica non sostanziale, così come riportate nelle premesse, è tenuto a versare euro 23.650,00 al netto dei versamenti effettuati in sede di istanza secondo quanto dettagliato negli allegati al presente provvedimento (parte integrante dello stesso) costituito da n. 2 facciate e sintetizzato di seguito:

TARIFFA ISTRUTTORIA RILASCIO AIA (T_i)	**€ 15.780,00**
TARIFFA ATTIVITÀ DI CONTROLLO (T_C)	**€ 4.370,00**
TARIFFA DA VERSARE ($T_i + T_C$)	**€ 20.150,00**
TARIFFA ISTRUTTORIA PER RILASCIO MODIFICA NON SOSTANZIALE (Ti)	**€ 2.000,00**
TARIFFA ATTIVITÀ DI CONTROLLO PER MODIFICA NON SOSTANZIALE (TC)	**€ 1.500,00**
TARIFFA DA VERSARE (Ti + TC)	**€ 3.500,00**

- Di stabilire che il Gestore dovrà versare il suddetto importo di **euro 23.650,00** sul *c/c postale 60225323* - intestato a "*Regione Puglia - Tasse, tributi e proventi regionali" (IBAN IT94 D076 0104 0000 0006 0225 323),* con la causale

"*Tariffa AIA Cap. 3062130*", entro 60 giorni dalla comunicazione del presente provvedimento e che, in caso di ritardo nell'effettuazione del versamento trova applicazione l'articolo 7 del Decreto Interministeriale del 24 aprile 2008, "Decreto Tariffe", che prevede il pagamento degli interessi per tardivo pagamento, nella misura del tasso legale vigente con decorrenza dal primo giorno successivo alla scadenza;

- Di stabilire che il Gestore dovrà trasmettere al Servizio Rischio Industriale copia del versamento, entro i successivi dieci giorni;

- Di dare atto che, ai sensi della DGR 1113/2011, sono escluse dalla quantificazione della tariffa sopra individuata le ispezioni straordinarie, di cui all'articolo 29 - *decies*., comma 4 del D.L.vo 152/06 e smi;

- La Regione, con successivi atti, si riserva di quantificare l'ammontare della tariffa relativa ai controlli derivanti dalla programmazione di prelievi ed analisi (T_A) di cui all'Allegato V dal D.M. del 24 aprile 2008;

di **trasmettere** il presente provvedimento al gestore Team Italia Srl con stabilimento in Lecce sulla Via Provinciale Squinzano/T. Rinalda km. 4, anticipandolo a mezzo fax.

Il provvedimento viene redatto in forma integrale, nel rispetto della tutela alla riservatezza dei cittadini, secondo quanto disposto dal D.lgs. 196/03 in materia di protezione dei dati personali e ss. mm. e ii.

Il presente provvedimento:

a) sarà trasmesso in copia conforme all'originale al Segretariato della Giunta Regionale;
b) sarà disponibile nel sito ufficiale della Regione Puglia: www.regione.puglia.it;
c) sarà trasmesso in copia all'Assessore alla Qualità dell'Ambiente.

Ai sensi dell'art. 3 comma 4 della L. 241/90 e smi, avverso il presente provvedimento potrà essere presentato ricorso giurisdizionale al Tribunale Amministrativo Regionale entro 60 giorni (sessanta) dalla data di notifica dello stesso, ovvero ricorso straordinario al Presidente della Repubblica entro 120 (centoventi) giorni.

Il Dirigente d'Ufficio Inquinamento
e Grandi Impianti
Dott. Giuseppe Maestri

REGIONE PUGLIA

AREA POLITICHE PER LA RIQUALIFICAZIONE, LA TUTELA E LA SICUREZZA AMBIENTALE E PER L'ATTUAZIONE DELLE OPERE PUBBLICHE
SERVIZIO RISCHIO INDUSTRIALE
UFFICIO INQUINAMENTO E GRANDI IMPIANTI

CALCOLO DELLA TARIFFA ISTRUTTORIA (T_I e T_C) - Allegato I e Allegato IV DM 24/04/2008

in riferimento all'autorizzazione rilasciata con D.D. n. 500 del 06/10/2009

Gestore	*Team Italia Srl*
Ubicazione Impianto	*Strada Provinciale Squinzano/Torre Rinalda km 4, Lecce*
Codice/i IPPC	*2.5 b*

DETTAGLIO VOCI DI COSTO

PRESENTAZIONE DOMANDA - C_D		
		Tariffa
Costo istruttorio base	C	€ 2.000,00
RIDUZIONI DA APPLICARE A C_D		Importo
Per il sistema di gestione ambientale - C_{SGA} (*)		
ISO 14001		€ 0,00
EMAS		€ 0,00
Per modalità presentazione delle domande - C_{Dom}		
Presentazione in copia elettronica	x	€ 1.000,00

VOCI ESPLICATIVE IMPORTI

A	Grandi imprese e attività D.Lgs 334/99 e smi	€ 4.000,00
B	Medie e Piccole imprese	€ 2.500,00
C	Micro imprese e zootecnici	€ 2.000,00

(*) *Non cumulabili tra loro*

EMISSIONI IN ATMOSFERA - C_{Aria}		
Numero di inquinanti significativi	Numero fonti di emissione	Tariffa
nessuno		€ 0,00
da 1 a 4		€ 0,00
da 5 a 10		€ 0,00
da 11 a 17	6	€ 12.000,00
oltre 17		€ 0,00
TOTALE		€ 12.000,00

EMISSIONI IN ACQUA - C_{H2O}		
Numero di inquinanti significativi	Numero fonti di emissione	Tariffa
nessuno		€ 0,00
da 1 a 4		€ 0,00
da 5 a 7		€ 0,00
da 8 a 12		€ 0,00
da 13 a 15		€ 0,00
oltre 15		€ 0,00
TOTALE		€ 0,00

GESTIONE RIFIUTI - C_{RP} e C_{RnP}		
GESTIONE RIFIUTI PRODOTTI(**)		Tariffa
Deposito temporaneo	x	€ 300,00

(**)*Voce non applicabile alle categorie di attività di gestione rifiuti Cod. IPPC 5*

SMALTIMENTO O RECUPERO RIFIUTI PERICOLOSI		
tonn/giorno		Tariffa
fino a 1 ton/giorno		€ 0,00
oltre 1 fino a 10 ton/giorno		€ 0,00
oltre 10 fino a 20 ton/giorno		€ 0,00
oltre 20 fino a 50 ton/giorno		€ 0,00
oltre 50 ton/giorno	x	€ 5.000,00
TOTALE		€ 5.000,00

SMALTIMENTO O RECUPERO RIFIUTI NON PERICOLOSI		
	tonn/giorno	Tariffa
fino a 1 ton/giorno		€ 0,00
oltre 1 fino a 10 ton/giorno		€ 0,00
oltre 10 fino a 20 ton/giorno		€ 0,00
oltre 20 fino a 50 ton/giorno	x	€ 1.800,00
oltre 50 ton/giorno		€ 0,00
TOTALE		€ 1.800,00

ULTERIORI COMPONENTI AMBIENTALI CONSIDERATE		
		Tariffa
Clima acustico - C_{CA}	x	€ 1.750,00
Tutela quantitativa risorsa idrica - C_{RI}		€ 0,00
Campi elettromagnetici - C_{EM}		€ 0,00
Odori - C_{Od}		€ 0,00
Sicurezza del territorio - C_{ST}		€ 0,00
Ripristino ambientale - C_{RA}		€ 0,00
TOTALE		€ 1.750,00

T_C (Art. 3, comma 1 del DM 24/04/2008) - Allegato IV	
$T_C$annua= max [1500 euro; C_{Aria} + C_{H2O}+ C_{RP} + C_{RnP}+ (componenti ambientali)*0,10 euro+100euro]	€ 2.185,00
TARIFFA ATTIVITÀ DI CONTROLLO (T_C)= $T_C$annua*(n - 1)	€ 4.370,00

n= anni durata autorizzazione	3

RIEPILOGO VOCI di COSTO		COSTO ISTRUTTORIO
Acquisizione e gestione della domanda, analisi delle procedure di gestione dell'impianti, e definizione delle misure relative a condizioni diverse da quelle del normale esercizio dell'impianto.	C_D	€ 2.000,00
Verifica del rispetto della disciplina in materia di inquinamento atmosferico, valutazione ed eventuale integrazione del piano di monitoraggio e controllo relativo alle emissioni in atmosfera, conduzione della quota parte delle analisi integrate riferibili alla componente qualità dell'aria.	C_{Aria}	€ 12.000,00
Verifica del rispetto della disciplina in materia di inquinamento delle acque, valutazione ed eventuale integrazione del piano di monitoraggio e controllo relativo alle emissioni in acqua, conduzione della quota parte delle analisi integrate riferibili alla componente qualità delle acque.	C_{H2O}	€ 0,00
Verifica del rispetto della disciplina in materia di rifiuti e conduzione della quota parte delle analisi integrate riferibili alla componente rifiuti.	C_{RP} e C_{RnP}	€ 7.100,00
Verifica del rispetto della ulteriore disciplina in materia ambientale, valutazione ed eventuale integrazione del piano di monitoraggio e controllo relativo ad altre componenti ambientali, conduzione della quota parte delle analisi integrate riferibili alla ulteriori componenti ambientali.	C_{CA}, C_{RI}, C_{EM}, C_{Od}, C_{ST}, C_{RA}	€ 1.750,00
TOTALE		€ 22.850,00

TARIFFA ISTRUTTORIA OMNICOMPRENSIVA RIDOTTA (verifica documentale di cui al punto 2.6 della DGR 1113 del 19.05.2011)	Coefficiente di adeguamento (pari all'80% della tariffa istruttoria)	€ 18.280,00
IMPORTO VERSAMENTO EFFETTUATO (da detrarre)		€ 1.500,00
ADOZIONE SISTEMA DI GESTIONE AMBIENTALE (da detrarre)		€ 0,00
PRESENTAZIONE COPIA ELETTRONICA (da detrarre)		€ 1.000,00
TARIFFA ISTRUTTORIA RILASCIO AIA (T_I)		€ 15.780,00
TARIFFA ATTIVITÀ DI CONTROLLO (T_C)		€ 4.370,00
TARIFFA DA VERSARE (T_I + T_C)		€ 20.150,00

REGIONE PUGLIA

AREA POLITICHE PER LA RIQUALIFICAZIONE, LA TUTELA E LA SICUREZZA AMBIENTALE E PER L'ATTUAZIONE DELLE OPERE PUBBLICHE
SERVIZIO RISCHIO INDUSTRIALE
UFFICIO INQUINAMENTO E GRANDI IMPIANTI

CALCOLO DELLA TARIFFA ISTRUTTORIA PER MODIFICA NON SOSTANZIALE (T_I e T_C) - Allegato III e Allegato IV DM 24/04/2008
in riferimento all'autorizzazione rilasciata con D.D. n. 17 del 09/11/2011

Gestore	*Team Italia Srl*
Ubicazione Impianto	*Strada Provinciale Squinzano/Torre Rinalda km 4, Lecce*
Codice/i IPPC	*2.5 b*

DETTAGLIO VOCI DI COSTO

T_C (Art. 3, comma 1 del DM 24/04/2008) - Allegato IV	
$T_C$annua= max [1500 euro; C_{AIA} + C_{H2O}+ C_{RP} + C_{RNP}+ (componenti ambientali)*0,10 euro+100euro]	
TARIFFA ATTIVITÀ DI CONTROLLO (T_C)= $T_C$annua*(n - 1)	€ 1.500,00

n = anni durata autorizzazione	2

PRESENTAZIONE DOMANDA - C_D	€ 2.000,00
IMPORTO VERSAMENTO EFFETTUATO (da detrarre)	€ 0,00
TARIFFA ISTRUTTORIA PER RILASCIO MODIFICA NON SOSTANZIALE (T_I)	€ 2.000,00
TARIFFA ATTIVITÀ DI CONTROLLO PER MODIFICA NON SOSTANZIALE (T_C)	€ 1.500,00
TARIFFA DA VERSARE (T_I + T_C)	**€ 3.500,00**

DETERMINAZIONE DEL DIRIGENTE DELL'UFFICIO INQUINAMENTO E GRANDI IMPIANTI 15 gennaio 2013, n. 3

MINERMIX srl - Aggiornamento per modifica sostanziale, ai sensi dell'art. 29-nonies del D.Lgs. n. 152/06 e smi, dell'Autorizzazione Integrata Ambientale (IPPC) rilasciata con Determina Dirigenziale n. 297 del 06/07/2010 - impianto con codice attività IPPC 3.1 - Allegato VIII alla parte seconda D.Lgs. 152/06 e smi - Fascicolo 75MOD1.

L'anno **2013** addì **15** del mese di **Gennaio** in Modugno (Ba), presso l'Ufficio Inquinamento e Grandi Impianti

IL DIRIGENTE DELL'UFFICIO INQUINAMENTO E GRANDI IMPIANTI

Visti gli articoli 4 e 5 della L.R. 4 febbraio 1997, n. 7;

Vista la Deliberazione G.R. n. 3261 del 28/7/98;

Visti gli artt. 14 e 16 del D.Lgs. 165/01;

Visto l'art. 32 della legge 18 giugno 2009, n. 69, che prevede l'obbligo di sostituire la pubblicazione tradizionale all'Albo ufficiale con la pubblicazione di documenti digitali sui siti informatici;

Visto l'art. 32 della Legge 18 giugno 2009, n. 69;

Visto l'art. 18 del Dlgs 196/03 "Codice in materia di protezione dei dati personali" in merito ai Principi applicabili ai trattamenti effettuati dai soggetti pubblici;

Vista la Delibera di Giunta Regionale n. 675 del 17/06/2011 di organizzazione dei servizi di Presidenza e della Giunta Regionale con cui è stato istituito il Servizio Rischio Industriale;

Vista la Determinazione del Direttore dell'Area Organizzazione e Riforma dell'Amministrazione n. 17 del 24 giugno 2011 con cui l'Ufficio Inquinamento e Grandi Impianti del Servizio Ecologia è stato trasferito alle dipendenze del Servizio Rischio Industriale;

Vista la Determina del Direttore dell'Area organizzazione e Riforma dell'Amministrazione n. 25 del 03/07/2012 con cui è stato conferito l'incarico al Dr. Giuseppe Maestri di Dirigente dell'Ufficio Inquinamento e Grandi Impianti;

Vista la Determinazione Dirigenziale del Servizio Rischio Industriale n. 42 del 25/07/2012 di "Delega delle funzioni dirigenziali al Dirigente dell'Ufficio Inquinamento e Grandi Impianti, ai sensi della L.R. n. 10/2007, art. 45";

Sulla base dell'istruttoria espletata dal funzionario A.P. dell'Ufficio Inquinamento e Grandi Impianti,

Visto il D.Lgs. 152/06 e smi: "*Procedure per la valutazione ambientale strategica (VAS), per la valutazione d'impatto ambientale (VIA) e per l'autorizzazione ambientale integrata (IPPC*)";

Visto il D.M. 24.4.2008, denominato "Decreto Interministeriale Tariffe";

Vista la Delibera di G.R. n. 1388 del 19 settembre 2006: "Decreto legislativo 18 febbraio 2005, n. 59. Attuazione integrale della direttiva 96/61/CE relativa alla prevenzione e riduzione integrate dell'inquinamento. Individuazione della "Autorità Competente - Attivazione delle procedure tecnico-amministrative connesse";

Vista la Delibera di G.R. n. 482 del 13 aprile 2007: "Decreto legislativo 18 febbraio 2005, n. 59 - Attuazione integrale della direttiva 96/61/CE relativa alla prevenzione e riduzione integrate dell'inquinamento - Differimento del calendario per la presentazione delle domande per il rilascio dell'Autorizzazione Integrata Ambientale, relativamente agli impianti di cui all'allegato I, a parziale modifica della D.G.R. n. 1388 del 19.09.2006, allegato 3";

Visti inoltre:

- la Legge 241/90: "Nuove norme in materia di procedimento amministrativo e di diritto di accesso ai documenti amministrativi" e s.m.i.;

- la L.R. 14 giugno 2007, n. 17: "Disposizioni in campo ambientale, anche in relazione al decentramento delle funzioni amministrative in materia ambientale";
- l'articolo 35 della L.R. 19/2010 "Disposizioni per la formazione del bilancio di previsione 2011 e bilancio pluriennale 2011-2013 della Regione Puglia";
- la DGRP n. 648 del 05/04/2011 "Linee guida per l'individuazione delle modifiche sostanziali ai sensi della parte seconda del D.Lgs. 152/06 e per l'indicazione dei relativi percorsi procedimentali";
- la DGRP n. 1113 del 19/05/2011 "Modalità di quantificazione delle tariffe da versare per le istanze assoggettate a procedura di Autorizzazione Integrata Ambientale regionale e provinciale ai sensi del D.Lgs. 18 febbraio 2005, n. 59 e del D.Lgs. 152/06 e smi. Integrazione della DGR 1388 del 19 settembre 2006".

Premesso che:

- il Decreto Legislativo 152/06 e smi parte seconda Titolo III-BIS " Autorizzazione Integrata Ambientale" disciplina le modalità e le condizioni per il rilascio dell'Autorizzazione Integrata Ambientale (A.I.A.) al fine di attuare a livello comunitario la prevenzione e la riduzione integrate dell'inquinamento per alcune categorie di impianti industriali; il Decreto Legislativo 152/06 e smi, alla parte seconda Titolo III-BIS "Autorizzazione Integrata Ambientale" disciplina le modalità e le condizioni per il rilascio dell'Autorizzazione Integrata Ambientale (A.I.A.) al fine di attuare a livello comunitario la prevenzione e la riduzione integrate dell'inquinamento per alcune categorie di impianti industriali;
- il Decreto Legislativo 152/06 e smi all'art. 29 - nonies comma 1 "*Modifica degli impianti o variazione del gestore*" stabilisce che *il Gestore comunica all'autorità competente le modifiche progettate dell'impianto, come definite dall'articolo 5, comma 1, lettera l). L'autorità competente, ove lo ritenga necessario, aggiorna l'autorizzazione integrata ambientale o le relative condizioni, ovvero, se rileva che le modifiche progettate sono sostanziali ai sensi dell'articolo 5, comma 1, lettera l-bis), ne dà notizia al gestore entro sessanta giorni dal ricevimento della comunicazione ai fini degli adempimenti di cui al comma 2 del presente articolo. Decorso tale termine, il gestore può procedere alla realizzazione delle modifiche comunicate;*
- la Delibera di Giunta Regionale n. 648 del 05/04/2011 "*Linee guida per l'individuazione delle modifiche sostanziali ai sensi della parte seconda del D.Lgs. 152/06 e smi e per l'indicazione dei relativi percorsi procedimentali*" disciplina il coordinamento fra la disciplina AIA e la disciplina specifica della VIA, nell'ambito di modifiche proposte dal Gestore di impianti soggetti ad autorizzazione integrata ambientale.

Considerato che:

- con il D.Lgs. 59/05, successivamente abrogato e sostituito dal D.Lgs. 152/06, è stato introdotto l'obbligo di applicazione delle BAT (migliori tecnologie disponibili) al fine di garantire un elevato livello di prevenzione e riduzione integrata dell'inquinamento;
- l'articolo 29-bis dl d.lgs. 152/06 e smi prevede che "*L'autorizzazione integrata ambientale per gli impianti rientranti nelle attività di cui all'allegato VIII è rilasciata tenendo conto di quanto indicato nell'allegato XI e delle informazioni diffuse ai sensi dell'articolo 29-terdecies, comma 4 e dei documenti BREF (BAT Reference Documents) pubblicati dalla Commissione europea, nel rispetto delle linee guida per l'individuazione e l'utilizzo delle migliori tecniche disponibili, emanate con uno o più decreti del Ministro dell'ambiente e della tutela del territorio e del mare, del Ministro dello sviluppo economico e del Ministro del lavoro, della salute e delle politiche sociali, sentita la Conferenza unificata istituita ai sensi del decreto legislativo 28 agosto 1997, n. 281. Con la stessa procedura si provvede all'aggiornamento ed alla integrazione delle suddette linee guida, anche sulla base dello scambio di informazioni di cui all'articolo 29-terdecies, commi 3 e 4.*"
- per gli aspetti riguardanti da un lato, i criteri generali essenziali che esplicitano e concretizzano i principi informatori della Direttiva 96/61/CE per uno svolgimento omogeneo della procedura di autorizzazione e, dall'altro lato, la determinazione del "Piano di Monitoraggio e Controllo", il riferimento è costituito dagli allegati I e II al D.M.

31 gennaio 2005 pubblicato sul supplemento ordinario n. 107 alla G.U. - Serie Generale 135 del 13.6.2005: - "Linee guida generali per l'individuazione e l'utilizzo delle migliori tecniche per le attività esistenti di cui all'allegato I del D.Lgs. 372/99"; "Linee guida in materia di sistemi di monitoraggio";

Ritenuto necessario provvedere, secondo i disposti del 152/06 e smi, all'individuazione delle condizioni di esercizio dell'impianto in coerenza con i disposti normativi sopra richiamati tanto al fine di garantire un più elevato livello di protezione dell'ambiente.

Tenuto conto che:

- l'impianto della "**MINERMIX Srl**" con stabilimento in Galatina (LE) alla S.S. 476, km 17+500 è gestito in forza dei seguenti provvedimenti di carattere ambientale:
  - **Autorizzazione Integrata Ambientale:**
    - Determinazione Dirigenziale del Servizio Ecologia - Regione Puglia n. 297 del 06/07/2010.
  - **Procedura di Verifica di assoggettabilità a VIA:**
    - Determina Dirigenziale della Provincia di Lecce n. 155 del 28/07/2011.

Vista la domanda di modifica non sostanziale ai sensi dell'art. 29 - *nonies* del D.Lgs. 152/06 e smi, acquisita con nota al prot. n. 1307 del 11/02/2011, dello stabilimento autorizzato dall'Ufficio IPPC/AIA della Regione Puglia con D.D. n. 297 del 06/07/2010, relativo alla sostituzione dell'impianto di idratazione esistente con uno di nuova generazione;

Vista la nota prot. n. 2542 del 11/03/2011 dell'Ufficio Inquinamento e Grandi Impianti con la quale si comunicava al gestore che la valutazione di modifica non sostanziale da parte dell'Autorità competente AIA era subordinata al parere della Provincia di Lecce in ordine all'eventuale assoggettamento della stessa modifica al procedimento di screening VIA di competenza provinciale;

Vista la richiesta di riattivazione dei termini per modifica sostanziale da parte del Gestore con nota prot. n. 1946 del 12/12/2011, alla quale veniva allegata documentazione integrativa, inviata anche alla Provincia di Lecce per l'esecuzione delle attività di screening;

Vista la comunicazione di avvio del procedimento ai sensi dell'art. 29-*quater* comma 3, da parte della Regione Puglia con nota prot. n. 1948 del 12/12/2011, a seguito della definizione della procedura di verifica di assoggettabilità a VIA presso la competente Provincia di Lecce;

Visto che il Gestore comunicava alla Regione Puglia di aver dato luogo alla pubblicazione di cui all'art. 29-*quater* comma 3 del D.Lgs. 152/06 e smi, su un quotidiano a diffusione regionale (Gazzetta del Mezzogiorno del 21 Dicembre 2011), con nota acquisita al prot. n. 199 del 18/01/2012,

Visti gli esiti della conferenza di servizi del 14 Febbraio 2012 durante la quale:

- si prendeva visione del nuovo quadro riassuntivo delle emissioni in atmosfera in seguito alla modifica dell'impianto di idratazione;
- veniva chiesta documentazione integrativa al Gestore in merito ai sistemi filtranti di nuova installazione.

Visto il parere favorevole del Comune di Galatina, reso con nota prot. n. 20120010012 del 16/03/2012 acquisito al prot. n. 1151 del 02/04/2012 del Servizio Rischio Industriale;

Visto il parere favorevole con prescrizioni dell'Arpa Puglia - DAP di Lecce reso con le note al prot. n. 68112 del 18/12/2012 e prot. n. 227 del 03/01/2013.

Ritenuto di poter rilasciare ai sensi dell'art. 29-*nonies* del D.Lgs. 152/06 e smi, l'aggiornamento dell'Autorizzazione Integrata Ambientale per modifica sostanziale con le condizioni meglio indicate negli allegati.

Dato atto che le prescrizioni contenute nel «Documento Tecnico», parte integrante del presente atto amministrativo, tengono conto dei provvedimenti già rilasciati e della normativa vigente e che le condizioni, prescrizioni e limiti ivi riportati

devono essere rispettati secondo modalità e tempistiche nello stesso indicate;

Precisato che, ai sensi del comma 11 e del comma 12 dell'art. 29-quater del D.lgs n. 152/06 e smi, il presente provvedimento recepisce le autorizzazioni come indicato al punto 3.0 dell'"Allegato A" secondo le modalità e gli effetti previsti dalle relative norme settoriali e include le modalità per la protezione dell'ambiente, nonché l'indicazione delle autorizzazioni sostituite;

Preso atto che lo stabilimento "MINERMIX Srl" risulta certificato secondo la norma UNI EN ISO 14001 e non dispone di registrazione EMAS, per cui ai sensi dell'art. 29-octies del D.Lgs n. 152/06 e smi, l'Autorizzazione Integrata Ambientale AIA ha la stessa validità stabilita con la D.D. n. 297 del 06/07/2010 della Regione Puglia- Ufficio Inquinamento e Grandi Impianti, a condizione che sia garantito il mantenimento della certificazione ISO 14001 per l'intera durata del provvedimento autorizzativo.

Ritenuto di far salve le autorizzazioni, prescrizioni e la vigilanza di competenza di altri Enti;

Precisato che per effetto dell'intervenuta DGRP n. 1113 del 19/05/2011 "Modalità di quantificazione delle tariffe da versare per le istanze assoggettate a procedura di Autorizzazione Integrata Ambientale regionale e provinciale ai sensi del D.Lgs. 18 febbraio 2005, n. 59 e del D.Lgs. 152/06 e smi. Integrazione della DGR 1388 del 19 settembre 2006", si provvederà, con successivo atto, a richiedere alla "**MINERMIX Srl"** il versamento delle somme di saldo delle tariffe relative all'istruttoria e ai controlli.

Sulla base dell'istruttoria di cui sopra, il Dirigente dell'Ufficio Inquinamento e Grandi Impianti propone l'adozione del presente provvedimento.

Verifica ai sensi del D.Lgs. 196/03

Garanzie della riservatezza

La pubblicazione dell'atto all'Albo salve le garanzie previste dalla L 241/90 in tema di accesso ai documenti amministrativi, avviene nel rispetto della tutela alla riservatezza dei cittadini tenuto conto di quanto disposto dal D.Lgs. 196/03 in materia di protezione dei dati personali, nonché dal vigente regolamento regionale n. 5/2006 per il trattamento dei dati sensibili e giudiziari.

Ai fini della pubblicità legale, l'atto destinato alla pubblicazione è redatto in modo da evitare la diffusione di dati personali identificativi non necessari ovvero il riferimento a dati sensibili; qualora tali dati fossero indispensabili per l'adozione dell'atto, essi sono trasferiti in documenti separati, esplicitamente richiamati

Adempimenti contabili di cui alla LR Puglia n. 28/2001 e smi

dal presente provvedimento non deriva alcun onere economico a carico del bilancio regionale

Tutto ciò premesso

DETERMINA

Fatte salve le considerazioni esposte in narrativa, che qui si intendono tutte integralmente riportate e trascritte:

di aggiornare ai sensi dell'art. 29-nonies del D.Lgs n. 152/06 e smi per modifica sostanziale, l'Autorizzazione Integrata Ambientale emessa con D.D. 297 del 06/07/2010 del Servizio Ecologia in favore del Gestore "**MINERMIX srl**" - stabilimento di Galatina, per l'esercizio del nuovo impianto di produzione di idrato di calcio alle condizioni, prescrizioni ed attuazione degli adempimenti previsti secondo tempi e modalità tutti riportati nel presente provvedimento ed allegato "Documento Tecnico".

di stabilire che:

- il presente provvedimento non esonera il Gestore dal conseguimento di altre autorizzazioni o provvedimenti previsti dalla normativa vigente per la realizzazione e l'esercizio delle modifiche in oggetto;
- restano efficaci, nelle parti non contemplate dal presente provvedimento, tutte le prescrizioni già previste nella D.D. n. 297 del 06/07/2010 della Regione Puglia - Servizio Ecologia;

- restano efficaci, tutte le prescrizioni già previste nella D.D. n. 155 del 28/07/2011 della Provincia di Lecce di esclusione dall'applicazione delle procedure di VIA;
- il nuovo quadro riassuntivo delle emissioni in atmosfera e relativi valori limite è indicato al paragrafo 6 "Emissioni in atmosfera" dell'allegato A alla presente determinazione;
- l'Autorità di Controllo Arpa Puglia - DAP Lecce effettuerà il primo accertamento circa il rispetto dei valori limite di emissione per i nuovi punti di emissione E2bis, E10 ed E11 entro sei mesi dalla data di messa a regime del nuovo impianto;
- il Piano di Monitoraggio e Controllo allegato alla D.D. n. 297 del 06/07/2010 della Regione Puglia, viene con il presente atto, sostituito ed integrato ai paragrafi 2.1 "Aria" e 3.1 "Controllo e manutenzione";
- l'"Allegato D" alla D.D. n. 297 del 06/07/2010 della Regione Puglia, viene con il presente atto, modificato nella parte con riferimento al "Paragrafo 5.4";
- per ogni eventuale ulteriore modifica impiantistica, il Gestore dovrà trasmettere a Regione e Provincia la comunicazione/richiesta di autorizzazione secondo le modalità disciplinate dalla DGRP 648 del 05/04/2011 "Linee guida per l'individuazione delle modifiche sostanziali ai sensi della parte seconda del D.Lgs. 152/06 e per l'indicazione dei relativi percorsi procedimentali";
- prima di dare attuazione a quanto previsto nell'Autorizzazione Integrata Ambientale, il Gestore è tenuto alla comunicazione prevista nel rispetto delle condizioni dell'Autorizzazione Integrata Ambientale di cui all'art. 29-decies del D.Lgs. 152/06 e smi;
- per effetto dell'intervenuta DGRP n. 1113 del 19/05/2011 "Modalità di quantificazione delle tariffe da versare per le istanze assoggettate a procedura di Autorizzazione Integrata Ambientale regionale e provinciale ai sensi del D.Lgs. 18 febbraio 2005, n. 59 e del D.Lgs. 152/06 e smi. Integrazione della DGR 1388 del 19 settembre 2006", si provvederà, con successivo atto, a richiedere alla **"MINERMIX Srl"** il versamento delle somme di saldo delle tariffe relative all'istruttoria e ai controlli;
- qualora il Gestore decida di cessare l'attività, dovrà preventivamente comunicare con raccomandata a/r alla Regione Puglia, Provincia di Lecce e al Comune di Galatina la data prevista di termine dell'attività;
- il Documento Tecnico (composto di Allegato A - Allegato B "Modifiche al Piano di Monitoraggio e Controllo" - Allegato C "Parere Arpa Puglia - DAP Lecce" ed Allegato D "Modifiche sullo Stato di attuazione delle BAT di settore"), è parte integrante del presente provvedimento;

L'Arpa Puglia - Dipartimento Provinciale di Lecce e la Provincia di Lecce, ognuno nell'ambito delle funzioni proprie istituzionali, svolgono il controllo della corretta gestione ambientale da parte della Ditta ivi compresa l'osservanza di quanto riportato nel presente provvedimento ed allegati tecnici;

L'Arpa Puglia, cui sono demandati i compiti di Autorità di Controllo, accerterà quanto previsto e programmato nella presente autorizzazione con oneri a carico del Gestore da calcolare con le modalità previste dalla DGRP n. 1113 del 19/05/2011.

di disporre la messa a disposizione del pubblico della presente autorizzazione e di ogni suo successivo aggiornamento, dei dati relativi al monitoraggio ambientale, presso il Servizio Rischio Industriale della Regione Puglia, presso la Provincia di Lecce e presso il Comune di Galatina;

di comunicare il presente provvedimento, a cura del Servizio Rischio Industriale, alla Società "**MINERMIX Srl**" con sede legale in C.da Matarano 3/a - 72015 FASANO(BR) e stabilimento alla S.P. 362 km 17.500 - 73010 GALATINA (LE)

Il provvedimento viene redatto in forma integrale, nel rispetto della tutela alla riservatezza dei cittadini, secondo quanto disposto dal D.lgs. 196/03 in materia di protezione dei dati personali e ss. mm. e ii.

Il presente provvedimento:

a) sarà trasmesso in copia conforme all'originale al Segretariato della Giunta Regionale;
b) sarà disponibile nel sito ufficiale della Regione Puglia: www.regione.puglia.it;
c) sarà trasmesso in copia all'Assessore alla Qualità dell'Ambiente.

Ai sensi dell'art. 3 comma 4 della L. 241/90 e smi, avverso il presente provvedimento potrà essere presentato ricorso giurisdizionale al Tribunale Amministrativo Regionale entro 60 giorni (sessanta) dalla data di pubblicazione sul BURP, ovvero ricorso straordinario al Presidente della Repubblica entro 120 (centoventi) giorni.

I sottoscritti attestano che il procedimento istruttorio affidato è stato espletato nel rispetto della normativa nazionale e regionale vigente e che il presente schema di determinazione in uno al Documento tecnico allegato è conforme alle risultanze istruttorie.

Alta professionalità AIA
Ing. Paolo Garofoli

Dirigente d'Ufficio Inquinamento
e Grandi Impianti
Dott. Giuseppe Maestri

REGIONE PUGLIA
AREA POLITICHE PER LA RIQUALIFICAZIONE, LA TUTELA E LA SICUREZZA AMBIENTALE E PER L'ATTUAZIONE DELLE OPERE PUBBLICHE
SERVIZIO RISCHIO INDUSTRIALE
UFFICIO INQUINAMENTO E GRANDI IMPIANTI
Autorizzazione Integrata Ambientale – MINERMIX srl - ubicato nel Comune di Galatina (Prov. LE) - Fascicolo 75 MOD1

Documento tecnico

Allegato A

INDICE

1. IDENTIFICAZIONE DELL'IMPIANTO.....
2. INQUADRAMENTO URBANISTISTICO.....
3. AUTORIZZAZIONI IN POSSESSO E CONSIDERATE NELL'AMBITO DELL'AGGIORNAMENTO DELL'AUTORIZZAZIONE INTEGRATA AMBIENTALE.....
4. DOCUMENTI PROGETTUALI ACQUISITI DURANTE IL PROCEDIMENTO ISTRUTTORIO.....
5. DESCRIZIONE SOMMARIA DELLA MODIFICA PROPOSTA.....
(la seguente descrizione è tratta dalla documentazione fornita dal Gestore ed acquisita agli atti con nota al prot. n. 1946 del 12/12/2011).....
6. EMISSIONI ATMOSFERICHE.....
7. EMISSIONI SONORE.....
8. MODIFICHE AL PIANO DI MONITORAGGIO E CONTROLLO.....
9. MODIFICHE SULLO STATO DI ATTUAZIONE DELLE BAT DI SETTORE.....
10. PRESCRIZIONI GENERALI.....

Allegato B – Modifiche al Piano di monitoraggio e controllo

Allegato C - Parere ARPA PUGLIA – DAP Lecce – note prot. n. 68112 del 18/12/2012 e prot. n. 227 del 03/01/2013

Allegato D – Modifiche allo Stato di adeguamento delle BAT

1. IDENTIFICAZIONE DELL'IMPIANTO

denominazione	**MINERMIX S.r.L.**

da compilare per ogni attività IPPC:

codice IPPC	codice NOSE-P	Codice NACE	codice ISTAT
3.1	104.11	26.52	26.52

classificazione IPPC	Produzione calce viva > 50 tonnellate/giorno
classificazione NOSE-P	Industria dei prodotti minerali che comporta processi di combustione
classificazione NACE	Produzione calce
classificazione ISTAT	Produzione calce

Esistente
stato impianto

MINERMIX S.R.L.
ragione sociale

Iscrizione al Registro delle imprese presso la C.C.I.A.A. di Lecce n. 169714

Indirizzo dell'impianto

comune	Galatina	prov.	LE	CAP	73013
frazione o località					
via e n. civico	S.S. 476, km 17+500				
telefono	0836 638411	fax	0836 638427	e-mail	info@minermix.it

coordinate geografiche	18° 10,27	E	40° 11,64	N

Responsabile legale

nome	Tommaso	cognome	De Pasquale		
nato a	Manduria	prov.(TA)	il	14/02/1951	
residente a	Manduria	prov.(TA)	CAP	74024	
via e n. civico	Via Malta, n.15				

telefono		fax		e-mail	Tommaso.depasquale@minermix.it
codice fiscale					

Referente IPPC

nome	Antonio	cognome	Stranieri		
telefono	0836/638411	fax	0836/638427	e-mail	Antonio.stranieri@minermix.it
indirizzo ufficio (se diverso da quello dell'impianto)					

superficie totale m^2	32.626	volume totale m^3	51.475
superficie coperta m^2	9.214	sup. scoperta impermeabilizzata m^2	23.412

Responsabile tecnico	Antonio Stranieri
Responsabile per la sicurezza	Cosimo Paiano
Numero totale addetti	39
Periodicità dell'attività	X tutto l'anno
Anno di inizio dell'attività	1990
Anno dell'ultimo ampliamento o ristrutturazione	2006
Data di presunta cessazione attività	

2. INQUADRAMENTO URBANISTISTICO

Foglio	Particelle	Destinazione urbanistica
Comune di Galatina Foglio n. 73	140 – 217 - 11	"*Area per insediamenti industriali*"

3. AUTORIZZAZIONI IN POSSESSO E CONSIDERATE NELL'AMBITO DELL'AGGIORNAMENTO DELL'AUTORIZZAZIONE INTEGRATA AMBIENTALE

Settore interessato	Provvedimento autorizzativo	Ente competente	Norme di riferimento	Sostituito da AIA
AUTORIZZAZIONE INTEGRATA AMBIENTALE	Determina Dirigenziale n. 297 del 06/07/2010	Regione Puglia - Servizio Ecologia	D. Lgs. n. 59/05	**NO**
VERIFICA DI ASSOGGETTABILITÀ A VIA	Determina Dirigenziale n. 155 del 28/07/2011	Provincia di Lecce	L.R. n. 11/2001 D.Lgs. n. 152/06 e smi	**NO**

4. DOCUMENTI PROGETTUALI ACQUISITI DURANTE IL PROCEDIMENTO ISTRUTTORIO

Documentazione allegati all'istanza di modifica sostanziale A.I.A. (prot. n. 1307 del 11/02/2011)	
	Relazione tecnica per la comunicazione di modifica non sostanziale
Tav. 1	Reparto idratazione – Piante Prospetti e sezioni Esistenti
Tav. 2	Reparto idratazione – Piante Prospetti e sezioni Modificate
Tav. 3	Reparto idratazione – Piante Prospetti e sezioni Modificate
	P&I del nuovo impianto
Documentazione integrativa prot. n. 1946 del 12/12/2011	
	Relazione sull'identificazione degli impatti ambientali attesi
	Relazione di conformità del progetto alla normativa ambientale e paesaggistica
Documentazione integrativa alla CdS del 14/02/2012 acquisita al prot. n. 1028 del 23/03/2012	
	Relazione tecnica con indicazione del valore di massima portata e altezza dal pianto di campagna di ogni punto di emissione
	Scheda tecnica dei filtri installati a servizio del nuovo impianto di produzione idrato di calcio

5. DESCRIZIONE SOMMARIA DELLA MODIFICA PROPOSTA

(la seguente descrizione è tratta dalla documentazione fornita dal Gestore ed acquisita agli atti con nota al prot. n. 1946 del 12/12/2011).

Lo stabilimento della Minermix Srl sede di Galatina, è adibito alla produzione, macinazione e miscelazione di ossido di calcio, calce idrata, grassello e malte per edilizia.

Nella configurazione odierna l'impianto è costituito da:

- 2 forni da calce di tipo verticale, rispettivamente da 150 tonn/giorno e da 300 tonn/giorno;
- un impianto di idratazione da 120 tonn/giorno;
- un impianto per la produzione di grassello e malte umide per edilizia.

Il ciclo produttivo può essere suddiviso nelle seguenti fasi principali:

- Produzione della calce in zolle:
  - Arrivo del calcare da forno
  - Scarico in buca e carico del forno
  - Cottura del calcare
  - Scarico del forno e stoccaggio della calce in zolle nei silos
  - Produzione della calce idrata
  - Macinazione della calce in zolle, produzione di ossido di calcio in granella e stoccaggio nei silos
  - Idratazione dell'ossido in granella e produzione di calce idrata
  - Carico calce idrata sfusa in camion cisterna
  - Insaccamento e palettizzazione di calce idrata in sacchi di carta
- Produzione del grassello e delle malte:
  - Spegnimento della calce in zolle nella "spegnicalce" e stoccaggio del latte di calce nelle vasche di maturazione,
  - Maturazione del grassello e successivo insaccamento
  - Miscelazione del grassello con altri inerti e produzione di malte umide per edilizia
  - Insaccamento del grassello e delle malte.

La modifica consiste nell'installazione di un nuovo impianto di produzione di idrato di calcio che sarà allocato in un apposito capannone industriale, che sostituirà l'impianto esistente. La superficie in pianta di detto capannone sarà di 260 mq con un volume pari a 5500 mq.

Attualmente la ditta dispone di un impianto di idratazione avente la capacità produttiva di 5 t/h, asservito da un impianto di abbattimento fumi ad umido, di tipo scrubber, individuabile sulla planimetria delle emissioni con la sigla E2.

Il nuovo impianto di idratazione sarà costituito da:

- 1 tramoggia di stoccaggio;
- 1 macchina idratatrice:
- 2 torri di selezione;
- 2 soffianti di spinta.

Il nuovo impianto avrà una capacita produttiva di 15 tonn/h e 360 tonn/giorno; funzionerà 8 ore/giorno per 220 giorni/anno. Comunque la capacità produttiva dello stabilimento rimarrà invariata e pari a 450 tonn/giorno.

A monte di tutto l'impianto, sarà installata la tramoggia di stoccaggio, alimentata da un elevatore a torre, entrambi aventi come sistema di depolverazione un filtro a maniche.

La macchina idratatrice sarà dotata di un filtro a maniche il cui punto di emissione in atmosfera sarà indicato dalla sigla *E2bis*.

Il nuovo impianto sarà corredato da sensori di temperatura che consentono di interrompere il flusso di acqua, quando il valore della temperatura di spegnimento della calce scende sotto i 100°C. L'impianto sarà interamente coibentato.

Il prodotto in uscita dalla macchina idratatrice, transiterà all'interno della prima torre di selezione, dove un micro separatore servito da un ciclone e da un filtro a maniche per l'abbattimento delle polveri aereo disperse, provvederà a trattenere e selezionare le polveri più fini.

Il residuo, cioè le polveri più grossolane, transiteranno all'interno della seconda torre di selezione, adibita a gestire le frazioni più grossolane con granulometria congrua alle esigenze produttive, tale funzione verrà svolta da un micro separatore.

L'impianto sarà inoltre dotato di un mulino, anch'esso incluso nella seconda torre di selezione che macinerà gli eventuali cascami a ciclo chiuso.

Le emissioni dei filtri installati sulle torri e sulla tramoggia, avendo caratteristiche chimico-fisiche omogenee, saranno convogliate in un unico punto identificato con la sigla E2bis.

I prodotti in uscita dalle torri di selezione, saranno trasportati e stoccati all'interno di 5 silos, a mezzo di due linee di trasporto pneumatico, associate ad altrettante soffianti volumetriche. L'insilaggio della calce idrata avverrà, mediante alimentazione di n. 2 silos per volta.

A servizio dei 5 silos, utilizzati per lo stoccaggio della calce idrata, verranno installati appositi filtri a maniche (silotop), per il trattamento delle emissioni generate dall'aria di spinta, durante l'insilaggio della calce.

La modifica dell'impianto di idratazione non comporta la produzione di scarichi idrici di processo.

Nelle fasi di esercizio del nuovo impianto non si produrranno rifiuti di processo ma solo rifiuti derivanti dalle attività di manutenzione dei sistemi di depolverazione.

6. EMISSIONI ATMOSFERICHE

In seguito alla modifica impiantistica relativa alla installazione di un nuovo impianto di idratazione, si riporta nella seguente tabella il nuovo quadro riassuntivo, che sostituisce quello di cui al paragrafo 7 "*Emissioni Atmosferiche*" della D.D. n. 297 del 06/07/2010 della Regione Puglia, delle emissioni e relativi valori limite.

N.	Provenienza Reparto - Macchina	Altezza punto di emissione dal suolo (m)	Portata Aeriforme (Nm^3/h)	Sostanza inquinante	VLE autorizz. con la presente AIA (mg/Nm^3)	Tipo imp. Abbattimento	Frequenza di monitoraggio
E1	Forno 1	36	30000	**Polveri Totali**	40	Cicloni Filtro a maniche	annuale
				Cromo III	2.4		
				Ossidi di azoto	300		
				Ossidi di zolfo	300		
				Monossido di carbonio	1400		
				Acido Fluoridrico	3		
				Metalli (Σ mercurio, cadmio e tallio)	0.2		
E2bis*	Impianto di idratazione	15	16.000	**Polveri Totali**	15	Filtro a maniche	annuale
E3	Insaccatore calce idrata	16	6000	**Polveri Totali**	35	Filtro a maniche	annuale

N.	Provenienza Reparto - Macchina	Altezza punto di emissione dal suolo (m)	Portata Aeriforme (Nm^3/h)	Sostanza inquinante	VLE autorizz. con la presente AIA (mg/Nm^3)	Tipo imp. Abbattimento	Frequenza di monitoraggio
E4	Forno 2	50	58000	**Polveri Totali**	40	Filtro a maniche	annuale
				Cromo III	2.4		
				Ossidi di azoto	300		
				Ossidi di zolfo	300		
				Monossido di carbonio	1400		
				Acido Fluoridrico	3		
				Metalli (Σ mercurio, cadmio e tallio)	0.2		
E5	Silos stoccaggio	32	11000	**Polveri Totali**	35	Filtro a maniche	annuale
E6	Carico camion linea dolomite	32	25000	**Polveri Totali**	35	Filtro a maniche	annuale
E7	Silos stoccaggio	12		**Polveri Totali**	35	Filtro a maniche	annuale
E8	Silos stoccaggio calde idrata	20	2880	**Polveri Totali**	35	Filtro a maniche	annuale
E9	Silos stoccaggio calde idrata	20		**Polveri Totali**	35	Filtro a maniche	annuale
E11*	Silos stoccaggio calde idrata	19		**Polveri Totali**	35	Filtro a maniche	annuale
E10*	Silos stoccaggio calde idrata	19	1440	**Polveri Totali**	35	Filtro a maniche	annuale

*nuovi punti di emissione in atmosfera che si autorizzano con il presente provvedimento.

PRESCRIZIONE:

*Per i nuovi punti di emissione in atmosfera E2bis, E10 ed E11, il periodo tra la data di messa in esercizio e la data di messa a regime degli impianti è pari a 15 giorni. Il Gestore deve:

- comunicare, almeno 15 giorni prima, la messa in esercizio dell'impianto alla Regione Puglia, Provincia di LECCE, Comune di Galatina e ARPA Puglia -DAP LECCE;
- effettuare 3 campionamenti dalla data di messa a regime per un periodo pari a 10 giorni, e trasmettere, entro 15 giorni da quest'ultima, i certificati delle analisi relative, alla Regione Puglia, Provincia di LECCE, Comune di Galatina e ARPA Puglia - DAP LECCE.

L'autorità competente Arpa Puglia – DAP Lecce effettuerà il primo accertamento circa il rispetto dei valori limite di emissione entro sei mesi dalla data di messa a regime dell'impianto.

Relativamente alle emissioni diffuse, si prescrive la seguente misurazione in forma discontinua:

Origine	Tipo di Sostanza inquinante	Frequenza di monitoraggio
Carico materia prima	Polveri Totali Sospese e PM10	Annuale (vedi verbale CdS del 24/06/2010)
Scarico calce in zolle	Polveri Totali Sospese e PM10	

Le misurazioni delle emissioni diffuse dovranno avvenire ad impianto in regolare esercizio.

Per le misure discontinue degli autocontrolli, il Gestore deve:

- ottemperare alle disposizioni dell'Allegato VI punto 2.3 della Parte V del D.Lgs. 152/06;
- riportare i dati relativi su apposito registro previsto dal punto 2.7 – Allegato VI alla parte quinta del D.lgs. 152/06 e smi;
- Comunicare alla Regione Puglia, Provincia di Lecce e all'ARPA Puglia – DAP Lecce, con anticipo di almeno 30 giorni, le date degli autocontrolli;
- Comunicare alla Regione Puglia, Provincia di Lecce e all'ARPA Puglia – DAP Lecce, con anticipo di almeno 15 giorni, le date degli autocontrolli ovvero anticipare il cronoprogramma degli autocontrolli da eseguire;
- trasmettere all'ARPA Puglia – DAP di Lecce i certificati d'analisi secondo le medesime frequenze di monitoraggio;
- compilare i DB CET (Catasto delle emissioni territoriali).

PRESCRIZIONI RELATIVE AI METODI DI PRELIEVO E ANALISI EMISSIONI

Il Gestore è tenuto a rendere accessibili e campionabili le emissioni oggetto della autorizzazione, sulla base delle normative tecniche e delle normative vigenti sulla sicurezza ed igiene del lavoro.

In particolare devono essere soddisfatti i requisiti di seguito riportati.

➲ **Punto di prelievo: attrezzatura e collocazione**

Ogni emissione deve essere numerata ed identificata univocamente con scritta indelebile in prossimità del punto di prelievo. I punti di prelievo devono essere collocati in tratti rettilinei di condotto a sezione regolare (circolare o rettangolare), preferibilmente verticali, lontano da ostacoli, curve o qualsiasi discontinuità che possa influenzare il moto dell'effluente. Per garantire la condizione di stazionarietà necessaria alla esecuzione delle misure e campionamenti, la collocazione del punto di prelievo deve rispettare le condizioni imposte dalle norme tecniche di riferimento (UNI 10169 e UNI EN 13284-1) ovvero almeno 5 diametri idraulici a valle ed almeno 2 diametri idraulici a monte di qualsiasi discontinuità.

È facoltà dell'ARPA Puglia – DAP di Lecce richiedere eventuali modifiche del punto di prelievo scelto qualora in fase di misura se ne riscontri la inadeguatezza. In funzione delle dimensioni del condotto devono essere previsti uno o più punti di prelievo.

➲ **Accessibilità dei punti di prelievo**

I sistemi di accesso degli operatori ai punti di prelievo e misura devono garantire il rispetto delle norme previste in materia di sicurezza ed igiene del lavoro (D.Lgs 81/08 e norme di buona tecnica). L'azienda dovrà fornire tutte le informazioni sui pericoli e rischi specifici esistenti nell'ambiente in cui opererà il personale incaricato di eseguire prelievi e misure alle emissioni.

L'azienda deve garantire l'adeguatezza di coperture, postazioni e piattaforme di lavoro e altri piani di transito sopraelevati, in relazione al carico massimo sopportabile. Le scale di accesso e la relativa postazione di lavoro devono consentire il trasporto e la manovra della strumentazione di prelievo e misura.

Il percorso di accesso alle postazioni di lavoro deve essere ben definito ed identificato nonché privo di buche, sporgenze pericolose o di materiali che ostacolino la circolazione. I lati aperti di piani di transito sopraelevati (tetti, terrazzi, passerelle, ecc.) devono essere dotati di parapetti normali secondo definizioni di legge.

I punti di prelievo collocati in quota devono essere accessibili mediante scale fisse a gradini oppure scale fisse a pioli: non sono considerate idonee scale portatili. Le scale fisse verticali a pioli devono essere dotate di gabbia di protezione con maglie di dimensioni adeguate ad impedire la caduta verso l'esterno.

L'accesso ai punti di campionamento può essere garantito anche a mezzo di attrezzature mobili regolarmente dotate dei necessari dispositivi di protezione.

La postazione di lavoro deve avere dimensioni, caratteristiche di resistenza e protezione verso il vuoto tali da garantire il normale movimento delle persone in condizioni di sicurezza. In particolare le piattaforme di lavoro devono essere dotate di: parapetto normale su tutti i lati, piano di calpestio orizzontale ed antisdrucciolo nonché di botola incernierata non asportabile (in caso di accesso dal basso) o cancelletto con sistema di chiusura (in caso di accesso laterale) per evitare cadute e possibilmente dotate di protezione contro gli agenti atmosferici. Per altezze non superiori a 5m possono essere utilizzati ponti a torre su ruote costruiti secondo i requisiti previsti dalle normative vigenti e dotati di parapetto normale su tutti i lati.

➲ **Metodi di campionamento e misura**

Per la verifica dei valori limite di emissione devono essere utilizzati:

- metodi UNI EN / UNI / UNICHIM
- metodi normati e/o ufficiali
- altri metodi solo se preventivamente concordati con l'Autorità di Controllo.

➲ **Incertezza delle misurazioni**

Ai fini del rispetto dei valori limite autorizzati, i risultati analitici dei controlli/autocontrolli eseguiti con metodi normati e/o ufficiali devono riportare indicazione del metodo utilizzato e dell'incertezza della misurazione, così come descritta e riportata nel metodo stesso. Qualora l'incertezza non venisse indicata, si prenderà in considerazione il valore assoluto della misura.

Il Gestore dell'impianto in oggetto è tenuto ad effettuare gli autocontrolli delle proprie emissioni atmosferiche con la periodicità stabilita nel piano di monitoraggio.

La data, l'orario, i risultati delle misure, il carico produttivo gravante nel corso dei prelievi dovranno essere annotati su apposito registro con pagine numerate firmate dal responsabile dell'impianto e mantenuti a disposizione per tutta la durata della presente AIA.
Il medesimo Gestore dovrà utilizzare modalità gestionali di conduzione dei processi di depurazione, oltre che di manutenzione dei presidi di abeccetimento, che garantiscano il rispetto dei limiti di emissione sopra riportati.

Emissioni Diffuse

Sorgenti:

Le emissioni diffuse sono riconducibili alla manipolazione, stoccaggio e movimentazione delle materie prime.

Misure di contenimento:

Il Gestore dell'impianto dovrà garantire modalità gestionali tali da limitare le emissioni diffuse derivanti dagli stoccaggi e movimentazione delle materie prime secondo quanto disposto dall'Allegato V parte I della parte quinta del D.Lgs. 152/06 e smi.

- **Emissioni Fuggitive**

In merito alle emissioni fuggitive, l'Azienda ne ha rappresentato l'assenza.

7. EMISSIONI SONORE

Il Comune di Galatina ha adottato la classificazione acustica del territorio ai sensi della Legge 26/10/1995 n. 447 attribuendo la classe V "*aree prevalentemente industriali*" all'area di pertinenza dello stabilimento MINERMIX srl .
I valori di rumorosità immessi nell'ambiente esterno dalla modifica progettuale relativa all'impianto di idratazione, non superano i limiti stabiliti per le are di Classe V di cui sopra, pertanto vengono fatte salve le prescrizioni previste dall'Autorizzazione integrata Ambientale rilasciata con D.D. n. 297 del 06/07/2010 della Regione Puglia.

PRESCRIZIONI:

Una volta messo a regime l'impianto dovrà essere effettuata apposita campagna fonometrica al fine di verificare che l'installazione del nuovo impianto non produca un livello di emissione sonora superiore ai limiti previsti nell'area oggetto di attività; a tal proposito il gestore dell'impianto avrà cura di porre in essere tutte le misure ritenute idonee al fine di limitare le emissioni acustiche. A tal fine è auspicabile l'adozione di un protocollo operativo-gestionale che escluda la simultanea esecuzione di attività ad elevata incidenza acustica (D.D. n. 155 del 28/07/2011 della Provincia di Lecce).

8. MODIFICHE AL PIANO DI MONITORAGGIO E CONTROLLO

Il Piano di Monitoraggio e Controllo predisposto per l'impianto Minermix srl ed allegato alla D.D. n. 297 del 06/07/2010 della Regione Puglia, viene con il presente atto, sostituito ed integrato ai paragrafi 2.1 "Aria" e 3.1 "Controllo e manutenzione", visti gli accertamenti istruttori eseguiti da ARPA Puglia. Le modifiche sono riportate in allegato.

a) Il Gestore dovrà attuare il presente Piano di monitoraggio e Controllo rispettando frequenza, tipologia e modalità dei diversi parametri da controllare nelle parti non in contrasto con il presente allegato.

b) Il Gestore è tenuto a mantenere in efficienza i sistemi di misura relativi al presente Piano di Monitoraggio e Controllo, provvedendo periodicamente alla loro manutenzione ed alla loro riparazione nel più breve tempo possibile.

c) Tutti i risultati dei controlli e delle verifiche dovranno essere inviati all'ARPA Puglia – DAP di LECCE, alla Regione Puglia Assessorato all'Ecologia e alla Provincia di LECCE e al Comune di Galatina, per i successivi controlli del rispetto delle prescrizioni da parte dell'ARPA ed eventuale adozione di provvedimenti amministrativi da parte della Regione Puglia/Provincia e, in caso di violazioni penalmente rilevanti, anche alla competente Autorità Giudiziaria.

d) ARPA effettuerà i controlli programmati dell'impianto rispettando la periodicità stabilità dal presente Piano di Controllo e coinvolgendo le autorità competenti e autorità di controllo attraverso modalità e procedure da concordare.

e) ARPA potrà effettuare il controllo programmato in contemporanea agli autocontrolli del Gestore.

9. MODIFICHE SULLO STATO DI ATTUAZIONE DELLE BAT DI SETTORE

L'"Allegato D" alla D.D. n. 297 del 06/07/2010 della Regione Puglia, viene con il presente atto, modificato nella parte di cui all'allegato D riferimento "Paragrafo 5.4".

10. PRESCRIZIONI GENERALI

Il Gestore dovrà:

- garantire il rispetto di quanto disciplinato, in materia di movimentazione di terre e rocce da scavo, dall'art 186 comma 1 del D.Lgs. 152/06 e smi. Le terre da scavo, per la realizzazione delle nuove opere, dovranno essere depositate per un periodo non superiore a tre anni dalla realizzazione delle stesse, come previsto al comma 2 del medesimo riferimento normativo;
- evitare qualsiasi rischio di inquinamento al momento della cessazione definitiva delle attività e che, in caso di necessità, il sito stesso dovrà essere ripristinato ai sensi della normativa vigente in materia di bonifiche e ripristino ambientale;
- assicurare la costante umidificazione dei piazzali e delle aree maggiormente soggette al transito di veicoli e, per le superfici pavimentate con i materiali impermeabili (asfalto, cemento, ecc.), la periodica pulizia (almeno due volte alla settimana, salvo il verificarsi di eventi meteorici), con particolare attenzione e maggiore frequenza nei periodi siccitosi e ventosi.

Restano efficaci tutte le prescrizioni già previste nella D.D. n. 155 del 28/07/2011 della Provincia di LECCE di verifica di assoggettabilità a VIA.

Allegato B

MODIFICHE AL PIANO DI MONITORAGGIO E CONTROLLO

5.3 MODIFICHE AL PIANO DI MONITORAGGIO E CONTROLLO

Paragrafo 2.1

La Tabella 2 viene modificata in relazione ai nuovi punti di emissione E2bis, E10, E11.

La Tabella 3 viene modificata sostituendo il punto E2 con il punto E2bis a cui verrà associato un filtro a maniche anziché l'attuale idrofiltro. La stessa tabella riporterà inoltre i due nuovi punti E10 ed E11 con i rispettivi sistemi di abbattimento.

Punto emissione	Sistema di abbattimento	Parti soggette a manutenzione (periodicità)	Punti di controllo del corretto funzionamento	Modalità di controllo (frequenza)	Modalità di registrazione dei controlli effettuati
E1	Cicloni Filtro a maniche	Svuotamento raccoglitore polveri (cicloni); pulizia per scuotimento pneumatico delle tele filtranti (f. maniche)	Controllo pressione differenziale	In continuo mediante pressostato differenziale	Registrazione automatica da PLC
E2bis	**Filtro a maniche**	**Pulizia in continuo per scuotimento pneumatico delle tele filtranti**	**Controllo pressione differenziale**	**In continuo mediante pressostato differenziale**	**Registrazione automatica da PLC**
E3	Filtro a maniche	Pulizia in continuo per scuotimento pneumatico delle tele filtranti	Controllo pressione differenziale	In continuo mediante pressostato differenziale	Registrazione manuale
E4	Filtro a maniche	Pulizia in continuo per scuotimento pneumatico delle tele filtranti	Controllo pressione differenziale	In continuo mediante pressostato differenziale	Registrazione automatica da PLC
E5	Filtro a maniche	Pulizia in continuo per scuotimento pneumatico delle tele filtranti	Controllo pressione differenziale	In continuo mediante pressostato differenziale	Registrazione automatica da PLC
E6	Filtro a maniche	Pulizia in continuo per scuotimento pneumatico delle tele filtranti	Controllo pressione differenziale	In continuo mediante pressostato differenziale	Registrazione automatica da PLC
E7, E8, E9	Filtri a maniche	Pulizia mediante aria compressa	Controllo pressione differenziale	Pulizia mediante aria compressa in controcorrente dopo ogni carico	Registrazione manuale
E10, E11	**Filtri a maniche**	**Pulizia mediante aria compressa**	**Controllo pressione differenziale**	**Pulizia mediante aria compressa in controcorrente dopo ogni carico**	**Registrazione manuale**

RELAZIONE TECNICA PER LA COMUNICAZIONE DI MODIFICA NON SOSTANZIALE

Allegato alla Comunicazione di Modifica non sostanziale

Paragrafo 3.1

La Tabella 7 viene così modificata

MACCHINA[8]	Parametri				Perdite	
	Parametri	FREQUENZA DEI CONTROLLI	Fase[9]	Modalità[6]	Sostanza[10]	Modalità di registrazione dei controlli[7]
Impianto di idratazione	Temperatura	In continuo	In marcia	**Sensori**	--	**Registrazione PLC**
	Consumo di Energia elettrica	In continuo	In marcia	Contatore ENEL	--	Registrazione manuale
Forni di calcinazione	Temperatura	In continuo	In marcia	Termometro	--	Registrazione automatica
	Consumo di Energia elettrica	In continuo	In marcia	Contatore ENEL	--	Report giornaliero
	Consumo di combustibile	In continuo	In marcia	Contatore volumetrico	--	Registrazione automatica

Allegato C

PARERE ARPA PUGLIA – DIPARTIMENTO PROVINCIALE DI LECCE SUL PIANO DI MONITORAGGIO E CONTROLLO

note prot. n. 68112 del 18/12/2012 e prot. n. 227 del 03/01/2013

ARPA PUGLIA
Agenzia regionale per la prevenzione
e la protezione dell'ambiente

Sede legale
Corso Trieste 27, 70126 Bari
Tel. 080 5460111 Fax 080 5460150
www.arpapuglia.it
C.F. e P.IVA. 05830420724

Dipartimento provinciale di Lecce

Via Maglietta,2 73100 Lecce
Tel./fax 0832/343568 / 342579020
E-mail dap @arpa.puglia.it

Regione Puglia
Rischio Industriale

AOO_169
19/12/2012 - 0004429
Protocollo: Ingresso

Trasmissione a mezzo fax
(art.43, c.6, D.P.R. n.445/2000)
al n. 080/5406853

ARPA PUGLIA Unica AOO
Protocollo 0068112 del 18/12/2012

SERVIZIO RISCHIO INDUSTRIALE
ASSEGNATO A^m UFFICIO
(art. 4 L. 241/1990 e s.m.i.) IL DIRIGENTE DEL SERVIZIO
DATA
ASSEGNATO A
(art. 5 L. 241/1990 e s.m.i.) IL RESP. UFFICIO ISTRUTTORIA
DATA

Spett.le REGIONE PUGLIA
SERVIZIO ECOLOGIA
Ufficio IPPC-AIA
Via delle Magnolie Z.I.
70026 MODUGNO (BA)

e.p.c ARPA PUGLIA
DIREZIONE SCIENTIFICA
Corso Trieste , 27
70126 –Bari

Oggetto: Procedimento di autorizzazione integrata ambientale (A.I.A.) inerente impianto MINERMIX, sito in GALATINA. Cod. IPPC 5.4, FASC.n°75. Piano di monitoraggio e Controllo, parere su modifica nuova linea di produzione.

Seguito e riferimento alla conferenza dei servizi svoltasi in data 14/02/2012, relativo alla Ditta "MINERMIX" s.r.l. inerente al progetto di " Modifica per nuova linea di produzione di idrato di calcio" da realizzarsi nella zona industriale del Comune di Galatina:

1. Considerato il verbale della stessa conferenza dei servizi del 14/02/2012, nel quale questa Agenzia richiede documentazione tecnica integrativa relativa ai sistemi filtranti di nuova installazione;
2. esaminati gli elaborati integrativi presentati dalla Ditta Minermix s.r.l., acquisiti con prot. N.0017590 del 29/03/2012.

Si esprime valutazione tecnica positiva per quanto di competenza.

Distinti saluti

IL Funzionario
Ing. Ettore Però

REGIONE PUGLIA
SERVIZIO RISCHIO INDUSTRIALE
18 DIC. 2012
ARRIVO

Il direttore del DAP
Dott.ing.Roberto Bucci

ARPA PUGLIA
Agenzia regionale per la prevenzione
e la protezione dell'ambiente

Sede legale
Corso Trieste 27, 70126 Bari
Tel. 080 5460111 Fax 080 5460150
www.arpapuglia.it
C.F. e P.IVA. 05830420724

Dipartimento provinciale di Lecce

Via Maglietta,2 73100 Lecce
Tel./fax 0832/343568 / 342579020
E-mail dap @arpa.puglia.it

Prot. N°227 del 03/01/2013

Lecce,

Regione Puglia
Rischio Industriale
AOO_169
09/01/2013 - 0000077
Protocollo: Ingresso

Trasmissione a mezzo fax
(art.43, c.6, D.P.R. n.445/2000)
al n. 080/5406853

SERVIZIO RISCHIO INDUSTRIALE
ASSEGNATO A UFFICIO (art. 4 L. 241/1990 e s.m.i.) Il DIRIGENTE DEL SERVIZIO
DATA
ASSEGNATO A (art. 5 L. 241/1990 e s.m.i.) IL RESP. UFFICIO/STRUTTURA
DATA

REGIONE PUGLIA
SERVIZIO ECOLOGIA
Ufficio IPPC-AIA
Via delle Magnolie Z.I.
70026 MODUGNO (BA)

e.p.c ARPA PUGLIA
DIREZIONE SCIENTIFICA
Corso Trieste , 27
70126 –Bari

Oggetto: Procedimento di autorizzazione integrata ambientale (A.I.A.) inerente impianto MINERMIX, sito in GALATINA. Cod. IPPC 5.4, FASC.n°75. Piano di monitoraggio e Controllo, parere su modifica nuova linea di produzione

Seguito e riferimento alla conferenza dei servizi svoltasi in data 14/02/2012, relativo alla Ditta "MINERMIX" s.r.l. inerente il progetto di " Modifica per la nuova linea di produzione di idrato di calcio" da realizzarsi nella zona industriale del Comune di Galatina:

1. Considerato il verbale della stessa conferenza dei servizi del 14/02/2012, nel quale questa Agenzia richiede documentazione tecnica integrativa relativa ai sistemi filtranti di nuova installazione;
2. Esaminati gli elaborati integrativi presentati dalla Ditta Minermix s.r.l., acquisiti con prot. N.0017590 del 29/03/2012.

→ Si esprime valutazione tecnica positiva per quanto di competenza a condizione che il valore limite di emissione per le polveri totali, al camino E2bis, non superi i 15 mg/Nmc.
Si evidenzia che il presente parere integra quello già espresso con nota prot.68112 del 18/12/2012.

Il Funzionario
Dott. ing. Ettore Però

REGIONE PUGLIA
SERVIZIO RISCHIO INDUSTRIALE
03 GEN. 2013
ARRIVO

Il Direttore del DAP
(dott.ing.Roberto Bucci)
dott. Antonio D'Angelo

Allegato D

MODIFICHE SULLO STATO DI ADOZIONE BAT



calce e derivati

5.4 MODIFICHE ALLO STATO DI ADEGUAMENTO ALLE BAT

BAT	APPLICATA	NON APPLICATA	NON APPLICABILE	NOTE
		ARIA		
POLVERI				
Emissioni puntuali: impiego filtri a maniche	X			~~Tranne per il punto E2~~
Emissioni puntuali: sensori sui filtri critici	X			
Emissioni diffuse: corrette pratiche contenimento polveri diffuse	X			
Adozione di misure per la riduzione dell'emissione acustica	X			

[8] Si intendono quei macchinari o parti di impianti di abbattimento, per i quali il controllo del corretto funzionamento garantisce la conformità dell'impianto all'AIA e il cui malfunzionamento potrebbe comportare un impatto negativo sull'ambiente

[9] Specificare se durante la fase di indagine l'impianto è a regime, in fase di avviamento o di arresto

[10] Inquinanti derivanti da un evento anomalo che fa deviare il processo dalle normali condizioni di esercizio

MINERMIX s.r.l.
Sede Legale e Stabilimento: C.da Matarano, 3/a - 72015 FASANO (BR) - Italy
Tel. +(39) 080 4386511 - Fax: +(39) 080 4386527 - www.minermix.it - info@minermix.it
Piva. / C.f. IT 01339910745 - Cap. Soc. € 60.690,00 i.v. - Iscr. Trib. Brindisi N. 4458 Reg. Soc. - C.C.I.A.A. N. 60576
Stabilimento: S.P. 362 Km 17,500 - 73013 GALATINA (LE) - Italy - Tel. +(39) 0836 638411 - Fax. +(39) 0836 638427

DETERMINAZIONE DEL DIRIGENTE DELL'UFFICIO ORGANIZZAZIONE ASSISTENZA OSPEDALIERA E SPECIALISTICA 24 gennaio 2013, n. 6

Istituzione elenco personale idoneo allo svolgimento delle raccolte di sangue svolte direttamente dalle Associazioni e Federazioni dei donatori di sangue. Integrazione.

IL DIRIGENTE DELL'UFFICIO

Visti gli articoli 4 e 5 della L.R. n. 7/97;

Vista la Deliberazione G.R. n. 3261 del 28/7/98;

Visti gli artt. 4 e 16 del D.Lgs. 165/01;

Visto l'art. 32 della legge 18 giugno 2009, n. 69, che prevede l'obbligo di sostituire la pubblicazione tradizionale all'Albo ufficiale con la pubblicazione di documenti digitali sui siti informatici;

Viste le Determinazioni del Direttore dell'Area Politiche per la promozione della Salute delle Persone e delle Pari Opportunità n. 3 del 9/9/2009 e n. 4 dell'11/9/2009;

Visto l'art. 18 del Dlgs 196/03 "Codice in materia di protezione dei dati personali" in merito ai Principi applicabili ai trattamenti effettuati dai soggetti pubblici;

Vista la Determinazione del Dirigente del Servizio Programmazione Assistenza Ospedaliera e Specialistica n. 240 del 19.10.2009.

In Bari presso la sede del Servizio Programmazione Assistenza Ospedaliera e Specialistica, sulla base dell'istruttoria espletata dal Responsabile del procedimento, il Dirigente dello stesso Ufficio riceve la seguente relazione.

Con Determina dirigenziale n. 119 del 27/11/2012 ed in ottemperanza a quanto stabilito dalla Deliberazione di Giunta Regionale n. 1881 del 06/09/2011 è stato approvato l'elenco del personale idoneo allo svolgimento delle raccolte di sangue associative, distinto per figure professionali: medici, infermieri e tecnici sanitari di laboratorio biomedico.

Dal momento che l'Allegato A del suddetto atto dirigenziale che, composto di due pagine, è parte integrante e sostanziale del presente atto, conteneva oltre al nome, cognome e data di nascita del personale idoneo anche il comune di residenza, il numero di cellulare e l'indirizzo e-mail del personale suesposto.

Nelle "Linee guida di trattamento di dati personali contenuti anche in atti e documenti amministrativi, effettuato da soggetti pubblici per finalità di pubblicazione e diffusione sul web - 2 marzo 2011" (Gazzetta Ufficiale n. 64 del 19 marzo 2011) e, precisamente, al punto B.1 "Pubblicità degli atti amministrativi e albo pretorio on line" si afferma che "devono ritenersi certamente pertinenti ai fini della pubblicazione on line gli elenchi nominativi ai quali vengono abbinati i risultati di prove intermedie, gli elenchi di ammessi a prove scritte o orali, i punteggi riferiti a singoli argomenti di esame, i punteggi totali ottenuti. Appare invece eccedente la pubblicazione di dati concernenti il recapito di telefonia fissa o mobile, l'indirizzo dell'abitazione o dell'e-mail, i titoli di studio, codice fiscale, l'indicatore ISEE, il numero di figli disabili, i risultati di test psicoattitudinali".

Attesa la necessità di rendere pubblici sul sito istituzionale della Regione Puglia i nominativi del personale idoneo allo svolgimento delle raccolte esterne festive, che, nel suddetto atto dirigenziale, non era stato reso pubblico per motivi di privacy, in quanto contenente una serie di informazioni non tutte da rendere visibili sul web, si propone di adottare il citato elenco, indicando il nome, cognome e data di nascita degli stessi idonei, così come riportato nell'Allegato A, composto di n.2 (due) fogli e parte integrante e sostanziale del presente provvedimento, fermo restante le disposizioni di cui all'atto dirigenziale n. 119/2012.

Sezione adempimenti contabili di cui alla legge regionale 16 novembre 2001,n.28 e successive modifiche ed integrazioni

Il presente provvedimento non comporta alcun mutamento qualitativo e quantitativo di entrata o di spesa né a carico del bilancio regionale.

IL DIRIGENTE RESPONSABILE DELL'UFFICIO

sulla base delle risultanze istruttorie come innanzi illustrate;

vista la sottoscrizione posta in calce al presente provvedimento dal Responsabile del Procedimento;

richiamato, in particolare, il disposto dell'art. 6 della L.R. 4 febbraio 1997 n. 7 in materia di modalità di esercizio della funzione dirigenziale.

Ritenuto di dover provvedere in merito

DETERMINA

Per quanto in premessa espresso che quivi si intende integralmente riportato:

1. di adottare l'Elenco regionale del personale idoneo allo svolgimento delle raccolte di sangue associative, di cui all'Allegato A, composto di n. 2 (due) fogli e parte integrante e sostanziale del presente provvedimento, come stabilito dall'art. 6 della Deliberazione di Giunta Regionale n. 1882 del 06/09/2011, fermo restando le disposizioni previste dalla Determinazione dirigenziale n. 119 del 27/11/2012;
2. di notificare il presente provvedimento, a cura del Servizio PAOS - Ufficio n. 3, ai Direttori generali delle ASL, Aziende ospedaliere ed IRCCS, nonché alle Associazioni e Federazioni dei donatori di sangue.

Il Dirigente dell'Ufficio
Vito Parisi

Il provvedimento viene redatto in forma integrale nel rispetto della tutela alla riservatezza dei cittadini, secondo quanto disposto dal Dlgs 196/03 s.m.i. in materia di protezione dei dati personali.

Il presente provvedimento:

a) sarà pubblicato all'albo on line nelle pagine del sito www.regione.puglia.it;
b) sarà pubblicato nel Bollettino Ufficiale della Regione Puglia;
c) sarà trasmesso in copia conforme all'originale alla Segreteria della Giunta Regionale;
d) sarà disponibile nel sito ufficiale della Regione Puglia: www.regione.puglia.it;
e) sarà trasmesso in copia all'Assessore alle Politiche della Salute;
f) il presente atto, composto da n°6 facciate, è adottato in originale.

Il Dirigente d'Ufficio
Vito Parisi

REGIONE PUGLIA
Assessorato alla Sanità

SERVIZIO PROGRAMMAZIONE ASSISTENZA OSPEDALIERA E SPECIALISTICA

ALLEGATO A

ELENCO REGIONALE MEDICI IDONEI ALLA RACCOLTA SANGUE ED EMODERIVATI			
	COGNOME	NOME	DATA DI NASCITA
1	Botrugno	Giuseppe	07/07/1961
2	Camboa	Domenica Anna	01/03/1951
3	Cocciolo	Lucio	29/10/1948
4	De Simone	Marcello	10/04/1957
5	Di Francesco	Alessandro	31/08/1974
6	Russo	Gaetano	16/03/1950

ELENCO REGIONALE INFERMIERI IDONEI ALLA RACCOLTA SANGUE ED EMODERIVATI			
	COGNOME	NOME	DATA DI NASCITA
1	Attanasi	Virginia	10/05/1986
2	Bellafronte	Luca	16/11/1989
3	Congedo	Carla	20/04/1983
4	Congedo	Luca	18/03/1989
5	Corvaglia	Graziano	17/01/1972
6	D'Amico	Thomas	25/10/1986
7	De Mitri	Agata	18/11/1966
8	Greco	Maria Luisa	05/02/1964
9	Malerba	Chiara	22/10/1985
10	Milo	Tanja	14/05/1987
11	Murrone	Roberta	28/12/1989
12	Muscella	Paolo	16/11/1986
13	Nicolaci	Eleonora	25/05/1985
14	Nicolardi	Emanuele	13/08/1986
15	Parisi	Federica	16/08/1988
16	Pezzuto	Anna	26/07/1976
17	Quaranta	Stefania	14/05/1977
18	Ripa	Valeria	02/01/1988
19	Rizzelli	Patrizia	21/07/1985
20	Rizzo	Floriana Luigina	10/11/1985
21	Rizzolomini	Lidia	10/12/1985
22	Russo	Roberto	04/07/1984
23	Saracino	Antonella	23/04/1987
24	Scarpa	Domenica Maria	08/05/1977
25	Solazzo	Francesca	27/12/1988
26	Stefanachi	Antonio	30/08/1980
27	Tamiano	Mary Lucy	30/04/1979
28	Toma	Antonio	30/08/1982
29	Trianni	Francesca	03/10/1987
30	Vizzi	Simone	12/11/1985
31	Ziani	Chiara	08/11/1987

ELENCO REGIONALE TECNICI SANITARI LABORATORIO BIOMEDICO IDONEI ALLA RACCOLTA SANGUE ED EMODERIVATI			
	COGNOME	**NOME**	**DATA DI NASCITA**
1	Cascavilla	Maria	28/11/1974
2	Congedo	Carmen Romina	13/07/1970
3	Conte	Nicoletta	05/03/1981
4	D'Oria	Alessandra	23/07/1976
5	De Iaco	Maria Grazia	30/08/1982
6	Epifani	Antonio	10/03/1962
7	Frascerra	Maria	27/07/1964
8	Guido	Pietro	25/07/1946
9	Manco	Stefania	25/06/1980
10	Nuzzaci	Raffaella	06/08/1970
11	Ripa	Francesco	21/05/1956
12	Sorge	Angelo	22/12/1974
13	Strafella	Federica	26/09/1989
14	Tornese	Rosita	11/04/1967
15	Vergari	Monica	12/12/1969

DETERMINAZIONE DELL'AUTORITA' DI GESTIONE PSR 2007-2013 24 gennaio 2013, n. 10

Reg. CE n. 1698/05 - PSR Puglia 2007-2013. Bando Misura 226 "Ricostituzione del potenziale forestale e interventi preventivi" (B.U.R.P. n. 174 del 18/10/2010 e s.m.i.) - Azione 1 e 3 - Approvazione delle graduatorie regionali definitive, rimodulate a seguito di correzione di errore materiale.

Il giorno 24 gennaio 2013, in Bari, nella sede dell'Area Politiche per lo Sviluppo Rurale, Lungomare Nazario Sauro n. 47;

L'AUTORITÀ DI GESTIONE DEL PSR 2007-2013

Visti gli articoli 4 e 5 della L.R. n. 7/97;

Vista la Deliberazione G.R. n. 3261 del 28/7/98;

Visti gli artt. 4 e 16 del D. Lgs. 165/01;

Visto l'art. 32 della legge 18 giugno 2009, n. 69, che prevede l'obbligo di sostituire la pubblicazione tradizionale all'Albo ufficiale con la pubblicazione di documenti digitali sui siti informatici;

Visto l'art. 18 del D.Lgs. 196/03 "Codice in materia di protezione dei dati personali" in merito ai Principi applicabili ai trattamenti effettuati dai soggetti pubblici;

Sulla base dell'istruttoria espletata dal Responsabile dell'Asse II e dal Responsabile della misura 226, responsabili del procedimento amministrativo, dalla quale emerge quanto segue:

Visto il Regolamento (CE) n. 1698/2005 del Consiglio del 20 settembre 2005, sul sostegno allo sviluppo rurale da parte del fondo europeo agricolo per lo sviluppo rurale (FEASR), che prevede la definizione di Programmi regionali di sviluppo rurale per il periodo 2007/2013;

Visto il Regolamento (CE) n. 1974/2006 recante disposizioni di applicazione del Regolamento (CE) n. 1698/2005;

Visto il Reg. UE n. 65/2011 che stabilisce modalità di applicazione del Reg. (CE) n. 1698/2005 per quanto riguarda l'attuazione delle procedure di controllo e della condizionalità per le misure di sostegno dello sviluppo rurale;

Visto il Programma di Sviluppo Rurale 2007-2013 della Regione Puglia approvato dalla Commissione Europea con Decisione C(2008) 737 del 18 febbraio 2008 e dalla Giunta Regionale con Deliberazione n. 148 del 12.02.08 (BURP n. 34 del 29 febbraio 2008);

Vista la Decisione C(2010) 1311 del 5/3/2010, con la quale la Commissione Europea ha approvato la revisione del Programma di Sviluppo Rurale della Regione Puglia per il periodo di programmazione 2007/2013, in seguito all'implementazione dell'Health Check e Recovery Plane. Con predetta decisione viene sostituito l'articolo 2 della Decisione C/(2008) 737 della Commissione Europea del 18/2/2008;

Vista la Deliberazione della Giunta Regionale n. 1105 del 26 aprile 2010, che recepisce la Decisione della Commissione Europea C(2010) 1311 del 5 marzo 2010, con cui si è proceduto all'approvazione del Programma di sviluppo rurale per la Puglia 2007/2013 modificato in seguito alla implementazione dell'Health Check e Recovery Plane;

Vista la scheda della Misura 226 "Ricostituzione del potenziale forestale e interventi preventivi", riportata nello stesso Programma di Sviluppo Rurale (P.S.R.);

Vista la Determinazione del Dirigente del Servizio Foreste n° 260 del 10.11.2010, con la quale è stato approvato il Bando per la presentazione delle domande di aiuto del P.S.R. 2007-2013 della Regione Puglia Misura 226 "Ricostituzione del potenziale forestale e interventi preventivi" - Azioni 1-2-3-4;

Vista la Determinazione del Dirigente del Servizio Foreste n° 339 del 23.12.2010 (B.U.R.P. n° 6

del 13/01/2011), con la quale è stato, tra l'altro, prorogato il termine ultimo per la presentazione delle domande di aiuto e della relativa documentazione, prevista dal Bando pubblico della Misura 226 "Ricostituzione del potenziale forestale e interventi preventivi" del P.S.R. Puglia 2007-2013, alla data del 16 Febbraio 2011, compreso, in prosecuzione di quello fissato ed approvato con la suddetta D.D. n. 260 del 10.11.2010 (B.U.R.P. n° 174 del 18.11.2010);

Vista la Determinazione n 88 del 04/02/2011, con la quale il Dirigente a.i. del Servizio Agricoltura in qualità di Autorità di Gestione ha ratificato quanto disposto con la Determinazione del Dirigente del Servizio Foreste n° 339 del 23.12.2010;

Vista la Determinazione n. 118 del 15/02/11 (B.U.R.P. n° 29 del 24/02/2011), con la quale il Dirigente a.i. del Servizio Agricoltura in qualità di Autorità di Gestione ha prorogato ulteriormente il termine ultimo per la presentazione delle domande di aiuto e della relativa documentazione prevista dal Bando pubblico della Misura 226 "Ricostituzione del potenziale forestale e interventi preventivi" del P.S.R. Puglia 2007-2013, alla data del 08 Marzo 2011;

Vista la Determinazione dell'Autorità di Gestione n° 131 del 03/09/12 (BURP n° 131 del 06/09/12) con la quale, tra l'altro, sono state ammesse ai benefici della Misura 226 le ditte elencate negli allegati relativi all'Azione 1 ed all'Azione 3;

Vista la Determinazione dell'Autorità di Gestione n° 103 del 05/06/12 con la quale è stata approvata per l'Azione 1 una graduatoria regionale rimodulata a seguito dei ricorsi presentati;

Vista la Determinazione dell'Autorità di Gestione n° 172 del 03/09/12 con la quale sono state approvate le graduatorie relative all'Azione 1, 2 e 3, tutte rimodulate sia a seguito dell'inserimento di ulteriori ditte per le quali è stato accolto il ricorso, sia a seguito della rideterminazione dei contributi conseguenti alle varianti predisposte per escludere le particelle percorse da incendio;

Rilevato che a seguito di errore materiale per mancata computazione di dati riportati nelle tabelle di calcolo Excel ed a causa di un refuso di stampa della precedente graduatoria le seguenti Ditte: Consorzio di Bonifica Terre D'Apulia; Coop. Agroforestale I Montanari; Sabini Soc. Agr.; Capurso Angelo; La Torre Pasquale; Leo 3000; Pascali Vito; Comune di Chieuti; Surace Carlo e Comune di Ginosa per l'Azione 1 e Memmo Lina, Ruggiero Eustacchio ed il Comune di Ischitella per l'Azione 3 hanno riscontrato un importo differente da quello effettivamente concesso;

Considerato che, pertanto, occorre rimodulare le graduatorie regionali dei beneficiari dei contributi di cui all'Azione 1, come riportato nell'allegato "A" e dei beneficiari relativi all'Azione 3 come riportato nell'allegato "B" con indicazione dell'importo corretto della concessione, senza, pertanto, alterarne la collocazione nella graduatoria;

Fermo restante quant'altro disposto con la determinazione dell'A.d.G. n° 172 del 03/09/12;

Visto il D.Lgs n. 165/01, la Legge Regionale n. 7/97, nonché la deliberazione di G.R. n. 3261/98 che detta le direttive per la gestione amministrativa da parte dei Dirigenti regionali; per quanto sopra riportato e di propria competenza;

Tutto ciò premesso, si propone:

- di approvare, relativamente alla Misura 226 del P.S.R. 2007/2013, l'allegato "A" al presente provvedimento per costituirne parte integrante, concernente la graduatoria regionale definitiva dei beneficiari dei contributi di cui all'Azione 1 "Ricostituzioni boschive dopo passaggio incendio" e l'allegato "B" al presente provvedimento per costituirne parte integrante, concernente la graduatoria regionale definitiva dei beneficiari dei contributi di cui all'Azione 3 "Ricostituzioni boschive dopo passaggio incendio", entrambe rimodulate a seguito di correzione di errore materiale senza alterarne la collocazione nella graduatoria;
- di confermare quant'altro disposto con la determinazione dell'A.d.G. n° 172 del 03/09/12;

VERIFICA AI SENSI DEL DLGs 196/03

Garanzie alla riservatezza

La pubblicazione dell'atto all'albo, salve le garanzie previste dalla legge 241/90 in tema di accesso ai documenti amministrativi, avviene nel rispetto della tutela alla riservatezza dei cittadini, secondo quanto disposto dal D.Lgs 196/03 in materia di protezione dei dati personali, nonché dal vigente regolamento regionale n. 5/2006 per il trattamento dei dati sensibili e giudiziari.

ADEMPIMENTI CONTABILI DI CUI ALLA L.R. 28/01

Il presente provvedimento non comporta alcun mutamento qualitativo e quantitativo di entrata o di spesa né a carico del bilancio regionale né a carico degli Enti per i cui debiti i creditori potrebbero rivalersi sulla Regione e che è escluso ogni onere aggiuntivo rispetto a quelli già autorizzati a valere sullo stanziamento previsto dal bilancio regionale.

Ritenuto di dover provvedere in merito

DETERMINA

- di prendere atto di quanto indicato nelle premesse e che qui si intendono integralmente riportate;

- di approvare, relativamente alla Misura 226 del P.S.R. 2007/2013, l'allegato "A" al presente provvedimento per costituirne parte integrante, concernente la graduatoria regionale definitiva dei beneficiari dei contributi di cui all'Azione I "Ricostituzioni boschive dopo passaggio incendio" e l'allegato "B" al presente provvedimento per costituirne parte integrante, concernente la graduatoria regionale definitiva dei beneficiari dei contributi di cui all'Azione 3 "Ricostituzioni boschive dopo passaggio incendio", entrambe rimodulate a seguito di correzione di errore materiale senza alterarne la collocazione nella graduatoria;

- di confermare quant'altro disposto con la determinazione dell'A.d.G. n° 172 del 03/09/12;

- di dare atto che il presente provvedimento viene redatto in forma integrale;

- di dare atto che il presente provvedimento:
  - sarà pubblicato nel Bollettino Ufficiale della Regione Puglia;
  - sarà pubblicato nel sito: www.svilupporurale.regione.puglia.it;
  - sarà trasmesso in copia conforme all'originale alla Segreteria della Giunta Regionale;
  - sarà trasmesso in copia all'Assessore alle Risorse Agroalimentari;
  - il presente atto, composto da n° 5 facciate timbrate e firmate, dall'Allegato "A" composto da n° 5 facciate timbrate e firmate; dall'Allegato "B" composto da n° 2 facciate timbrate e firmate, è adottato in originale.

L'Autorità di Gestione del PSR 2007-2013
Dott. Gabriele Papa Pagliardini

Misura 226 - Azione 1

ALLEGATO "A"

N.	Numero Domanda	CUAA	Ditta	Importo complessivo approvato	Importo concesso	Punteggio
1	94750635719	82001650710	COMUNE DI CELENZA VALFORTORE	€ 268.141,22	€ 268.141,22	10
2	94750631429	NSTNCL73E22F631K	NASUTI NICOLA	€ 68.882,14	€ 48.217,50	10
3	94750670682	82000370716	COMUNE DI VOLTURARA APPULA	€ 14.842,01	€ 14.842,01	10
4	94750653878	84001130719	COMUNE DI SAN MARCO IN LAMIS	€ 108.186,75	€ 108.186,75	10
5	94750632625	QTDDNC35L31F059E	QUITADAMO DOMENICO	€ 55.620,88	€ 38.934,62	10
6	94750632948	80003370717	COMUNE DI PIETRA MONTECORVINO	€ 147.025,67	€ 147.025,67	10
7	94750675418	LTRFST49B55D643C	LA TORRE FAUSTA	€ 260.720,15	€ 182.504,11	10
8	94750626775	LPTCST66P53I158E	LA PIETRA CRISTINA	€ 66.476,59	€ 46.533,61	10
9	94750698311	84000330716	CONSORZIO DI BONIFICA MONTANA DEL GARGANO	€ 46.249,97	€ 46.249,97	10
10	94750675822	2325090716	COOPERATIVA AGRO-FORESTALE I MONTANARI	€ 61.476,70	€ 43.033,69	10
11	94750659362	82000860716	COMUNE DI CARLANTINO	€ 399.356,36	€ 399.356,36	10
12	94750621966	MSCNTN39D14C335J	MASCELLO ANTONIO	€ 186.272,61	€ 130.390,83	10
13	94750653720	7069570724	NATURENDE SNC DI LOPANE E PIETROFORTE	€ 28.798,70	€ 20.159,09	10
14	94750682364	CHCGPP48R20A285R	CHICCO GIUSEPPE	€ 76.721,33	€ 53.704,93	10
15	94750635644	80005040714	COMUNE DI FAETO	€ 124.221,88	€ 124.221,88	9
16	94750697982	MNTNLT77H50A225S	MONTEMURNO NICOLETTA	€ 423.144,71	€ 296.201,30	9
17	94750683370	590150710	ACQUAVIVA SNC	€ 171.452,98	€ 120.017,09	9
18	94750629894	CFFPQL40E03F631Z	CIUFFREDA PASQUALE	€ 44.706,01	€ 31.294,21	9
19	94750672530	MRNVCN83C21H926M	MARINACCI VINCENZO	€ 29.729,97	€ 20.810,98	9
20	94750618251	389250754	ALIGROS SPA	€ 245.897,32	€ 172.128,12	9
21	94750670575	LBBMRC83E26D851Y	LABBATE MARCO	€ 54.568,47	€ 38.197,93	9

Misura 226 - Azione 1

ALLEGATO "A"

N.	Numero Domanda	CUAA	Ditta	Importo complessivo approvato	Importo concesso	Punteggio
22	94750683842	MRGBMN47T04L776P	MARGIOTTA BENIAMINO	€ 55.150,78	€ 38.605,55	9
23	94750632542	5400150727	CONFIANCE IMMOBILI S.R.L.	€ 292.516,36	€ 204.761,36	9
24	94750687884	1786550713	MARITALIA SRL	€ 163.586,88	€ 114.510,82	9
25	94750650304	TRNMHL33S02F631L	TROIANO MICHELE	€ 154.115,34	€ 107.880,74	9
26	94750654124	83001290713	COMUNE DI MATTINATA	€ 42.229,00	€ 42.229,00	9
27	94750659958	84000390710	COMUNE DI CAGNANO VARANO	€ 68.757,27	€ 68.757,27	9
28	94750665096	83000770715	COMUNE DI VIESTE	€ 62.860,64	€ 62.860,64	9
29	94750666672	84001770712	COMUNE DI SAN NICANDRO GARGANICO	€ 84.220,37	€ 84.220,37	9
30	94750672563	LMBVTR58C44I054A	LOMBARDI VITTORIA	€ 101.172,73	€ 70.820,91	9
31	94750666102	MRNGRZ45R55F839A	MARINO GRAZIA	€ 326.413,02	€ 228.489,11	9
32	94750698279	83001510714	COMUNE DI SAN GIOVANNI ROTONDO	€ 54.044,80	€ 54.044,80	9
33	94750627856	LMBMRA37D53F631O	LOMBARDI MARIA	€ 65.799,33	€ 46.059,53	9
34	94750693148	PLMRTG56R01H986R	PALMIERI RENATO GIOVANNI	€ 102.235,21	€ 71.564,65	9
35	94750631601	5372170729	C.A.V.I.M. DI LANTANO VITO	€ 342.378,48	€ 239.664,93	9
36	94750654397	TTRCRL40L28F631P	TOTARO CARLO	€ 82.957,31	€ 58.070,12	9
37	94750626841	RCCFNC72R04F631X	RICUCCI FRANCESCO	€ 87.322,83	€ 61.125,98	9
38	94750678594	393270715	COMUNE DI SERRACAPRIOLA	€ 77.634,80	€ 77.634,80	9
39	94750672225	83000870713	COMUNE DI MONTE SANT ANGELO	€ 117.432,37	€ 117.432,37	9
40	94750618368	LBNGPP64C05L776G	ALBANESE GIUSEPPE	€ 174.540,02	€ 122.178,01	9
41	94750622212	RCCRNN59M41G482H	RICCI ROSANNA	€ 241.412,92	€ 168.989,04	9
42	94750669544	93238890722	CONSORZIO DI BONIFICA TERRE D'APULIA	€ 171.916,11	€ 171.916,11	9

Misura 226 - Azione 1

ALLEGATO "A"

N.	Numero Domanda	CUAA	Ditta	Importo complessivo approvato	Importo concesso	Punteggio
43	94750682992	6975360725	SOCIETA' AGRICOLA MIRABILIA MUREX SRL	€ 21.850,96	€ 15.295,67	9
44	94750694575	DBRGPP70S07A225C	DEBERNARDIS GIUSEPPE	€ 89.398,09	€ 62.578,66	9
45	94750672050	4790850723	LA QUERCIA SRL	€ 52.649,19	€ 36.854,43	9
46	94750698501	LFRDNC59C20E155Q	LOFRESE DOMENICO	€ 209.579,54	€ 146.705,68	9
47	94750698485	1109550770	MASSERIE VIGLIONE MORSARA PARATA SAARL	€ 246.260,47	€ 172.382,33	9
48	94750669866	LRSNDR80H06E155N	LORUSSO ANDREA	€ 155.853,96	€ 109.097,77	9
49	94750645684	6602780725	SOCIETA' AGRICOLA MASSERIA DONNA GIULIA SRL	€ 188.467,14	€ 131.927,00	9
50	94750645635	4487730725	SABINI SOC. AGR. A.R.L.	€ 169.125,79	€ 118.388,05	9
51	94750632674	4030290722	TURISMO IONIO EUROPA SRL	€ 289.464,62	€ 202.625,23	9
52	94750647730	CPRNGL75M24E038P	CAPURSO ANGELO	€ 150.411,04	€ 105.287,73	9
53	94750698527	BNCMTT73P17F784N	BIANCO MATTEO	€ 38.464,99	€ 26.925,49	9
54	94750698675	LTRPQL61T03A662W	LATORRE PASQUALE	€ 140.122,51	€ 98.085,76	9
55	94750698246	2475720732	SOCIETA' AGRICOLA SALAMIDA DI SALAMIDA ANNA MARIA & C. S.A.S.	€ 29.518,82	€ 20.663,17	9
56	94750682166	DBSGNN67R26E469Q	DE BIASI GIOVANNI	€ 87.628,25	€ 61.339,78	9
57	94750664610	SCLGRZ54A43A894T	SICILIANI GRAZIA	€ 75.132,43	€ 52.592,70	9
58	94750694336	78090743	LEO 3000 SPA	€ 133.176,22	€ 93.223,35	9
59	94750658992	208930719	COMUNE DI SANT'AGATA DI PUGLIA	€ 131.008,39	€ 131.008,39	8
60	94750629944	139430714	COMUNE DI BOVINO	€ 62.921,75	€ 62.921,75	8
61	94750662960	3422220719	CONS.FORESTA AMB.TERR.CON.F.A.T.SOC.CONS.COOP.	€ 122.030,73	€ 85.421,51	8
62	94750624960	222440752	IMMOBILIARE GENERANO SRL IN LIQUIDAZIONE	€ 226.534,72	€ 158.574,30	8
63	94750654025	3806130757	LA CASARANA S.R.L.	€ 52.823,12	€ 36.976,18	8

Misura 226 - Azione 1

ALLEGATO "A"

N.	Numero Domanda	CUAA	Ditta	Importo complessivo approvato	Importo concesso	Punteggio
64	94750622006	DNLFNC31S18D851O	DANIELE FRANCESCO	€ 98.847,30	€ 69.193,11	7
65	94750621990	DNLGRG41S11E506V	DANIELE GIORGIO	€ 99.950,12	€ 69.965,08	7
66	94750680293	80010830737	COMUNE DI PALAGIANELLO	€ 130.773,24	€ 130.773,24	7
67	94750698154	2152210742	AZ. AGRIC. BIOLOGICA PUGLIESE	€ 76.219,94	€ 53.353,95	7
68	94750618319	NGLGPP47S16D883F	ANGELELLI GIUSEPPE	€ 42.631,16	€ 29.841,81	7
69	94750664479	GRNLNR30L62I549M	GUARINI ELEONORA	€ 72.132,18	€ 50.492,53	7
70	94750672613	5542140727	EREDI LOGRANO ANTONIO	€ 26.925,88	€ 18.848,12	7
71	94750664966	2207130747	ESSEMME S.A.S. DI SEMERARO FRANCESCO E BEATRICE	€ 25.504,75	€ 17.853,33	7
72	94750630405	80003310713	COMUNE DI DELICETO	€ 105.218,56	€ 105.218,56	6
73	94750683743	84000190714	COMUNE DI VICO DEL GARGANO	€ 223.901,58	€ 223.901,58	6
74	94750630025	396700718	COMUNE DI PANNI	€ 35.738,03	€ 35.738,03	6
75	94750630280	94012430719	COMUNE DI MONTELEONE DI PUGLIA	€ 28.398,43	€ 28.398,43	6
76	94750639729	82001550712	COMUNE DI MOTTA MONTECORVINO	€ 39.951,43	€ 39.951,43	6
77	94750674072	1602970715	GREENTIME S.R.L.	€ 105.419,10	€ 73.793,37	6
78	94750629662	CFFMGS44D59F631H	CIUFFREDA MARIA GIUSEPPA	€ 87.559,09	€ 61.291,36	6
79	94750627823	PSCVTI49M19L776V	PASCALI VITO	€ 259.484,24	€ 181.638,97	6
80	94750697925	6049100727	L'AGGIUNTA SOCIETA' AGRICOLA SEMPLICE	€ 21.755,27	€ 15.228,69	6
81	94750698634	BRBRND62H29L049V	BARBERIO ARMANDO	€ 56.530,52	€ 39.571,36	6
82	94750626981	80003010719	COMUNE DI ASCOLI SATRIANO	€ 136.531,85	€ 136.531,85	5
83	94750679139	DNSNZE70R44F784T	DE NISCO ENZA	€ 18.350,84	€ 12.845,59	5
84	94750698618	BNDMRA43C45H090O	BENEDUCE MARIA	€ 39.971,52	€ 27.980,06	4

Misura 226 - Azione 1

ALLEGATO "A"

N.	Numero Domanda	CUAA	Ditta	Importo complessivo approvato	Importo concesso	Punteggio
85	94750630603	CLGFNC67E25Z133J	COLAGIORGIO FRANCESCO	€ 68.284,27	€ 47.798,99	3
86	94750631205	5088880587	COOPERATE SOC. COOP. A R.L.	€ 64.894,10	€ 45.425,87	3
87	94750627054	80003730712	COMUNE DI CASTELLUCCIO VALMAGGIORE	€ 75.985,34	€ 75.985,34	2
88	94750697826	MRCGNT70T06E716M	MARUCCI GIACINTO NICOLA	€ 58.076,30	€ 40.653,41	2
89	94750653787	84000350714	COMUNE DI APRICENA	€ 99.511,29	€ 99.511,29	2
90	94750633458	82000390714	COMUNE DI BICCARI	€ 323.742,39	€ 323.742,39	1
91	94750671409	3200180713	ECOL FOREST SOC. COOP. A.R.L.	€ 200.353,14	€ 140.247,20	1
92	94750653852	408000719	COMUNE DI CHIEUTI	€ 84.740,43	€ 84.740,43	1
93	94750698683	ZFFPTR29R03L842Z	ZAFFARANO PIETRO	€ 168.186,02	€ 117.730,21	1
94	94750698303	5017490722	SURACE CARNE S.R.L.	€ 41.931,07	€ 29.351,75	1
95	94750666060	80007530738	COMUNE DI GINOSA	€ 105.486,37	€ 105.486,37	1
96	94750622329	MRTRZO48A27A662K	MURATORE ORAZIO	€ 117.000,28	€ 81.900,20	0
97	94750646377	FMIRMI88D45H096O	FIUME IRMA	€ 82.444,56	€ 57.711,19	0
98	94750622097	82002610721	COMUNE DI ALBEROBELLO	€ 185.503,62	€ 185.503,62	0
99	94750660642	83002320717	COMUNE DI ISOLE TREMITI	€ 143.876,99	€ 143.876,99	0
100	94750631130	82001670718	COMUNE DI VOLTURINO	€ 209.154,96	€ 209.154,96	0
101	94750627880	83001790753	COMUNE DI POGGIARDO	€ 106.773,10	€ 106.773,10	0

Misura 226 – Azione 3

ALLEGATO "B"

N.	Numero Domanda	CUAA	Ditta	Spesa totale ammessa	Importo concesso	Punteggio assegnato
1	94750631072	QTDDNC35L31F059E	QUITADAMO DOMENICO	€ 205.553,13	€ 143.887,19	7
2	94750675822	2325090716	COOPERATIVA AGRO-FORESTALE I MONTANARI	€ 98.156,64	€ 68.709,65	7
3	94750672563	LMBVTR58C44I054A	LOMBARDI VITTORIA	€ 105.578,31	€ 73.904,82	7
4	94750672225	83000870713	COMUNE DI MONTE SANT ANGELO	€ 226.972,53	€ 226.972,53	7
5	94750631098	QTDLGU54R01F059F	QUITADAMO LUIGI	€ 63.669,73	€ 44.568,81	6
6	94750630512	84000890719	COMUNE DI PESCHICI	€ 80.778,99	€ 80.778,99	6
7	94750670153	RGGSCC75H10L418F	RUGGIERI EUSTACCHIO	€ 454.714,38	€ 318.300,06	6
8	94750689948	DLCMHL67C20L858R	DELUCA MICHELE	€ 93.388,65	€ 65.372,05	6
9	94750655790	3718040714	PESCHICI ET LAVORA SOCIETA' COOPERATIVA	€ 83.592,95	€ 58.515,07	6
10	94750691837	3718040715	CONSORZIO AGRO-FORESTALE PESCHICIANO "BIASE FASANELLA"	€ 110.967,64	€ 77.677,35	6
11	94750633110	6121390725	IL CASALE DELLA NATURA DI CAPU RSO VITO E C.SAS SOC.AGRICOLA	€ 127.255,10	€ 89.078,57	6
12	94750634449	243880739	COMUNE DI MOTTOLA	€ 264,385,96	€ 264,385,96	6
13	94750672753	323690735	COOP.AGR. A.SEGNI PER L'OCCUPAZIONE GIOV.LE	€ 294.776,15	€ 206.343,31	6
14	94750698568	485290712	RESEGA S.A.S.	€ 190.574,86	€ 133.402,40	6
15	94750656210	84002090714	COMUNE DI SAN PAOLO CIVITATE	€ 271.905,75	€ 271.905,75	6
16	94750690995	80012250736	COMUNE DI CASTELLANETA	€ 395.168,53	€ 395.168,53	6
17	94750635495	80003450717	COMUNE DI ROCCHETTA SANT'ANTONIO	€ 366.081,16	€ 366.081,16	5
18	94750622006	DNLFNC31S18D851O	DANIELE FRANCESCO	€ 117.422,57	€ 82.195,80	5
19	94750621990	DNLGRG41S11E506V	DANIELE GIORGIO	€ 7.968,53	€ 5.577,97	5

Misura 226 – Azione 3

ALLEGATO "B"

N.	Numero Domanda	CUAA	Ditta	Spesa totale ammessa	Importo concesso	Punteggio assegnato
20	94750627823	PSCVTI49M19L776V	PASCALI VITO	€ 145.695,47	€ 101.986,83	5
21	94750680293	80010830737	COMUNE DI PALAGIANELLO	€ 70.659,49	€ 70.659,49	5
22	94750632260	2207130747	ESSEMME S.A.S. DI SEMERARO FRANCESCO E BEATRICE	€ 25.308,90	€ 17.716,23	5
23	94750660485	3606510711	LA TORRE SOC.COOP.	€ 137.036,65	€ 95.925,65	4
24	94750697875	MMMLNI56B57E506E	MEMMO LINA	€ 37.339,07	€ 26.137,35	4
25	94750662408	84000370712	COMUNE DI ISCHITELLA	€ 49.045,77	€ 49.045,77	4
26	94750598412	RVLFNC50E29L842O	IERVOLINO FRANCESCO	€ 41.527,37	€ 29.069,16	3
27	94750671409	3200180713	ECOL FOREST SOC. COOP. A.R.L.	€ 50.264,42	€ 35.185,10	2
28	94750698709	MSTNTT67M68L842S	MASTROPAOLO NINETTA	€ 89.353,65	€ 62.547,55	2
29	94750633045	LGRGPP62P12C134E	LEOGRANDE GIUSEPPE	€ 19.640,32	€ 13.748,22	2
30	94750693312	DLGCML33L53L842Z	DEL GIUDICE CARMELA	€ 104.729,54	€ 73.310,68	0
31	94750679261	84001810716	COMUNE DI CARPINO	€ 247.438,43	€ 247.438,43	0

DETERMINAZIONE DELL'AUTORITA'DI GESTIONE PSR 2007-2013 24 gennaio 2013, n. 11

Reg. CE n. 1698/05 - Programma di Sviluppo Rurale per la Puglia 2007-2013. Misura Forestale 227 - Concessione ultima proroga del termine per l'inizio e la fine dei lavori. Bando 2010 (BURP n. 62 del 08/04/2010).

Il giorno 24 gennaio 2013, in Bari, nella sede dell'Area Politiche per lo Sviluppo Rurale, Lungomare Nazario Sauro n. 47;

L'AUTORITÀ DI GESTIONE DEL PSR 2007-2013

Visti gli articoli 4 e 5 della L.R. n. 7/97.

Vista la Deliberazione G.R. n. 3261 del 28/7/98.

Visti gli artt. 4 e 16 del D.Lgs. 165/01.

Visto l'art. 32 della legge 18 giugno 2009, n. 69, che prevede l'obbligo di sostituire la pubblicazione tradizionale all'Albo ufficiale con la pubblicazione di documenti digitali sui siti informatici.

Visto l'art. 18 del Dlgs 196/03 "Codice in materia di protezione dei dati personali" in merito ai Principi applicabili ai trattamenti effettuati dai soggetti pubblici.

Sulla base dell'istruttoria espletata dal Responsabile dell'Asse II, responsabile del procedimento amministrativo, dalla quale emerge quanto segue.

Visto il Regolamento (CE) n. 1698/2005 del Consiglio del 20 settembre 2005, sul sostegno allo sviluppo rurale da parte del Fondo Europeo Agricolo per lo Sviluppo Rurale (FEASR), che prevede la definizione di Programmi regionali di sviluppo rurale per il periodo 2007/2013.

Visto il Regolamento (CE) n. 1974/2006 recante disposizioni di applicazione del Regolamento (CE) n. 1698/2005.

Visto il Regolamento (CE) n. 1122/2009 recante modalità di applicazione della condizionalità, la modulazione e il sistema integrato di gestione e di controllo nell'ambito dei regimi di sostegno diretto agli agricoltori di cui al medesimo regolamento.

Visto il Reg. UE n. 65/2011 che stabilisce modalità di applicazione del Reg. (CE) n. 1698/2005 per quanto riguarda l'attuazione delle procedure di controllo e della condizionalità per le misure di sostegno dello sviluppo rurale.

Visto il D.M. 22 dicembre 2009 n. 30125 pubblicato sul supplemento ordinario n. 247 alla Gazzetta Ufficiale della Repubblica Italiana n. 303 del 31 dicembre 2009, relativo alla "Disciplina del regime di condizionalità ai sensi del Reg. (CE) n. 73/2009 e delle riduzioni ed esclusioni per inadempienze dei beneficiari dei pagamenti diretti e dei programmi di sviluppo rurale", recepito con DGR n. 2184 del 10 ottobre 2010 (pubblicata sul BURP n° 160 del 20/10/2010).

Visto il Programma di Sviluppo Rurale 2007-2013 della Regione Puglia, approvato dalla Commissione Europea con Decisione C(2008) 737 del 18 febbraio 2008 e dalla Giunta Regionale con propria Deliberazione n. 148 del 12.02.08 (BURP n. 34 del 29 febbraio 2008).

Vista la Decisione C(2010) 1311 del 5 marzo 2010, con la quale la Commissione Europea approva la revisione del Programma di Sviluppo Rurale della Regione Puglia per il periodo di programmazione 2007-2013 e modifica la decisione della Commissione C(2008)737 del 18/02/2008.

Visto inoltre che il Bando della Misure forestale in oggetto prevede che l'inizio dei lavori finanziati debba avvenire entro 120 giorni dalla notifica dell'atto di concessione dell'aiuto che gli stessi si devono concludere entro 18 mesi dalla notifica dell'atto di concessione.

Vista la precedente Determinazione Dirigenziale che aveva previsto l'obbligo di iniziare i lavori entro il 15.10.2012 e che gli stessi dovevano terminare entro il 31.03.2013.

Considerato che per la ditta Cioccoloni Pietro di Ginosa, a seguito di Ordinanza del TAR, si rende necessario concedere una proroga per la fine dei lavori fino al 31.12.2013.

Considerato che sono pervenute da parte di diversi beneficiari, in particolar modo dalle amministrazioni comunali, richieste di ulteriore proroga dei termini per l'inizio lavori e per l'ultimazione dei lavori, depositate presso il Servizio Foreste, motivate da diverse problematiche.

Considerato che la Federazione regionale degli Ordini dei Dottori Agronomi e dei Dottori Forestali della Puglia, visti i tempi morti dovuti dalla pausa estiva, ha presentato richiesta di una "proroga per l'inizio e la fine dei lavori al fine di poter mettere l'utenza delle misure forestali in condizione di poter accedere al pari delle altre ditte agricole ai contributi previsti dal PSR".

Considerato che i lavori forestali possono essere eseguiti dal 1 Ottobre al 31 Marzo di ogni anno e per le zone Natura 2000 dal 1 Ottobre al 14 Marzo, come da Regolamento Regionale n. 15/2008.

Ritenuto di dover concedere per la Misura 227, una ultima e inderogabile proroga del termine per l'inizio dei lavori e la fine dei lavori, condividendo le motivazioni addotte a supporto delle predette richieste di proroga.

Considerato che l'adozione del presente atto e la sua pubblicazione costituiscono valore di notifica ai beneficiari dell'aiuto.

Tutto ciò premesso, si propone di:

- Di prorogare per la misura forestale 227, al 01.03.2013 il termine ultimo per l'inizio dei lavori e di prorogare il termine ultimo per la fine dei lavori, improrogabilmente al 31/12/2013.
- Di stabilire che è fatto obbligo alle ditte beneficiarie di presentare domanda di pagamento di acconto su SAL, di importo non inferiore al 30%, entro e non oltre il 30 novembre 2013, corredata da tutti i documenti di rito.

VERIFICA AI SENSI DEL DLGs 196/03

Garanzie alla riservatezza

La pubblicazione dell'atto all'albo, salve le garanzie previste dalla legge 241/90 in tema di accesso ai documenti amministrativi, avviene nel rispetto della tutela alla riservatezza dei cittadini, secondo quanto disposto dal D.Lgs 196/03 in materia di protezione dei dati personali, nonché dal vigente regolamento regionale n. 5/2006 per il trattamento dei dati sensibili e giudiziari.

ADEMPIMENTI CONTABILI DI CUI ALLA L.R. 28/01

Il presente provvedimento non comporta alcun mutamento qualitativo e quantitativo di entrata o di spesa né a carico del bilancio regionale né a carico degli Enti per i cui debiti i creditori potrebbero rivalersi sulla Regione e che è escluso ogni onere aggiuntivo rispetto a quelli già autorizzati a valere sullo stanziamento previsto dal bilancio regionale.

Ritenuto di dover provvedere in merito

DETERMINA

- Di prendere atto di quanto indicato nelle premesse e che qui si intendono integralmente riportate.
- Di prorogare per la misura forestale 227, al 01.03.2013 il termine ultimo per l'inizio dei lavori e di prorogare il termine ultimo per la fine dei lavori, improrogabilmente al 31/12/2013.
- Di stabilire che è fatto obbligo alle ditte beneficiarie di presentare domanda di pagamento di acconto su SAL, di importo non inferiore al 30%, entro e non oltre il 30 novembre 2013, corredata da tutti i documenti di rito.
- Di dare atto che il presente provvedimento è immediatamente esecutivo.
- Di dare atto che il presente provvedimento viene redatto i forma integrale.
- Di dare atto che il presente provvedimento:
  - sarà pubblicato nel Bollettino Ufficiale della Regione Puglia;

- sarà pubblicato nel sito: www.sviluppoRurale.regione.puglia.it;
- sarà trasmesso in copia conforme all'originale alla Segreteria della Giunta Regionale;
- sarà trasmesso in copia all'Assessore alle Risorse Agroalimentari.

Il presente atto, composto da n° 4 facciate, timbrate e vidimate, è adottato in originale.

L'Autorità di Gestione del PSR 2007-2013
Dott. Gabriele Papa Pagliardini

DETERMINAZIONE DELL'AUTORITA' DI GESTIONE PSR 2007-2013 28 gennaio 2013, n.12

Programma di Sviluppo Rurale 2007-2013. Asse I - Miglioramento della competitività nel settore agricolo e forestale. Misura 114 - "Utilizzo di servizi di consulenza", Bando aziende singole pubblicato nei BURP n. 78 del 31/05/2012 - BURP n. 111 del 26/07/2012 - BURP n. 165 del 15/11/2012. Approvazione graduatoria delle domande di aiuto ricevibili e definizione delle domande ammissibili all'istruttoria tecnico-amministrativa.

Il giorno 28 gennaio 2013 in Bari, nella sede dell'Area Politiche per lo Sviluppo Rurale, Lungomare Nazario Sauro n. 47;

L'AUTORITÀ DI GESTIONE DEL PSR 2007-2013

VISTI gli articoli 4 e 5 della L.R. n. 7/97;

VISTA la Deliberazione G.R. n. 3261 del 28/7/98;

VISTI gli artt. 4 e 16 del D.Lgs. 165/01;

VISTO l'art. 32 della legge 18 giugno 2009, n. 69, che prevede l'obbligo di sostituire la pubblicazione tradizionale all'Albo ufficiale con la pubblicazione di documenti digitali sui siti informatici;

VISTO l'art. 18 del D.Lgs. 196/03 "Codice in materia di protezione dei dati personali" in merito ai Principi applicabili ai trattamenti effettuati dai soggetti pubblici;

Sulla base della proposta del Responsabile di Misura 114 - "Utilizzo di servizi di consulenza" e dell'istruttoria espletata dallo stesso, dalla quale emerge quanto segue:

VISTO il Regolamento (CE) n. 1698/2005 del Consiglio del 20 settembre 2005 sul sostegno allo sviluppo rurale da parte del Fondo europeo agricolo per lo sviluppo rurale (FEASR) che prevede la definizione di Programmi regionali di sviluppo rurale per il periodo 2007/2013;

VISTO il Regolamento (CE) n. 1290/2005 relativo al finanziamento della politica agricola comune;

VISTO il Regolamento (CE) n. 1974/2006 della Commissione del 15 dicembre 2006 recante disposizioni di applicazione del sopra citato Regolamento (CE) n. 1698/2005;

VISTO il Regolamento (CE) n. 74/2009 del Consiglio del 19 gennaio 2009 che modifica il regolamento (CE) n. 1698/2005;

VISTO il Regolamento (UE) n. 65/2011 della Commissione del 27 gennaio 2011 che stabilisce modalità di applicazione del Regolamento (CE) n. 1698/2005 del Consiglio per quanto riguarda l'attuazione delle procedure di controllo e della condizionalità per le misure di sostegno dello sviluppo rurale;

VISTO il Regolamento (UE) n. 679/2011 della Commissione del 14 luglio 2011 che modifica il Regolamento (CE) n. 1974/2006 recante disposizioni di applicazione del Regolamento (CE) n. 1698/2005 del Consiglio sul sostegno allo sviluppo rurale da parte del Fondo europeo agricolo per lo sviluppo rurale (FEASR);

VISTO il Programma di Sviluppo Rurale 2007-2013 della Regione Puglia approvato dalla Commissione Europea con Decisione C(2008) 737 del 18 febbraio 2008 e dalla Giunta Regionale con pro-

pria Deliberazione n. 148 del 12/02/2008 pubblicata sul B.U.R.P. n. 34 del 29 febbraio 2008;

VISTA la Decisione C(2010) 1311 del 05/03/2010 con la quale la Commissione Europea ha approvato la revisione del PSR 2007-2013 della Regione Puglia, successivamente approvata dalla Giunta Regionale con Deliberazione n. 1105 del 26/04/2010, pubblicata sul B.U.R.P. n. 93 del 25/05/2010;

VISTA la scheda della Misura 114 - "Utilizzo di servizi di consulenza" del PSR 2007-2013 della Regione Puglia;

VISTI i criteri di selezione della Misura 114 proposti ed approvati dal Comitato di Sorveglianza del PSR Puglia 2007-2013 e riportati nel sotto indicato bando;

VISTA la determinazione dell'Autorità di Gestione del PSR Puglia n. 85 del 28/05/2012, pubblicata sul BURP n. 78 del 31/05/2012, con la quale è stato approvato il Bando pubblico per la presentazione delle domande di aiuto relative alla Misura 114 - "Utilizzo di servizi di consulenza".

VISTA la determinazione dell'Autorità di Gestione del PSR Puglia n. 136 del 20/07/2012, pubblicata sul BURP n. 111 del 26/07/2012, con la quale di stabiliva di unificare la prima e seconda apertura periodica del Bando e conseguentemente di fissare nuovi termini di operatività del portale regionale e del portale SIAN nonché il termine per la presentazione delle domande di aiuto alla Regione Puglia;

VISTA la determinazione dell'Autorità di Gestione del PSR Puglia n. 321 del 12/11/2012, pubblicata sul BURP n. 165 del 15/11/2012, relativa all'ulteriore proroga dei termini di operatività del portale regionale e del portale SIAN;

PRESO ATTO che al paragrafo 7 - "Modalità e termini per la presentazione delle domande di aiuto" del Bando è stato stabilito che, per la prima apertura periodica, il termine finale di operatività del portale regionale è fissato alle ore 12,00 del 27/07/2012 mentre per il portale SIAN è fissato alle ore 12,00 del giorno 28/07/2012 e che la copia cartacea della domanda di aiuto rilasciata sul portale SIAN e tutta la documentazione indicata al predetto paragrafo 7.1 del bando devono essere inserite in plico chiuso e deve pervenire all'Ufficio Protocollo dell'Area Politiche per lo Sviluppo Rurale della Regione Puglia, entro e non oltre le ore 12,00 del 31/07/2012;

PRESO ATTO che con determinazione dell'Autorità di Gestione del PSR Puglia n. 136 del 20/07/2012, pubblicata sul BURP n.111 del 26/07/2012, sono state apportate modifiche al paragrafo 7 del bando, pubblicato sul BURP n. 78 del 28/05/2012, tra cui l'unificazione della prima e seconda apertura periodica del bando e fissando il termine finale di operatività del portale regionale alle ore 12,00 del 12/11/2012 e quello del portale SIAN alle ore 12,00 del giorno 14/11/2012 e che la copia cartacea della domanda di aiuto rilasciata sul portale SIAN e tutta la documentazione indicata al predetto paragrafo 7 del bando deve essere inserita in plico chiuso e deve pervenire all'Ufficio Protocollo dell'Area Politiche per lo Sviluppo Rurale della Regione Puglia entro non oltre le ore 12,00 del 19/11/2012;

PRESO ATTO che con determinazione dell'Autorità di Gestione del PSR Puglia n. 321 del 12/11/2012 è stata prorogata l'operatività del portale regionale alle ore 12.00 del giorno 16/11/2012 e quella del portale SIAN alle ore 12.00 del giorno 16/11/2012 e la presentazione del Plico entro e non oltre le ore 12.00 del 19/11/2012;

CONSIDERATO che al paragrafo 7.1 - "Documentazione da allegare alla domanda di aiuto" del Bando è stato stabilito, tra l'altro, che le domande di aiuto rilasciate nel portale SIAN e pervenute in copia cartacea all'Ufficio Protocollo dell'Area Politiche per lo Sviluppo Rurale della Regione Puglia entro il termine fissato per ciascuna scadenza periodica, saranno sottoposte alla verifica di ricevibilità e all'attribuzione dei punteggi, in conformità a quanto stabilito dai criteri di selezione di cui al paragrafo 9 - "Criteri di selezione e attribuzione dei punteggi" del bando ed alla conseguente formulazione della graduatoria;

PRESO ATTO che entro le ore 12.00 del giorno 19 novembre 2012 sono pervenuti all'Ufficio Protocollo dell'Area Politiche per lo Sviluppo Rurale della Regione Puglia n. 2.752 Plichi;

CONSIDERATO che al paragrafo 8 - "Ricevibilità delle domande di aiuto" del Bando sono state indicate le modalità con cui deve essere eseguita la verifica di ricevibilità di tutti i "Plichi" pervenuti entro il termine stabilito e i motivi che determinano l'irricevibilità degli stessi;

PRESO ATTO dell'esito della verifica di ricevibilità riportato nel verbale redatto dal Responsabile della Misura 114 in data 23/01/2013, dal quale risulta che sono ricevibili n. 2.710 Plichi ed irricevibili n. 42 Plichi;

CONSIDERATO che il punteggio complessivo da attribuire a ciascuna domanda di aiuto ricevibile deriva dall'applicazione dei criteri di selezione paragrafo 9 - "Criteri di selezione e attribuzione dei punteggi";

CONSIDERATO che l'attribuzione del punteggio complessivo viene eseguita con elaborazione informatica sulla base di quanto riportato e dichiarato dal richiedente gli aiuti nel Piano di Sviluppo Aziendale inviato telematicamente e con riferimento ai criteri di selezione**;**

CONSIDERATO che per le n. 2.710 domande di aiuto ricevibili si è proceduto all'elaborazione dei dati dichiarati nel Piano di Sviluppo Aziendale al fine dell'attribuzione dei punteggi in conformità di quanto stabilito al paragrafo 9 del Bando e alla successiva formulazione della graduatoria relativa alle domande presentate;

CONSIDERATO che i dati riportati e dichiarati nel Piano di Sviluppo Aziendale costituiscono la base per la determinazione del punteggio totale conseguito da ciascun richiedente e per la collocazione in graduatoria, gli stessi saranno oggetto di verifica in sede di istruttoria tecnico-amministrativa delle domande ammesse alla stessa;

CONSIDERATO che in relazione a quanto sopra il fabbisogno finanziario delle n. 2.710 domande collocate in graduatoria ammonta ad euro 3.884.441,00 e che le risorse finanziarie attribuite al bando ammontano complessivamente ad euro 14.000.000,00, tutte le domande collocate nella graduatoria sono ammissibili all'istruttoria tecnico-amministrativa.

Per quanto innanzi riportato, si propone:

- di approvare le risultanze della verifica di ricevibilità delle domande di aiuto pervenute nei termini stabiliti del Bando, da cui si evince che n. 2710 domande sono ricevibili n. 42 domande sono irricevibili;
- di approvare la graduatoria delle domande ricevibili costituita da n. 2710 domande come riportata nell'ALLEGATO costituito da n. 136 pagine, parte integrante del presente provvedimento, primo in graduatoria BAROZZI DOMENICO, con punteggio totale 30 - ultimo BELLEZZA EMANUELLA, con punteggio totale 0;
- di ammettere, in relazione a quanto innanzi esposto, alla successiva fase di istruttoria tecnico-amministrativa tutte le domande collocate nella graduatoria;
- di precisare che l'ammissione all'istruttoria tecnico-amministrativa non costituisce ammissione agli aiuti in quanto la stessa è subordinata all'espletamento dell'istruttoria, agli esiti della verifica sui punteggi attribuiti sulla base di quanto dichiarato nel Piano di Sviluppo Aziendale;
- di stabilire che la pubblicazione sul BURP del presente provvedimento di approvazione della graduatoria assume valore di notifica ai titolari delle domande di aiuto collocate nella stessa, dell'esito favorevole ricevibilità, della posizione conseguita in graduatoria e dell'ammissione all'istruttoria tecnico-amministrativa;
- di confermare quanto altro stabilito dal Bando pubblicato nel BURP n. 78 del 31/05/2012. - BURP n. 111 del 26/07/2012 - BURP n. 165 del 15/11/2012.

VERIFICA AI SENSI DEL D.Lgs 196/03

Garanzie alla riservatezza

La pubblicazione dell'atto all'albo, salve le garanzie previste dalla legge 241/90 in tema di accesso ai documenti amministrativi, avviene nel rispetto della tutela alla riservatezza dei cittadini,

secondo quanto disposto dal D.Lgs 196/03 in materia di protezione dei dati personali, nonché dal vigente regolamento regionale n. 5/2006 per il trattamento dei dati sensibili e giudiziari.

ADEMPIMENTI CONTABILI DI CUI ALLA L. R. 28/01

Il presente provvedimento non comporta alcun mutamento qualitativo e quantitativo di entrata o di spesa né a carico del bilancio regionale né a carico degli Enti per i cui debiti i creditori potrebbero rivalersi sulla Regione e che è escluso ogni onere aggiuntivo rispetto a quelli già autorizzati a valere sullo stanziamento previsto dal bilancio regionale.

Ritenuto di dover provvedere in merito

DETERMINA

- di prendere atto di quanto indicato nelle premesse che qui si intendono integralmente riportate;

- di approvare le risultanze della verifica di ricevibilità delle domande di aiuto pervenute nei termini stabiliti del Bando, da cui si evince che n. 2710 domande sono ricevibili n. 42 domande sono irricevibili;

- di approvare la graduatoria delle domande ricevibili costituita da n. 2710 domande come riportata nell'ALLEGATO costituito da n. 136 pagine, parte integrante del presente provvedimento, primo in graduatoria BAROZZI DOMENICO, con punteggio totale 30 - ultimo BELLEZZA EMANUELLA, con punteggio totale 0;

- di ammettere, in relazione a quanto innanzi esposto, alla successiva fase di istruttoria tecnico-amministrativa tutte le domande collocate nella graduatoria;

- di precisare che l'ammissione all'istruttoria tecnico-amministrativa non costituisce ammissione agli aiuti in quanto la stessa è subordinata all'espletamento dell'istruttoria, agli esiti della verifica sui punteggi attribuiti sulla base di quanto dichiarato nel Piano di Sviluppo Aziendale;

- di stabilire che la pubblicazione sul BURP del presente provvedimento di approvazione della graduatoria assume valore di notifica ai titolari delle domande di aiuto collocate nella stessa, dell'esito favorevole ricevibilità, della posizione conseguita in graduatoria e dell'ammissione all'istruttoria tecnico-amministrativa;

- di confermare quanto altro stabilito dal Bando pubblicato nel BURP n. 78 del 31/05/2012;

- di dare atto che il presente provvedimento è immediatamente esecutivo;

- di dare atto che il presente provvedimento viene redatto in forma integrale;

- di dare atto che il presente provvedimento:
  - sarà trasmesso in copia conforme all'originale alla Segreteria della Giunta Regionale;
  - sarà trasmesso in copia all'Assessore alle Risorse Agroalimentari;
  - sarà pubblicato nel Bollettino Ufficiale della Regione Puglia;
  - sarà disponibile nel sito internet del PSR Puglia 2007-2013 www.svilupporurale.regione.puglia.it e nel sito www.regione.puglia.it;
  - è composto da n. 4 (quattro) facciate e di un Allegato di n. 136 (centotrentasei) facciate, timbrate e vidimate, è adottato in originale.

L'Autorità di Gestione PSR Puglia 2007-2013
Dott. Gabriele Papa Pagliardini

Regione Puglia
Area Politiche per lo Sviluppo Rurale

PSR PUGLIA 2007 - 2013

MISURA 114 "UTILIZZO DI SERVIZI DI CONSULENZA"
BANDO PUBBLICATO SUL BURP 78 del 31/05/2012

Graduatoria delle domande inviate entro il termine stabilito per la prima e seconda scadenza periodica unificata

N. ORDINE	RAGIONE SOCIALE	P.IVA/ COD. FISCALE	DATA DI NASCITA	ETA'	PUNTEGGIO							
					Imprenditore < 40	Contributi altre misure PSR	Aiuti > 15000 euro	Contributi pacchetto PSR	Aggregazione >= 5 aziende	Aziende > 4 UDE	Area Natura 2000	PUNTEGGIO TOTALE
1	BAROZZI DOMENICO	BRZDNC89C18A662O	18/03/1989	23,20161	10	2	1	6	0	3	8	30
2	DIGREGORIO ANTONIO	DGRNTN83E12A662U	12/05/1983	29,05108	10	2	1	6	0	3	8	30
3	SONETTO SABINO	SNTSBN80H04A285L	04/06/1980	31,98925	10	2	1	6	0	3	8	30
4	PEDONE GIULIA	PDNGLI89M48A048H	08/08/1989	22,81183	10	2	0	6	0	3	8	29
5	RICCI MICHELE ANTONIO	RCCMHL89L20A893V	20/07/1989	22,86290	10	2	0	6	0	3	8	29
6	TORTORELLI PAOLA	TRTPLA87T55A662S	15/12/1987	24,45968	10	2	0	6	0	3	8	29
7	TORTORELLI ROSA	TRTRSO87T55A662Q	15/12/1987	24,45968	10	2	0	6	0	3	8	29
8	CAPONIO ANNARITA	CPNNRT86B46A662U	06/02/1986	26,31720	10	2	0	6	0	3	8	29
9	VITI PIERGIUSEPPE	VTIPGS80H23A662L	23/06/1980	31,93817	10	2	0	6	0	3	8	29
10	MONTRONE TIZIANA	MNTTZN77T69I330C	29/12/1977	34,42204	10	2	0	6	0	3	8	29
11	ORESTE PAOLA	RSTPLA91D64A225T	24/04/1991	21,10215	10	0	1	6	0	3	8	28
12	CORNACCHIA FRANCESCO	CRNFNC86B03A225R	03/02/1986	26,32527	10	0	0	6	0	3	8	27
13	RESTA DOMENICO	RSTDNC85M29E038B	29/08/1985	26,75538	10	0	0	6	0	3	8	27
14	CAPOBIANCO ANTONIO	CPBNTN80E21E716X	21/05/1980	32,02688	10	2	1	0	3	3	8	27
15	AZIENDA AGRICOLA AGLIO POLTRI DI PUTIGNANO GIOVANNI E BIANCO COSIMA S.S.	05847810727		33,33871	10	2	0	0	3	3	8	26
16	LAMA CHIARA SOC. AGR. SRL	07193890725	10/03/1982	36,84845	10	2	0	0	3	3	8	26
17	AMATULLI MIRELSA	MTLMLS74C67H096A	27/03/1974	38,17742	10	2	0	0	3	3	8	26
18	PERRINI PIETRO	PRRPTR78L29A149V	29/07/1978	33,83871	10	0	1	0	3	3	8	25
19	SOCIETA' AGRICOLA MONACI S.S.	02539150736		38,65860	10	0	1	0	3	3	8	25
20	SOCIETA' AGRICOLA SERRA NUOVA S.R.L.	02792940732	01/03/1986	26,24731	10	2	1	0	0	3	8	24

Graduatoria delle domande inviate entro il termine stabilito per la prima e seconda scadenza periodica unificata

N. ORDINE	RAGIONE SOCIALE	P.IVA/ COD. FISCALE	DATA DI NASCITA	ETA'	PUNTEGGIO							
					Imprenditore < 40	Contributi altre misure PSR	Aiuti > 15000 euro	Contributi pacchetto PSR	Aggregazione >= 5 aziende	Aziende > 4 UDE	Area Natura 2000	PUNTEGGIO TOTALE
21	LACALAMITA NICOLA	LCLNCL85L19A225F	19/07/1985	26,86559	10	2	1	0	0	3	8	24
22	SOCIETA' AGRICOLA F.LLI PETRERA S.S.	06546520724		27,86918	10	2	1	0	0	3	8	24
23	SOCIETA' AGRICOLA MARVULLI GRAZIANO & C.	06998770728		28,00806	10	2	1	0	0	3	8	24
24	SETTE FRANCESCO	STTFNC83M16I330R	16/08/1983	28,79032	10	2	1	0	0	3	8	24
25	CAROLI GIUSEPPE	CRLGPP83B07C741I	07/02/1983	29,31452	10	2	1	0	0	3	8	24
26	PATRUNO CECILIA	PTRCCL81C55L328A	15/03/1981	31,20968	10	2	1	0	0	3	8	24
27	ADDABBO VINCENZO	DDBVCN80H22E038P	22/06/1980	31,94086	10	2	1	0	0	3	8	24
28	AZ. AGR. QUARATINO GIUSEPPE	QRTGPP80E09A225A	09/05/1980	32,05914	10	2	1	0	0	3	8	24
29	LOIZZO TOMMASO	LZZTMS79H25F262E	25/06/1979	32,93280	10	2	1	0	0	3	8	24
30	LIPPOLIS LEONARDO MARCELLO	LPPLRD79A13E038C	13/01/1979	33,38172	10	2	1	0	0	3	8	24
31	CORNACCHIA MICHELE	CRNMHL78S11C134E	11/11/1978	33,55376	10	2	1	0	0	3	8	24
32	PATRUNO CATALDO	PTRCLD78R04L109J	04/10/1978	33,65591	10	2	1	0	0	3	8	24
33	CUSCITO LEONARDO	CSCLRD78H25E038E	25/06/1978	33,93280	10	2	1	0	0	3	8	24
34	CARULLI GIUSEPPE	CRLGPP77R14E038P	14/10/1977	34,62903	10	2	1	0	0	3	8	24
35	LAPADULA STEFANO	LPDSFN77R01F376G	01/10/1977	34,66398	10	2	1	0	0	3	8	24
36	CAPURSO GIOVANNI	CPRGNN77M04E038P	04/08/1977	34,82258	10	2	1	0	0	3	8	24
37	NOCCO ANTONIO	NCCNTN77L08E038L	08/07/1977	34,89516	10	2	1	0	0	3	8	24
38	SOCIETA' AGRICOLA SAILOR OLIVETI	06356500725		35,89785	10	2	1	0	0	3	8	24
39	AZ. AGR. DE NOVELLIS	06357170726		36,55376	10	2	1	0	0	3	8	24
40	CAPURSO ANDREA	CPRNDR75H09E038W	09/06/1975	36,97581	10	2	1	0	0	3	8	24

Graduatoria delle domande inviate entro il termine stabilito per la prima e seconda scadenza periodica unificata

N. ORDINE	RAGIONE SOCIALE	P.IVA/ COD. FISCALE	DATA DI NASCITA	ETA'	PUNTEGGIO							
					Imprenditore < 40	Contributi altre misure PSR	Aiuti > 15000 euro	Contributi pacchetto PSR	Aggregazione >= 5 aziende	Aziende > 4 UDE	Area Natura 2000	PUNTEGGIO TOTALE
41	GAGLIARDI MICHELE	GGLMHL75H03E223Z	03/06/1975	36,99194	10	2	1	0	0	3	8	24
42	SUMMO ROBERTO	SMMRRT75E12H645G	12/05/1975	37,05108	10	2	1	0	0	3	8	24
43	GALULLO PASQUALE	GLLPQL75C28I158M	28/03/1975	37,17473	10	2	1	0	0	3	8	24
44	MANCINO ROCCO	MNCRCC74S11E038R	11/11/1974	37,55376	10	2	1	0	0	3	8	24
45	GENCO CARLO	GNCCRL74R16A225P	16/10/1974	37,62366	10	2	1	0	0	3	8	24
46	SOCIETA' AGRICOLA CALIA NUNZIO & F.LLI	02526100728		37,76075	10	2	1	0	0	3	8	24
47	SALAMIDA GIUSEPPE	SLMGPP74D10E038S	10/04/1974	38,13978	10	2	1	0	0	3	8	24
48	MOTTOLA GIANLUCA	MTTGLC73A31H096P	31/01/1973	39,33333	10	0	0	0	3	3	8	24
49	LOMURNO MICHELE	LMRMHL72M24A225C	24/08/1972	39,76882	10	2	1	0	0	3	8	24
50	CHIAPPARINO GAETANO	CHPGTN72L11E223M	11/07/1972	39,88710	10	2	1	0	0	3	8	24
51	PETRERA FRANCESCO	PTRFNC72H25E038F	25/06/1972	39,93280	10	2	1	0	0	3	8	24
52	AGRI LAMA MORELLA SOCIETA' AGRICOLA A RESPONSABILITA' LIMITATA	07064420727	17/03/1992	20,20430	10	2	0	0	0	3	8	23
53	CORIGLIANO SOCIETA' SEMPLICE AGRICOLA	03845830714		21,41935	10	2	0	0	0	3	8	23
54	AZ.AGR. PERROTTA SOC. SEMPL.	07025270724		24,68459	10	2	0	0	0	3	8	23
55	PERRONE DOMENICO	PRRDNC87P04H096T	04/09/1987	24,73925	10	2	0	0	0	3	8	23
56	CARBOTTI FRANCESCO	CRBFNC86H13E986R	13/06/1986	25,96505	10	2	0	0	0	3	8	23
57	DIFONZO LORENZO	DFNLNZ86C06I330W	06/03/1986	26,23387	10	2	0	0	0	3	8	23
58	CANTORE TOMMASO	CNTTMS85B28H096I	28/02/1985	27,25000	10	2	0	0	0	3	8	23
59	BRUNO TERESA	BRNTRS84T65D643L	25/12/1984	27,43280	10	2	0	0	0	3	8	23
60	SOCIETA' AGRICOLA G.FARM DEI F.LLI GRECO S.S.	02792580736		27,76344	10	2	0	0	0	3	8	23

Graduatoria delle domande inviate entro il termine stabilito per la prima e seconda scadenza periodica unificata

N. ORDINE	RAGIONE SOCIALE	P.IVA/ COD. FISCALE	DATA DI NASCITA	ETA'	PUNTEGGIO							
					Imprenditore < 40	Contributi altre misure PSR	Aiuti > 15000 euro	Contributi pacchetto PSR	Aggregazione >= 5 aziende	Aziende > 4 UDE	Area Natura 2000	PUNTEGGIO TOTALE
61	LANZOLLA GIUSEPPE	LNZGPP84H09C975M	09/06/1984	27,97581	10	2	0	0	0	3	8	23
62	MASCIOCCO GIOVANNI	MSCGNN84E05H926O	05/05/1984	28,06989	10	2	0	0	0	3	8	23
63	PETRERA FRANCESCO	PTRFNC84C11E038J	11/03/1984	28,22043	10	2	0	0	0	3	8	23
64	GRASSI ELENA	GRSLNE84A69H096G	29/01/1984	28,33871	10	2	0	0	0	3	8	23
65	SOCIETA' AGRICOLA MASSERIA MONTE ILARIO SRL	02792980738		28,55108	10	2	0	0	0	3	8	23
66	MICCOLIS GIUSEPPE	MCCGPP83C08F784E	08/03/1983	29,22849	10	2	0	0	0	3	8	23
67	AZIENDA AGRICOLA VI.CENTO SOC. SEMPLICE AGRICOLA	91091520725		29,30780	10	2	0	0	0	3	8	23
68	CARDINALE PAOLA	CRDPLA82C61A048A	21/03/1982	30,19355	10	2	0	0	0	3	8	23
69	SOCIETA' AGRICOLA SEMPLICE LAGOMILA	05852780724		30,70520	10	2	0	0	0	3	8	23
70	SCUDERIA SANT'ELIA SOCIETA' AGRICOLA SRL	06348720720	09/03/1981	31,22581	10	2	0	0	0	3	8	23
71	SIFANNO DONATO	SFNDNT80T03A893Y	03/12/1980	31,49194	10	2	0	0	0	3	8	23
72	MORGESE GIANFRANCO	MRGGFR80R25E038Z	25/10/1980	31,59946	10	2	0	0	0	3	8	23
73	DI NOIA MARIA LUISA	DNIMLS80M51H985I	11/08/1980	31,80376	10	2	0	0	0	3	8	23
74	DAPRILE GIOVANNI	DPRGNN80L23H096D	23/07/1980	31,85484	10	2	0	0	0	3	8	23
75	CASAMASSIMA MARIA	CSMMRA80B59A662C	19/02/1980	32,28226	10	2	0	0	0	3	8	23
76	LAERA VITO	LRAVTI79S18H096Z	18/11/1979	32,53495	10	2	0	0	0	3	8	23
77	DE MARINIS MARIO GIUSEPPE	DMRMGS79R13E038L	13/10/1979	32,63172	10	2	0	0	0	3	8	23
78	PASTORE PIETRO	PSTPTR79L17H096F	17/07/1979	32,87097	10	2	0	0	0	3	8	23
79	AZ. AGR. DON CESARE DEI F.LLI STEFANO E ANNA DE MARINIS	02424220735		32,93414	10	2	0	0	0	3	8	23
80	SOCIETA AGRICOLA SEMPLICE MAFRA	05897950720		33,18011	10	2	0	0	0	3	8	23

Graduatoria delle domande inviate entro il termine stabilito per la prima e seconda scadenza periodica unificata

N. ORDINE	RAGIONE SOCIALE	P.IVA/ COD. FISCALE	DATA DI NASCITA	ETA'	PUNTEGGIO							
					Imprenditore < 40	Contributi altre misure PSR	Aiuti > 15000 euro	Contributi pacchetto PSR	Aggregazione >= 5 aziende	Aziende > 4 UDE	Area Natura 2000	PUNTEGGIO TOTALE
81	L'ERARIO MICHELE	LRRMHL78P21D643Y	21/09/1978	33,69355	10	2	0	0	0	3	8	23
82	MOTTOLA NICOLA	MTTNCL78E24F027U	24/05/1978	34,01882	10	2	0	0	0	3	8	23
83	SCIACOVELLI VALENTINO	SCCVNT78A10A048B	10/01/1978	34,38978	10	2	0	0	0	3	8	23
84	CUTONE LUCIA	CTNLCU77T53E716L	13/12/1977	34,46505	10	2	0	0	0	3	8	23
85	MASSAFRA GRAZIA	MSSGRZ77R66E986G	26/10/1977	34,59677	10	2	0	0	0	3	8	23
86	FRATELLI NUZZI SOC. SEMPL.	05839530721		34,78629	10	2	0	0	0	3	8	23
87	STASI MARIATERESA	STSMTR77L64E038A	24/07/1977	34,85215	10	2	0	0	0	3	8	23
88	LABARILE ROSA	LBRRSO77E63A048W	23/05/1977	35,02151	10	2	0	0	0	3	8	23
89	PALMIERI MATTEO	PLMMTT77E03D643Q	03/05/1977	35,07527	10	2	0	0	0	3	8	23
90	PALMISANO MIMMO PATRIZIO	PLMMMP77C11F376L	11/03/1977	35,22043	10	2	0	0	0	3	8	23
91	MACCHIA PIETRO	MCCPTR77A22E223R	22/01/1977	35,35753	10	2	0	0	0	3	8	23
92	NUZZI MAURIZIO	NZZMRZ76S09Z133W	09/11/1976	35,55914	10	2	0	0	0	3	8	23
93	PATRUNO CECILIA	PTRCCL76R60L109O	20/10/1976	35,61290	10	2	0	0	0	3	8	23
94	SOCIETA' AGRICOLA TROVANZA DI MADARO VINCENZO S.A.S.	02484090739	09/10/1976	35,64247	10	2	0	0	0	3	8	23
95	ANGIULLI ANGELO	NGLNGL76M31F784W	31/08/1976	35,75000	10	2	0	0	0	3	8	23
96	PANTALEO PAOLO	PNTPLA76E30F784U	30/05/1976	36,00269	10	2	0	0	0	3	8	23
97	LOCOROTONDO MARIA GRAZIA	LCRMGR76D45C134P	05/04/1976	36,15323	10	2	0	0	0	3	8	23
98	STASI GIOVANNI BATTISTA	STSGNN76C31E038K	31/03/1976	36,16667	10	2	0	0	0	3	8	23
99	CHIEFFI LAURA	CHFLRA76C52F205B	12/03/1976	36,21774	10	2	0	0	0	3	8	23
100	SAN DOMENICO S.N.C DI FILIPPO MANCINOO & C.	04938290725		36,24866	10	2	0	0	0	3	8	23

Graduatoria delle domande inviate entro il termine stabilito per la prima e seconda scadenza periodica unificata

N. ORDINE	RAGIONE SOCIALE	P.IVA/ COD. FISCALE	DATA DI NASCITA	ETA'	PUNTEGGIO							
					Imprenditore < 40	Contributi altre misure PSR	Aiuti > 15000 euro	Contributi pacchetto PSR	Aggregazione >= 5 aziende	Aziende > 4 UDE	Area Natura 2000	PUNTEGGIO TOTALE
101	SCARINGELLA FILOMENA	SCRFMN75T41E155Q	01/12/1975	36,49731	10	2	0	0	0	3	8	23
102	DE SANTIS PIETRO	DSNPTR75S28E716B	28/11/1975	36,50806	10	2	0	0	0	3	8	23
103	SPINELLI FELICE	SPNFLC75S17A662G	17/11/1975	36,53763	10	2	0	0	0	3	8	23
104	LISI GRAZIA	LSIGRZ75R70A149N	30/10/1975	36,58602	10	2	0	0	0	3	8	23
105	BERLOCO DONATO	BRLDNT75P04A225N	04/09/1975	36,73925	10	2	0	0	0	3	8	23
106	DE MARINIS GIANFRANCO	DMRGFR75M05E038N	05/08/1975	36,81989	10	2	0	0	0	3	8	23
107	TAGLIENTE MARIA	TGLMRA75H52E986L	12/06/1975	36,96774	10	2	0	0	0	3	8	23
108	MAGNIFICO ANGELO	MGNNGL75H02B619J	02/06/1975	36,99462	10	2	0	0	0	3	8	23
109	PARADISO ERASMO	PRDRSM75D11A048S	11/04/1975	37,13710	10	2	0	0	0	3	8	23
110	LIPPOLIS GIUSEPPE	LPPGPP75C19A662R	19/03/1975	37,19892	10	2	0	0	0	3	8	23
111	LAERA GIOVANNI	LRAGNN75B22F915A	22/02/1975	37,27419	10	2	0	0	0	3	8	23
112	RESTA ANGELO	RSTNGL74S30E038N	30/11/1974	37,50000	10	2	0	0	0	3	8	23
113	VINCI GIOVANNI	VNCGNN74S23E986B	23/11/1974	37,52151	10	2	0	0	0	3	8	23
114	MASCOLO FRANCESCO	MSCFNC74R25E716T	25/10/1974	37,59946	10	2	0	0	0	3	8	23
115	CACCIAPAGLIA GIUSEPPE	CCCGPP74R22E038V	22/10/1974	37,60753	10	2	0	0	0	3	8	23
116	SPIONE ANNA MARIA	SPNNMR74M61A285K	21/08/1974	37,77688	10	2	0	0	0	3	8	23
117	MARUCCI DONATO	MRCDNT74E30I158S	30/05/1974	38,00269	10	2	0	0	0	3	8	23
118	AZIENDA AGRICOLA ALTA MURGIA SOCIETA SEMPLICE	02432380737		38,04839	10	2	0	0	0	3	8	23
119	MASTRONARDI GIOVANNI	MSTGNN74E11E986M	11/05/1974	38,05376	10	2	0	0	0	3	8	23
120	AZ. AGR. "IL BORGO DEGLI ULIVI S.S."	06434650724		38,07325	10	2	0	0	0	3	8	23

Graduatoria delle domande inviate entro il termine stabilito per la prima e seconda scadenza periodica unificata

N. ORDINE	RAGIONE SOCIALE	P.IVA/ COD. FISCALE	DATA DI NASCITA	ETA'	PUNTEGGIO							
					Imprenditore < 40	Contributi altre misure PSR	Aiuti > 15000 euro	Contributi pacchetto PSR	Aggregazione >= 5 aziende	Aziende > 4 UDE	Area Natura 2000	PUNTEGGIO TOTALE
121	RIZZI GIUSEPPE	RZZGPP74C31E038G	31/03/1974	38,16667	10	2	0	0	0	3	8	23
122	TURNONE ANTONIO	TRNNTN74B27E986X	27/02/1974	38,26075	10	2	0	0	0	3	8	23
123	MICCOLIS NICOLA	MCCNCL73P08E038T	08/09/1973	38,72849	10	2	0	0	0	3	8	23
124	D'ONGHIA GIOVANNI	DNGGNN73L27E038O	27/07/1973	38,84409	10	2	0	0	0	3	8	23
125	LILLO DOMENICO	LLLDNC73H12A225D	12/06/1973	38,96774	10	2	0	0	0	3	8	23
126	NETTI MARIA GIUSEPPINA	NTTMGS73A67H096S	27/01/1973	39,34409	10	2	0	0	0	3	8	23
127	S.A.M. SOCIETÀ AGRICOLA MONTECAMPLO	02805960735	25/05/1983	39,34812	10	2	0	0	0	3	8	23
128	STALLONE SANDRO	STLSDR72S19D643D	19/11/1972	39,53226	10	2	0	0	0	3	8	23
129	CALISI GRAZIA	CLSGRZ72S45F923U	05/11/1972	39,56989	10	2	0	0	0	3	8	23
130	VITALE INCORONATA	VTLNRN72L45D643G	05/07/1972	39,90323	10	2	0	0	0	3	8	23
131	AZIENDA AGRICOLA PANTALONE DI ERASMO CAPONIO & FIGLI SOCIETA' SEMPLICE	05883200726		42,69713	10	2	0	0	0	3	8	23
132	D'ARMIENTO GERARDO	DRMGRD91A03E223D	03/01/1991	21,40860	10	2	1	6	0	3	0	22
133	MARTINO LAURA	MRTLRA89H47A225Y	07/06/1989	22,98118	10	0	1	0	0	3	8	22
134	ZUCCARO FRANCESCO	ZCCFNC88T29E223J	29/12/1988	23,42204	10	2	1	6	0	3	0	22
135	DELZOTTO ANGELO	DLZNGL88M31E223Q	31/08/1988	23,75000	10	2	1	6	0	3	0	22
136	FARESE FORTUNATO	FRSFTN88D06F839P	06/04/1988	24,15054	10	2	1	6	0	3	0	22
137	SFORZA ANGELO	SFRNGL88A20E223J	20/01/1988	24,36290	10	2	1	6	0	3	0	22
138	D'ADAMO MARCO	DDMMRC87H17D643K	17/06/1987	24,95430	10	2	1	6	0	3	0	22
139	BERLOCO NICOLETTA	BRLNLT86S46A662J	06/11/1986	25,56720	10	0	1	0	0	3	8	22
140	ZONNO MARIA GIUSEPPA	ZNNMGS85P42A048F	02/09/1985	26,74462	10	2	1	6	0	3	0	22

Graduatoria delle domande inviate entro il termine stabilito per la prima e seconda scadenza periodica unificata

N. ORDINE	RAGIONE SOCIALE	P.IVA/ COD. FISCALE	DATA DI NASCITA	ETA'	PUNTEGGIO							
					Imprenditore < 40	Contributi altre misure PSR	Aiuti > 15000 euro	Contributi pacchetto PSR	Aggregazione >= 5 aziende	Aziende > 4 UDE	Area Natura 2000	PUNTEGGIO TOTALE
141	PILOLLA RAFFAELE	PLLRFL84D07E223U	07/04/1984	28,14785	10	2	1	6	0	3	0	22
142	SAVINO ANGELO	SVNNGL83H28E223O	28/06/1983	28,92473	10	2	1	6	0	3	0	22
143	DIGIESI CARLO	DGSCRL83A14A225V	14/01/1983	29,37903	10	0	1	0	0	3	8	22
144	TACCOGNA ANTONELLA	TCCNNL82M58A662Y	18/08/1982	29,78495	10	2	1	6	0	3	0	22
145	DAMONE ONOFRIO	DMNNFR82H30F262P	30/06/1982	29,91667	10	2	1	6	0	3	0	22
146	PARADISO GIANFRANCO	PRDGFR82C22I330L	22/03/1982	30,19086	10	0	1	0	0	3	8	22
147	PERAGINE GIOVANNI	PRGGNN81R03E223X	03/10/1981	30,65860	10	2	1	6	0	3	0	22
148	SOCIETA' AGRICOLA F.LLI MAINO SOCIEYA' SEMPLICE	07015100725		31,11559	10	0	1	0	0	3	8	22
149	TORTORELLI FRANCESCO	TRTFNC80A25A225X	25/01/1980	32,34946	10	0	1	0	0	3	8	22
150	LATERZA ANTONIO	LTRNTN78L20E038A	20/07/1978	33,86290	10	0	1	0	0	3	8	22
151	VISCANTI DOMENICO	VSCDNC78A20A225D	20/01/1978	34,36290	10	0	1	0	0	3	8	22
152	FRATELLI DE PALMA SOCIETA' SEMPLICE	05846900727		34,45161	10	0	1	0	0	3	8	22
153	SIBILANO MARIALISA	SBLMLS77S66A285E	26/11/1977	34,51344	10	2	1	6	0	3	0	22
154	MASI ROSA	MSARSO77S64H096H	24/11/1977	34,51882	10	2	1	6	0	3	0	22
155	TAMBORRINO ARCANGELA	TMBRNG76S51L750N	11/11/1976	35,55376	10	0	1	0	0	3	8	22
156	FANELLI DOMENICO	FNLDNC75M15E223X	15/08/1975	36,79301	10	2	1	6	0	3	0	22
157	COLUCCI LEONARDO	CLCLRD75L26H096O	26/07/1975	36,84677	10	0	1	0	0	3	8	22
158	DIGENA MICHELE	DGNMHL75C14A225A	14/03/1975	37,21237	10	0	1	0	0	3	8	22
159	SOCIETA' AGRICOLA NETTIGIGA DI NETTI MICHELE & C. S.A.S.	07166210729		37,49731	10	0	1	0	0	3	8	22
160	LOSURDO DOMENICO	LSRDNC74L30A662G	30/07/1974	37,83602	10	0	1	0	0	3	8	22

Graduatoria delle domande inviate entro il termine stabilito per la prima e seconda scadenza periodica unificata

N. ORDINE	RAGIONE SOCIALE	P.IVA/ COD. FISCALE	DATA DI NASCITA	ETA'	PUNTEGGIO							
					Imprenditore < 40	Contributi altre misure PSR	Aiuti > 15000 euro	Contributi pacchetto PSR	Aggregazione >= 5 aziende	Aziende > 4 UDE	Area Natura 2000	PUNTEGGIO TOTALE
161	AZ. AGR. F.LLI FRANCESCO, NICOLA E MARIO LANZOLLA SOC.SEMPL.AGRICOLA	05009480723		38,45430	10	0	1	0	0	3	8	22
162	ANCONA ANGELO GIOVANNI	NCNNLG73M06E986K	06/08/1973	38,81720	10	0	1	0	0	3	8	22
163	VENTRICELLI MICHELE	VNTMHL73L05A225E	05/07/1973	38,90323	10	0	1	0	0	3	8	22
164	REGINA ROSA ANNA	RGNRNN72T44E223S	04/12/1972	39,48925	10	2	1	6	0	3	0	22
165	GUARINI GIORGIO	GRNGRG72P07A149G	07/09/1972	39,73118	10	0	1	0	0	3	8	22
166	MEZZAPESA ELITA	MZZLTE93R52F915V	12/10/1993	18,63441	10	0	0	0	0	3	8	21
167	GONNELLA PIERO	GNNPRI92B17H096W	17/02/1992	20,28763	10	2	0	6	0	3	0	21
168	MASTROMARINO NICOLO' SABINO	MSTNLS92B04A662N	04/02/1992	20,32258	10	0	0	0	0	3	8	21
169	GIACHETTI ANTONIO	GCHNTN91H02A893X	02/06/1991	20,99462	10	2	0	6	0	3	0	21
170	DEROSA DOMENICO	DRSDNC91B26Z404N	26/02/1991	21,26344	10	0	0	0	0	3	8	21
171	PISTILLI NICOLA	PSTNCL90T12A662B	12/12/1990	21,46774	10	2	0	6	0	3	0	21
172	MASIELLO MICHELE	MSLMHL80H09E223Z	09/06/1990	21,97581	10	2	0	6	0	3	0	21
173	LATINO FRANCESCA MARIANNA	LTNFNC90D50E815L	10/04/1990	22,13978	10	2	0	6	0	3	0	21
174	AIUTO SAVERIO	TAISVR90C26C975I	26/03/1990	22,18011	10	2	0	6	0	3	0	21
175	TERLIZZI VINCENZA	TRLVCN90A59A893B	19/01/1990	22,36559	10	2	0	6	0	3	0	21
176	SICOLO ANNA	SCLNNA89S60A893D	20/11/1989	22,52957	10	2	0	6	0	3	0	21
177	LAMACCHIA ROSSANA	LMCRSN89P46A662J	06/09/1989	22,73387	10	2	0	6	0	3	0	21
178	OCCHIOGROSSO MICHELE	CCHMHL89H30A662J	30/06/1989	22,91667	10	2	0	6	0	3	0	21
179	GALA LUIGI	GLALGU88S16A893H	16/11/1988	23,54032	10	2	0	6	0	3	0	21
180	BISCEGLIE RAFFAELLA	BSCRFL88L54A893O	14/07/1988	23,87903	10	2	0	6	0	3	0	21

Graduatoria delle domande inviate entro il termine stabilito per la prima e seconda scadenza periodica unificata

N. ORDINE	RAGIONE SOCIALE	P.IVA/ COD. FISCALE	DATA DI NASCITA	ETA'	PUNTEGGIO							
					Imprenditore < 40	Contributi altre misure PSR	Aiuti > 15000 euro	Contributi pacchetto PSR	Aggregazione >= 5 aziende	Aziende > 4 UDE	Area Natura 2000	PUNTEGGIO TOTALE
181	MERCURIO ELVIRA	MRCLVR88E48E223Z	08/05/1988	24,06183	10	2	0	6	0	3	0	21
182	GUGLIELMI VINCENZO	GGLVCN87R02A285Z	02/10/1987	24,66129	10	2	0	6	0	3	0	21
183	LIGUIGLI ANGELA	LGGNGL87M71A048J	31/08/1987	24,75000	10	2	0	6	0	3	0	21
184	RUBINO MARIAPIA	RBNMRP87L67H096T	27/07/1987	24,84409	10	2	0	6	0	3	0	21
185	RIZZI MICHELE	RZZMHL87L06E223D	06/07/1987	24,90054	10	2	0	6	0	3	0	21
186	SORANNA VALERIO	SRNVLR87B22A048S	22/02/1987	25,27419	10	0	0	0	0	3	8	21
187	PIETROFORTE PALMA	PTRPLM86R50A048U	10/10/1986	25,63978	10	2	0	6	0	3	0	21
188	MERICO ANDREA	MRCNDR86M04G751B	04/08/1986	25,82258	10	2	0	6	0	3	0	21
189	D'ONGHIA ANTONIO	DNGNTN86D17L049G	17/04/1986	26,12097	10	2	0	6	0	3	0	21
190	RICCIARDI ERASMO	RCCRSM85S26I330Y	26/11/1985	26,51344	10	0	0	0	0	3	8	21
191	POLIGNANO GIUSEPPE	PLGGPP85L03H096Q	03/07/1985	26,90860	10	2	0	6	0	3	0	21
192	MASSERIA DUCA D'ASCOLI S.R.L. SOCIETA' AGRICOLA	03453140711		27,22043	10	2	0	6	0	3	0	21
193	LUCARELLA MARIANNA	LCRMNN84M57E986O	17/08/1984	27,78763	10	0	0	0	0	3	8	21
194	PERTA GIOVANNA	PRTGNN84M47H096L	07/08/1984	27,81452	10	2	0	6	0	3	0	21
195	CAPUTI IAMBRENGHI FRANCESCO GIUSEPPE	CPTFNC84L11A662L	11/07/1984	27,88710	10	0	0	0	0	3	8	21
196	PETRERA ANTONIO	PTRNTN83T20F915T	20/12/1983	28,44624	10	0	0	0	0	3	8	21
197	BELLOMO ANTONELLA	BLLNNL83P51A893U	11/09/1983	28,72043	10	2	0	6	0	3	0	21
198	CAMPANALE GIUSEPPE	CMPGPP83H03A048K	03/06/1983	28,99194	10	2	0	6	0	3	0	21
199	COLAVITO ROCCO	CLVRCC82R20E223W	20/10/1982	29,61290	10	2	0	6	0	3	0	21
200	SCARANO ANTONELLA	SCRNNL82M69F262X	29/08/1982	29,75538	10	2	0	6	0	3	0	21

Graduatoria delle domande inviate entro il termine stabilito per la prima e seconda scadenza periodica unificata

N. ORDINE	RAGIONE SOCIALE	P.IVA/ COD. FISCALE	DATA DI NASCITA	ETA'	PUNTEGGIO							
					Imprenditore < 40	Contributi altre misure PSR	Aiuti > 15000 euro	Contributi pacchetto PSR	Aggregazione >= 5 aziende	Aziende > 4 UDE	Area Natura 2000	PUNTEGGIO TOTALE
201	SIRRESSI MARIACOSTANZA	SRRMCS82H65I330S	25/06/1982	29,93280	10	2	0	6	0	3	0	21
202	CAGGIANO IRENE	CGGRNI82E66A225M	26/05/1982	30,01344	10	0	0	0	0	3	8	21
203	PEDONE MONICA	PDNMNC82B56E038Y	16/02/1982	30,29032	10	2	0	6	0	3	0	21
204	FALLACARA MARIA	FLLMRA82B50A893G	10/02/1982	30,30645	10	2	0	6	0	3	0	21
205	LOFRESE ANTONIO	LFRNTN82A14A225F	14/01/1982	30,37903	10	0	0	0	0	3	8	21
206	CONFORTI VINCENZO	CNFVCN81P20H096Y	20/09/1981	30,69624	10	0	0	0	0	3	8	21
207	TAGARIELLO ANNA	TGRNNA81H61A662A	21/06/1981	30,94355	10	2	0	6	0	3	0	21
208	GRANDOLFO LORENZO	GRNLNZ81H09F262F	09/06/1981	30,97581	10	2	0	6	0	3	0	21
209	SABINI SOCIETA' AGRICOLA A RESPONSABILITA' LIMITATA IN SIGLA SABINI S.AGR.	04487730725	08/03/1981	31,22849	10	2	1	0	0	0	8	21
210	MUSCATELLI IRENE	MSCRNI81B56E223O	16/02/1981	31,29032	10	2	0	6	0	3	0	21
211	AMATULLI & C. DI AMATULLI GIUSEPPE S.A.S.	02431320734		31,43280	10	0	0	0	0	3	8	21
212	NARDELLI ANTONIO	NRDNTN80R18F027A	18/10/1980	31,61828	10	0	0	0	0	3	8	21
213	POLIGNANO PASQUALE	PLGPQL78T14H096M	14/12/1978	33,46237	10	2	0	6	0	3	0	21
214	CASELLA CECERE MARIA	CSLMRA78L46A048P	06/07/1978	33,90054	10	2	0	6	0	3	0	21
215	OLIVA ISABELLA	LVOSLL78B55F027H	15/02/1978	34,29301	10	0	0	0	0	3	8	21
216	COLOMBO FRANCESCO	CLMFNC77M06L400J	06/08/1977	34,81720	10	2	0	6	0	3	0	21
217	PERRINI GIANPIETRO	PRRGPT77B07E986P	07/02/1977	35,31452	10	0	0	0	0	3	8	21
218	AZIENDA AGRICOLA NATUZZI-GIRARDI S.S.	06341830724		35,59140	10	0	0	0	0	3	8	21
219	LANZISERA MARIA	LNZMRA76P44E223N	04/09/1976	35,73925	10	2	0	6	0	3	0	21
220	GRAMEGNA DOMENICO	GRMDNC76E05A225K	05/05/1976	36,06989	10	0	0	0	0	3	8	21

Graduatoria delle domande inviate entro il termine stabilito per la prima e seconda scadenza periodica unificata

N. ORDINE	RAGIONE SOCIALE	P.IVA/ COD. FISCALE	DATA DI NASCITA	ETA'	PUNTEGGIO							
					Imprenditore < 40	Contributi altre misure PSR	Aiuti > 15000 euro	Contributi pacchetto PSR	Aggregazione >= 5 aziende	Aziende > 4 UDE	Area Natura 2000	PUNTEGGIO TOTALE
221	CHIARELLI GIUSEPPE	CHRGPP76C23E986Z	23/03/1976	36,18817	10	0	0	0	0	3	8	21
222	ARMIENTI ANGELA	RMNNGL75T49A225E	09/12/1975	36,47581	10	0	0	0	0	3	8	21
223	MACCHIA DOMENICO	MCCDNC75R05E223H	05/10/1975	36,65323	10	2	0	6	0	3	0	21
224	OSTUNI SABRINA	STNSRN75E70A662Z	30/05/1975	37,00269	10	2	0	6	0	3	0	21
225	GIRONE ILEANA	GRNLNI75D52A662A	12/04/1975	37,13441	10	2	0	6	0	3	0	21
226	LASSANDRO MARIA	LSSMRA75D42A048M	02/04/1975	37,16129	10	2	0	6	0	3	0	21
227	FALCONE PIETRO	FLCPTR75C19E038V	19/03/1975	37,19892	10	0	0	0	0	3	8	21
228	POLIGNANO TOMMASO	PLGTMS75C03H096U	03/03/1975	37,24194	10	0	0	0	0	3	8	21
229	RUSCIGNO ANTONIO	RSCNTN75A26A662H	26/01/1975	37,34677	10	2	0	6	0	3	0	21
230	GISOTTI GAIA DOMENICA	GSTGMN74T46E038J	06/12/1974	37,48387	10	0	0	0	0	3	8	21
231	SOCIETA' AGRICOLA SEMPLICE DI D'ONGHIA GIANVITO, D'ONGHIA NICOLA E D'ONGHIA	06287090721		37,50806	10	2	0	6	0	3	0	21
232	LISI LORENZA	LSILNZ74S63F376V	23/11/1974	37,52151	10	0	0	0	0	3	8	21
233	BRUNO MONICA	BRNMNC74H55C514W	15/06/1974	37,95968	10	2	0	6	0	3	0	21
234	SCALERA ANGELO	SCLNGL74H11C134G	11/06/1974	37,97043	10	0	0	0	0	3	8	21
235	MACCHIA FRANCESCO	MCCFNC74E21E223Y	21/05/1974	38,02688	10	2	0	6	0	3	0	21
236	SOCIETA' AGRICOLA SEMPLICE F.LLI DI MOLA	03188970713		38,05242	10	2	0	6	0	3	0	21
237	CIUFFREDA MASSIMILIANO	CFFMSM74E03H926L	03/05/1974	38,07527	10	0	0	0	0	3	8	21
238	LASARACINA FRANCESCO	LSRFNC74A17H096Z	17/01/1974	38,37097	10	0	0	0	0	3	8	21
239	BIANCO MATTEO	BNCMTT73P17F784N	17/09/1973	38,70430	10	0	0	0	0	3	8	21
240	NETTI STEFANO	NTTSFN73L21E986P	21/07/1973	38,86022	10	0	0	0	0	3	8	21

Graduatoria delle domande inviate entro il termine stabilito per la prima e seconda scadenza periodica unificata

N. ORDINE	RAGIONE SOCIALE	P.IVA/ COD. FISCALE	DATA DI NASCITA	ETA'	PUNTEGGIO							
					Imprenditore < 40	Contributi altre misure PSR	Aiuti > 15000 euro	Contributi pacchetto PSR	Aggregazione >= 5 aziende	Aziende > 4 UDE	Area Natura 2000	PUNTEGGIO TOTALE
241	MONDELLI PASQUA	MNDPSQ73L50B998F	10/07/1973	38,88978	10	2	0	6	0	3	0	21
242	BENVENUTO ANNA MARIA	BNVNMR73L46E223C	06/07/1973	38,90054	10	2	0	6	0	3	0	21
243	ROMANELLI GRAZIA	RMNGRZ73D70E986G	30/04/1973	39,08333	10	0	0	0	0	3	8	21
244	SCARIMBOLO ISA	SCRSIA73B64A048O	24/02/1973	39,26882	10	2	0	6	0	3	0	21
245	TAGLIENTE ANGELO	TGLNGL73B11E986C	11/02/1973	39,30376	10	0	0	0	0	3	8	21
246	FALCONE BERARDINO	FLCBRD73B02E038P	02/02/1973	39,32796	10	0	0	0	0	3	8	21
247	MIRGALDI ANTONIA	MRGNTN72T55A225F	15/12/1972	39,45968	10	2	0	6	0	3	0	21
248	SPANO FRANCESCA	SPNFNC72T44E223I	04/12/1972	39,48925	10	2	0	6	0	3	0	21
249	CONCA D'ORO S.R.L. SOCIET? AGRICOLA	06754140728	10/06/1978	32,89113	10	2	0	0	0	0	8	20
250	SOCIETA' AGRICOLA APICOLTURA LIVRERA SS	06999400721		34,52688	10	2	0	0	0	0	8	20
251	BEVILACQUA PASQUA	BVLPSQ75L47F784Y	07/07/1975	36,89785	10	2	0	0	0	0	8	20
252	D'AVERSA LUIGI	DVRLGU91E17H096H	17/05/1991	21,03763	10	0	0	6	0	3	0	19
253	NETTI PIERPAOLO	NTTPPL87M16A048K	16/08/1987	24,79032	10	0	0	6	0	3	0	19
254	SIRRESSI ANNA MARIA	SRRNMR77M41E038C	01/08/1977	34,83065	10	2	1	0	3	3	0	19
255	SOCIETA' AGRICOLA SAN PAOLO NUOVO DEI F.LLI LILLO PASQUALE E	01981960741		35,00000	10	0	0	6	0	3	0	19
256	AZIENDA AGRICOLA LOSAVIO DI LOSAVIO FRANCESCO E GIOVANNI	05858820722		36,89785	10	2	1	0	3	3	0	19
257	BRUNO ANGELA	BRNNGL73C53C424F	13/03/1973	39,21505	10	2	1	0	3	3	0	19
258	SPADA NUNZIA	SPDNNZ71M63A285L	26/08/1971	40,76344	0	2	0	6	0	3	8	19
259	ANGELINI DE MICCOLIS ANTONIA MARIA	NGLNNM91H53H096C	13/06/1991	20,96505	10	2	0	0	3	3	0	18
260	NUZZOLESE ANGELANTONIO	NZZNLN85M27A225X	27/08/1985	26,76075	10	0	0	0	0	0	8	18

Graduatoria delle domande inviate entro il termine stabilito per la prima e seconda scadenza periodica unificata

N. ORDINE	RAGIONE SOCIALE	P.IVA/ COD. FISCALE	DATA DI NASCITA	ETA'	PUNTEGGIO							
					Imprenditore < 40	Contributi altre misure PSR	Aiuti > 15000 euro	Contributi pacchetto PSR	Aggregazione >= 5 aziende	Aziende > 4 UDE	Area Natura 2000	PUNTEGGIO TOTALE
261	DEL'EDERA GIANVITO	DLLGVT82H26H096O	26/06/1982	29,93011	10	2	0	0	3	3	0	18
262	FALCICCHIO TOMMASO	FLCTMS72H20A225N	20/06/1972	39,94624	10	0	0	0	0	0	8	18
263	NETTI VITO	NTTVTI77L23F915R	23/07/1977	34,85484	10	0	1	0	3	3	0	17
264	D'ONGHIA FRANCESCO	DNGFNC75B23F915D	23/02/1975	37,27151	10	0	1	0	3	3	0	17
265	LOVECE AGRIZOOTECNICA S.S.	05586110727		44,68280	10	0	1	0	3	3	0	17
266	PASTORE LUCA	PSTLCU66R30H096G	30/10/1966	45,58602	0	2	1	0	3	3	8	17
267	AZIENDA AGRICOLA TRISOLINI E GOFFREDO DI TRISOLINI ANGELO	05890630725		47,87231	0	2	1	0	3	3	8	17
268	MALLARDI DOMENICO	MLLDNC64A26E038S	26/01/1964	48,34677	0	2	1	0	3	3	8	17
269	AZIENDA AGRICOLA BRUNA NUOVA	05015650723		48,59140	0	2	1	0	3	3	8	17
270	LEOGRANDE GIACOMO	LGRGCM61D15C134O	15/04/1961	51,12634	0	2	1	0	3	3	8	17
271	RECCHIA IDA MARIA	RCCDMR60E52F915X	12/05/1960	52,05108	0	2	1	0	3	3	8	17
272	SURACE CARNE S.R.L.	05017490722	04/03/1957	52,40995	0	2	1	0	3	3	8	17
273	SANTORO CHRISTIAN	SNTCRS90P06D643F	06/09/1990	21,73387	10	0	0	0	3	3	0	16
274	AZIENDA AGRICOLA ITALVERDE DI AGNELLI ASSUNTA SUNTIANA & C. S.A.S.	03417340712		23,43145	10	2	1	0	0	3	0	16
275	SOC.AGRICOLA NITTI DI NITTI DOMENICO E NITTI MARIATERESA	93381560726		23,76613	10	0	0	0	3	3	0	16
276	MARZO VALERIA	MRZVLR87B45L049Y	05/02/1987	25,31989	10	2	1	0	0	3	0	16
277	AGRIQUALITY S R L	02553140738	27/10/1986	25,59409	10	2	1	0	0	3	0	16
278	MAVILIO FRANCESCO	MVLFNC86M13F376Z	13/08/1986	25,79839	10	2	1	0	0	3	0	16
279	D'APOLLO DONATO	DPLDNT86H25D643Y	25/06/1986	25,93280	10	2	1	0	0	3	0	16
280	MERCURIO FILIPPO	MRCFPP85T24E223A	24/12/1985	26,43548	10	2	1	0	0	3	0	16

Graduatoria delle domande inviate entro il termine stabilito per la prima e seconda scadenza periodica unificata

N. ORDINE	RAGIONE SOCIALE	P.IVA/ COD. FISCALE	DATA DI NASCITA	ETA'	PUNTEGGIO							
					Imprenditore < 40	Contributi altre misure PSR	Aiuti > 15000 euro	Contributi pacchetto PSR	Aggregazione >= 5 aziende	Aziende > 4 UDE	Area Natura 2000	PUNTEGGIO TOTALE
281	SGARRO TOMMASO	SGRTMS85L28C514Z	28/07/1985	26,84140	10	2	1	0	0	3	0	16
282	BALDASSARRE PAOLO	BLDPLA84R29A662N	29/10/1984	27,58871	10	2	1	0	0	3	0	16
283	DONGIOVANNI SEBASTIANO	DNGSST84P22A048L	22/09/1984	27,69086	10	2	1	0	0	3	0	16
284	NATILE VINCENZO	NTLVCN84L29C134Q	29/07/1984	27,83871	10	2	1	0	0	3	0	16
285	MONGIO' MONGIO' AMBRA	MNGMBR84L53I119O	13/07/1984	27,88172	10	2	1	0	0	3	0	16
286	SAPONIERI VINCENZO	SPNVCN83D29I330B	29/04/1983	29,08871	10	2	1	0	0	3	0	16
287	NETTI STEFANO	NTTSFN73B05H096G	05/02/1983	29,31989	10	2	1	0	0	3	0	16
288	VALENTE GIROLAMO	VLNGLM82T22F284C	22/12/1982	29,44086	10	2	1	0	0	3	0	16
289	AZIENDA AGRICOLA SERRONE DEI FRATELLI NOTARNICOLA F.A. & G. DI NOTARNICOLA	06341890728		29,45968	10	2	1	0	0	3	0	16
290	DANZA AGATA	DNZGTA82S56D643P	16/11/1982	29,54032	10	2	1	0	0	3	0	16
291	COSMAI PIETRO	CSMPTR82R15A883I	15/10/1982	29,62634	10	2	1	0	0	3	0	16
292	CAMPANELLA VITO	CMPVTI82P21H096R	21/09/1982	29,69355	10	2	1	0	0	3	0	16
293	GENCO GIOVANNI ANTONIO	GNCGNN82L03F280T	03/07/1982	29,90860	10	2	1	0	0	3	0	16
294	LOSAPPIO LUCA	LSPLCU82E22A285U	22/05/1982	30,02419	10	2	1	0	0	3	0	16
295	MAVILIO GIOVANNI	MVLGNN82E11F376R	11/05/1982	30,05376	10	2	1	0	0	3	0	16
296	AZIENDA AGRICOLA SCARANO DI CRAMAROSSA M. E GIANNELLI P. SOCIETA' SEMPLICE	07010510720		30,11156	10	2	1	0	0	3	0	16
297	SOCIETA' AGRICOLA PANDOLFELLI S.S.	06999470724		30,49194	10	2	1	0	0	3	0	16
298	RACIOPPO DONATO	RCPDNT81S16D643C	16/11/1981	30,54032	10	2	1	0	0	3	0	16
299	MILELLA GAETANINA	MLLGNN81P65A662K	25/09/1981	30,68280	10	0	0	0	3	3	0	16
300	GIANNETTA RAFFAELE VITO	GNNRFL81P05D643Y	05/09/1981	30,73656	10	2	1	0	0	3	0	16

Graduatoria delle domande inviate entro il termine stabilito per la prima e seconda scadenza periodica unificata

N. ORDINE	RAGIONE SOCIALE	P.IVA/ COD. FISCALE	DATA DI NASCITA	ETA'	PUNTEGGIO							
					Imprenditore < 40	Contributi altre misure PSR	Aiuti > 15000 euro	Contributi pacchetto PSR	Aggregazione >= 5 aziende	Aziende > 4 UDE	Area Natura 2000	PUNTEGGIO TOTALE
301	AZIENDA AGRICOLA D'ARMIENTO-BENVENUTO S.S.	07010200728		30,83065	10	2	1	0	0	3	0	16
302	DI SAPIO MICHELE	DSPMHL81D13C514Y	13/04/1981	31,13172	10	2	1	0	0	3	0	16
303	LANZILOTTA GIUSEPPE	LNZGPP81C30C134D	30/03/1981	31,16935	10	2	1	0	0	3	0	16
304	DELL'ANNA ANGELICA ORONZA	DLLNLC80P41D862W	01/09/1980	31,74731	10	2	1	0	0	3	0	16
305	QUARATINO DOMENICA	QRTDNC80H45A662L	05/06/1980	31,98656	10	0	0	0	3	3	0	16
306	GENCO GIUSEPPE	GNCGPP80E09H096I	09/05/1980	32,05914	10	0	0	0	3	3	0	16
307	AZIENDA AGRICOLA FRATELLI ATTOLICO SOC.SEMPLICE	05841580722		32,28091	10	2	1	0	0	3	0	16
308	MARCHESE ANTONIO	MRCNTN79R20D643Q	20/10/1979	32,61290	10	2	1	0	0	3	0	16
309	MUSCHITELLI VITO	MSCVTI79M22E223X	22/08/1979	32,77419	10	2	1	0	0	3	0	16
310	ROMANAZZI GIANLORENZO	RMNGLR79M10E038K	10/08/1979	32,80645	10	2	1	0	0	3	0	16
311	PASCA MARIA FRANCESCA	PSCMFR79L58D862Z	18/07/1979	32,86828	10	2	1	0	0	3	0	16
312	TOMANELLI VINCENZO	TMNVCN79H08A662R	08/06/1979	32,97849	10	2	1	0	0	3	0	16
313	PASTORE BOVIO MARIANNA	PSTMNN79E56H501Z	16/05/1979	33,04032	10	2	1	0	0	3	0	16
314	ZONNO FRANCESCO	ZNNFNC79E09A048H	09/05/1979	33,05914	10	2	1	0	0	3	0	16
315	VALLE RITA SOCIETA' SEMPLICE AGRICOLA DEL DOTT. EGIDIO LUNATI & C.	00278180732		33,16935	10	2	1	0	0	3	0	16
316	DAPRILE MARCELLA	DPRMCL79C53H096D	13/03/1979	33,21505	10	0	0	0	3	3	0	16
317	PEDONE ROCCO	PDNRCC79A12E223X	12/01/1979	33,38441	10	2	1	0	0	3	0	16
318	NINIVAGGI FEDERICO	NNVFRC78P30A225G	29/09/1978	33,67204	10	2	1	0	0	3	0	16
319	PERAGINE GIUSEPPE	PRGGPP79L30E223H	30/07/1978	33,83602	10	2	1	0	0	3	0	16
320	DI PALMA PAOLO	DPLPLA78H22A285Q	22/06/1978	33,94086	10	2	1	0	0	3	0	16

Graduatoria delle domande inviate entro il termine stabilito per la prima e seconda scadenza periodica unificata

N. ORDINE	RAGIONE SOCIALE	P.IVA/ COD. FISCALE	DATA DI NASCITA	ETA'	PUNTEGGIO							
					Imprenditore < 40	Contributi altre misure PSR	Aiuti > 15000 euro	Contributi pacchetto PSR	Aggregazione >= 5 aziende	Aziende > 4 UDE	Area Natura 2000	PUNTEGGIO TOTALE
321	VALERIO GIUSEPPE	VLRGPP78E26E223S	26/05/1978	34,01344	10	2	1	0	0	3	0	16
322	NETTI VINCENZO	NTTVCN78B26H096K	26/02/1978	34,26344	10	0	0	0	3	3	0	16
323	TUTINO VITTORIO	TTNVTR78A17A859M	17/01/1978	34,37097	10	2	1	0	0	3	0	16
324	ARIETA FABIO	RTAFBA77T23G975X	23/12/1977	34,43817	10	2	1	0	0	3	0	16
325	DEL MASTRO DONATO	DLMDNT77S22H985O	22/11/1977	34,52419	10	2	1	0	0	3	0	16
326	PIRRO NICOLA ANTONIO MARIA	PRRNLN77S22D643A	22/11/1977	34,52419	10	2	1	0	0	3	0	16
327	ROBERTO AGATA	RBRGTA77S51E038B	11/11/1977	34,55376	10	2	1	0	0	3	0	16
328	POLINI EMANUELE	PLNMNL77R24A662Q	24/10/1977	34,60215	10	2	1	0	0	3	0	16
329	AGRICOLA BASENTELLO DI POLINI EMANUELE C S N C	00660340779		34,60215	10	2	1	0	0	3	0	16
330	ALZATE RAMIREZ DORA PATRICIA	LZTDPT77R48Z604Q	08/10/1977	34,64516	10	2	1	0	0	3	0	16
331	GAUDIANO GIOVANNI	GDNGNN77P23D643M	23/09/1977	34,68817	10	2	1	0	0	3	0	16
332	SOLDANO CONCETTA	SLDCCT77P43H926J	03/09/1977	34,74194	10	2	1	0	0	3	0	16
333	PINTO DOMENICO	PNTDNC77M29H096W	29/08/1977	34,75538	10	2	1	0	0	3	0	16
334	DIGREGORIO FRANCESCO	DGRFNC77M27F052V	27/08/1977	34,76075	10	2	1	0	0	3	0	16
335	D'ARMIENTO GIUSEPPE	DRMGPP77H07E223M	06/06/1977	34,98387	10	2	1	0	0	3	0	16
336	DI SAPIO CIRIACO	DSPCRC77E26H926F	26/05/1977	35,01344	10	2	1	0	0	3	0	16
337	SOCIETA AGRICOLA AGRICULTURA FANIZZA S.S. DI FANIZZA FLORIANA E FANIZZA PAS	02298550746		35,13441	10	2	1	0	0	3	0	16
338	RIOTINO GIANFRANCO	RTNGFR77D06H096F	06/04/1977	35,15054	10	2	1	0	0	3	0	16
339	DI LORENZO DANIELE	DLRDNL77A15C134J	15/01/1977	35,37634	10	2	1	0	0	3	0	16
340	SOCIETA' AGR. DEI F.LLI DEL VECCHIO S.S.	03637650718		35,54570	10	2	1	0	0	3	0	16

Graduatoria delle domande inviate entro il termine stabilito per la prima e seconda scadenza periodica unificata

N. ORDINE	RAGIONE SOCIALE	P.IVA/ COD. FISCALE	DATA DI NASCITA	ETA'	PUNTEGGIO							
					Imprenditore < 40	Contributi altre misure PSR	Aiuti > 15000 euro	Contributi pacchetto PSR	Aggregazione >= 5 aziende	Aziende > 4 UDE	Area Natura 2000	PUNTEGGIO TOTALE
341	FRATELLI TROIANI SOCIETA' SEMPLICE	05864310726		35,61559	10	2	1	0	0	3	0	16
342	GALULLO VINCENZO	GLLVCN76P29I158U	29/09/1976	35,67204	10	2	1	0	0	3	0	16
343	TRIPODI MATTEO	TRPMTT76M30L049F	30/08/1976	35,75269	10	2	1	0	0	3	0	16
344	REGINA VITO	RGNVTI76M11A662P	11/08/1976	35,80376	10	2	1	0	0	3	0	16
345	TERRA DEGLI ULIVI S.S.	05964680721		35,94086	10	2	1	0	0	3	0	16
346	BUFANO LUANA	BFNLNU76E62B822Q	22/05/1976	36,02419	10	2	1	0	0	3	0	16
347	AZIENDA AGRICOLA TULIPA SOXIETA' AGRICOLA A RESPONSABILITA' LIMITATA	03474570714	18/05/1976	36,03495	10	2	1	0	0	3	0	16
348	AZIENDA AGRICOLA CASARELLA RENATO ANTONIO	CSRRTN76D07D643V	07/04/1976	36,14785	10	2	1	0	0	3	0	16
349	SANTACROCE PASQUALE	SNTPQL76C17D643Q	17/03/1976	36,20430	10	2	1	0	0	3	0	16
350	SCARASCIULLO DONATO	SCRDNT76B20A662M	20/02/1976	36,27957	10	0	0	0	3	3	0	16
351	AVITABILE LUCA CHRISTIAN	VTBLCH76B20E716L	20/02/1976	36,27957	10	2	1	0	0	3	0	16
352	GIGANTE GIACOMO	GGNGCM76B02C975F	02/02/1976	36,32796	10	0	0	0	3	3	0	16
353	PUGLIESE ANGELO	PGLNGL75R23C134B	23/10/1975	36,60484	10	0	0	0	3	3	0	16
354	VIGILANTE ANTONIO	VGLNTN75P06H985T	06/09/1975	36,73387	10	2	1	0	0	3	0	16
355	PETRUZZI CESAREO	PTRCSR75M10C134N	10/08/1975	36,80645	10	2	1	0	0	3	0	16
356	MONGELLI DOMENICO	MNGDNC75H09E223T	09/06/1975	36,97581	10	2	1	0	0	3	0	16
357	SOC.AGR.CARNICELLI S.S.	05890250722		37,09140	10	2	1	0	0	3	0	16
358	AZIENDA AGRICOLA SANTELIA S.S	05876410720		37,30108	10	2	1	0	0	3	0	16
359	PARENTE RUGGERO	PRNRGR75A10I907E	10/01/1975	37,38978	10	2	1	0	0	3	0	16
360	GALULLO PASQUALE	GLLPQL74R17A339K	17/10/1974	37,62097	10	2	1	0	0	3	0	16

Graduatoria delle domande inviate entro il termine stabilito per la prima e seconda scadenza periodica unificata

N. ORDINE	RAGIONE SOCIALE	P.IVA/ COD. FISCALE	DATA DI NASCITA	ETA'	PUNTEGGIO							
					Imprenditore < 40	Contributi altre misure PSR	Aiuti > 15000 euro	Contributi pacchetto PSR	Aggregazione >= 5 aziende	Aziende > 4 UDE	Area Natura 2000	PUNTEGGIO TOTALE
361	SOCIETA' AGRICOLA DE PADOVA ANTONIO & FIGLI	02746080734	12/08/1974	37,80108	10	2	1	0	0	3	0	16
362	SERGIO ANGELO	SRGNGL74M09I330G	09/08/1974	37,80914	10	2	1	0	0	3	0	16
363	DE LUCCI ANTONIO	DLCNTN74E25A662E	25/05/1974	38,01613	10	0	0	0	3	3	0	16
364	COPPOLELLA ANTONIO	CPPNTN74E16C202R	16/05/1974	38,04032	10	2	1	0	0	3	0	16
365	CORALLO ANTONIO	CRLNTN74D26A662H	26/04/1974	38,09677	10	0	0	0	3	3	0	16
366	GAUDIANO MICHELE	GDNMHL74A21D643B	21/01/1974	38,36022	10	2	1	0	0	3	0	16
367	GIAMBATTISTA GIUSEPPE ANTONIO	GMBGPP73T24D643V	24/12/1973	38,43548	10	2	1	0	0	3	0	16
368	CAMPANELLA GIOVANNI VITO	CMPGNN73T16H096L	16/12/1973	38,45699	10	0	0	0	3	3	0	16
369	LOPANE ERASMO	LPNRSM73M21B998O	21/08/1973	38,77688	10	2	1	0	0	3	0	16
370	SANTACROCE GIOVANNI	SNTGNN73M15D643D	15/08/1973	38,79301	10	2	1	0	0	3	0	16
371	LOCONTE GENNARO	LCNGNR73L02A662U	02/07/1973	38,91129	10	0	0	0	3	3	0	16
372	CELETTI CARMINE	CLTCMN73L01D643M	01/07/1973	38,91398	10	2	1	0	0	3	0	16
373	EREDI DI PIEPOLI GIACOMO SCARAFINO PIEPOLI FRANCESCO E SCARAFINO PIEPOLI MA	06760820727		38,95699	10	2	1	0	0	3	0	16
374	CHRISTINZIANI - MAGGIOPALMA FRANCESCO	CHRFNC73E06E716Y	06/05/1973	39,06720	10	2	1	0	0	3	0	16
375	TROIA SALVATORE	TROSVT73E05A285B	05/05/1973	39,06989	10	2	1	0	0	3	0	16
376	SMALDINO VITO NICO DAVIDE	SMLVNC72T28E038W	28/12/1972	39,42473	10	2	1	0	0	3	0	16
377	NETTI MARIANGELA	NTTMNG72T51H096F	11/12/1972	39,47043	10	2	1	0	0	3	0	16
378	DI CLEMENTE DOMENICO	DCLDNC72S24A883K	24/11/1972	39,51882	10	2	1	0	0	3	0	16
379	BUFANO MARIA ARCONA	BFNMRC72R63C335I	23/10/1972	39,60484	10	2	1	0	0	3	0	16
380	CAMPANELLI PIETRO	CMPPTR72M23E223A	23/08/1972	39,77151	10	2	1	0	0	3	0	16

Graduatoria delle domande inviate entro il termine stabilito per la prima e seconda scadenza periodica unificata

N. ORDINE	RAGIONE SOCIALE	P.IVA/ COD. FISCALE	DATA DI NASCITA	ETA'	PUNTEGGIO							
					Imprenditore < 40	Contributi altre misure PSR	Aiuti > 15000 euro	Contributi pacchetto PSR	Aggregazione >= 5 aziende	Aziende > 4 UDE	Area Natura 2000	PUNTEGGIO TOTALE
381	FISCHETTI DOMENICO SAVIO	FSCDNC72H19A662P	19/06/1972	39,94892	10	2	1	0	0	3	0	16
382	AZIENDA AGRICOLA CALAVITA	02575880733		43,49462	0	2	0	0	3	3	8	16
383	DE FELICE LUCIA	DFLLCU93D60C134A	20/04/1993	19,11290	10	2	0	0	0	3	0	15
384	LO MUZIO AURELIO	LMZRLA93B13D643R	13/02/1993	19,29839	10	2	0	0	0	3	0	15
385	MANSUETO TOMMASO	MNSTMS92T09L425J	09/12/1992	19,47581	10	2	0	0	0	3	0	15
386	CATALANO MICHELE	CTLMHL92L05D969D	05/07/1992	19,90323	10	2	0	0	0	3	0	15
387	PANIFICIO CAROPPO DI CAROPPO SALVATORE	CRPSVT91R10G751C	10/10/1991	20,63978	10	2	0	0	0	3	0	15
388	LOVINO GIUSEPPE	LVNGPP90D10C514U	10/04/1990	22,13978	10	2	0	0	0	3	0	15
389	COVIELLO VITO	CVLVTI90D09A893B	09/04/1990	22,14247	10	2	0	0	0	3	0	15
390	CAROFIGLIO SIMONA	CRFSMN90B62A662M	22/02/1990	22,27419	10	2	0	0	0	3	0	15
391	DURANTE MATTEO	DRNMTT89T06F842X	06/12/1989	22,48387	10	2	0	0	0	3	0	15
392	GIAMBATTISTA GIUSEPPE	GMBGPP89S26D643H	26/11/1989	22,51344	10	2	0	0	0	3	0	15
393	PACE GIUSEPPE	PCAGPP89S13L109G	13/01/1989	23,38172	10	2	0	0	0	3	0	15
394	SCOTELLARO GIUSEPPE	SCTGPP88S03D643X	03/11/1988	23,57527	10	2	0	0	0	3	0	15
395	GALEONE ALESSANDRA	GLNLSN88M43E205E	03/08/1988	23,82527	10	2	0	0	0	3	0	15
396	TANCREDI ANTONIO	TNCNTN88H13H985R	13/06/1988	23,96505	10	2	0	0	0	3	0	15
397	DILIDDO DONATO	DLDDNT88E28C514T	28/05/1988	24,00806	10	2	0	0	0	3	0	15
398	LOSAPPIO NATALE	LSPNTL88D08A285M	08/04/1988	24,14516	10	2	0	0	0	3	0	15
399	DE ROSA GABRIELE	DRSGRL87P29D862Q	29/09/1987	24,67204	10	2	0	0	0	3	0	15
400	GIANCOLA RAFFAELE	GNCRFL87M28C975A	28/08/1987	24,75806	10	2	0	0	0	3	0	15

Graduatoria delle domande inviate entro il termine stabilito per la prima e seconda scadenza periodica unificata

N. ORDINE	RAGIONE SOCIALE	P.IVA/ COD. FISCALE	DATA DI NASCITA	ETA'	PUNTEGGIO							
					Imprenditore < 40	Contributi altre misure PSR	Aiuti > 15000 euro	Contributi pacchetto PSR	Aggregazione >= 5 aziende	Aziende > 4 UDE	Area Natura 2000	PUNTEGGIO TOTALE
401	PICCIOLO GIUSEPPE	PCCGPP87D10B936F	10/04/1987	25,13978	10	2	0	0	0	3	0	15
402	SOCIETA' AGRICOLA CALO' S.S.	06997570723		25,60887	10	2	0	0	0	3	0	15
403	DI TONNO NICOLA	DTNNCL86P27F915G	27/09/1986	25,67742	10	2	0	0	0	3	0	15
404	DOLCIAMORE RAFFAELE	DLCRFL86M27A893F	27/08/1986	25,76075	10	2	0	0	0	3	0	15
405	MAFFIONE RUGGIERO	MFFRGR86M09D643W	09/08/1986	25,80914	10	2	0	0	0	3	0	15
406	GELAO MARIA	GLEMRA86H48A662Q	08/06/1986	25,97849	10	2	0	0	0	3	0	15
407	TAVONE ANDREA	TVNNDR86E25C573O	25/05/1986	26,01613	10	2	0	0	0	3	0	15
408	CARBONE LUCIANO	CRBLCN86E24D643V	24/05/1986	26,01882	10	2	0	0	0	3	0	15
409	CARENZA GIUSEPPE	CRNGPP86E19H096Y	19/05/1986	26,03226	10	2	0	0	0	3	0	15
410	V	LNNNLL86B22A662T	22/02/1986	26,27419	10	2	0	0	0	3	0	15
411	STICCHI ROBERTO	STCRRT85E18E815O	18/05/1985	27,03495	10	2	0	0	0	3	0	15
412	MANSI DOMENICO	MNSDNC85C23C514B	23/03/1985	27,18817	10	2	0	0	0	3	0	15
413	SIRRESSI DONATO	SRRDNT85A07I330K	07/01/1985	27,39785	10	2	0	0	0	3	0	15
414	SOC.AGRICOLA F.LLI PETRONE S.S.	07036330723		27,43100	10	2	0	0	0	3	0	15
415	SPORTELLI DONATO	SPRDNT84L08A048R	08/07/1984	27,89516	10	2	0	0	0	3	0	15
416	PIETRANTONIO FRANCESCA IRENE	PTRFNC84C41A662L	01/03/1984	28,24731	10	2	0	0	0	3	0	15
417	TRICARICO ANTONIO	TRCNTN83S15E223M	15/11/1983	28,54301	10	2	0	0	0	3	0	15
418	FREDA LEONE	FRDLNE83R02D643G	02/10/1983	28,66129	10	2	0	0	0	3	0	15
419	GIOTTA GIANFRANCO	GTTGFR83P28H096G	28/09/1983	28,67473	10	2	0	0	0	3	0	15
420	ATTOLICO FRANCESCO	TTLFNC83P19F262C	19/09/1983	28,69892	10	2	0	0	0	3	0	15

Graduatoria delle domande inviate entro il termine stabilito per la prima e seconda scadenza periodica unificata

N. ORDINE	RAGIONE SOCIALE	P.IVA/ COD. FISCALE	DATA DI NASCITA	ETA'	PUNTEGGIO							
					Imprenditore < 40	Contributi altre misure PSR	Aiuti > 15000 euro	Contributi pacchetto PSR	Aggregazione >= 5 aziende	Aziende > 4 UDE	Area Natura 2000	PUNTEGGIO TOTALE
421	IAFFALDANO ALFONSO	FFLLNS83M06D643Z	06/08/1983	28,81720	10	2	0	0	0	3	0	15
422	SOCIETA' AGRICOLA TARANTINI DI TARANTINI FRANCESCO E GIUSEPPE - SOCIETA' SE	02843410735		28,98118	10	2	0	0	0	3	0	15
423	MACCHIA CHIARA	MCCCHR83E46E223Z	06/05/1983	29,06720	10	2	0	0	0	3	0	15
424	GALULLO FILIPPO VINCENZO	GLLFPP83D27I158D	27/04/1983	29,09409	10	2	0	0	0	3	0	15
425	RICUCCI LEONARDO	RCCLRD83D18H926B	18/04/1983	29,11828	10	2	0	0	0	3	0	15
426	OLIVIERI GIANPAOLO	LVRGPL82T29D643K	29/12/1982	29,42204	10	2	0	0	0	3	0	15
427	GAMARC DI GIOVANNIELLO MICHELE & C.SAS SOCIETA' AGRICOLA	03687580716		29,43280	10	2	0	0	0	3	0	15
428	DIFONZO VITO	DFNVTI82T01A662G	01/12/1982	29,49731	10	2	0	0	0	3	0	15
429	BIANCO VINCENZO	BNCVCN82S10F061A	10/11/1982	29,55645	10	2	0	0	0	3	0	15
430	LOVECCHIO LETIZIA	LVCLTZ82S45C975R	05/11/1982	29,56989	10	2	0	0	0	3	0	15
431	PICCOLO PIER GIORGIO	PCCPGR82R23F839N	23/10/1982	29,60484	10	2	0	0	0	3	0	15
432	GAUDIANO CARLO	GDNCRL82P12D643O	12/09/1982	29,71774	10	2	0	0	0	3	0	15
433	DE MARINIS GIACINTO GIOVANNI	DMRGNT82P01E038T	01/09/1982	29,74731	10	2	0	0	0	3	0	15
434	MURRO VITO	MRRVTI82M01C975M	01/08/1982	29,83065	10	2	0	0	0	3	0	15
435	BIASI GIOVANNI	BSIGNN82L04C975X	04/07/1982	29,90591	10	2	0	0	0	3	0	15
436	LAERA VITO	LRAVTI82H30C134R	30/06/1982	29,91667	10	2	0	0	0	3	0	15
437	RECCHIA VITANTONIO	RCCVNT82H05F376E	05/06/1982	29,98656	10	2	0	0	0	3	0	15
438	LA TORRE MICHELE LUCA	LTRMHL82D27I158U	27/04/1982	30,09409	10	2	0	0	0	3	0	15
439	LOMBARDI RICCARDO	LMBRCR82D17A285X	17/04/1982	30,12097	10	2	0	0	0	3	0	15
440	COLOSSO MASSIMO	CLSMSM82C10A662O	10/03/1982	30,22312	10	2	0	0	0	3	0	15

Graduatoria delle domande inviate entro il termine stabilito per la prima e seconda scadenza periodica unificata

N. ORDINE	RAGIONE SOCIALE	P.IVA/ COD. FISCALE	DATA DI NASCITA	ETA'	PUNTEGGIO							
					Imprenditore < 40	Contributi altre misure PSR	Aiuti > 15000 euro	Contributi pacchetto PSR	Aggregazione >= 5 aziende	Aziende > 4 UDE	Area Natura 2000	PUNTEGGIO TOTALE
441	FANTASTICO ALFREDO	FNTLRD82A11A893Q	11/01/1982	30,38710	10	2	0	0	0	3	0	15
442	CONSERVA DONATO	CNSDNT81S01F262V	01/11/1981	30,58065	10	2	0	0	0	3	0	15
443	LABATE VITANTONIO	LBTVNT81L14F376R	14/07/1981	30,87903	10	2	0	0	0	3	0	15
444	MELIOTA GIANCARLO	MLTGCR81E18H096W	18/05/1981	31,03495	10	2	0	0	0	3	0	15
445	MAGGIO DOMENICO	MGGDNC81D18A893Q	18/04/1981	31,11828	10	2	0	0	0	3	0	15
446	BELLOMO VINCENZO	BLLVCN81D01A893M	01/04/1981	31,16398	10	2	0	0	0	3	0	15
447	DI STEFANO GIUSEPPE	DSTGPP81C08D643G	08/03/1981	31,22849	10	2	0	0	0	3	0	15
448	CARNICELLI ELISABETTA	CRNLBT81C48E038R	08/03/1981	31,22849	10	2	0	0	0	3	0	15
449	IZZO NATASCIA MARIA RITA	ZZINSC81A63L109E	23/01/1981	31,35484	10	2	0	0	0	3	0	15
450	FREDA LUIGI ALESSANDRO	FRDLLS81A05D643D	05/01/1981	31,40323	10	2	0	0	0	3	0	15
451	ROMANO MARCO	RMNMRC81A01B180P	01/01/1981	31,41398	10	2	0	0	0	3	0	15
452	DE LEONARDIS ANTONIO	DLNNTN80T06D643Z	06/12/1980	31,48387	10	2	0	0	0	3	0	15
453	ANTONACCI DAVIDE	NTNDVD80S28L219J	28/11/1980	31,50806	10	2	0	0	0	3	0	15
454	D'ERRICO PIERGIANNI	DRRPGN80S18C741T	18/11/1980	31,53495	10	2	0	0	0	3	0	15
455	PAESANI FLAVIO	PSNFLV80P21L113K	21/09/1980	31,69355	10	2	0	0	0	3	0	15
456	DI GIOIA DOMENICO	DGIDNC80L08B923A	08/07/1980	31,89516	10	2	0	0	0	3	0	15
457	DOTO LUCIO	DTOLCU80L06D643K	06/07/1980	31,90054	10	2	0	0	0	3	0	15
458	FUSCELLO ANTONIIO	FSCNTN80D12A285E	12/04/1980	32,13441	10	2	0	0	0	3	0	15
459	VITA ANTONIO	VTINTN80C15F152L	15/03/1980	32,20968	10	2	0	0	0	3	0	15
460	BELLACOSA GIUSEPPE	BLLGPP80C04A048S	04/03/1980	32,23925	10	2	0	0	0	3	0	15

Graduatoria delle domande inviate entro il termine stabilito per la prima e seconda scadenza periodica unificata

N. ORDINE	RAGIONE SOCIALE	P.IVA/ COD. FISCALE	DATA DI NASCITA	ETA'	PUNTEGGIO							
					Imprenditore < 40	Contributi altre misure PSR	Aiuti > 15000 euro	Contributi pacchetto PSR	Aggregazione >= 5 aziende	Aziende > 4 UDE	Area Natura 2000	PUNTEGGIO TOTALE
461	SOCIETA' AGRICOLA MASSERIA PILANO DEI F.LLI PALMISANO	02783170737		32,47715	10	2	0	0	0	3	0	15
462	SOCIETA' AGRICOLA GIARDINELLI G & A S.S.	02793120730		32,51075	10	2	0	0	0	3	0	15
463	CIAMPOLILLO NICOLA VITO	CMPNLV79S14C514B	14/11/1979	32,54570	10	2	0	0	0	3	0	15
464	SOC. AGR. D'ALESSANDRO S.S.	06089490723		32,54570	10	2	0	0	0	3	0	15
465	GERVASIO LUCIA	GRVLCU79P46D643Z	06/09/1979	32,73387	10	2	0	0	0	3	0	15
466	MINICHILLO SANTINO	MNCSTN79M27D643R	27/08/1979	32,76075	10	2	0	0	0	3	0	15
467	RESTA MARCO	RSTMRC79L16E882O	16/07/1979	32,87366	10	2	0	0	0	3	0	15
468	SACCO GIOVANNI	SCCGNN79H23D643J	23/06/1979	32,93817	10	2	0	0	0	3	0	15
469	AUCIELLO NATALE	CLLNTL79E04E223Q	04/05/1979	33,07258	10	2	0	0	0	3	0	15
470	SERVEDIO FRANCESCO	SRVFNC79D05E223A	05/04/1979	33,15323	10	2	0	0	0	3	0	15
471	PEZZUTO FRANCESCO	PZZFNC79C11E506M	11/03/1979	33,22043	10	2	0	0	0	3	0	15
472	PESARE ANNA LUCIA	PSRNLC79B48E882D	08/02/1979	33,31183	10	2	0	0	0	3	0	15
473	LAPENNA TOMMASO	LPNTMS79A19A662N	19/01/1979	33,36559	10	2	0	0	0	3	0	15
474	RITELLA ROSA	RTLRSO78T67F915U	27/12/1978	33,42742	10	2	0	0	0	3	0	15
475	MASSERIA NEL SOLE SOCIETA' AGRICOLA A R.L.	03610500716		33,47312	10	2	0	0	0	3	0	15
476	CICCOLELLA DOMENICO	CCCDNC78T06F284O	06/12/1978	33,48387	10	2	0	0	0	3	0	15
477	PICCIONE SALVATORE	PCCSVT78S23E882J	23/11/1978	33,52151	10	2	0	0	0	3	0	15
478	AZIENDA AGRICOLA TOSCANO - CAMPANELLI	07001200729		33,83871	10	2	0	0	0	3	0	15
479	GIOTTA FRANCESCO	GTTFNC78L15H096U	15/07/1978	33,87634	10	2	0	0	0	3	0	15
480	BIANCO ROBERTO	BNCRRT78H06C975G	06/06/1978	33,98387	10	2	0	0	0	3	0	15

Graduatoria delle domande inviate entro il termine stabilito per la prima e seconda scadenza periodica unificata

N. ORDINE	RAGIONE SOCIALE	P.IVA/ COD. FISCALE	DATA DI NASCITA	ETA'	PUNTEGGIO							
					Imprenditore < 40	Contributi altre misure PSR	Aiuti > 15000 euro	Contributi pacchetto PSR	Aggregazione >= 5 aziende	Aziende > 4 UDE	Area Natura 2000	PUNTEGGIO TOTALE
481	BONORA GAETANO	BNRGTN78D01E038J	01/04/1978	34,16398	10	2	0	0	0	3	0	15
482	MAIORANO GREGORIO	MRNGGR78C24E882O	24/03/1978	34,18548	10	2	0	0	0	3	0	15
483	AZ. AGR. LA PALAZZINA SOC. SEMPLICE AGRICOLA	03418120717		34,24328	10	2	0	0	0	3	0	15
484	FANELLI DONATO	FNLDNT78B20F280P	20/02/1978	34,27957	10	2	0	0	0	3	0	15
485	AZIENDA AGRICOLA SANTOIEMMA-BENVENUTO S.S.	07010210727		34,34812	10	2	0	0	0	3	0	15
486	BIANCO FRANCESCO	BNCFNC77T25H096A	25/12/1977	34,43280	10	2	0	0	0	3	0	15
487	ROSAFIO GIANLUCA	RSFGLC77T15C978W	15/12/1977	34,45968	10	2	0	0	0	3	0	15
488	FRATELLI BARBERIO & C. SS	05850100727		34,46237	10	2	0	0	0	3	0	15
489	CUOCCIO FRANCESCO PAOLO	CCCFNC77R24A662E	24/10/1977	34,60215	10	2	0	0	0	3	0	15
490	MAURAMATI MAURO	MRMMRA77R24L419C	24/10/1977	34,60215	10	2	0	0	0	3	0	15
491	NALLI ROBERTO	NLLRRT77R15L109B	15/10/1977	34,62634	10	2	0	0	0	3	0	15
492	BAX SOCIETA' SEMPLICE AGRICOLA	90211290730		34,63710	10	2	0	0	0	3	0	15
493	BAX DOMENICO	BXADNC77R11F027D	11/10/1977	34,63710	10	2	0	0	0	3	0	15
494	LA ECO SOCIETA' AGRICOLA S.R.L.	03775750718	20/01/1984	34,76344	10	2	0	0	0	3	0	15
495	D'APRILE VITO	DPRVTI77L30A662B	30/07/1977	34,83602	10	2	0	0	0	3	0	15
496	FUSILLO MARIA	FSLMRA77L54F915H	14/07/1977	34,87903	10	2	0	0	0	3	0	15
497	RATTA DARIO	RTTDRA77H25Z133N	25/06/1977	34,93280	10	2	0	0	0	3	0	15
498	SPEDICATO RIPALTA	SPDRLT77D62H926F	22/04/1977	35,10753	10	2	0	0	0	3	0	15
499	PEZZUTO ILENIA	PZZLNI77D62I119G	22/04/1977	35,10753	10	2	0	0	0	3	0	15
500	D'ALCONZO GIULIO	DLCGLI77C16E036F	16/03/1977	35,20699	10	2	0	0	0	3	0	15

Graduatoria delle domande inviate entro il termine stabilito per la prima e seconda scadenza periodica unificata

N. ORDINE	RAGIONE SOCIALE	P.IVA/ COD. FISCALE	DATA DI NASCITA	ETA'	PUNTEGGIO							
					Imprenditore < 40	Contributi altre misure PSR	Aiuti > 15000 euro	Contributi pacchetto PSR	Aggregazione >= 5 aziende	Aziende > 4 UDE	Area Natura 2000	PUNTEGGIO TOTALE
501	LOIUDICE ALESSANDRO PASQUALE	LDCLSN76T27A225U	27/12/1976	35,42742	10	2	0	0	0	3	0	15
502	LONGO FRANCESCO	LNGFNC76T10C134I	10/12/1976	35,47312	10	2	0	0	0	3	0	15
503	SOCIET? AGRICOLA CITIGNANO DI CONVERTINO MARTINO & C. S.N.C"	02575460734		35,48925	10	2	0	0	0	3	0	15
504	AZIENDA AGRICOLA SPADAFINA SS	06994470729		35,49194	10	2	0	0	0	3	0	15
505	IL CARRO S.R.L.	06227910723	09/11/1976	35,55914	10	2	0	0	0	3	0	15
506	FANIZZI LUCREZIA	FNZLRZ76S42C975Y	02/11/1976	35,57796	10	2	0	0	0	3	0	15
507	ENNEDI DI NOTARNICOLA G.& D ONGHIA A. SOCIETA AGR.SEMPLICE	05759410722		35,62500	10	2	0	0	0	3	0	15
508	MANZARO LUIGI	MNZLGU76R08E223M	08/10/1976	35,64516	10	2	0	0	0	3	0	15
509	MASI GIOVANNI LUIGI	MSAGNN76M28F915W	28/08/1976	35,75806	10	2	0	0	0	3	0	15
510	MARTINA ANTONIO	MRTNTN76M25E038Q	25/08/1976	35,76613	10	2	0	0	0	3	0	15
511	LONGO ANGELO	LNGNGL76M19F262Z	19/08/1976	35,78226	10	2	0	0	0	3	0	15
512	MALAGNINO ERNESTO	MLGRST76L11E882A	11/07/1976	35,88710	10	2	0	0	0	3	0	15
513	PIZZARELLI ROCCO ANGELO	PZZRCN76L08F915Q	08/07/1976	35,89516	10	2	0	0	0	3	0	15
514	RUSSO SEBASTIANO	RSSSST76H25B619Y	25/06/1976	35,93280	10	2	0	0	0	3	0	15
515	GIANDOMENICO GIOVANNI	GNDGNN76H08E038E	08/06/1976	35,97849	10	2	0	0	0	3	0	15
516	LOPEZ GAETANO NICOLA	LPZGNN76E31H839K	31/05/1976	36,00000	10	2	0	0	0	3	0	15
517	SOCIETA' AGRICOLA AVVENTURA S.S.	07005980722		36,09677	10	2	0	0	0	3	0	15
518	LAURIOLA RAFFAELE	LRLRFL76D15C514F	15/04/1976	36,12634	10	2	0	0	0	3	0	15
519	SOCIETA' AGRICOLA SEMPLICE ROSSI	06350760721		36,33333	10	2	0	0	0	3	0	15
520	NICOLINI GIUSEPPE	NCLGPP76A11C136R	11/01/1976	36,38710	10	2	0	0	0	3	0	15

Graduatoria delle domande inviate entro il termine stabilito per la prima e seconda scadenza periodica unificata

N. ORDINE	RAGIONE SOCIALE	P.IVA/ COD. FISCALE	DATA DI NASCITA	ETA'	PUNTEGGIO							
					Imprenditore < 40	Contributi altre misure PSR	Aiuti > 15000 euro	Contributi pacchetto PSR	Aggregazione >= 5 aziende	Aziende > 4 UDE	Area Natura 2000	PUNTEGGIO TOTALE
521	SOCIETA' AGRICOLA F.LLI ROCHIRA S.S.	02565400732		36,41801	10	2	0	0	0	3	0	15
522	RUTIGLIANO RAFFAELE	RTGRFL75T22E223O	22/12/1975	36,44086	10	2	0	0	0	3	0	15
523	MASTROPASQUA DARIO	MSTDRA75T20L109C	20/12/1975	36,44624	10	2	0	0	0	3	0	15
524	FOVEABIO SOCIETA' AGRICOLA S.R.L.	03829890718	24/04/1974	36,46707	10	2	0	0	0	3	0	15
525	LELLA DOMENICO	LLLDNC75S09A225P	09/11/1975	36,55914	10	2	0	0	0	3	0	15
526	ROMANAZZI ANTONIO COSIMO	RMNNNC75P26F784A	26/09/1975	36,68011	10	2	0	0	0	3	0	15
527	AZIENDA AGRICOLA PALLADINO ANTONIA MITAROTONDA GIUSEPPE S.S.	07011510729		36,79032	10	2	0	0	0	3	0	15
528	PASCALE MYRIAM	PSCMRM75M46C134B	06/08/1975	36,81720	10	2	0	0	0	3	0	15
529	AZIENDA AGRICOLA R & J DI STALLONE ROSA E PERILLI JOHANNA SOCIETA' SEMPLICE	06998180720		36,99328	10	2	0	0	0	3	0	15
530	TARANTINO FRANCESCO	TRNFNC75E30A893S	30/05/1975	37,00269	10	2	0	0	0	3	0	15
531	PALMIERI GIOVANNA	PLMGNN75E55D643T	15/05/1975	37,04301	10	2	0	0	0	3	0	15
532	RISOLA GIUSEPPE	RSLGPP75D30A048H	30/04/1975	37,08333	10	2	0	0	0	3	0	15
533	SOCIETA' AGRICOLA APULIENSE DI MARIA TERESA, CANDIDA, ANTONELLA COLUCCI E LAURA DELL'ERBA SOCIETA' SEMPLICE	06301820723		37,10753	10	2	0	0	0	3	0	15
534	BISCEGLIA BATTISTA	BSCBTS75D08H926T	09/04/1975	37,14247	10	2	0	0	0	3	0	15
535	IAFFALDANO ANDREA	FFLNDR74T07D643K	07/12/1974	37,48118	10	2	0	0	0	3	0	15
536	MANGINI FRANCESCO	MNGFNC74S17H096A	17/11/1974	37,53763	10	2	0	0	0	3	0	15
537	VOLPE MARIA	VLPMRA74P47H645Y	07/09/1974	37,73118	10	2	0	0	0	3	0	15
538	CIRIELLI ROSITA	CRLRST74M41A048L	01/08/1974	37,83065	10	2	0	0	0	3	0	15
539	COLASUNNO MARCO	CLSMRC74L27A285Q	27/07/1974	37,84409	10	2	0	0	0	3	0	15
540	PIETANZA GIUSEPPE	PTNGPP74E29C975G	29/05/1974	38,00538	10	2	0	0	0	3	0	15

Graduatoria delle domande inviate entro il termine stabilito per la prima e seconda scadenza periodica unificata

N. ORDINE	RAGIONE SOCIALE	P.IVA/ COD. FISCALE	DATA DI NASCITA	ETA'	PUNTEGGIO							
					Imprenditore < 40	Contributi altre misure PSR	Aiuti > 15000 euro	Contributi pacchetto PSR	Aggregazione >= 5 aziende	Aziende > 4 UDE	Area Natura 2000	PUNTEGGIO TOTALE
541	PETTIGROSSO SIMONETTA	PTTSNT74E63L273K	23/05/1974	38,02151	10	2	0	0	0	3	0	15
542	SOCIETA' AGRICOLA SEMPLICE DEI F.LLI FASANELLI	06352000720		38,05376	10	2	0	0	0	3	0	15
543	AZIENDA FLOROVIVAISTICA "LA MEDITERRANEA" DI VINO MICHELE	VNIMHL74C19L109G	19/03/1974	38,19892	10	2	0	0	0	3	0	15
544	SANASI RAFFAELE	SNSRFL74A26L280M	26/01/1974	38,34677	10	2	0	0	0	3	0	15
545	VENTURA FRANCESCO	VNTFNC74A24A225N	24/01/1974	38,35215	10	2	0	0	0	3	0	15
546	CISTULLI LORENZO	CSTLNZ74A18A662F	18/01/1974	38,36828	10	2	0	0	0	3	0	15
547	VENTURA CESARE	VNTCSR74A17A883M	17/01/1974	38,37097	10	2	0	0	0	3	0	15
548	MILIZIA GIULIANO	MLZGLN74A09D761O	09/01/1974	38,39247	10	2	0	0	0	3	0	15
549	FINALDI ROSSELLA	FNLRSL74A47D643M	07/01/1974	38,39785	10	2	0	0	0	3	0	15
550	FLORIO VITO	FLRVTI73L07C975D	07/07/1973	38,89785	10	2	0	0	0	3	0	15
551	RACANELLI INNOCENTE	RCNNCN73H22A048Z	22/06/1973	38,94086	10	2	0	0	0	3	0	15
552	GENTILE FRANCESCO	GNTFNC73H16A662S	16/06/1973	38,95699	10	2	0	0	0	3	0	15
553	PAVONE ROSSANA	PVNRSN73H52H096J	12/06/1973	38,96774	10	2	0	0	0	3	0	15
554	LISI VITO	LSIVTI73H01A149Q	01/06/1973	38,99731	10	2	0	0	0	3	0	15
555	SCRUTINIO MARIATERESA	SCRMTR73E57A048K	17/05/1973	39,03763	10	2	0	0	0	3	0	15
556	SGURA ORONZA	SGRRNZ73E53G187E	13/05/1973	39,04839	10	2	0	0	0	3	0	15
557	MONTELLI VITO	MNTVTI73D24E038X	24/04/1973	39,10215	10	2	0	0	0	3	0	15
558	BIANCO DOMENICO	BNCDNC73A29H096P	29/01/1973	39,33871	10	2	0	0	0	3	0	15
559	DISANTO FRANCESCO	DSNFNC73A27E038J	27/01/1973	39,34409	10	2	0	0	0	3	0	15
560	CONIGIU GINO SALVATORE	CNGGSL73A11L953Y	11/01/1973	39,38710	10	2	0	0	0	3	0	15

Graduatoria delle domande inviate entro il termine stabilito per la prima e seconda scadenza periodica unificata

N. ORDINE	RAGIONE SOCIALE	P.IVA/ COD. FISCALE	DATA DI NASCITA	ETA'	PUNTEGGIO							
					Imprenditore < 40	Contributi altre misure PSR	Aiuti > 15000 euro	Contributi pacchetto PSR	Aggregazione >= 5 aziende	Aziende > 4 UDE	Area Natura 2000	PUNTEGGIO TOTALE
561	CLEMENTE DOMENICO	CLMDNC72T12C975L	12/12/1972	39,46774	10	2	0	0	0	3	0	15
562	CIPRIANI GIUSEPPE	CPRGPP72T09L109I	09/12/1972	39,47581	10	2	0	0	0	3	0	15
563	RUSSO ANTONIETTA	RSSNNT72S68I193O	28/11/1972	39,50806	10	2	0	0	0	3	0	15
564	MUTASSI SEBASTIANO	MTSSST72S09F280N	09/11/1972	39,55914	10	2	0	0	0	3	0	15
565	DI VINCENZO TOMMASO ALESSANDRO	DVNTMS72R21A669S	21/10/1972	39,61022	10	2	0	0	0	3	0	15
566	DE GIORGI SIMONE	DGRSMN72R15F101M	15/10/1972	39,62634	10	2	0	0	0	3	0	15
567	SOCIETA' AGRICOLA MACCHIE LAUDATI SOCIETA' SEMPLICE	06221950725		39,63978	10	2	0	0	0	3	0	15
568	PALMIERI COSTANZO	PLMCTN72R01D643N	01/10/1972	39,66398	10	2	0	0	0	3	0	15
569	MANDORINO PIETRO	MNDPTR72H03D883I	03/06/1972	39,99194	10	2	0	0	0	3	0	15
570	PIGNATARO GIUSEPPA	PGNGPP72E70E882V	30/05/1972	40,00269	10	2	0	0	0	3	0	15
571	AZIENDA AGRICOLA VERO SOCIETA' AGRICOLA	93392240722		40,81362	10	2	0	0	0	3	0	15
572	MASSERIA PERSA SOC. AGRICOLA	06430760725		42,09588	10	2	0	0	0	3	0	15
573	SOCIETÀ SEMPLICE AGRICOLA LAMIA DEI F.LLI RUSCILLO	03701890711		44,38620	10	2	0	0	0	3	0	15
574	LUISI FRANCESCO	LSUFNC67R11H096Y	11/10/1967	44,63710	0	0	1	0	3	3	8	15
575	AZIENDA AGRICOLA TINELLI - BIANCO	05859190729		45,85618	0	0	1	0	3	3	8	15
576	AGRICOLA MARRELLI S.R.L.	03567820711	13/04/1974	48,58244	10	2	0	0	0	3	0	15
577	PASQUALICCHIO DR. DONATO & FIGLIO S.R.L. SOCIETA' AGRICOLA	03829150717	25/10/1943	51,42339	10	2	0	0	0	3	0	15
578	MICCOLIS VITO	MCCVTI59A08F915U	08/01/1959	53,39516	0	0	1	0	3	3	8	15
579	MUSCHITELLI SAVERIO	MSCSVR86C13A662U	13/03/1986	26,21505	10	0	1	0	0	3	0	14
580	D'ADDATO CARLO	DDDCRL85D22F284Z	22/04/1985	27,10753	10	0	1	0	0	3	0	14

Graduatoria delle domande inviate entro il termine stabilito per la prima e seconda scadenza periodica unificata

N. ORDINE	RAGIONE SOCIALE	P.IVA/ COD. FISCALE	DATA DI NASCITA	ETA'	PUNTEGGIO							
					Imprenditore < 40	Contributi altre misure PSR	Aiuti > 15000 euro	Contributi pacchetto PSR	Aggregazione >= 5 aziende	Aziende > 4 UDE	Area Natura 2000	PUNTEGGIO TOTALE
581	PINTO ROCCO	PNTRCC84A02E223X	02/01/1984	28,41129	10	0	1	0	0	3	0	14
582	TOMA GRAZIA	TMOGRZ83E53D851Q	13/05/1983	29,04839	10	0	1	0	0	3	0	14
583	LA DEMETRA AGRICOLA SOCIETA' SEMPLICE	06352300724		29,27957	10	0	1	0	0	3	0	14
584	SOCIETA' AGRICOLA MASSERIA PALMO S.R.L.	02312110741	11/10/1982	29,63710	10	0	1	0	0	3	0	14
585	AZIENDA AGRICOLA LOIOLA ORIANA	LLORNO82P63C514J	23/09/1982	29,68817	10	0	1	0	0	3	0	14
586	CARPARELLI ANNA	CRPNNA81M57E506U	17/08/1981	30,78763	10	0	1	0	0	3	0	14
587	DELLORUSSO FRANCESCA	DLLFNC81L69A662W	29/07/1981	30,83871	10	0	1	0	0	3	0	14
588	CAVALERA ANGELO ANTONIO	CVLNLN81L20B936X	20/07/1981	30,86290	10	0	1	0	0	3	0	14
589	CAFORIO TERESA FABIANA APARE	CFRTSF81C65Z602N	25/03/1981	31,18280	10	0	1	0	0	3	0	14
590	TACCOGNA CARMELA	TCCCML81C59A662Z	19/03/1981	31,19892	10	0	1	0	0	3	0	14
591	SAVINO LORENZO	SVNLNZ81A19E885O	19/01/1981	31,36559	10	0	1	0	0	3	0	14
592	AZIENDA AGRICOLA MELCARNE CARLO	MLCCRL80M13D851X	13/08/1980	31,79839	10	0	1	0	0	3	0	14
593	PALMIOTTO FRANCESCO	PLMFNC80H25E223Y	25/06/1980	31,93280	10	0	1	0	0	3	0	14
594	LA VECCHIA CAPITOLICCHIO SOC. AGR.	02718180736		31,97581	10	0	1	0	0	3	0	14
595	PICCOLO FRANCESCO SALVATORE	PCCFNC79S24F839E	24/11/1979	32,51882	10	0	1	0	0	3	0	14
596	SIMEONE ANGELO	SMNNGL79R11C741L	11/10/1979	32,63710	10	0	1	0	0	3	0	14
597	LOPOPOLO MAURO	LPPMRA79L11A883D	11/07/1979	32,88710	10	0	1	0	0	3	0	14
598	ALFIERI VINCENZO	LFRVCN79D07F152R	07/04/1979	33,14785	10	0	1	0	0	3	0	14
599	AZIENDA AGRICOLA F.LLI SOLITO DI SOLITO FORTUNATO & C.	02133620746		33,33199	10	0	1	0	0	3	0	14
600	SCOLAMACCHIA ANGELO	SCLNGL79A13E223G	13/01/1979	33,38172	10	0	1	0	0	3	0	14

Graduatoria delle domande inviate entro il termine stabilito per la prima e seconda scadenza periodica unificata

N. ORDINE	RAGIONE SOCIALE	P.IVA/ COD. FISCALE	DATA DI NASCITA	ETA'	PUNTEGGIO							
					Imprenditore < 40	Contributi altre misure PSR	Aiuti > 15000 euro	Contributi pacchetto PSR	Aggregazione >= 5 aziende	Aziende > 4 UDE	Area Natura 2000	PUNTEGGIO TOTALE
601	STEFANELLI ROCCO	STFRCC77T19L419O	19/12/1977	34,44892	10	0	1	0	0	3	0	14
602	AZIENDA AGRICOLA AGRILORUSSO DI LORUSSO ANGELO	LRSNGL77E21A285D	21/05/1977	35,02688	10	0	1	0	0	3	0	14
603	SOCIETA' AGRICOLA AGRIMACCHIA DEI F.LLI MACCHIA S.S.	06259710728		35,31720	10	0	1	0	0	3	0	14
604	DI GIROLAMO FORTUNATO	DGRFTN76A28I158A	28/01/1976	36,34140	10	0	1	0	0	3	0	14
605	MANDENOIL DEI F.LLI NITTI S.S.A.	06348760726		36,40860	10	0	1	0	0	3	0	14
606	AZIENDA AGRICOLA LEONETTI FRANCESCO	LNTFNC75S15A285C	15/11/1975	36,54301	10	0	1	0	0	3	0	14
607	FANELLI VINCENZO FERNANDO	FNLVCN75S08E716D	08/11/1975	36,56183	10	0	1	0	0	3	0	14
608	TESTINI SALVATORE	TSTSVT75R14E223V	14/10/1975	36,62903	10	0	1	0	0	3	0	14
609	SGARAMELLA FRANCESCO	SGRFNC75P01A285A	01/09/1975	36,74731	10	0	1	0	0	3	0	14
610	AZIENDA AGRICOLA PELLEGRINI ANTONIO	PLLNTN75M25H645W	20/08/1975	36,77957	10	0	1	0	0	3	0	14
611	DEL VECCHIO RAIMONDO	DLVRND75M02G187O	02/08/1975	36,82796	10	0	1	0	0	3	0	14
612	VANIA DAVIDE	VNADVD75H15L328C	15/06/1975	36,95968	10	0	1	0	0	3	0	14
613	CARAMIA DOMENICO	CRMDNC75D26F376P	26/04/1975	37,09677	10	0	1	0	0	3	0	14
614	MEROLA ANDREA	MRLNDR74P16F221Y	16/09/1974	37,70699	10	0	1	0	0	3	0	14
615	AZIENDA AGRICOLA CALO' S.S.	03656720756		37,90860	10	0	1	0	0	3	0	14
616	AZIENDA AGRICOLA TERMITITO DI POLIGNANO ELISABETTA & C SAS	05736840728		38,15995	0	2	1	0	0	3	8	14
617	REGINA ROSA	RGNRSO74C42E223A	02/03/1974	38,24462	10	0	1	0	0	3	0	14
618	SANTORO COSIMO	SNTCSM73L07E986Y	07/07/1973	38,89785	10	0	1	0	0	3	0	14
619	AZIENDA AGRICOLA CONTINO DEI F.LLI MANSUETO	02147970731		39,09005	0	2	1	0	0	3	8	14
620	D'ALESSANDRO SAVERIO	DLSSVR72T11D643I	10/12/1972	39,47312	10	0	1	0	0	3	0	14

Graduatoria delle domande inviate entro il termine stabilito per la prima e seconda scadenza periodica unificata

N. ORDINE	RAGIONE SOCIALE	P.IVA/ COD. FISCALE	DATA DI NASCITA	ETA'	PUNTEGGIO							
					Imprenditore < 40	Contributi altre misure PSR	Aiuti > 15000 euro	Contributi pacchetto PSR	Aggregazione >= 5 aziende	Aziende > 4 UDE	Area Natura 2000	PUNTEGGIO TOTALE
621	BENEGIAMO LIVIO	BNGLVI72T05E053Q	05/12/1972	39,48656	10	0	1	0	0	3	0	14
622	CORTESE ANTONIO	CRTNTN72T03A883U	03/12/1972	39,49194	10	0	1	0	0	3	0	14
623	RAGUSO GIROLAMO	RGSGLM42T02E155W	02/12/1972	39,49462	10	0	1	0	0	3	0	14
624	DI GIROLAMO FORTUNATO GIANLUCA	DGRFTN72S29L273H	29/11/1972	39,50538	10	0	1	0	0	3	0	14
625	AZIENDA AGRICOLA LANDRISCINA PIETRO	LNDPTR72H05A883X	05/06/1972	39,98656	10	0	1	0	0	3	0	14
626	PICCININNI MARIA TERESA	PCCMTR72E71A225E	31/05/1972	40,00000	10	0	1	0	0	3	0	14
627	DELFINE SEBASTIANO	DLFSST72E21H096M	21/05/1972	40,02688	10	0	1	0	0	3	0	14
628	DE MATTEIS ARCANGELO	DMTRNG71P27E716X	27/09/1971	40,67742	0	2	1	0	0	3	8	14
629	DEBERNARDIS GIUSEPPE	DBRGPP70S07A225C	07/11/1970	41,56452	0	2	1	0	0	3	8	14
630	CUSCITO LEONARDO	CSCLRD70L12E038A	12/07/1970	41,88441	0	2	1	0	0	3	8	14
631	DI MOLA SAVERIO	DMLSVR73H29C134M	29/06/1970	41,92204	0	2	1	0	0	3	8	14
632	LORUSSO MICHELE	LRSMHL70E24A225A	24/05/1970	42,01882	0	2	1	0	0	3	8	14
633	TREROTOLI OTTAVIO	TRRTTV70D18A662H	18/04/1970	42,11828	0	2	1	0	0	3	8	14
634	DIPALO CHIARA	DPLCHR69S67A225L	27/11/1969	42,51075	0	2	1	0	0	3	8	14
635	LOPANE NICOLA	LPNNCL69L26A048H	26/07/1969	42,84677	0	2	1	0	0	3	8	14
636	AGRICOLA NEW COURT SOC. AGRIC. SEMPL. DI LOCOROTONDO G. E STASI A.	05892010728		42,88710	0	2	1	0	0	3	8	14
637	LA MACCHIA MICHELE	LMCMHL69E18D643N	18/05/1969	43,03495	0	2	1	0	0	3	8	14
638	ORFINO VITO LEONARDO	RFNVLN69B21E038U	21/02/1969	43,27688	0	2	1	0	0	3	8	14
639	AZ. AGR.NETTIS SOC SEMPLICE DI NETTIS M.A. E NETTIS M.F.	05585840720		43,29032	0	2	1	0	0	3	8	14
640	CAMICIA SIMONE	CMCSMN68T25H096Z	25/12/1968	43,43280	0	2	1	0	0	3	8	14

Graduatoria delle domande inviate entro il termine stabilito per la prima e seconda scadenza periodica unificata

N. ORDINE	RAGIONE SOCIALE	P.IVA/ COD. FISCALE	DATA DI NASCITA	ETA'	PUNTEGGIO							
					Imprenditore < 40	Contributi altre misure PSR	Aiuti > 15000 euro	Contributi pacchetto PSR	Aggregazione >= 5 aziende	Aziende > 4 UDE	Area Natura 2000	PUNTEGGIO TOTALE
641	PANZANO AMEDEO ANGELO	PNZMNG67S30E716W	30/11/1967	44,50000	0	2	1	0	0	3	8	14
642	SOCIETA' AGRICOLA SEMPLICE MILANO - RIZZI	05157770727	01/09/1967	44,74731	0	2	1	0	0	3	8	14
643	DISABATO & C. SOSIETA' SEMPLICE	05846920725		45,03629	0	2	1	0	0	3	8	14
644	LATTARULO LEONARDO	LTTLRD67E06E038C	06/05/1967	45,06720	0	2	1	0	0	3	8	14
645	STASI GIOVANNI BATTISTA	STSGNN67D09E038D	09/04/1967	45,14247	0	2	1	0	0	3	8	14
646	IMPAGNATIELLO GIUSEPPINA	MPGGPP67D48F631R	08/04/1967	45,14516	0	2	1	0	0	3	8	14
647	D'ONGHIA GIOVANNI AZ.AGR.LA QUERCIA	DNGGNN66P20E038Y	20/09/1966	45,69624	0	2	1	0	0	3	8	14
648	FUSILLO GIUSEPPE	FSLGPP66L15E038V	15/07/1966	45,87634	0	2	1	0	0	3	8	14
649	PANZANO GIUSEPPE	PNZGPP66E21E716C	21/05/1966	46,02688	0	2	1	0	0	3	8	14
650	GIANNINI LEONARDO	GNNLRD66D16E223C	16/04/1966	46,12366	0	2	1	0	0	3	8	14
651	COLAVITO ANGELO	CLVNGL66C13E155R	13/03/1966	46,21505	0	2	1	0	0	3	8	14
652	CASAREALE ANNA	CSRNNA66C50A662S	10/03/1966	46,22312	0	2	1	0	0	3	8	14
653	BONGALLINO FILOMENA	BNGFMN66C45I330W	05/03/1966	46,23656	0	2	1	0	0	3	8	14
654	DONATELLI LEONARDA	DNTLRD65S69A662L	29/11/1965	46,50538	0	2	1	0	0	3	8	14
655	TEDONE MICHELE	TDNMHL65M11C983Y	11/08/1965	46,80376	0	2	1	0	0	3	8	14
656	FIORE BRUNA	FRIBRN65E63F052Z	23/05/1965	47,02151	0	2	1	0	0	3	8	14
657	VARANELLI GIACOMO	VRNGCM65D29D643T	29/04/1965	47,08871	0	2	1	0	0	3	8	14
658	LANZOLLA STEFANO VITO DOMENIC	LNZSFN64T24I330R	24/12/1964	47,43548	0	2	1	0	0	3	8	14
659	AZIENDA AGRICOLA D'AIUTO-SETTE	05157760728		47,70968	0	2	1	0	0	3	8	14
660	DE NOVELLIS ANTONIO	DNVNTN64L12E038W	12/07/1964	47,88441	0	2	1	0	0	3	8	14

Graduatoria delle domande inviate entro il termine stabilito per la prima e seconda scadenza periodica unificata

N. ORDINE	RAGIONE SOCIALE	P.IVA/ COD. FISCALE	DATA DI NASCITA	ETA'	PUNTEGGIO							
					Imprenditore < 40	Contributi altre misure PSR	Aiuti > 15000 euro	Contributi pacchetto PSR	Aggregazione >= 5 aziende	Aziende > 4 UDE	Area Natura 2000	PUNTEGGIO TOTALE
661	VISCILLO RICCARDO	VSCRCR64H10E493J	10/06/1964	47,97312	0	2	1	0	0	3	8	14
662	PEDONE ALESSANDRO	PDNLSN64C13L472W	13/03/1964	48,21505	0	2	1	0	0	3	8	14
663	LAERA GIUSEPPE	LRAGPP63T03F915V	03/12/1963	48,49194	0	0	0	0	3	3	8	14
664	DIVELLA GIUSEPPE	DVLGPP63A17A662P	17/01/1963	49,37097	0	2	1	0	0	3	8	14
665	LILLO GIUSEPPE	LLLGPP62S04C134R	04/11/1962	49,57258	0	2	1	0	0	3	8	14
666	LEOGRANDE GIUSEPPE	LGRGPP62P12C134E	12/09/1962	49,71774	0	2	1	0	0	3	8	14
667	DE PALMA GIUSEPPE	DPLGPP62L24D643H	24/07/1962	49,85215	0	2	1	0	0	3	8	14
668	PEDONE FRANCESCO PAOLO	PDNFNC62E07L472Y	07/05/1962	50,06452	0	2	1	0	0	3	8	14
669	RIZZI GIOVANNI	RZZGNN61R04E038Z	04/10/1961	50,65591	0	2	1	0	0	3	8	14
670	CIOCIA MICHELE	CCIMHL61L12A893X	12/07/1961	50,88441	0	2	1	0	0	3	8	14
671	CALIA NICOLA	CLANCL61A26A225W	26/01/1961	51,34677	0	2	1	0	0	3	8	14
672	SOCIETA' SEMPLICE AGRICOLA GIARDINO DI ANNA VENTRELLA & C	06295420720		51,42944	0	2	1	0	0	3	8	14
673	GUARINI FRANCESCO PAOLO	GRNFNC60L18D508X	18/07/1960	51,86828	0	2	1	0	0	3	8	14
674	SCATTAGLIA ANNA MARIA BRUNA	SCTNMR60L41I330O	01/07/1960	51,91398	0	2	1	0	0	3	8	14
675	SOCIETA' AGRICOLA SEMPLICE MURGIA NUOVA DI CURCI VITO	05860190726		52,05242	0	2	1	0	0	3	8	14
676	MASTROPASQUA ROSA	MSTRSO59R51E885Q	11/10/1959	52,63710	0	2	1	0	0	3	8	14
677	SOCIETA'AGRICOLA SEMPLICE CERACCHIA DI MICCOLIS COSMO-NETTI MARGHERITA	05272690727		52,70161	0	0	0	0	3	3	8	14
678	TOZZI GIOVANNI	TZZGNN59L11D643B	11/07/1959	52,88710	0	2	1	0	0	3	8	14
679	LEMBO NICOLINO ANTONIO	LMBNLN59C03F777W	03/03/1959	53,24194	0	2	1	0	0	3	8	14
680	CAPUTI IAMBRENGHI SALVATORE	CPTSVT58C04A662M	04/03/1958	54,23925	0	2	1	0	0	3	8	14

Graduatoria delle domande inviate entro il termine stabilito per la prima e seconda scadenza periodica unificata

N. ORDINE	RAGIONE SOCIALE	P.IVA/ COD. FISCALE	DATA DI NASCITA	ETA'	PUNTEGGIO							
					Imprenditore < 40	Contributi altre misure PSR	Aiuti > 15000 euro	Contributi pacchetto PSR	Aggregazione >= 5 aziende	Aziende > 4 UDE	Area Natura 2000	PUNTEGGIO TOTALE
681	BASILE FRANCESCO	BSLFNC57C06A662L	06/03/1957	55,23387	0	2	1	0	0	3	8	14
682	QUARTO DI PALO LUIGI	QRTLGU57A04A662J	04/01/1957	55,40591	0	2	1	0	0	3	8	14
683	EREDI FRANCESCO DI BARI SOCIETA' SEMPLICE AGRICOLA	05890670721		55,68925	0	2	1	0	0	3	8	14
684	COLUCCI ANNAMARIA	CLCNMR56L67A149K	27/07/1956	55,84409	0	2	1	0	0	3	8	14
685	CALDERONI SALVATORE	CLDSVT56C23E155V	23/03/1956	56,18817	0	2	1	0	0	3	8	14
686	CIALDELLA PASQUALE	CLDPQL56C22C983U	22/03/1956	56,19086	0	2	1	0	0	3	8	14
687	CINONE LUIGI FRANCO	CNNLFR55L17C983B	17/07/1955	56,87097	0	2	1	0	0	3	8	14
688	TRISOLINI GIOVANNI	TRSGNN55C31E986A	31/03/1955	57,16667	0	2	1	0	0	3	8	14
689	SOCIETA' AGRICOLA SOGIRO SRL	06898090581	25/11/1939	57,35753	0	2	1	0	0	3	8	14
690	AZIENDA AGRICOLA ALL.CA.NO.S.S.	05441280723		57,50538	0	2	1	0	0	3	8	14
691	PALLADINO GIUSEPPINA	PLLGPP64P55E716P	15/03/1954	58,20968	0	2	1	0	0	3	8	14
692	CALO' VITO ANTONIO	CLAVNT54A04E038B	04/01/1954	58,40591	0	2	1	0	0	3	8	14
693	LATERZA VITO ANGELO	LTRVNG54A04E038C	04/01/1954	58,40591	0	2	1	0	0	3	8	14
694	MASSERIA COLOMBO SAS DI SICILIANI B. & C.	04804910729		60,01075	0	2	1	0	0	3	8	14
695	PANZANO GIROLAMO	PNZGLM52C15A150X	15/03/1952	60,20968	0	2	1	0	0	3	8	14
696	BRAMANTE ANGELO FELICE	BRMNLF51E26H926M	26/05/1951	61,01344	0	2	1	0	0	3	8	14
697	CALZONE MARIA STELLA	CLZMST51C42B917U	02/03/1951	61,24462	0	2	1	0	0	3	8	14
698	RESTA ALESSIO	RSTLSS50S02E038I	02/11/1950	61,57796	0	2	1	0	0	3	8	14
699	TORTORELLI LUIGI	TRTLGU50R16A225S	16/10/1950	61,62366	0	2	1	0	0	3	8	14
700	TARANTINI VITANTONIO	TRNVNT50A02C983M	02/01/1950	62,41129	0	2	1	0	0	3	8	14

Graduatoria delle domande inviate entro il termine stabilito per la prima e seconda scadenza periodica unificata

N. ORDINE	RAGIONE SOCIALE	P.IVA/ COD. FISCALE	DATA DI NASCITA	ETA'	PUNTEGGIO							
					Imprenditore < 40	Contributi altre misure PSR	Aiuti > 15000 euro	Contributi pacchetto PSR	Aggregazione >= 5 aziende	Aziende > 4 UDE	Area Natura 2000	PUNTEGGIO TOTALE
701	DIGREGORIO MARIA PIA FILOMENA	DGRMPF49A43I330M	03/01/1949	63,40860	0	2	1	0	0	3	8	14
702	BELLANOVA PASQUA	BLLPSQ48E46C424V	06/05/1948	64,06720	0	2	1	0	0	3	8	14
703	MORGESE ANNUNZIATA	MRGNNZ48D53L220H	13/04/1948	64,13172	0	2	1	0	0	3	8	14
704	PARADISO GIUSEPPE LUIGI	PRDGPP47B21I330K	21/02/1947	65,27688	0	2	1	0	0	3	8	14
705	TARRICONE PASQUALE	TRRPQL45S18A285N	18/11/1945	66,53495	0	2	1	0	0	3	8	14
706	AMICO ADDOLORATA	MCADLR45E44C424Z	04/05/1945	67,07258	0	2	1	0	0	3	8	14
707	LEOGRANDE CARMELA	LGRCML44L56C136C	16/07/1944	67,87366	0	2	1	0	0	3	8	14
708	ZINZA GIULIANA ANNA	ZNZGNN40R58H501D	18/10/1940	71,61828	0	2	1	0	0	3	8	14
709	COOP. AGRI SOCIETA' AGRICOLA COOPERATIVA	01297730747		72,59409	10	0	1	0	0	3	0	14
710	LARICCHIUTA DONATO	LRCDNT92P05H096J	05/09/1992	19,73656	10	0	0	0	0	3	0	13
711	COCOLA MARTA	CCLMRT91P41D862I	01/09/1991	20,74731	10	0	0	0	0	3	0	13
712	SOCIETA' AGRICOLA APULIA VERDE S.S.	03843540711		21,15591	10	0	0	0	0	3	0	13
713	MAIORANO ANTONIO	MRNNTN90M08E882H	08/08/1990	21,81183	10	0	0	0	0	3	0	13
714	SANT'ELEUTERIO DI PAGLIALONGA CHIARA E CICCARDI PAMELA	04290990755		22,13844	10	0	0	0	0	3	0	13
715	GENCO CARMELA	GNCCML89P65C975B	25/09/1989	22,68280	10	0	0	0	0	3	0	13
716	PINO ANASTASIA	PNINTS89M65C975G	25/08/1989	22,76613	10	0	0	0	0	3	0	13
717	D'AGOSTINO GIORGIO	DGSGRG89A18E506W	18/01/1989	23,36828	10	0	0	0	0	3	0	13
718	PAGONE DAVIDE	PGNDVD88D11A048A	11/04/1988	24,13710	10	0	0	0	0	3	0	13
719	BUFANO DOMINIQUE	BFNDNQ88B58H096R	18/02/1988	24,28495	10	0	0	0	0	3	0	13
720	AGRIFUTURA SOCIETA' SEMPLICE AGRICOLA	02843610730	27/01/1988	24,34409	10	0	0	0	0	3	0	13

Graduatoria delle domande inviate entro il termine stabilito per la prima e seconda scadenza periodica unificata

N. ORDINE	RAGIONE SOCIALE	P.IVA/ COD. FISCALE	DATA DI NASCITA	ETA'	PUNTEGGIO							
					Imprenditore < 40	Contributi altre misure PSR	Aiuti > 15000 euro	Contributi pacchetto PSR	Aggregazione >= 5 aziende	Aziende > 4 UDE	Area Natura 2000	PUNTEGGIO TOTALE
721	CONTE CHIARA	CNTCHR87M59D862P	19/08/1987	24,78226	10	0	0	0	0	3	0	13
722	BARCADORO CIAFFALDANO VITO	BRCVTI87E20H096F	20/05/1987	25,02957	10	0	0	0	0	3	0	13
723	ANTONELLI MARIANTONIETTA	NTNMNT87A60H096U	20/01/1987	25,36290	10	0	0	0	0	3	0	13
724	SCIANNAMEO FRANCESCO	SCNFNC86S02H096F	02/11/1986	25,57796	10	0	0	0	0	3	0	13
725	TEDESCO PIETRO	TDSPTR86E13A662N	13/05/1986	26,04839	10	0	0	0	0	3	0	13
726	SOCIETA' AGRICOLA QUATTRO ERRE	03724420710		26,21909	10	0	0	0	0	3	0	13
727	MAVILIO GIOVANNI	MVLGNN85T04F376H	04/12/1985	26,48925	10	0	0	0	0	3	0	13
728	CAMPANELLI FRANCESCO	CMPFNC85B22A662A	22/02/1985	27,27419	10	0	0	0	0	3	0	13
729	NOVIELLI NICOLA	NVLNCL84L17A048N	17/07/1984	27,87097	10	0	0	0	0	3	0	13
730	SURICO GIUSEPPE	SRCGPP84H24L049Q	24/06/1984	27,93548	10	0	0	0	0	3	0	13
731	AZIENDA AGRICOLA DI NARDO GIOVANNI	DNRGNN94E31A883I	31/05/1984	28,00000	10	0	0	0	0	3	0	13
732	MONTAGANO LUCA	MNTLCU84D30I158R	30/04/1984	28,08333	10	0	0	0	0	3	0	13
733	MASTROSERIO VITOMICHELE	MSTVMC84C22F262R	22/03/1984	28,19086	10	0	0	0	0	3	0	13
734	LAMORGESE MICHELE	LMRMHL84C08H096N	08/03/1984	28,22849	10	0	0	0	0	3	0	13
735	PINNETTA COSIMO JORDAN	PNNCMJ83T22F842L	22/12/1983	28,44086	10	0	0	0	0	3	0	13
736	MENELAO GIANVITO	MNLGVT83R15C975B	15/10/1983	28,62634	10	0	0	0	0	3	0	13
737	GREENGARDEN SOCIETA' AGRICOLA SRL	02274400742	11/10/1983	28,63710	10	0	0	0	0	3	0	13
738	ISOLA VERDE SOCIETA' AGRICOLA A RESPONSABILITA' LIMITATA	03771080714	20/06/1983	28,94624	0	2	0	0	0	3	8	13
739	DIDONNA VITO	DDNVTI83E26A662R	26/05/1983	29,01344	10	0	0	0	0	3	0	13
740	DI DONATO EMILIO	DDNMLE83C19D643Y	19/04/1983	29,11559	10	0	0	0	0	3	0	13

Graduatoria delle domande inviate entro il termine stabilito per la prima e seconda scadenza periodica unificata

N. ORDINE	RAGIONE SOCIALE	P.IVA/ COD. FISCALE	DATA DI NASCITA	ETA'	PUNTEGGIO							
					Imprenditore < 40	Contributi altre misure PSR	Aiuti > 15000 euro	Contributi pacchetto PSR	Aggregazione >= 5 aziende	Aziende > 4 UDE	Area Natura 2000	PUNTEGGIO TOTALE
741	LONGO DOMENICA	LNGDNC83A53E815Z	13/01/1983	29,38172	10	0	0	0	0	3	0	13
742	CICCARELLI IRENE	CCCRNI82T66F280C	26/12/1982	29,43011	10	0	0	0	0	3	0	13
743	DI CARLO MATTEO	DCRMTT82T25D643L	25/12/1982	29,43280	10	0	0	0	0	3	0	13
744	SANAPO FABIO	SNPFBA82T05F842K	05/12/1982	29,48656	10	0	0	0	0	3	0	13
745	ARGENTIERI GIANDOMENICO	RGNGDM82S22B180F	22/11/1982	29,52419	10	0	0	0	0	3	0	13
746	CONGEDI EMANUELA	CNGMNL82S48L419S	08/11/1982	29,56183	10	0	0	0	0	3	0	13
747	LATO MARCO	LTAMRC82P26L419Z	26/09/1982	29,68011	10	0	0	0	0	3	0	13
748	PAGLIALUNGA CLAUDIO	PGLCLD82M09C978B	09/08/1982	29,80914	10	0	0	0	0	3	0	13
749	LAMONTANARA PAOLO	LMNPLA82L23F280E	23/07/1982	29,85484	10	0	0	0	0	3	0	13
750	PIROLO ROSA MARIA	PRLRMR82E68A662B	28/05/1982	30,00806	10	0	0	0	0	3	0	13
751	NEW PALEAN SOCIETÀ AGRICOLA SEMPLICE	06341690722		30,07124	10	0	0	0	0	3	0	13
752	CASTIGLIA GIUSEPPE	CSTGPP82D18F784S	18/04/1982	30,11828	10	0	0	0	0	3	0	13
753	CAMPANALE ANGELO	CMPNGL81T17A048F	17/12/1981	30,45430	10	0	0	0	0	3	0	13
754	LENOCI SOCIETA' AGRICOLA S.A.S. DI LENOCI NATALE	02908010735	26/10/1981	30,59677	10	0	0	0	0	3	0	13
755	FERRARA LAURA	FRRLRA81M59D643U	19/08/1981	30,78226	10	0	0	0	0	3	0	13
756	DE DONATIS FEDERICO DEODATO	DDNFRC81M12L419B	12/08/1981	30,80108	10	0	0	0	0	3	0	13
757	ALBERGA DOMENICO	LBRDNC81M09A662T	09/08/1981	30,80914	10	0	0	0	0	3	0	13
758	STALLONE ONOFRIO	STLNFR81E03E223C	03/05/1981	31,07527	10	0	0	0	0	3	0	13
759	TROVISI CARMELA	TRVCML81D68C136O	28/04/1981	31,09140	10	0	0	0	0	3	0	13
760	ATTOLICO NICOLA	TTLNCL81B19A662E	19/02/1981	31,28226	10	0	0	0	0	3	0	13

Graduatoria delle domande inviate entro il termine stabilito per la prima e seconda scadenza periodica unificata

N. ORDINE	RAGIONE SOCIALE	P.IVA/ COD. FISCALE	DATA DI NASCITA	ETA'	PUNTEGGIO							
					Imprenditore < 40	Contributi altre misure PSR	Aiuti > 15000 euro	Contributi pacchetto PSR	Aggregazione >= 5 aziende	Aziende > 4 UDE	Area Natura 2000	PUNTEGGIO TOTALE
761	GUACCI NUNZIATINA	GCCNZT81B52A285D	12/02/1981	31,30108	10	0	0	0	0	3	0	13
762	ZECCA FRANCESCO	ZCCFNC81A10C978Z	10/01/1981	31,38978	10	0	0	0	0	3	0	13
763	PALUMBO ANDREA	PLMNDR80S22F280W	22/11/1980	31,52419	10	0	0	0	0	3	0	13
764	IACOBELLIS VALERIA	CBLVLR80L54C136F	14/07/1980	31,87903	10	0	0	0	0	3	0	13
765	LOCONTE DONATELLO	LCNDTL80L03A285G	03/07/1980	31,90860	10	0	0	0	0	3	0	13
766	SOCIETA' COOPERATIVA CAPO DI LUPO A R.L.	02081500742		31,97849	10	0	0	0	0	3	0	13
767	DELL'ORCO LEONARDO	DLLLRD80D11C136N	11/04/1980	32,13710	10	0	0	0	0	3	0	13
768	SERINI PIETRO	SRNPTR80C22C136Q	22/03/1980	32,19086	10	0	0	0	0	3	0	13
769	AMATO FRANCESCO	MTAFNC80B16E815H	16/02/1980	32,29032	10	0	0	0	0	3	0	13
770	COLONNA VITANTONIO	CLNVNT80B04C975L	04/02/1980	32,32258	10	0	0	0	0	3	0	13
771	CAPURSO DANIA	CPRDNA79T52E038Y	12/12/1979	32,46774	10	0	0	0	0	3	0	13
772	ESPOSITO ANNA	SPSNNA79S47A662B	07/11/1979	32,56452	10	0	0	0	0	3	0	13
773	D'AMATO ANTONIO	DMTNTN79R03E223C	03/10/1979	32,65860	10	0	0	0	0	3	0	13
774	GORGOGLIONE RUGGIERO	GRGRGR79P09A669G	09/09/1979	32,72581	10	0	0	0	0	3	0	13
775	SALVATORE DONATO	SLVDNT79L29H096E	29/07/1979	32,83871	10	0	0	0	0	3	0	13
776	SMALDINO ROCCO	SMLRCC79L03A048J	03/07/1979	32,90860	10	0	0	0	0	3	0	13
777	DI LIDDO ENRICO	DLDNRC79L01F284B	01/07/1979	32,91398	10	0	0	0	0	3	0	13
778	SACCHETTI ANGELO	SCCNGL79H27C975H	27/06/1979	32,92742	10	0	0	0	0	3	0	13
779	LOSURDO FRANCESCO	LSRFNC79D24E223P	24/04/1979	33,10215	10	0	0	0	0	3	0	13
780	MAGGI GIOVANNI	MGGGNN79C28D508J	28/03/1979	33,17473	10	0	0	0	0	3	0	13

Graduatoria delle domande inviate entro il termine stabilito per la prima e seconda scadenza periodica unificata

N. ORDINE	RAGIONE SOCIALE	P.IVA/ COD. FISCALE	DATA DI NASCITA	ETA'	PUNTEGGIO							
					Imprenditore < 40	Contributi altre misure PSR	Aiuti > 15000 euro	Contributi pacchetto PSR	Aggregazione >= 5 aziende	Aziende > 4 UDE	Area Natura 2000	PUNTEGGIO TOTALE
781	DEMATTIA VINCENZO	DMTVCN79C16F280I	16/03/1979	33,20699	10	0	0	0	0	3	0	13
782	GRISETA F.SCO & C. SAS	04069370726		33,25000	10	0	0	0	0	3	0	13
783	RENDINA DOMENICO	RNDDNC79B25G187V	25/02/1979	33,26613	10	0	0	0	0	3	0	13
784	LAURIA GRAZIANO	LRAGZN79B01F842T	01/02/1979	33,33065	10	0	0	0	0	3	0	13
785	COSCIA GIUSEPPE	CSCGPP79A24E223E	24/01/1979	33,35215	10	0	0	0	0	3	0	13
786	MELE STEFANIA	MLESFN78T60E815J	20/12/1978	33,44624	10	0	0	0	0	3	0	13
787	AZIENDA AGRICOLA MASCI OLIMPIA	MSCLMP78R42E038Y	02/10/1978	33,66129	10	0	0	0	0	3	0	13
788	RICUPERO VITO	RCPVTI78M16D508U	16/08/1978	33,79032	10	0	0	0	0	3	0	13
789	S.S. AZIENDA AGRICOLA STALLONE	06953390728		33,86694	10	0	0	0	0	3	0	13
790	CIRILLO DAVIDE	CRLDVD78H17A662Y	17/06/1978	33,95430	10	0	0	0	0	3	0	13
791	AZIENDA AGRICOLA DIAFERIO GIUSEPPE	DFRGPP78H15L219I	15/06/1978	33,95968	10	0	0	0	0	3	0	13
792	DE GRANDI VITO	DGRVTI78E22B998Z	22/05/1978	34,02419	10	0	0	0	0	3	0	13
793	DERUVO FRANCESCO	DRVFNC78D23A893H	23/04/1978	34,10484	10	0	0	0	0	3	0	13
794	FACCIOLLA SEBASTIANO	FCCSST78D10F376H	10/04/1978	34,13978	10	0	0	0	0	3	0	13
795	SANTORO NICOLA	SNTNCL78C29F152G	29/03/1978	34,17204	10	0	0	0	0	3	0	13
796	SANTORO TOMMASO	SNTTMS78A06C741C	06/01/1978	34,40054	10	0	0	0	0	3	0	13
797	DANISI GAETANO	DNSGTN77T07A893Z	07/12/1977	34,48118	10	0	0	0	0	3	0	13
798	LOSITO-BUONSANTI PAOLO	LSTPLA77T01E036M	01/12/1977	34,49731	10	0	0	0	0	3	0	13
799	SERINI GIOVANNI	SRNGNN77S03C136V	03/11/1977	34,57527	10	0	0	0	0	3	0	13
800	BELVISO FRANCESCO	BLVFNC77R24E223F	24/10/1977	34,60215	10	0	0	0	0	3	0	13

Graduatoria delle domande inviate entro il termine stabilito per la prima e seconda scadenza periodica unificata

N. ORDINE	RAGIONE SOCIALE	P.IVA/ COD. FISCALE	DATA DI NASCITA	ETA'	PUNTEGGIO							
					Imprenditore < 40	Contributi altre misure PSR	Aiuti > 15000 euro	Contributi pacchetto PSR	Aggregazione >= 5 aziende	Aziende > 4 UDE	Area Natura 2000	PUNTEGGIO TOTALE
801	CARENZA SILVANA	CRNSVN77M54C975A	14/08/1977	34,79570	10	0	0	0	0	3	0	13
802	BRUNO CARLO FABIO	BRNCLF77L02A048B	02/07/1977	34,91129	10	0	0	0	0	3	0	13
803	PAGLIARI SOFIA	PGLSFO77H68F027T	28/06/1977	34,92473	10	0	0	0	0	3	0	13
804	STASI MARIA	STSMRA77E47A048L	07/05/1977	35,06452	10	0	0	0	0	3	0	13
805	TORRE ANGELO	TRRNGL77D13A669D	13/04/1977	35,13172	10	0	0	0	0	3	0	13
806	SOCIETA' AGRICOLA LA MAGARELLA DI MARAGLINO & C.	02676340736		35,22043	10	0	0	0	0	3	0	13
807	RIMO ALESSANDRO	RMILSN77B22F109C	22/02/1977	35,27419	10	0	0	0	0	3	0	13
808	SOLDO GIOVANNI	SLDGNN77B16D643I	16/02/1977	35,29032	10	0	0	0	0	3	0	13
809	SPADA VITANTONIO	SPDVNT76T10H096J	10/12/1976	35,47312	10	0	0	0	0	3	0	13
810	PEDONE MARIA	PDNMRA76R56H643A	16/10/1976	35,62366	10	0	0	0	0	3	0	13
811	AMORUSO GIACOMO	MRSGCM76R13C514E	13/10/1976	35,63172	10	0	0	0	0	3	0	13
812	COLAVITO PIETRO	CLVPTR76R09A662U	09/10/1976	35,64247	10	0	0	0	0	3	0	13
813	D'ONGHIA ANTONIO	DNGNTN76P23E038H	23/09/1976	35,68817	10	0	0	0	0	3	0	13
814	LOCONTE GAETANO	LCNGTN76M30A662A	30/08/1976	35,75269	10	0	0	0	0	3	0	13
815	NEW EN. P.I. S.R.L.	03586470712	22/08/1976	35,77419	10	0	0	0	0	3	0	13
816	AMERUOSO SAVINO	MRSSVN76M08A662S	08/08/1976	35,81183	10	0	0	0	0	3	0	13
817	MONTAGANO UMBERTO	MNTMRT77L06I158D	06/07/1976	35,90054	10	0	0	0	0	3	0	13
818	CHIAROLANZA ANTONIO	CHRNTN76L01D643M	01/07/1976	35,91398	10	0	0	0	0	3	0	13
819	PISANO' TECLA EGLE	PSNTLG76E59F152N	19/05/1976	36,03226	10	0	0	0	0	3	0	13
820	AZ.AGR. COFRA S.S. DI DE LUCIA COSIMO D. & FRANCESCO	05875910720		36,04570	10	0	0	0	0	3	0	13

Graduatoria delle domande inviate entro il termine stabilito per la prima e seconda scadenza periodica unificata

N. ORDINE	RAGIONE SOCIALE	P.IVA/ COD. FISCALE	DATA DI NASCITA	ETA'	PUNTEGGIO							
					Imprenditore < 40	Contributi altre misure PSR	Aiuti > 15000 euro	Contributi pacchetto PSR	Aggregazione >= 5 aziende	Aziende > 4 UDE	Area Natura 2000	PUNTEGGIO TOTALE
821	CHIMIENTI GIANVITO	CHMGVT76D21A048R	21/04/1976	36,11022	10	0	0	0	0	3	0	13
822	DEVITO MICHELE	DVTMHL76D19A662E	19/04/1976	36,11559	10	0	0	0	0	3	0	13
823	MANOSPERTA ANTONIA	MNSNTN76D54C134L	14/04/1976	36,12903	10	0	0	0	0	3	0	13
824	MAZZEO ANTONIO VINCENZO	MZZNNV76D05B690H	05/04/1976	36,15323	10	0	0	0	0	3	0	13
825	BENEGIAMO ANGELA	BNGNGL76C62E053T	22/03/1976	36,19086	10	0	0	0	0	3	0	13
826	DELVECCHIO NICOLA	DLVNCL76C09C975T	09/03/1976	36,22581	10	0	0	0	0	3	0	13
827	LINCIANO PIETRO	LNCPTR75S12L776C	12/11/1975	36,55108	10	0	0	0	0	3	0	13
828	PONTASSUGLIA ANTONIA	PNTNTN75P70F784M	30/09/1975	36,66667	10	0	0	0	0	3	0	13
829	BIOAGRO SERVICE SOCIETA' COOPERATIVA	02842200731		36,72043	10	0	0	0	0	3	0	13
830	ROTOLO CESARE	RTLCSR75M04C975Y	04/08/1975	36,82258	10	0	0	0	0	3	0	13
831	MUSCHITIELLO NICOLA	MSCNCL75H10A893Q	10/06/1975	36,97312	10	0	0	0	0	3	0	13
832	TAMBURRANO GIUSEPPE	TMBGPP75E07E645E	07/05/1975	37,06452	10	0	0	0	0	3	0	13
833	BRUNO GIOVANNI	BRNGNN75D27A893D	27/04/1975	37,09409	10	0	0	0	0	3	0	13
834	PASTORE ALFREDO	PSTLRD75D19F152T	19/04/1975	37,11559	10	0	0	0	0	3	0	13
835	PIROLO COSTANTINO SILVIO	PRLCTN75C29A662Z	29/03/1975	37,17204	10	0	0	0	0	3	0	13
836	CIRILLO ANGELA	CRLNGL75C54D810A	14/03/1975	37,21237	10	0	0	0	0	3	0	13
837	ZACCARIA GIORGIO	ZCCGRG75C11E986W	11/03/1975	37,22043	10	0	0	0	0	3	0	13
838	AVANTAGGIATO SALVATORE	VNTSVT75B12L419Y	12/02/1975	37,30108	10	0	0	0	0	3	0	13
839	EREDI MONACO MARIO SOC.SEMPLICE AGRICOLA	03222380713		37,30511	0	2	0	0	0	3	8	13
840	SOCIETA' AGRICOLA G. & T. A R.L.	03507170714	05/02/1975	37,31989	10	0	0	0	0	3	0	13

Graduatoria delle domande inviate entro il termine stabilito per la prima e seconda scadenza periodica unificata

N. ORDINE	RAGIONE SOCIALE	P.IVA/ COD. FISCALE	DATA DI NASCITA	ETA'	PUNTEGGIO							
					Imprenditore < 40	Contributi altre misure PSR	Aiuti > 15000 euro	Contributi pacchetto PSR	Aggregazione >= 5 aziende	Aziende > 4 UDE	Area Natura 2000	PUNTEGGIO TOTALE
841	DIFINO CATALDO	DFNCLD75A24F027W	24/01/1975	37,35215	10	0	0	0	0	3	0	13
842	NETTI MICHELE	NTTMHL74T01H096E	01/12/1974	37,49731	10	0	0	0	0	3	0	13
843	GIGANTE IRENE	GGNRNI74S49A048M	09/11/1974	37,55914	10	0	0	0	0	3	0	13
844	FIUME VITO	FMIVTI74R23D508E	23/10/1974	37,60484	10	0	0	0	0	3	0	13
845	LORUSSO GIUSEPPE	LRSGPP74P17C975M	17/09/1974	37,70430	10	0	0	0	0	3	0	13
846	MUSCOGIURI ROBERTO	MSCRRT74P01I119J	01/09/1974	37,74731	10	0	0	0	0	3	0	13
847	" AZIENDA AGRICOLA PERNIOLA " S.S.	06341730726		37,77957	0	2	0	0	0	3	8	13
848	DI NARDO RAFFAELLA ANNA MARIA	DNRRFL74M55H355C	17/08/1974	37,78763	10	0	0	0	0	3	0	13
849	FRATELLI MASCI S.S.	05136230728		37,81989	10	0	0	0	0	3	0	13
850	BRUNO VITTORIANO MICHELE	BRNVTR74L24A662V	24/07/1974	37,85215	10	0	0	0	0	3	0	13
851	LOCORRIERE MARIA	LCRMRA74E57E223A	17/05/1974	38,03763	10	0	0	0	0	3	0	13
852	FOSSINI VITO	FSSVTI74D16C975R	16/04/1974	38,12366	10	0	0	0	0	3	0	13
853	STASI VITO	STSVTI64C13E038P	13/03/1974	38,21505	10	0	0	0	0	3	0	13
854	DE CICCO PASQUALE	DCCPQL74A26H898J	26/01/1974	38,34677	10	0	0	0	0	3	0	13
855	MONTEMURRO GIANLUCA IVAN	MNTGLC74A22L049T	22/01/1974	38,35753	10	0	0	0	0	3	0	13
856	NUGNES GIUSEPPE	NGNGPP73T23A883R	23/12/1973	38,43817	10	0	0	0	0	3	0	13
857	PISANTE ANTONIO	PSNNTN73T22I158Y	22/12/1973	38,44086	10	0	0	0	0	3	0	13
858	TAURO PIERPAOLO	TRAPPL73S29D508V	29/11/1973	38,50538	10	0	0	0	0	3	0	13
859	ABATANGELO VITO LEONARDO	BTNVLN73S19F280U	19/11/1973	38,53226	10	0	0	0	0	3	0	13
860	CARBONELLA COSIMO	CRBCSM73R03B180P	03/10/1973	38,65860	10	0	0	0	0	3	0	13

Graduatoria delle domande inviate entro il termine stabilito per la prima e seconda scadenza periodica unificata

N. ORDINE	RAGIONE SOCIALE	P.IVA/ COD. FISCALE	DATA DI NASCITA	ETA'	PUNTEGGIO							
					Imprenditore < 40	Contributi altre misure PSR	Aiuti > 15000 euro	Contributi pacchetto PSR	Aggregazione >= 5 aziende	Aziende > 4 UDE	Area Natura 2000	PUNTEGGIO TOTALE
861	RUCCO COSIMO	RCCCSM73P19I119M	19/09/1973	38,69892	10	0	0	0	0	3	0	13
862	AGRO-SALENTINA S.R.L.	03048370757	18/09/1973	38,70161	10	0	0	0	0	3	0	13
863	DI FONZO DOMENICO	DFNDNC73L31I330Z	31/07/1973	38,83333	10	0	0	0	0	3	0	13
864	SOMMA VITO	SMMVTI73L10A662H	10/07/1973	38,88978	10	0	0	0	0	3	0	13
865	CICORELLA ROSA ISABEL	CCRRSB73L49Z614O	09/07/1973	38,89247	10	0	0	0	0	3	0	13
866	SISTO GIOVANNI	SSTGNN73H16C975X	16/06/1973	38,95699	10	0	0	0	0	3	0	13
867	ORLANDO NICOLA	RLNNCL73E15H643O	15/05/1973	39,04301	10	0	0	0	0	3	0	13
868	ANNESE LEONARDO	NNSLRD73D20F376B	20/04/1973	39,11290	10	0	0	0	0	3	0	13
869	DI BARI SABINO	DBRSBN73D14A662G	14/04/1973	39,12903	10	0	0	0	0	3	0	13
870	MARASCO ANTONIO CARMELO	MRSNNC73D04Z112T	04/04/1973	39,15591	10	0	0	0	0	3	0	13
871	SERINI GIUSEPPE	SRNGPP73B01C136J	01/02/1973	39,33065	10	0	0	0	0	3	0	13
872	AGRICOLA CARPO SOCIETA' AGRICOLA SEMPLICE	07319060724		39,37903	0	2	0	0	0	3	8	13
873	CANDILE SOCIETA' AGRICOLA SNC DI MADDALENA DOMENICA & C.	02603470739		39,58065	10	0	0	0	0	3	0	13
874	L'ERARIO LUCIO	LRRLCU72R06E716O	06/10/1972	39,65054	10	0	0	0	0	3	0	13
875	BELLINO MICHELE	BLLMHL72R04A662N	04/10/1972	39,65591	10	0	0	0	0	3	0	13
876	ROSATI DOMENICO	RSTDNC72P17E986X	17/09/1972	39,70430	10	0	0	0	0	3	0	13
877	VALLECOCCIA MICHELE	VLLMHL72L09L273J	09/07/1972	39,89247	10	0	0	0	0	3	0	13
878	LAMASCESE VITO	LMSVTI72H20C975X	20/06/1972	39,94624	10	0	0	0	0	3	0	13
879	SOCIETA' COOPERATIVA AGRICOLA BARRACCONE	02096740747		39,98656	10	0	0	0	0	3	0	13
880	LANTANO VITO	LNTVTI72E15A285M	15/05/1972	40,04301	0	2	0	0	0	3	8	13

Graduatoria delle domande inviate entro il termine stabilito per la prima e seconda scadenza periodica unificata

N. ORDINE	RAGIONE SOCIALE	P.IVA/ COD. FISCALE	DATA DI NASCITA	ETA'	PUNTEGGIO							
					Imprenditore < 40	Contributi altre misure PSR	Aiuti > 15000 euro	Contributi pacchetto PSR	Aggregazione >= 5 aziende	Aziende > 4 UDE	Area Natura 2000	PUNTEGGIO TOTALE
881	PARADISO ERASMO	PRDRSM72C16A048C	16/03/1972	40,20699	0	2	0	0	0	3	8	13
882	GENTILE VITANTONIO	GNTVNT72C11E986T	11/03/1972	40,22043	0	2	0	0	0	3	8	13
883	MASSERIA GIANNEVOLTA SOC.AGR.S	06354930726		40,29659	0	2	0	0	0	3	8	13
884	DOTE FRANCO PAOLO VITO	DTOFNC72B09I330T	09/02/1972	40,30914	0	2	0	0	0	3	8	13
885	CANNITO MARIA CARMELA	CNNMCR71S42A893Q	02/11/1971	40,57796	0	2	0	0	0	3	8	13
886	MOTTOLA GIACOMO	MTTGCM71H01F915T	01/06/1971	40,99731	0	2	0	0	0	3	8	13
887	LAMA DI ROSE - SOCIETA' AGRICOLA	02548400734		41,05108	0	2	0	0	0	3	8	13
888	BALESTRA LUIGI	BLSLGU71A28E986B	28/01/1971	41,34140	0	2	0	0	0	3	8	13
889	GOFFREDO PASQUALE	GFFPQL70T08F915Z	08/12/1970	41,47849	0	2	0	0	0	3	8	13
890	MASTRANGELO VITO	MSTVTI70S10H096A	10/11/1970	41,55645	0	2	0	0	0	3	8	13
891	D'AMELIA PIETRO AMEDEO	DMLPRM70P19E716H	19/09/1970	41,69892	0	2	0	0	0	3	8	13
892	AZIENDA AGRICOLA BASILE FRANCESCO S.S.	91058050724		41,98118	0	2	0	0	0	3	8	13
893	BUFANO GIUSEPPE	BFNGPP70H07E986S	07/06/1970	41,98118	0	2	0	0	0	3	8	13
894	MINEI ANGELO	MNINGL70H06E469W	06/06/1970	41,98387	0	2	0	0	0	3	8	13
895	BULZACCHELLI PAOLO FRANCESCO	BLZPFR70B09A048L	09/02/1970	42,30914	0	2	0	0	0	3	8	13
896	DEL VECCHIO ROSA	DLVRSO69P70D643F	30/09/1969	42,66667	0	2	0	0	0	3	8	13
897	DE MARINIS PAOLO	DMRPLA69M16C424W	16/08/1969	42,79032	0	2	0	0	0	3	8	13
898	BARBERIO GIUSEPPE	BRBGPP69H26I330O	26/06/1969	42,93011	0	2	0	0	0	3	8	13
899	LEGROTTAGLIE GIOVANNI	LGRGNN69H25F784W	25/06/1969	42,93280	0	2	0	0	0	3	8	13
900	CECERE GIOVANNI MICHELE	CCRGNN69E08E986Y	08/05/1969	43,06183	0	2	0	0	0	3	8	13

Graduatoria delle domande inviate entro il termine stabilito per la prima e seconda scadenza periodica unificata

N. ORDINE	RAGIONE SOCIALE	P.IVA/ COD. FISCALE	DATA DI NASCITA	ETA'	PUNTEGGIO							
					Imprenditore < 40	Contributi altre misure PSR	Aiuti > 15000 euro	Contributi pacchetto PSR	Aggregazione >= 5 aziende	Aziende > 4 UDE	Area Natura 2000	PUNTEGGIO TOTALE
901	NOVELLI ANNUNZIATA ELISABETT	NVLNNZ69C52A048K	12/03/1969	43,21774	0	2	0	0	0	3	8	13
902	MELONE PALMA	MLNPLM69A68E986W	28/01/1969	43,34140	0	2	0	0	0	3	8	13
903	DEBERNARDIS ANDREA	DBRNDR69A15A225I	15/01/1969	43,37634	0	2	0	0	0	3	8	13
904	CARBOTTI STEFANO	CRBSFN68R10E986R	10/10/1968	43,63978	0	2	0	0	0	3	8	13
905	AZIENDA AGRICOLA MASSERIA ROSSA DI MASTRONARDI PAOLO & C. S.S.	02422400735		43,71640	0	2	0	0	0	3	8	13
906	D'AUCIELLO BEATRICE	DCLBRC68L57A225P	17/07/1968	43,87097	0	2	0	0	0	3	8	13
907	DE NOVELLIS GIOVANNI	DNVGNN68L16E038J	16/07/1968	43,87366	0	2	0	0	0	3	8	13
908	AZIENDA AGRICOLA PARCO LEONE DI PIZZARELLI ROSA E MARIA TERESA	02141040739		44,00000	0	2	0	0	0	3	8	13
909	SOCIETA' AGRICOLA SEMPLICE DIFESA DI GOFFREDO DOMENICO & C. S.S.	05852760726		44,03629	0	2	0	0	0	3	8	13
910	SOCIETA' AGRIC CERERE S A S DI LONGO FRANCESCO C	06543970724		44,16129	10	0	0	0	0	3	0	13
911	VALENTE NICOLA	VLNNCL68A11E885J	11/01/1968	44,38710	0	2	0	0	0	3	8	13
912	GATTI NUNZIO VITO	GTTNZV67R27I330R	27/10/1967	44,59409	0	2	0	0	0	3	8	13
913	AZ.DA AGR.LA FUSILLO - ANGELILLO SOC.SEMPLICE	05867290727		44,60349	0	2	0	0	0	3	8	13
914	MANSUETO PASQUALE	MNSPQL67P06F915Z	06/09/1967	44,73387	0	2	0	0	0	3	8	13
915	SOCIETA' AGRICOLA SEMPLICE DI GARZELLI PIETRO E GENTILE ANTONIA	06279870726		44,79167	0	2	0	0	0	3	8	13
916	FALCONE FRANCESCA	FLCFNC67L63E038S	23/07/1967	44,85484	0	2	0	0	0	3	8	13
917	TRISOLINI ANTONIA	TRSNTN67E71E986N	31/05/1967	45,00000	0	2	0	0	0	3	8	13
918	SOCIETA' AGRICOLA ROSSANA DI BERNARDINELLO ROSSANA E C. SAS	03440770240	07/01/1971	45,01703	10	0	0	0	0	3	0	13
919	LORUSSO VITA MARIA	LRSVMR67E53E986Y	13/05/1967	45,04839	0	2	0	0	0	3	8	13
920	PENTA VITO	PNTVTI67D18F915G	18/04/1967	45,11828	0	2	0	0	0	3	8	13

Graduatoria delle domande inviate entro il termine stabilito per la prima e seconda scadenza periodica unificata

N. ORDINE	RAGIONE SOCIALE	P.IVA/ COD. FISCALE	DATA DI NASCITA	ETA'	PUNTEGGIO							
					Imprenditore < 40	Contributi altre misure PSR	Aiuti > 15000 euro	Contributi pacchetto PSR	Aggregazione >= 5 aziende	Aziende > 4 UDE	Area Natura 2000	PUNTEGGIO TOTALE
921	LAERA PIETRO	LRAPTR67D17H096R	17/04/1967	45,12097	0	2	0	0	0	3	8	13
922	CONTENTO VITO	CNTVTI67C07A149O	07/03/1967	45,23118	0	2	0	0	0	3	8	13
923	RANALDO GIOVANNI	RNLGNN67A23E036P	23/01/1967	45,35484	0	2	0	0	0	3	8	13
924	BONORA VITO	BNRVTI67A19E469T	19/01/1967	45,36559	0	2	0	0	0	3	8	13
925	SQUICCIARINI LUIGI PIETRO	SQCLPT66T22A225Y	22/12/1966	45,44086	0	2	0	0	0	3	8	13
926	AZ.AGRICOLA FALANNEGNA-PIANO DI GENTILE & GOFFREDO	05155800724		45,47984	0	2	0	0	0	3	8	13
927	DIFILIPPO GIOVANNI	DFLGNN66S27I330W	27/11/1966	45,51075	0	2	0	0	0	3	8	13
928	LILLO GIOVANNI	LLLGNN66L05I330L	05/07/1966	45,90323	0	2	0	0	0	3	8	13
929	CICCHELLI ANNA	CCCNNA66C41F220K	01/03/1966	46,24731	0	2	0	0	0	3	8	13
930	GENTILE MARIA STELLA	GNTMST66B68F915P	28/02/1966	46,25000	0	2	0	0	0	3	8	13
931	PENTA ANTONIO	PNTNTN66B22F915I	22/02/1966	46,27419	0	2	0	0	0	3	8	13
932	LORUSSO DONATO	LRSDNT66A10E986R	10/01/1966	46,38978	0	2	0	0	0	3	8	13
933	GIRASOLE MARIA E GIAMPETRUZZI PASQUALE S.S.	05599340725		47,00000	0	2	0	0	0	3	8	13
934	DI LECCE LUCIA	DLCLCU65A52A883U	12/01/1965	47,38441	0	2	0	0	0	3	8	13
935	SETTE GIUSEPPINA MARIA	STTGPP65A42I330O	02/01/1965	47,41129	0	2	0	0	0	3	8	13
936	CAMPANALE LEONARDO	CMPLRD64T02B998A	02/12/1964	47,49462	0	2	0	0	0	3	8	13
937	SOCIETA' AGRICOLA ANTICA MASSERIA SAN DOMENICO SORIANO SRL	02869660734	20/11/1964	47,52957	0	2	0	0	0	3	8	13
938	MASIELLO ANTONIO	MSLNTN64L09B998S	09/07/1964	47,89247	0	2	0	0	0	3	8	13
939	SACCONE PASQUALE	SCCPQL64C21D643C	21/03/1964	48,19355	0	2	0	0	0	3	8	13
940	MICCOLIS VINCENZO	MCCVCN64A30H096Q	30/01/1964	48,33602	0	2	0	0	0	3	8	13

Graduatoria delle domande inviate entro il termine stabilito per la prima e seconda scadenza periodica unificata

N. ORDINE	RAGIONE SOCIALE	P.IVA/ COD. FISCALE	DATA DI NASCITA	ETA'	PUNTEGGIO							
					Imprenditore < 40	Contributi altre misure PSR	Aiuti > 15000 euro	Contributi pacchetto PSR	Aggregazione >= 5 aziende	Aziende > 4 UDE	Area Natura 2000	PUNTEGGIO TOTALE
941	PINTO GIOVANNI	PNTGNN63T24I330B	24/12/1963	48,43548	0	2	0	0	0	3	8	13
942	MANSUETO DONATO	MNSDNT63M22F915M	22/08/1963	48,77419	0	2	0	0	0	3	8	13
943	MASSERIA PIANO MANSUETO SOCIETA' AGRICOLA SEMPLICE	06824750720		48,87366	0	2	0	0	0	3	8	13
944	SANTORO CARLO	SNTCRL63B24E986H	24/02/1963	49,26882	0	2	0	0	0	3	8	13
945	DONVITO FRANCESCO	DNVFNC63B03E038F	03/02/1963	49,32527	0	2	0	0	0	3	8	13
946	RODIO VITANTONIO	RDOVNT63A14E986D	14/01/1963	49,37903	0	2	0	0	0	3	8	13
947	SETTE PIETRO	STTPTR62R02I330K	02/10/1962	49,66129	0	2	0	0	0	3	8	13
948	DISANTO MARIA ASSUNTA VITA	DSNMSS62M55I330D	15/08/1962	49,79301	0	2	0	0	0	3	8	13
949	SOCIETA' AGRICOLA DENORA GIOVANNI & FIGLI	06226130729		49,83871	10	0	0	0	0	3	0	13
950	CAPONIO PIETRO	CPNPTR62L12I330C	12/07/1962	49,88441	0	2	0	0	0	3	8	13
951	SILVESTRI STEFANO	SLVSFN62D18F784E	18/04/1962	50,11828	0	2	0	0	0	3	8	13
952	DIMITA GIUSEPPE	DMTGPP61T05B998U	05/12/1961	50,48656	0	2	0	0	0	3	8	13
953	TAGLIENTE MARIA	TGLMRA61T41C424W	01/12/1961	50,49731	0	2	0	0	0	3	8	13
954	MONACO DONATO	MNCDNT61P04H764P	04/09/1961	50,73925	0	2	0	0	0	3	8	13
955	SALAMIDA FRANCESCO	SLMFNC61M06E038O	06/08/1961	50,81720	0	2	0	0	0	3	8	13
956	LEMBO GIANPIERO	LMBGPR61L08F777X	08/07/1961	50,89516	0	2	0	0	0	3	8	13
957	LILLO ANDREA LUIGI	LLLNRL61H21I330B	21/06/1961	50,94355	0	2	0	0	0	3	8	13
958	LATTARULO BERARDINO	LTTBRD61E31E038A	31/05/1961	51,00000	0	2	0	0	0	3	8	13
959	AZIENDA AGRICOLA RICCARDA DEI FRATELLI BOCCARDI	02191320734		51,08871	0	2	0	0	0	3	8	13
960	SUSCA MARCELLO	SSCMCL61C06A048T	06/03/1961	51,23387	0	2	0	0	0	3	8	13

Graduatoria delle domande inviate entro il termine stabilito per la prima e seconda scadenza periodica unificata

N. ORDINE	RAGIONE SOCIALE	P.IVA/ COD. FISCALE	DATA DI NASCITA	ETA'	PUNTEGGIO							
					Imprenditore < 40	Contributi altre misure PSR	Aiuti > 15000 euro	Contributi pacchetto PSR	Aggregazione >= 5 aziende	Aziende > 4 UDE	Area Natura 2000	PUNTEGGIO TOTALE
961	PRENCIPE FRANCESCO PAOLO	PRNFNC60T09F059T	09/12/1960	51,47581	0	2	0	0	0	3	8	13
962	LATERZA ANNA	LTRNNA60S50A048R	10/11/1960	51,55645	0	2	0	0	0	3	8	13
963	DE ROSA PASQUALE	DRSPQL60E17E155C	17/05/1960	52,03763	0	2	0	0	0	3	8	13
964	BELMONTE IOLANDA	BLMLND60D42G188X	02/04/1960	52,16129	0	2	0	0	0	3	8	13
965	GOFFREDO GIUSEPPE LEONARDO	GFFGPP60B14F915S	14/02/1960	52,29570	0	2	0	0	0	3	8	13
966	D'ONGHIA ANTONIO VITO	DNGNNV60A07C134G	07/01/1960	52,39785	0	2	0	0	0	3	8	13
967	LOPRIORE FRANCESCANTONIO	LPRFNC60A02L858Z	02/01/1960	52,41129	0	2	0	0	0	3	8	13
968	DENTAMARO NICOLANTONIO	DNTNLN59L09A662H	09/07/1959	52,89247	0	2	0	0	0	3	8	13
969	MASSERIA CALANDRELLA SOCIETA' AGRICOLA SRL UNIPERSONALE	06902920724	22/01/1962	53,00717	0	2	0	0	0	3	8	13
970	SOCIETA' AGRICOLA CHIANCARELLA SOC.SEMPL.DI SORANNA L.& MALLARDI A.	05181260729		53,09946	0	2	0	0	0	3	8	13
971	MANSUETO ANNA	MNSNNA59D52E038M	12/04/1959	53,13441	0	2	0	0	0	3	8	13
972	GIRARDI GIOVANNI FRANCESCO	GRRGNN59D02E038K	02/04/1959	53,16129	0	2	0	0	0	3	8	13
973	DENOVELLIS ANTONIA	DNVNTN59C63E038H	23/03/1959	53,18817	0	2	0	0	0	3	8	13
974	MARAGLINO VITA MARIA	MRGVMR62E64F784E	17/01/1959	53,37097	0	2	0	0	0	3	8	13
975	DE MARINIS FRANCESCO	DMRFNC58T27F915S	27/12/1958	53,42742	0	2	0	0	0	3	8	13
976	SIMEONE VITA MARIA	SMNVMR58S51E986E	11/11/1958	53,55376	0	2	0	0	0	3	8	13
977	MASSA ANTONIO	MSSNTN58P12B904T	12/09/1958	53,71774	0	2	0	0	0	3	8	13
978	CARBOTTI LORENZO	CRBLNZ58M07E986A	07/08/1958	53,81452	0	2	0	0	0	3	8	13
979	MANCINO VITA MARIA ANNA	MNCVMR58L67E038L	27/07/1958	53,84409	0	2	0	0	0	3	8	13
980	MUSCATELLI GRAZIA	MSCGRZ57S61L220H	21/11/1957	54,52688	0	2	0	0	0	3	8	13

Graduatoria delle domande inviate entro il termine stabilito per la prima e seconda scadenza periodica unificata

N. ORDINE	RAGIONE SOCIALE	P.IVA/ COD. FISCALE	DATA DI NASCITA	ETA'	PUNTEGGIO							
					Imprenditore < 40	Contributi altre misure PSR	Aiuti > 15000 euro	Contributi pacchetto PSR	Aggregazione >= 5 aziende	Aziende > 4 UDE	Area Natura 2000	PUNTEGGIO TOTALE
981	ANGELILLO ANTONIO VITO	NGLNNV57P30E038I	30/09/1957	54,66667	0	2	0	0	0	3	8	13
982	LAMONTANARA ANGELO	LMNNGL57P25C975A	25/09/1957	54,68280	0	2	0	0	0	3	8	13
983	BARBERIO SAVERIO	BRBSVR57P20E038L	20/09/1957	54,69624	0	2	0	0	0	3	8	13
984	ALBEROTANZA FRANCESCO PAOLO	LBRFNC57P02A662Q	02/09/1957	54,74462	0	2	0	0	0	3	8	13
985	TINELLI PAOLO	TNLPLA57H22F915E	22/06/1957	54,94086	0	2	0	0	0	3	8	13
986	RESTA ANGELA MARIA	RSTNLM56M66E038Y	26/08/1956	55,76344	0	2	0	0	0	3	8	13
987	RODIO ROCCA MARIA	RDORCM56L56E986R	16/07/1956	55,87366	0	2	0	0	0	3	8	13
988	BRANDONISIO GIUSEPPE ERMANNO	BRNGPP56D07A225U	07/04/1956	56,14785	0	2	0	0	0	3	8	13
989	GUALANO RENATO	GLNRNT56C26I054K	26/03/1956	56,18011	0	2	0	0	0	3	8	13
990	PASSARO PIETRO	PSSPTR56A24F915U	24/01/1956	56,35215	0	2	0	0	0	3	8	13
991	CAPPELLI GIACOMO	CPPGCM55S20A055U	20/11/1955	56,52957	0	2	0	0	0	3	8	13
992	D'ONGHIA ROCCO	DNGRCC55P28F784K	28/09/1955	56,67473	0	2	0	0	0	3	8	13
993	CAMPANALE PASQUALE	CMPPQL55M03B998P	03/08/1955	56,82527	0	2	0	0	0	3	8	13
994	FRATINO ANTONIO	FRTNTN55H12A339A	12/06/1955	56,96774	0	2	0	0	0	3	8	13
995	RESTA LEONARDO	RSTLRD55D14E038U	14/04/1955	57,12903	0	2	0	0	0	3	8	13
996	GIANNICO FRANCESCO	GNNFNC55D08E038Q	08/04/1955	57,14516	0	2	0	0	0	3	8	13
997	CARAMIA MARINO	CRMMRN54S28E986P	28/11/1954	57,50806	0	2	0	0	0	3	8	13
998	AZ. AGR. MASI-PANESSA S.S.	04449270729		57,74731	0	2	0	0	0	3	8	13
999	GIRARDI NATALE	GRRNTL54L18F027O	18/07/1954	57,86828	0	2	0	0	0	3	8	13
1000	CISTERNINO MARTINO	CSTMTN54C30A149X	30/03/1954	58,16935	0	2	0	0	0	3	8	13

Graduatoria delle domande inviate entro il termine stabilito per la prima e seconda scadenza periodica unificata

N. ORDINE	RAGIONE SOCIALE	P.IVA/ COD. FISCALE	DATA DI NASCITA	ETA'	PUNTEGGIO							
					Imprenditore < 40	Contributi altre misure PSR	Aiuti > 15000 euro	Contributi pacchetto PSR	Aggregazione >= 5 aziende	Aziende > 4 UDE	Area Natura 2000	PUNTEGGIO TOTALE
1001	BAORDA PAOLO	BRDPLA53T29H926L	29/12/1953	58,42204	0	2	0	0	0	3	8	13
1002	LEOGRANDE GIUSEPPE	LGRGPP53R31C134F	31/10/1953	58,58333	0	2	0	0	0	3	8	13
1003	PUGLIESE APOLLONIA	PGLPLN53P55F915S	15/09/1953	58,70968	0	2	0	0	0	3	8	13
1004	GIANNICO TOMMASO	GNNTMS53A08E038K	08/01/1953	59,39516	0	2	0	0	0	3	8	13
1005	MIOLA MARIO	MLIMRA52E19E986G	19/05/1952	60,03226	0	2	0	0	0	3	8	13
1006	MASTROPASQUA ANNUNZIATA	MSTNNZ51S64I330M	24/11/1951	60,51882	0	2	0	0	0	3	8	13
1007	NATUZZI VITANTONIO	NTZVNT51M02A662D	02/08/1951	60,82796	0	2	0	0	0	3	8	13
1008	DIFONZO ERASMO	DFNRSM51H03I330A	03/06/1951	60,99194	0	2	0	0	0	3	8	13
1009	MANSUETO DONATO	MNSDNT51E09F915N	09/05/1951	61,05914	0	2	0	0	0	3	8	13
1010	MASI MICHELE	MSAMHL50P04B998W	04/09/1950	61,73925	0	2	0	0	0	3	8	13
1011	PLANTAMURA DOMENICO VITO PIETRO	PLNDNC50L09I330M	09/07/1950	61,89247	0	2	0	0	0	3	8	13
1012	CUSCITO NICOLA	CSCNCL50H01E038K	01/06/1950	61,99731	0	2	0	0	0	3	8	13
1013	FLORIO MARIA CARMELA	FLRMCR49S55A339P	15/11/1949	62,54301	0	2	0	0	0	3	8	13
1014	SCARANO DOMENICO	SCRDNC49P25H985C	25/09/1949	62,68280	0	2	0	0	0	3	8	13
1015	GOFFREDO FELICE	GFFFLC48R26F376Q	26/10/1948	63,59677	0	2	0	0	0	3	8	13
1016	CHICCO GIUSEPPE	CHCGPP48R20A285R	20/10/1948	63,61290	0	2	0	0	0	3	8	13
1017	CACCIAPAGLIA FRANCESCO	CCCFNC47C19I330X	19/03/1947	65,19892	0	2	0	0	0	3	8	13
1018	RICCIARDI MARCO	RCCMRC46C15H501N	15/03/1946	66,20968	0	2	0	0	0	3	8	13
1019	NOTARNICOLA DOMENICO	NTRDNC43M29E038W	29/08/1943	68,75538	0	2	0	0	0	3	8	13
1020	DIFONZO VITANTONIO	DFNVNT43E14I330M	14/05/1943	69,04570	0	2	0	0	0	3	8	13

Graduatoria delle domande inviate entro il termine stabilito per la prima e seconda scadenza periodica unificata

N. ORDINE	RAGIONE SOCIALE	P.IVA/ COD. FISCALE	DATA DI NASCITA	ETA'	PUNTEGGIO							
					Imprenditore < 40	Contributi altre misure PSR	Aiuti > 15000 euro	Contributi pacchetto PSR	Aggregazione >= 5 aziende	Aziende > 4 UDE	Area Natura 2000	PUNTEGGIO TOTALE
1021	ROMANAZZI FRANCESCO	RMNFNC42H05F784R	05/06/1942	69,98656	0	2	0	0	0	3	8	13
1022	CAVALLO LUCIA	CVLLCU42D48G098M	08/04/1942	70,14516	0	2	0	0	0	3	8	13
1023	PROSCIA MARIA ANTONIETTA	PRSMNT42C63A225C	23/03/1942	70,18817	0	2	0	0	0	3	8	13
1024	MANSUETO LEONARDO	MNSLRD41A29F915J	29/01/1941	71,33871	0	2	0	0	0	3	8	13
1025	STASI FILIPPO	STSFPP38M04E038F	04/08/1938	73,82258	0	2	0	0	0	3	8	13
1026	MICCOLIS ONOFRIO	MCCNFR36A08F784K	08/01/1936	76,39516	0	2	0	0	0	3	8	13
1027	RESTA ANTONIO	RSTNTN35R29E038U	29/10/1935	76,58871	0	2	0	0	0	3	8	13
1028	MASI FRANCESCO VITO E	MSAFNC35H04I330R	04/06/1935	76,98925	0	2	0	0	0	3	8	13
1029	SCARPELLI NICO	SCRNCI91B04A662B	04/02/1991	21,32258	10	2	0	0	0	0	0	12
1030	VINCI MARIO	VNCMRA83T01E986C	01/12/1983	28,49731	10	2	0	0	0	0	0	12
1031	AZ AGRICOLA MASSERIA ALBANESE SOCIETA' SEMPLICE DI D'ONGHIA VINCENZO E SILV	05888240727		38,76344	0	0	1	0	0	3	8	12
1032	STRADIOTTI PROVVIDENZA	STRPVV72R70L008V	30/10/1972	39,58602	10	2	0	0	0	0	0	12
1033	CENTRULLO ANNAMARIA	CNTNMR71S42A662P	02/11/1971	40,57796	0	2	1	6	0	3	0	12
1034	FABRIZIO GIUSTINO	FBRGTN71R01E885V	01/10/1971	40,66398	0	0	1	0	0	3	8	12
1035	CASIELLO GIACOMO	CSLGCM71C31A225S	31/03/1971	41,16667	0	0	1	0	0	3	8	12
1036	RICCI FRANCESCO	RCCFNC71S29F027Q	29/11/1970	41,50538	0	0	1	0	0	3	8	12
1037	AZIENDA AGRICOLA PORFIDO-PISCAZZI S.S.	05859680729		41,72849	0	0	1	0	0	3	8	12
1038	PAOLICELLI ANNA	PLCNNA70M50A225J	10/08/1970	41,80645	0	0	1	0	0	3	8	12
1039	BISCEGLIA MARIA CRISTINA	BSCMCR70C70E885B	30/03/1970	42,16935	0	0	1	0	0	3	8	12
1040	AZ. AGR. COLACICCO MARIO	CLCMRA70C20I330H	20/03/1970	42,19624	0	0	1	0	0	3	8	12

Graduatoria delle domande inviate entro il termine stabilito per la prima e seconda scadenza periodica unificata

N. ORDINE	RAGIONE SOCIALE	P.IVA/ COD. FISCALE	DATA DI NASCITA	ETA'	PUNTEGGIO							
					Imprenditore < 40	Contributi altre misure PSR	Aiuti > 15000 euro	Contributi pacchetto PSR	Aggregazione >= 5 aziende	Aziende > 4 UDE	Area Natura 2000	PUNTEGGIO TOTALE
1041	LARATO MICHELE	LRTMHL70B14I330R	14/02/1970	42,29570	0	0	1	0	0	3	8	12
1042	BARBIERI NICOLA	BRBNCL69T10A225C	10/12/1969	42,47312	0	0	1	0	0	3	8	12
1043	CICIRELLI MARIA SERAFINA	CCRMSR69R52A225O	12/10/1969	42,63441	0	0	1	0	0	3	8	12
1044	LAURIERI SAVERIO	LRRSVR69P17A225J	17/09/1969	42,70430	0	0	1	0	0	3	8	12
1045	FACENDOLA FILIPPO	FCNFPP69L07A225T	07/07/1969	42,89785	0	0	1	0	0	3	8	12
1046	FERORELLI GIULIANO	FRRGLN69H19I330N	19/06/1969	42,94892	0	0	1	0	0	3	8	12
1047	DE VITA PASQUALE	DVTPQL69C17D643U	17/03/1969	43,20430	0	0	1	0	0	3	8	12
1048	NUZZI RAFFAELE	NZZRFL68T09I330E	09/12/1968	43,47581	0	0	1	0	0	3	8	12
1049	PELLEGRINI GIUSEPPE	PLLGPP68P22H645K	22/09/1968	43,69086	0	0	1	0	0	3	8	12
1050	NETTI SEBASTIANO	NTTSST68H20F915D	20/06/1968	43,94624	0	0	1	0	0	3	8	12
1051	CALIA SAVERIO	CLASVR68A10A225E	10/01/1968	44,38978	0	0	1	0	0	3	8	12
1052	FALCICCHIO SAVERIO	FLCSVR67H02A225I	02/06/1967	44,99462	0	0	1	0	0	3	8	12
1053	ARMILLOTTA FRANCESCO	RMLFNC67E01H926X	01/05/1967	45,08065	0	0	1	0	0	3	8	12
1054	CIFARELLI PIETRO	CFRPTR66S27A225G	27/11/1966	45,51075	0	0	1	0	0	3	8	12
1055	FERRARA SAVINO	FRRSVN66P02E155A	02/09/1966	45,74462	0	0	1	0	0	3	8	12
1056	MASTROPASQUA VINCENZO	MSTVCN66E14F220M	14/05/1966	46,04570	0	0	1	0	0	3	8	12
1057	GIORDANO FILIPPO	GRDFPP65R19A225C	19/10/1965	46,61559	0	0	1	0	0	3	8	12
1058	VERDE MURGIA SOCIETA' COOPERATIVA A.R.L.	05677700725		47,16290	0	0	1	0	0	3	8	12
1059	DICECCA VITANTONIO	DCCVNT64B29A225G	29/02/1964	48,25000	0	0	1	0	0	3	8	12
1060	LORUSSO PIETRO	LRSPTR64A30A225T	30/01/1964	48,33602	0	0	1	0	0	3	8	12

Graduatoria delle domande inviate entro il termine stabilito per la prima e seconda scadenza periodica unificata

N. ORDINE	RAGIONE SOCIALE	P.IVA/ COD. FISCALE	DATA DI NASCITA	ETA'	PUNTEGGIO							
					Imprenditore < 40	Contributi altre misure PSR	Aiuti > 15000 euro	Contributi pacchetto PSR	Aggregazione >= 5 aziende	Aziende > 4 UDE	Area Natura 2000	PUNTEGGIO TOTALE
1061	FOGGETTA FRANCESCO	FGGFNC62R12E155K	12/10/1962	49,63441	0	0	1	0	0	3	8	12
1062	SQUICCIARINI PIETRO	SQCPTR62P07A225G	07/09/1962	49,73118	0	0	1	0	0	3	8	12
1063	TEDESCHI GIUSEPPE VINCENZO	TDSGPP62H12A662P	12/06/1962	49,96774	0	0	1	0	0	3	8	12
1064	PISCULLI STELLA	PSCSLL61M70A225R	30/08/1961	50,75269	0	0	1	0	0	3	8	12
1065	MARINIELLO ANNUNZIATA	MRNNNZ61A69A225V	29/01/1961	51,33871	0	0	1	0	0	3	8	12
1066	CACCIAPAGLIA FRANCESCO	CCCFNC60T14I330T	14/12/1960	51,46237	0	0	1	0	0	3	8	12
1067	CAPONIO LUCREZIA	CPNLRZ60D55A662U	15/04/1960	52,12634	0	0	1	0	0	3	8	12
1068	GIRARDI FILIPPO	GRRFPP60A01E038C	01/01/1960	52,41398	0	0	1	0	0	3	8	12
1069	AZIENDA AGRICOLA FORTE DOMENICO & FIGLI SOC.SEMPL.	03869920722		53,24731	0	0	1	0	0	3	8	12
1070	CONTEDUCA MATTEO	CNTMTT58L09E885L	09/07/1958	53,89247	0	0	1	0	0	3	8	12
1071	NUZZOLESE FRANCESCO	NZZFNC58D28A225I	28/04/1958	54,09140	0	0	1	0	0	3	8	12
1072	LOCOROTONDO PIETRO	LCRPTR58C26F915N	26/03/1958	54,18011	0	0	1	0	0	3	8	12
1073	GIANDOMENICO VITO VINCENZO	GNDVVN58B22B923I	22/02/1958	54,27419	0	0	1	0	0	3	8	12
1074	DE FILIPPO MATTEO	DFLMTT57H23E885V	23/06/1957	54,93817	0	0	1	0	0	3	8	12
1075	AZIENDA AGRICOLA DON CESARE NUOVO	01092910734		55,10753	0	0	1	0	0	3	8	12
1076	CLEMENTE MICHELE	CLMMHL56S08E469I	08/11/1956	55,56183	0	0	1	0	0	3	8	12
1077	DILERMA MICHELE SALVATORE	DLRMHL55T25A225D	25/12/1955	56,43280	0	0	1	0	0	3	8	12
1078	GIANNACCARI SALVATORE	GNNSVT55P11I115J	11/09/1955	56,72043	0	0	1	0	0	3	8	12
1079	DIFONZO VITO	DFNVTI54S23A225D	23/11/1954	57,52151	0	0	1	0	0	3	8	12
1080	VITI DE ANGELIS ANTONELLO	VTDNNL54D18H501O	18/04/1954	58,11828	0	0	1	0	0	3	8	12

Graduatoria delle domande inviate entro il termine stabilito per la prima e seconda scadenza periodica unificata

N. ORDINE	RAGIONE SOCIALE	P.IVA/ COD. FISCALE	DATA DI NASCITA	ETA'	PUNTEGGIO							
					Imprenditore < 40	Contributi altre misure PSR	Aiuti > 15000 euro	Contributi pacchetto PSR	Aggregazione >= 5 aziende	Aziende > 4 UDE	Area Natura 2000	PUNTEGGIO TOTALE
1081	NETTI PAOLO	NTTPLA53P11H096U	11/09/1953	58,72043	0	0	1	0	0	3	8	12
1082	LATTARULO BERARDINO	LTTBRD52D30E038Y	30/04/1952	60,08333	0	0	1	0	0	3	8	12
1083	SARACENO CARMINE	SRCCMN51P30I907E	30/09/1951	60,66667	0	0	1	0	0	3	8	12
1084	STANO ANGELO VITO	STNNLV49T11I330L	11/12/1949	62,47043	0	0	1	0	0	3	8	12
1085	TORTORELLI ANDREA	TRTNDR48T04A225M	04/12/1948	63,48925	0	0	1	0	0	3	8	12
1086	MANCINO GIOVANNI FILIPPO	MNCGNN47D05E038I	05/04/1947	65,15323	0	0	1	0	0	3	8	12
1087	LAGONIGRO NICOLA	LGNNCL46A29A225O	29/01/1946	66,33871	0	0	1	0	0	3	8	12
1088	DIFONZO ROSA ANGELA	DFNRNG45A44A225T	04/01/1945	67,40591	0	0	1	0	0	3	8	12
1089	AZIENDA AGRICOLA EREDI DI LOIUDICE MICHELE S.S.	06250230726		67,62097	0	0	1	0	0	3	8	12
1090	"MASSERIA TRE FRATELLI - CORTE CICERO SOCIETA' AGRICOLA"	05228660725		68,41398	0	0	1	0	0	3	8	12
1091	AZ. AGRICOLA F.LLI CARONE SOC.SEMPL.	02519460725		71,02957	0	0	1	0	0	3	8	12
1092	DIFONZO MICHELE	DFNMHL39C14I330S	14/03/1939	73,21237	0	0	1	0	0	3	8	12
1093	CAPURSO DONATO	CPRDNT39A14E038U	14/01/1939	73,37903	0	0	1	0	0	3	8	12
1094	DIGIROLAMO VITO LEONARDO	DGRVLN38D28I330R	28/04/1938	74,09140	0	0	1	0	0	3	8	12
1095	RESTA VITO DOMENICO	RSTVDM38A05E038G	05/01/1938	74,40323	0	0	1	0	0	3	8	12
1096	SCHIAVARELLI GIUSEPPE	SCHGPP34T02I330A	02/12/1934	77,49462	0	0	1	0	0	3	8	12
1097	ALICINO NATALE	LCNNTL30M28C514F	28/08/1930	81,75806	0	0	1	0	0	3	8	12
1098	AZIENDA AGRICOLA CALMERIA SOCIETA' AGRICOLA SEMPLICE	06283190723		35,63172	0	0	0	0	0	3	8	11
1099	SANTORO ANTONIO	SNTNTN75S20E061X	20/11/1975	36,52957	10	0	1	0	0	0	0	11
1100	S.I.A.T. SPA	80015960737	22/01/1972	40,35753	0	0	0	0	0	3	8	11

Graduatoria delle domande inviate entro il termine stabilito per la prima e seconda scadenza periodica unificata

N. ORDINE	RAGIONE SOCIALE	P.IVA/ COD. FISCALE	DATA DI NASCITA	ETA'	PUNTEGGIO							
					Imprenditore < 40	Contributi altre misure PSR	Aiuti > 15000 euro	Contributi pacchetto PSR	Aggregazione >= 5 aziende	Aziende > 4 UDE	Area Natura 2000	PUNTEGGIO TOTALE
1101	D'ETTORRE FRANCESCO	DTTFNC71M19C136P	19/08/1971	40,78226	0	0	0	0	0	3	8	11
1102	BIASCO RITA	BSCRTI71L57E882M	17/07/1971	40,87097	0	2	0	6	0	3	0	11
1103	LUDOVICO ORAZIO	LDVRZO71H26E038U	26/06/1971	40,93011	0	0	0	0	0	3	8	11
1104	CARDETTA ANTONIO	CRDNTN71H12E038H	12/06/1971	40,96774	0	0	0	0	0	3	8	11
1105	PALLADINO TERESA	PLLTRS71E42E223N	02/05/1971	41,07796	0	2	0	6	0	3	0	11
1106	DENORA FILIPPO	DNRFPP71B01A225L	01/02/1971	41,33065	0	0	0	0	0	3	8	11
1107	EPIFANI PAOLO	PFNPLA71A25E986Z	25/01/1971	41,34946	0	0	0	0	0	3	8	11
1108	SERIO GAETANO	SREGTN70E27F915A	27/05/1970	42,01075	0	0	0	0	0	3	8	11
1109	GENTILE GIUSEPPE	GNTGPP70C17F915Q	17/03/1970	42,20430	0	0	0	0	0	3	8	11
1110	SILVESTRI EVA	SLVVEA70C48H096K	08/03/1970	42,22849	0	2	0	6	0	3	0	11
1111	MORAMARCO AGOSTINO	MRMGTN70B18A225N	18/02/1970	42,28495	0	0	0	0	0	3	8	11
1112	DE MARINIS ANTONIA	DMRNTN69S48F915K	08/11/1969	42,56183	0	0	0	0	0	3	8	11
1113	SOCIETA' AGRICOLA CICERONE DI MALLARDI DOMENICO & LOPANE MARIA	07319930728		42,93548	0	0	0	0	0	3	8	11
1114	AZIENDA AGRICOLA CASA LE GATTE	04668840723		42,94758	0	0	0	0	0	3	8	11
1115	COLUCCI ONOFRIO	CLCNFR69H16E986N	16/06/1969	42,95699	0	0	0	0	0	3	8	11
1116	PIANO MARIA ANTONIETTA	PNIMNT69B55H926R	15/02/1969	43,29301	0	0	0	0	0	3	8	11
1117	FACENDOLA SAVERIO	FCNSVR69A01A225V	01/01/1969	43,41398	0	0	0	0	0	3	8	11
1118	SOCIETA' AGRICOLA RESTA FRANCESCO & PASQUALE S.S.	05942730721		43,63710	0	0	0	0	0	3	8	11
1119	D'ONGHIA COSIMA	DNGCSM68E48E038N	08/05/1968	44,06183	0	0	0	0	0	3	8	11
1120	ERBARIO ISABELLA D'ITALIA SRL	04171690722		44,28763	0	0	0	0	0	3	8	11

Graduatoria delle domande inviate entro il termine stabilito per la prima e seconda scadenza periodica unificata

N. ORDINE	RAGIONE SOCIALE	P.IVA/ COD. FISCALE	DATA DI NASCITA	ETA'	PUNTEGGIO							
					Imprenditore < 40	Contributi altre misure PSR	Aiuti > 15000 euro	Contributi pacchetto PSR	Aggregazione >= 5 aziende	Aziende > 4 UDE	Area Natura 2000	PUNTEGGIO TOTALE
1121	STASI GIAMBATTISTA	STSGBT67R02E038A	02/10/1967	44,66129	0	0	0	0	0	3	8	11
1122	MONTELEONE LUIGI MARIO	MNTLMR67E22A662Z	22/05/1967	45,02419	0	0	0	0	0	3	8	11
1123	LADIANA MARIA RAFFAELLA	LDNMRF67D56L049I	16/04/1967	45,12366	0	0	0	0	0	3	8	11
1124	COGNETTI GIOVANNI	CGNGNN67B14I907S	14/02/1967	45,29570	0	0	0	0	0	3	8	11
1125	PERTA VINCENZO	PRTVCN67B11I072N	11/02/1967	45,30376	0	0	0	0	0	3	8	11
1126	AZIENDA AGRICOLA DIEMME S.S.	05890320723		45,35753	0	0	0	0	0	3	8	11
1127	AGRESTI ANTONIO	GRSNTN66S25A285C	25/11/1966	45,51613	0	0	0	0	0	3	8	11
1128	DIFONZO CAMILLO	DFNCLL66S23I330G	23/11/1966	45,52151	0	0	0	0	0	3	8	11
1129	PIZZARELLI SEBASTIANO	PZZSST66R07F915E	07/10/1966	45,64785	0	0	0	0	0	3	8	11
1130	BUTTIGLIONE MICHELE	BTTMHL66P08F915A	08/09/1966	45,72849	0	0	0	0	0	3	8	11
1131	NUZZI ANGELA	NZZNGL66C58I330U	18/03/1966	46,20161	0	0	0	0	0	3	8	11
1132	FUSILLO MARIA ANGELA	FSLMNG66B47A514I	07/02/1966	46,31452	0	0	0	0	0	3	8	11
1133	D'ONGHIA GIOVANNI	DNGGNN65T23F915B	23/12/1965	46,43817	0	0	0	0	0	3	8	11
1134	BELLISARIO SALVATORE	BLLSVT65R22C335S	22/10/1965	46,60753	0	0	0	0	0	3	8	11
1135	SERIO COSIMO	SRECSM65H09E986O	09/06/1965	46,97581	0	0	0	0	0	3	8	11
1136	REGINA MARIO	RGNMRA65H01E223F	01/06/1965	46,99731	0	0	0	0	0	3	8	11
1137	NARDELLI PIETRO	NRDPTR65D24E986U	24/04/1965	47,10215	0	0	0	0	0	3	8	11
1138	AZIENDA AGRICOLA F.LLI DE LUCA FRANCESCO E PIETRO SOC.SEMPLICE	02832280735		47,64382	0	0	0	0	0	3	8	11
1139	D'ONGHIA FRANCESCO	DNGFNC64P21L049T	21/09/1964	47,69355	0	0	0	0	0	3	8	11
1140	ROTOLO PIERLUIGI	RTLPLG64E17A662Y	17/05/1964	48,03763	0	0	0	0	0	3	8	11

Graduatoria delle domande inviate entro il termine stabilito per la prima e seconda scadenza periodica unificata

N. ORDINE	RAGIONE SOCIALE	P.IVA/ COD. FISCALE	DATA DI NASCITA	ETA'	PUNTEGGIO							
					Imprenditore < 40	Contributi altre misure PSR	Aiuti > 15000 euro	Contributi pacchetto PSR	Aggregazione >= 5 aziende	Aziende > 4 UDE	Area Natura 2000	PUNTEGGIO TOTALE
1141	LASSANDRO ROCCO	LSSRCC64B22E038H	22/02/1964	48,27419	0	0	0	0	0	3	8	11
1142	AGRIVITIS SOC. COOP. AGRICOLA	03266870710		48,43011	0	2	0	6	0	3	0	11
1143	MARTELLA MARCO	MRTMRC63R03A184R	03/10/1963	48,65860	0	0	0	0	0	3	8	11
1144	FALCONE DOMENICO	FLCDNC63M10E038P	10/08/1963	48,80645	0	0	0	0	0	3	8	11
1145	EPIFANI GIOVANNI	PFNGNN63D10E986M	10/04/1963	49,13978	0	0	0	0	0	3	8	11
1146	BARNABA GIOVANNI	BRNGNN63B26A149G	26/02/1963	49,26344	0	0	0	0	0	3	8	11
1147	GENTILE GIOVANNI	GNTGNN63B10F915L	10/02/1963	49,30645	0	0	0	0	3	0	8	11
1148	STANO MARIO VITO	STNMVT61C03I330J	03/03/1961	51,24194	0	0	0	0	0	3	8	11
1149	BIANCO ROSARIA	BNCRSR60T53E038C	13/12/1960	51,46505	0	0	0	0	0	3	8	11
1150	D'ONGHIA ONOFRIO	DNGNFR60S22F915W	22/11/1960	51,52419	0	0	0	0	0	3	8	11
1151	SALAMIDA LEONARDA	SLMLRD60R65E986X	25/10/1960	51,59946	0	0	0	0	0	3	8	11
1152	D'ONGHIA PIETRO NINO	DNGPRN60M15F784B	15/08/1960	51,79301	0	0	0	0	0	3	8	11
1153	SORINO MATTEO	SRNMTT60L01D643M	01/07/1960	51,91398	0	0	0	0	0	3	8	11
1154	GIRARDI NATALE LUIGI	GRRNLL60H21I330R	21/06/1960	51,94355	0	0	0	0	0	3	8	11
1155	SCIRPOLI CARMELA	SCRCML60H41H926E	01/06/1960	51,99731	0	0	0	0	0	3	8	11
1156	AZIENDA AGRICOLA CUSCITO MARIA	CSCMRA60D50E038Z	10/04/1960	52,13978	0	0	0	0	0	3	8	11
1157	PERNIOLA ANTONIO VITO	PRNNNV59S17E038R	17/11/1959	52,53763	0	0	0	0	0	3	8	11
1158	ROTOLO LUCIANO	RTLLCN59S06A149E	06/11/1959	52,56720	0	0	0	0	0	3	8	11
1159	CALELLA IDRIA	CLLDRI59R70E645J	30/10/1959	52,58602	0	0	0	0	0	3	8	11
1160	RICCI ROSANNA	RCCRNN59M41G482H	01/08/1959	52,83065	0	0	0	0	0	3	8	11

Graduatoria delle domande inviate entro il termine stabilito per la prima e seconda scadenza periodica unificata

N. ORDINE	RAGIONE SOCIALE	P.IVA/ COD. FISCALE	DATA DI NASCITA	ETA'	PUNTEGGIO							
					Imprenditore < 40	Contributi altre misure PSR	Aiuti > 15000 euro	Contributi pacchetto PSR	Aggregazione >= 5 aziende	Aziende > 4 UDE	Area Natura 2000	PUNTEGGIO TOTALE
1161	NARDELLI MICHELE	NRDMHL59D22E986M	22/04/1959	53,10753	0	0	0	0	0	3	8	11
1162	CIFARELLI IRENE	CFRRNI57M49A225Q	09/08/1957	54,80914	0	0	0	0	0	3	8	11
1163	RESTA FRANCESCO	RSTFNC57E21E038V	21/05/1957	55,02688	0	0	0	0	0	3	8	11
1164	GRECO ANTONIO	GRCNTN56M22E986N	22/08/1956	55,77419	0	0	0	0	0	3	8	11
1165	SORANNA PASQUALE	SRNPQL56L27E038U	27/07/1956	55,84409	0	0	0	0	0	3	8	11
1166	MERICO GIUSEPPE	MRCGPP56L07G188H	07/07/1956	55,89785	0	0	0	0	0	3	8	11
1167	COLONNA MICHELE	CLNMHL56L01A225P	01/07/1956	55,91398	0	0	0	0	0	3	8	11
1168	GIRARDI ANNUNZIATA	GRRNNZ55S52E038J	12/11/1955	56,55108	0	0	0	0	0	3	8	11
1169	ABBRACCIAVENTO ANNA	BBRNNA55P61E645B	21/09/1955	56,69355	0	0	0	0	0	3	8	11
1170	CASULLI GIOVANNI	CSLGNN55E27H096O	27/05/1955	57,01075	0	0	0	0	0	3	8	11
1171	LIPPOLIS LORENZO	LPPLNZ55D13I330A	13/04/1955	57,13172	0	0	0	0	0	3	8	11
1172	RICCIARDI GIOVANNI	RCCGNN55C28I330N	28/03/1955	57,17473	0	0	0	0	0	3	8	11
1173	GIAMPETRUZZI LUIGI	GMPLGU55C26I330F	26/03/1955	57,18011	0	0	0	0	0	3	8	11
1174	CAPONIO & C. SOCIETA' AGRICOLA	05840050727		57,45430	0	0	0	0	0	3	8	11
1175	GIRARDI VITO	GRRVTI54E04E038P	04/05/1954	58,07258	0	0	0	0	0	3	8	11
1176	AZ. AGR. LEREDE-CANTORE S.S.	05442550728		59,18280	0	0	0	0	0	3	8	11
1177	PARADISO MODESTO VITO	PRDMST53A29E038H	29/01/1953	59,33871	0	0	0	0	0	3	8	11
1178	PLANTONE GIOVANNI	PLNGNN53A03F915H	03/01/1953	59,40860	0	0	0	0	0	3	8	11
1179	DIMARNO ANNA	DMRNNA52E61A225G	21/05/1952	60,02688	0	0	0	0	0	3	8	11
1180	GIAMPETRUZZI ROSA MARIA	GMPRMR51P53A662H	13/09/1951	60,71505	0	0	0	0	0	3	8	11

Graduatoria delle domande inviate entro il termine stabilito per la prima e seconda scadenza periodica unificata

N. ORDINE	RAGIONE SOCIALE	P.IVA/ COD. FISCALE	DATA DI NASCITA	ETA'	PUNTEGGIO							
					Imprenditore < 40	Contributi altre misure PSR	Aiuti > 15000 euro	Contributi pacchetto PSR	Aggregazione >= 5 aziende	Aziende > 4 UDE	Area Natura 2000	PUNTEGGIO TOTALE
1181	MAPPA VITO ANTONIO	MPPVNT51E23F027X	23/05/1951	61,02151	0	0	0	0	0	3	8	11
1182	NATALE PAOLA	NTLPLA51D66A225U	26/04/1951	61,09677	0	0	0	0	0	3	8	11
1183	GRASSI MARTINO	GRSMTN51C03A662F	03/03/1951	61,24194	0	0	0	0	0	3	8	11
1184	CACCIAPAGLIA PIETRO VITO	CCCPRV51C02I330V	02/03/1951	61,24462	0	0	0	0	0	3	8	11
1185	MASTRONARDI ANGELO	MSTNGL51B06E986K	06/02/1951	61,31720	0	0	0	0	0	3	8	11
1186	RONGO ROCCO	RNGRCC51A22A048C	22/01/1951	61,35753	0	0	0	0	0	3	8	11
1187	PARLANTE VITO ANTONIO	PRLVNT50M12E038S	12/08/1950	61,80108	0	0	0	0	0	3	8	11
1188	COVELLA GIOVANNI	CVLGNN50D26E038D	26/04/1950	62,09677	0	0	0	0	0	3	8	11
1189	DELFINE MARIA	DLFMRA49D65F915F	25/04/1949	63,09946	0	0	0	0	0	3	8	11
1190	NATUZZI MARIA ANNA CONCETTA	NTZMNN49A43A662H	03/01/1949	63,40860	0	0	0	0	0	3	8	11
1191	D'ARIES SRL	01926550714	16/06/1948	63,95699	0	2	0	6	0	3	0	11
1192	BUFANO ANGELO	BFNNGL47H07E986G	07/06/1947	64,98118	0	0	0	0	0	3	8	11
1193	SURICO CHIARA	SRCCHR47B58E038H	18/02/1947	65,28495	0	0	0	0	0	3	8	11
1194	CITO MARIO	CTIMRA47B17F027S	17/02/1947	65,28763	0	0	0	0	0	3	8	11
1195	PETRERA DONATO ANTONIO	PTRDTN46B08E038R	08/02/1946	66,31183	0	2	1	0	0	0	8	11
1196	ANTONELLI INCALZI MARIA	NTNMRA44A66L049V	26/01/1944	68,34677	0	0	0	0	0	3	8	11
1197	FALCONE CARLO ANTONIO	FLCCLN43D21E038S	21/04/1943	69,11022	0	0	0	0	0	3	8	11
1198	PAVONE VITO	PVNVTI42L10E038B	10/07/1942	69,88978	0	0	0	0	0	3	8	11
1199	MORAMARCO SANTE	MRMSNT42L06A225E	06/07/1942	69,90054	0	0	0	0	0	3	8	11
1200	COLONNA DONATO	CLNDNT41B17A225W	17/02/1941	71,28763	0	0	0	0	0	3	8	11

Graduatoria delle domande inviate entro il termine stabilito per la prima e seconda scadenza periodica unificata

N. ORDINE	RAGIONE SOCIALE	P.IVA/ COD. FISCALE	DATA DI NASCITA	ETA'	PUNTEGGIO							
					Imprenditore < 40	Contributi altre misure PSR	Aiuti > 15000 euro	Contributi pacchetto PSR	Aggregazione >= 5 aziende	Aziende > 4 UDE	Area Natura 2000	PUNTEGGIO TOTALE
1201	MORGESE GIUSEPPE	MRGGPP38P20C134F	20/09/1938	73,69624	0	0	0	0	0	3	8	11
1202	TREROTOLI VITO ANTONIO	TRRVNT34H17A225J	17/06/1934	77,95430	0	0	0	0	0	3	8	11
1203	LOCOROTONDO GIUSEPPE	LCRGPP34E23F915D	23/05/1934	78,02151	0	0	0	0	0	3	8	11
1204	CARRIERI ELVIO	CRRLVE34A28A662K	28/01/1934	78,34140	0	0	0	0	0	3	8	11
1205	PIGNATELLI MARIA CLARA	PGNMCL32P46E205G	06/09/1932	79,73387	0	0	0	0	0	3	8	11
1206	MONTANARO GIUSEPPE VITO	MNTGPP32C21F027G	21/03/1932	80,19355	0	0	0	0	0	3	8	11
1207	VITI MARCELLO	VTIMCL32A16A225S	16/01/1932	80,37366	0	0	0	0	0	3	8	11
1208	CUSCITO TOMMASO	CSCTMS29E02E038I	02/05/1929	83,07796	0	0	0	0	0	3	8	11
1209	CANTATORE VINCENZO CONSIGLIO G	CNTVCN29D28H645W	28/04/1929	83,09140	0	0	0	0	0	3	8	11
1210	FIORE VINCENZO	FRIVCN29D15A225N	15/04/1929	83,12634	0	0	0	0	0	3	8	11
1211	SERIO FRANCESCO	SREFNC29B05D171Y	05/02/1929	83,31989	0	0	0	0	0	3	8	11
1212	CARDIOTA VITO	CRDVTI24S08D508R	08/11/1924	87,56183	0	0	0	0	0	3	8	11
1213	TORSELLO GIUSEPPE	TRSGPP86P17G751L	17/09/1986	25,70430	10	0	0	0	0	0	0	10
1214	SOCIETA' AGRICOLA MONTE GENTILE S.R.L.	03850580717		27,75269	10	0	0	0	0	0	0	10
1215	L'ISOLA BIO SOCIET? AGRICOLA SEMPLICE	07368480724		33,18280	10	0	0	0	0	0	0	10
1216	MANSUETO MARIANNA	MNSMNN79B57F915U	17/02/1979	33,28763	10	0	0	0	0	0	0	10
1217	LERARIO LEONARDA	LRRLRD76C54A662P	14/03/1976	36,21237	10	0	0	0	0	0	0	10
1218	DENORA ANTONIO	DNRNTN75S04A225B	04/11/1975	36,57258	10	0	0	0	0	0	0	10
1219	SOLLECITO GIOVANNA	SLLGNN72C42A225P	02/03/1972	40,24462	0	2	0	0	0	0	8	10
1220	BASILE COMASIA	BSLCMS71H47E986I	07/06/1971	40,98118	0	2	0	0	0	0	8	10

Graduatoria delle domande inviate entro il termine stabilito per la prima e seconda scadenza periodica unificata

N. ORDINE	RAGIONE SOCIALE	P.IVA/ COD. FISCALE	DATA DI NASCITA	ETA'	PUNTEGGIO							
					Imprenditore < 40	Contributi altre misure PSR	Aiuti > 15000 euro	Contributi pacchetto PSR	Aggregazione >= 5 aziende	Aziende > 4 UDE	Area Natura 2000	PUNTEGGIO TOTALE
1221	MALLARDI FILIPPO	MLLFPP67S07E038E	07/11/1967	44,56452	0	2	1	0	3	3	0	9
1222	FIORE ANGELO	FRINGL66L23A225M	23/07/1966	45,85484	0	2	1	0	3	3	0	9
1223	G. ROTONDO E FIGLI SOCIETA' AGRICOLA A R.L	06740080723	15/07/1968	46,72715	0	2	1	0	3	3	0	9
1224	TINELLA ELISABETTA	TNLLBT65B48H096G	08/02/1965	47,31183	0	2	1	0	3	3	0	9
1225	CORNACCHIA RAFFAELE	CRNRFL64L17A225O	17/07/1964	47,87097	0	0	1	0	0	0	8	9
1226	CASSANO ADELE	CSSDLA64E43A662D	03/05/1964	48,07527	0	2	1	0	3	3	0	9
1227	NISINO-SOCIETA' AGRICOLA SEMPLICE	03251950154		49,16720	0	2	1	0	3	3	0	9
1228	CISTERNINO ANGELO	CSTNGL62R31C134O	31/10/1962	49,58333	0	2	1	0	3	3	0	9
1229	AZ. AGR. LUISI-NETTI S.S.	05575670723		49,58602	0	2	1	0	3	3	0	9
1230	LIPPOLIS VITO	LPPVTI60L27C134N	27/07/1960	51,84409	0	2	1	0	3	3	0	9
1231	REGIO SOC.AGRICOLA SAS DI NITTI L.&C.	06386150723		52,87769	0	2	1	0	3	3	0	9
1232	AZ. AGR. LE LAME DI RUSSO ANTONELLO E RUSSO GIANLUIGI SOC SEMPLICE	03892330758		52,96774	0	0	0	6	0	3	0	9
1233	SPORTELLI GIANFRANCO	SPRGFR57R29H096Y	29/10/1957	54,58871	0	2	1	0	3	3	0	9
1234	GIGANTE MARISA	GGNMRS56P66H096Y	26/09/1956	55,68011	0	2	1	0	3	3	0	9
1235	GENCO GIUSEPPE STEFANO	GNCGPP54C13H096P	13/03/1954	58,21505	0	2	1	0	3	3	0	9
1236	PETRUZZI VINCENZO	PTRVCN46S30C134K	30/11/1946	65,50000	0	0	1	0	0	0	8	9
1237	GIGANTE NICOLA	GGNNCL33D29H096M	29/04/1933	79,08871	0	2	1	0	3	3	0	9
1238	FLORENZIO GIUSEPPE ALESSANDRO	FLRGPP30H01H096I	01/06/1930	81,99731	0	2	1	0	3	3	0	9
1239	AZIENDA AGRICOLA CASTIONE DI LOPERFIDO MICHELE E C. S.N.C.	06770770722		36,50538	0	2	0	0	3	3	0	8
1240	LAURIERI GIOVANNI	LRRGNN67M16A225O	16/08/1967	44,79032	0	0	0	0	0	0	8	8

Graduatoria delle domande inviate entro il termine stabilito per la prima e seconda scadenza periodica unificata

N. ORDINE	RAGIONE SOCIALE	P.IVA/ COD. FISCALE	DATA DI NASCITA	ETA'	PUNTEGGIO							
					Imprenditore < 40	Contributi altre misure PSR	Aiuti > 15000 euro	Contributi pacchetto PSR	Aggregazione >= 5 aziende	Aziende > 4 UDE	Area Natura 2000	PUNTEGGIO TOTALE
1241	BARNABA CHIARA	BRNCHR67C70C134S	30/03/1967	45,16935	0	0	0	0	0	0	8	8
1242	CASSANO MICHELE	CSSMHL67B25A662I	27/02/1967	45,26075	0	2	0	0	3	3	0	8
1243	CARBOTTI LEONARDO	CRBLRD64A06E986X	06/01/1964	48,40054	0	0	0	0	0	0	8	8
1244	AZ. AGR IACOBAZZI DONATO	CBZDNT64A03A662U	03/01/1964	48,40860	0	2	0	0	3	3	0	8
1245	CARAMIA FRANCESCO	CRMFNC63P20E986J	20/09/1963	48,69624	0	0	0	0	0	0	8	8
1246	PETRERA MARIA	PTRMRA63L48E038S	08/07/1963	48,89516	0	0	0	0	0	0	8	8
1247	CAPOTORTO FILIPPO	CPTFPP62E23E038P	23/05/1962	50,02151	0	0	0	0	0	0	8	8
1248	RICCI MATTEO	RCCMTT57M18G482Q	18/08/1957	54,78495	0	0	0	0	0	0	8	8
1249	CALELLA ISABELLA	CLLSLL53B45E986E	05/02/1953	59,31989	0	0	0	0	0	0	8	8
1250	AZIENDA AGRICOLA LA GEMMA S.S.	06355840726		36,52016	0	0	1	0	3	3	0	7
1251	CEGLIE ROSA	CGLRSO71S56A662E	16/11/1971	40,54032	0	0	1	0	3	3	0	7
1252	LEOGRANDE VITO	LGRVTI69S25F784V	25/11/1969	42,51613	0	0	1	0	3	3	0	7
1253	ABBRACCIAVENTO PIETRO	BBRPTR66T09E645R	08/12/1966	45,47849	0	0	1	0	3	3	0	7
1254	MASTRANGELO VITO	MSTVTI64C26H096K	26/03/1964	48,18011	0	0	1	0	3	3	0	7
1255	QUARATO COSMA	QRTCSM57P26F915N	26/09/1957	54,68011	0	0	1	0	3	3	0	7
1256	BIANCO FRANCESCO	BNCFNC55P23H096D	23/09/1955	56,68817	0	0	1	0	3	3	0	7
1257	MASTRONARDI FRANCESCO	MSTFNC48P29C134E	29/09/1948	63,67204	0	0	1	0	3	3	0	7
1258	LORUSSO PIETRO	LRSPTR33S20A225U	20/11/1933	78,52957	0	0	1	0	3	3	0	7
1259	SOCIETA' SEMPLICE VARVARA DI VARVARA FRANCESCA	05651800723		39,28495	0	2	1	0	0	3	0	6
1260	APULIA S.R.L. - SOCIETA' AGRICOLA	03716600717	11/06/1960	39,89651	0	2	1	0	0	3	0	6

Graduatoria delle domande inviate entro il termine stabilito per la prima e seconda scadenza periodica unificata

N. ORDINE	RAGIONE SOCIALE	P.IVA/ COD. FISCALE	DATA DI NASCITA	ETA'	PUNTEGGIO							
					Imprenditore < 40	Contributi altre misure PSR	Aiuti > 15000 euro	Contributi pacchetto PSR	Aggregazione >= 5 aziende	Aziende > 4 UDE	Area Natura 2000	PUNTEGGIO TOTALE
1261	COCOZZA DI MONTANARA MARIA TERESA	CCZMTR72C69F839Q	29/03/1972	40,17204	0	2	1	0	0	3	0	6
1262	SOC. AGR. L'OLPE DI MARCO DI GALIULO GIUSEPPE E SANTE	90195270732		40,35215	0	2	1	0	0	3	0	6
1263	LOVINO GRAZIANO	LVNGZN71P25C514S	25/09/1971	40,68280	0	2	1	0	0	3	0	6
1264	SPORTELLI GIUSEPPE	SPRGPP71P09E038Y	09/09/1971	40,72581	0	2	1	0	0	3	0	6
1265	COLANGELO ELENA	CLNLNE71M68A225W	28/08/1971	40,75806	0	2	1	0	0	3	0	6
1266	MANSUETO ANTONIO	MNSNTN71M13H096D	13/08/1971	40,79839	0	0	0	0	3	3	0	6
1267	SALERNO ROSA	SLRRSO71M45A662X	05/08/1971	40,81989	0	2	1	0	0	3	0	6
1268	MANCINI ANGELO VITO	MNCNLV71L24H096J	24/07/1971	40,85215	0	2	1	0	0	3	0	6
1269	SEMPREVERDE DI PETRUZZI E SILVESTRI	05896330726		40,93817	0	2	1	0	0	3	0	6
1270	ZACHEO GIANPIERO	ZCHGPR71E01E979S	01/05/1971	41,08065	0	2	1	0	0	3	0	6
1271	MUSCHITELLI SAVERIO	MSCSVR71D18L220U	18/04/1971	41,11828	0	2	1	0	0	3	0	6
1272	AZIENDA AGRICOLA DI LAURO FRANCESCO	DLRFNC71C29D643Y	29/03/1971	41,17204	0	2	1	0	0	3	0	6
1273	DE MICHELE PIETRO FRANCESCO	DMCPRF70R25H096U	25/10/1970	41,59946	0	2	1	0	0	3	0	6
1274	DI CHIANO MARCO	DCHMRC70M08A883G	08/08/1970	41,81183	0	2	1	0	0	3	0	6
1275	PETRUCCELLI GIUSEPPE	PTRGPP70L14E716S	14/07/1970	41,87903	0	2	1	0	0	3	0	6
1276	SANTORO ROCCO COSTANTINO	SNTRCC70L03E061Y	03/07/1970	41,90860	0	2	1	0	0	3	0	6
1277	PILLA ANNA	PLLNNA70D49D643Z	09/04/1970	42,14247	0	2	1	0	0	3	0	6
1278	ZEZZA SALVATORE	ZZZSVT70D01E061X	01/04/1970	42,16398	0	2	1	0	0	3	0	6
1279	LIPPOLIS GIUSEPPE	LPPGPP70C22E038Y	22/03/1970	42,19086	0	0	0	0	3	3	0	6
1280	MENGA ANTONIO	MNGNTN70B11D643D	11/02/1970	42,30376	0	2	1	0	0	3	0	6

Graduatoria delle domande inviate entro il termine stabilito per la prima e seconda scadenza periodica unificata

N. ORDINE	RAGIONE SOCIALE	P.IVA/ COD. FISCALE	DATA DI NASCITA	ETA'	PUNTEGGIO							
					Imprenditore < 40	Contributi altre misure PSR	Aiuti > 15000 euro	Contributi pacchetto PSR	Aggregazione >= 5 aziende	Aziende > 4 UDE	Area Natura 2000	PUNTEGGIO TOTALE
1281	MALDERA MICHELE	MLDMHL70A12C983I	12/01/1970	42,38441	0	2	1	0	0	3	0	6
1282	PIRRO STEFANO MARIA	PRRSFN69T26D643A	26/12/1969	42,43011	0	2	1	0	0	3	0	6
1283	SOCIETÀ AGRICOLA DRAGONE DI DRAGONE MICHELE & C.	06822500721		42,46505	0	2	1	0	0	3	0	6
1284	MAGGIULLI GIUSEPPE LUIGI	MGGGPP69T06I549G	06/12/1969	42,48387	0	2	1	0	0	3	0	6
1285	GIANNINI CARLO	GNNCRL69S18E223N	18/11/1969	42,53495	0	2	1	0	0	3	0	6
1286	TERLIZZESE NICOLA	TRLNCL69S07G291H	07/11/1969	42,56452	0	2	1	0	0	3	0	6
1287	PALUMBO GIUSEPPANGELO	PLMGPP69S07E223X	07/11/1969	42,56452	0	2	1	0	0	3	0	6
1288	DE BENEDITTIS MARIA	DBNMRA69R67C983L	27/10/1969	42,59409	0	2	1	0	0	3	0	6
1289	GIAMBATTISTA NICOLA	GMBNCL69R10E716X	10/10/1969	42,63978	0	2	1	0	0	3	0	6
1290	PESARE COSIMO	PSRCSM69M13E882L	13/08/1969	42,79839	0	2	1	0	0	3	0	6
1291	GIARDINO-GIARDINO LEONARDO	GRDLRD69M01H926S	01/08/1969	42,83065	0	2	1	0	0	3	0	6
1292	CHIERA ARMANDO CONSIGLIO	CHRRND69E29D976G	29/05/1969	43,00538	0	2	1	0	0	3	0	6
1293	URSITTI MARIA RITA	RSTMRT69E61D643R	21/05/1969	43,02688	0	2	1	0	0	3	0	6
1294	NETTI MARIA CATERINA	NTTMCT69D43H096H	03/04/1969	43,15860	0	2	1	0	0	3	0	6
1295	EREDI DURANTE ANGELO	03696010754		43,27151	0	2	1	0	0	3	0	6
1296	AZIENDA AGRICOLA RADICCI S.S.	02577140730		43,27823	0	2	1	0	0	3	0	6
1297	GRASSI SALVATORE	GRSSVT68S08I158V	08/11/1968	43,56183	0	2	1	0	0	3	0	6
1298	DI LAURO GIUSEPPE	DLRGPP68P12D643H	12/09/1968	43,71774	0	2	1	0	0	3	0	6
1299	MELILLO MATTEO	MLLMTT68L04E716V	04/07/1968	43,90591	0	2	1	0	0	3	0	6
1300	GIOVANNI LIUZZI SOCIETA' AGRICOLA S.R.L.	06753510723	26/05/1968	44,01344	0	0	0	0	3	3	0	6

Graduatoria delle domande inviate entro il termine stabilito per la prima e seconda scadenza periodica unificata

N. ORDINE	RAGIONE SOCIALE	P.IVA/ COD. FISCALE	DATA DI NASCITA	ETA'	PUNTEGGIO							
					Imprenditore < 40	Contributi altre misure PSR	Aiuti > 15000 euro	Contributi pacchetto PSR	Aggregazione >= 5 aziende	Aziende > 4 UDE	Area Natura 2000	PUNTEGGIO TOTALE
1301	ROBERTO RICCARDO	RBRRCR68D28A285D	28/04/1968	44,09140	0	2	1	0	0	3	0	6
1302	LORUSSO MARIA PRUDENZA	LRSMPR68D64E986C	24/04/1968	44,10215	0	2	1	0	0	3	0	6
1303	RUBERTIS GAETANO	RBRGTN68M16A662D	16/03/1968	44,20699	0	2	1	0	0	3	0	6
1304	PELLEGRINO ELIA	PLLLEI68B17A662J	17/02/1968	44,28763	0	2	1	0	0	3	0	6
1305	AZ.AGRICOLA F.LLI BIANCO D. E AMERICO S.S.	01848920748		44,40323	0	2	1	0	0	3	0	6
1306	CURSIO SERAFINA	CRSSFN67T62I158B	22/12/1967	44,44086	0	2	1	0	0	3	0	6
1307	GIAMBATTISTA CARLO	GMBCRL67T11D643K	11/12/1967	44,47043	0	2	1	0	0	3	0	6
1308	SFREGOLA PASQUALE	SFRPQL67S27A669W	26/11/1967	44,51344	0	2	1	0	0	3	0	6
1309	MIRRA GIUSEPPE	MRRGPP67S02A662C	02/11/1967	44,57796	0	2	1	0	0	3	0	6
1310	POLIGNANO PIETRO GIUSEPPE	PLGPRG67P06H096A	06/09/1967	44,73387	0	2	1	0	0	3	0	6
1311	PERRONE ANTONIO	PRRNTN67H12D862Q	12/06/1967	44,96774	0	2	1	0	0	3	0	6
1312	GIOTTA GIUSEPPE	GTTGPP67D29H096A	29/04/1967	45,08871	0	2	1	0	0	3	0	6
1313	RIZZI VITO	RZZVTI67B20C134I	20/02/1967	45,27957	0	2	1	0	0	3	0	6
1314	SOCIETA' SEMPLICE AZIENDA AGRICOLA MASTRANGELO	05180060724		45,31720	0	2	1	0	0	3	0	6
1315	DEL SOLE GIANVITO	DLSGVT67A02A662P	02/01/1967	45,41129	0	2	1	0	0	3	0	6
1316	DELL'ERBA FRANCESCA	DLLFNC66S67A662B	27/11/1966	45,51075	0	2	1	0	0	3	0	6
1317	SOCIETA' AGRICOLA SEMPLICE CARRILLO	03497460711		45,57392	0	2	1	0	0	3	0	6
1318	MASTRONARDI GIOVANNI	MSTGNN66R19C134Y	19/10/1966	45,61559	0	2	1	0	0	3	0	6
1319	CIGNARELLA DONATO LUIGI	CGNDTL66R13C198W	13/10/1966	45,63172	0	2	1	0	0	3	0	6
1320	MASCOLO SALVATORE	MSCSVT66P16A150E	16/09/1966	45,70699	0	2	1	0	0	3	0	6

Graduatoria delle domande inviate entro il termine stabilito per la prima e seconda scadenza periodica unificata

N. ORDINE	RAGIONE SOCIALE	P.IVA/ COD. FISCALE	DATA DI NASCITA	ETA'	PUNTEGGIO							
					Imprenditore < 40	Contributi altre misure PSR	Aiuti > 15000 euro	Contributi pacchetto PSR	Aggregazione >= 5 aziende	Aziende > 4 UDE	Area Natura 2000	PUNTEGGIO TOTALE
1321	PIRRO GIUSEPPE MARIA	PRRGPP66L22D643J	22/07/1966	45,85753	0	2	1	0	0	3	0	6
1322	PUGLIESE ORONZO	PGLRNZ66L17C134C	17/07/1966	45,87097	0	0	0	0	3	3	0	6
1323	MINOIA ALBERTO	MNILRT66L12F376X	12/07/1966	45,88441	0	2	1	0	0	3	0	6
1324	TUNDO LUIGINO	TNDLGN66E13D862O	13/05/1966	46,04839	0	2	1	0	0	3	0	6
1325	COLANGELO GIOVANNI	CLNGNN66E02E155C	02/05/1966	46,07796	0	2	1	0	0	3	0	6
1326	BIO PELLEGRINO SOCIETA' SEMPLICE AGRICOLA	07047650721		46,11962	0	2	1	0	0	3	0	6
1327	D'ANTINI PASQUALE	DNTPQL66D17D643L	17/04/1966	46,12097	0	2	1	0	0	3	0	6
1328	MOTOLESE NICOLA	MTLNCL66D15A662I	15/04/1966	46,12634	0	2	1	0	0	3	0	6
1329	BARBERIO & C. SOCIETA' SEMPLICE	05846910726		46,19892	0	2	1	0	0	3	0	6
1330	AGRICONEA DI ROMANAZZI TOMMASO & ANNA SOC. AGR. SEMPL	05868280727		46,20968	0	2	1	0	0	3	0	6
1331	MARCHETTI GIOVANNI	MRCGNN65S14E155N	14/11/1965	46,54570	0	2	1	0	0	3	0	6
1332	DE LUCRETIIS LUCA GIUSEPPE FRANCESCO MICHELE	DLCLGS65P30E716B	30/09/1965	46,66667	0	2	1	0	0	3	0	6
1333	RUSSO ANTONIO	RSSNTN65P07E716Z	07/09/1965	46,73118	0	2	1	0	0	3	0	6
1334	MARGIOTTA FRANCESCO GIUSEPPE	MRGFNC65L27F568H	27/07/1965	46,84409	0	2	1	0	0	3	0	6
1335	TERLIZZESE DOMENICO ANTONIO	TRLNND65L23G291U	23/07/1965	46,85484	0	2	1	0	0	3	0	6
1336	CORVELLI TOMMASO	CRVTMS65L22D643R	22/07/1965	46,85753	0	2	1	0	0	3	0	6
1337	SGARAMELLA ANTONIO	SGRNTN65L03A285T	03/07/1965	46,90860	0	2	1	0	0	3	0	6
1338	PERILLO DOMENICO	PRLDNC65H14G291M	14/06/1965	46,96237	0	2	1	0	0	3	0	6
1339	AZ. AGR. PASQUALE ZOTTI DEGLI EREDI	06795900726		47,10282	0	2	1	0	0	3	0	6
1340	NETTI ANNA SANTA	NTTNSN65D62H096F	22/04/1965	47,10753	0	2	1	0	0	3	0	6

Graduatoria delle domande inviate entro il termine stabilito per la prima e seconda scadenza periodica unificata

N. ORDINE	RAGIONE SOCIALE	P.IVA/ COD. FISCALE	DATA DI NASCITA	ETA'	PUNTEGGIO							
					Imprenditore < 40	Contributi altre misure PSR	Aiuti > 15000 euro	Contributi pacchetto PSR	Aggregazione >= 5 aziende	Aziende > 4 UDE	Area Natura 2000	PUNTEGGIO TOTALE
1341	GERMANO SOCIETA' SEMPLICE	06446560721		47,22984	0	2	1	0	0	3	0	6
1342	GROTTE SOCIETA' AGRICOLA SEMPLICE	06591600728		47,24194	0	2	1	0	0	3	0	6
1343	STALLONE SALVATORE	STLSVT65B07E047P	07/02/1965	47,31452	0	2	1	0	0	3	0	6
1344	CIFARELLI VINCENZO	CFRVCN65B04A225C	04/02/1965	47,32258	0	2	1	0	0	3	0	6
1345	BERNAUDO MICHELE	BRNMHL65A04C222R	04/01/1965	47,40591	0	2	1	0	0	3	0	6
1346	CASTELLI GIOVANNI BENVENUTO	CSTGNN64S23H467Z	23/11/1964	47,52151	0	2	1	0	0	3	0	6
1347	QUINTA GENERAZIONE SOCIETA' AGRICOLA SRL	04312270756	19/11/1964	47,53226	0	2	1	0	0	3	0	6
1348	D'ETTORES NICOLA	DTTNCL64S17L273S	17/11/1964	47,53763	0	2	1	0	0	3	0	6
1349	TROIA RAFFAELE	TRORFL64R29A285D	29/10/1964	47,58871	0	2	1	0	0	3	0	6
1350	AGRINOVA SRL	03711710727	25/05/1964	48,01613	0	2	1	0	0	3	0	6
1351	VICINO MICHELE	VCNMHL64E23E155B	23/05/1964	48,02151	0	2	1	0	0	3	0	6
1352	PIZZARELLI ANGELA	PZZNGL64E58F915A	18/05/1964	48,03495	0	0	0	0	3	3	0	6
1353	DAMONE RAFFALE	DMNRFL64E08A892E	08/05/1964	48,06183	0	2	1	0	0	3	0	6
1354	GUARNIERI DOMENICO DONATO	GRNDNC64D20H096I	20/04/1964	48,11290	0	0	0	0	3	3	0	6
1355	SCHITO CARLO	SCHCRL64C11D862G	11/03/1964	48,22043	0	2	1	0	0	3	0	6
1356	D'ALESSANDRO MARTA	DLSMRT64C46D863R	06/03/1964	48,23387	0	2	1	0	0	3	0	6
1357	RIVIELLO LUCIA	RVLLCU63T53E155F	13/12/1963	48,46505	0	2	1	0	0	3	0	6
1358	PAPA MARIA	PPAMRA63R52A662X	12/10/1963	48,63441	0	2	1	0	0	3	0	6
1359	CARPARELLI ISABELLA	CRPSLL63P60G187N	20/09/1963	48,69624	0	2	1	0	0	3	0	6
1360	RAFFAELLI GIACOMO	RFFGCM63P10L049F	10/09/1963	48,72312	0	2	1	0	0	3	0	6

Graduatoria delle domande inviate entro il termine stabilito per la prima e seconda scadenza periodica unificata

N. ORDINE	RAGIONE SOCIALE	P.IVA/ COD. FISCALE	DATA DI NASCITA	ETA'	PUNTEGGIO							
					Imprenditore < 40	Contributi altre misure PSR	Aiuti > 15000 euro	Contributi pacchetto PSR	Aggregazione >= 5 aziende	Aziende > 4 UDE	Area Natura 2000	PUNTEGGIO TOTALE
1361	QUARTA SIMONETTA	QRTSNT63L49D883W	09/07/1963	48,89247	0	2	1	0	0	3	0	6
1362	D'ATTOLICO FRANCESCO	DTTFNC63H11A662Z	11/06/1963	48,97043	0	0	0	0	3	3	0	6
1363	PIIZZI RAFFAELE	PZZRFL63D13E155R	13/04/1963	49,13172	0	2	1	0	0	3	0	6
1364	MARCHESE MICHELE	MRCMHL63C05C202Y	05/03/1963	49,23656	0	2	1	0	0	3	0	6
1365	MANGHISI PIETRO	MNGPTR63A19H096J	19/01/1963	49,36559	0	2	1	0	0	3	0	6
1366	PANARO VITO	PNRVTI63A18A149B	17/01/1963	49,37097	0	0	0	0	3	3	0	6
1367	SOCIETA' AGRICOLA F.LLI CARRINO S.S.	03431170715		49,40502	0	2	1	0	0	3	0	6
1368	AZIENDA AGRICOLA LA ROSA S.S.	03366830713		49,68011	0	2	1	0	0	3	0	6
1369	AZ. AGR. CUNIGIOIA S.S.	05992980721		49,80242	0	2	1	0	0	3	0	6
1370	PALUMBO CARLO	PLMCRL62L29E223L	29/07/1962	49,83871	0	2	1	0	0	3	0	6
1371	FALLACARA EMANUELE	FLLMNL62L11A893Y	11/07/1962	49,88710	0	2	1	0	0	3	0	6
1372	MAZZEO MAURIZIO	MZZMRZ62L05D643S	05/07/1962	49,90323	0	2	1	0	0	3	0	6
1373	SCRIMA ANGELO	SCRNGL62H17D643M	17/06/1962	49,95430	0	2	1	0	0	3	0	6
1374	PETRILLI PAOLO	PTRPLA62H05F839O	05/06/1962	49,98656	0	2	1	0	0	3	0	6
1375	BERNARDI MARIO SALVATORE	BRNMSL62E23D422W	23/05/1962	50,02151	0	2	1	0	0	3	0	6
1376	NATALI SALVATORE	NTLSVT62D23L008Y	23/04/1962	50,10484	0	2	1	0	0	3	0	6
1377	CARBONE GERARDO	CRBGRD62D20C514N	20/04/1962	50,11290	0	2	1	0	0	3	0	6
1378	MASELLA PIETRO	MSLPTR62B05D508V	05/02/1962	50,31989	0	2	1	0	0	3	0	6
1379	BARBAROSSA GIUSEPPE	BRBGPP62A20B619W	20/01/1962	50,36290	0	0	0	0	3	3	0	6
1380	TUNDO ANTONIO	TNDNTN61S03I950O	03/11/1961	50,57527	0	2	1	0	0	3	0	6

Graduatoria delle domande inviate entro il termine stabilito per la prima e seconda scadenza periodica unificata

N. ORDINE	RAGIONE SOCIALE	P.IVA/ COD. FISCALE	DATA DI NASCITA	ETA'	PUNTEGGIO							
					Imprenditore < 40	Contributi altre misure PSR	Aiuti > 15000 euro	Contributi pacchetto PSR	Aggregazione >= 5 aziende	Aziende > 4 UDE	Area Natura 2000	PUNTEGGIO TOTALE
1381	BENEGIAMO STEFANO	BNGSFN61P24D883J	24/09/1961	50,68548	0	2	1	0	0	3	0	6
1382	TAURO ANTONIO	TRANTN61E06F376Q	06/05/1961	51,06720	0	2	1	0	0	3	0	6
1383	SPAGNA ADDOLORATA	SPGDLR61B49I950M	09/02/1961	51,30914	0	2	1	0	0	3	0	6
1384	DAMONE FRANCESCO	DMNFNC61A19A892I	19/01/1961	51,36559	0	2	1	0	0	3	0	6
1385	ALICINO LEONARDO	LCNLRD60T27A285S	27/12/1960	51,42742	0	2	1	0	0	3	0	6
1386	SICURO CARMINE	SCRCMN60S22E979M	22/11/1960	51,52419	0	2	1	0	0	3	0	6
1387	PERRONE ANGELO	PRRNGL60S15I330X	15/11/1960	51,54301	0	2	1	0	0	3	0	6
1388	IVONE VINCENZO	VNIVCN60S04C134B	04/11/1960	51,57258	0	2	1	0	0	3	0	6
1389	CARRINO CRISTOFORO	CRRCST60R09D643G	09/10/1960	51,64247	0	2	1	0	0	3	0	6
1390	VENTURA ANTONIO	VNTNTN60R05A225D	05/10/1960	51,65323	0	2	1	0	0	3	0	6
1391	DE PADOVA FRANCESCO SOCIETA' AGRICOLA S.S.	02844290730		51,73118	0	2	1	0	0	3	0	6
1392	SCHIAVONE FRANCESCO	SCHFNC60P06E885F	06/09/1960	51,73387	0	2	1	0	0	3	0	6
1393	MICCOLIS VITANTONIO	MCCVNT60M05C134P	05/08/1960	51,81989	0	2	1	0	0	3	0	6
1394	MARCHETTI RAFFAELE	MRCRFL60L22E155Z	22/07/1960	51,85753	0	2	1	0	0	3	0	6
1395	COLACICCO PIETRO	CLCPTR60E15E469P	15/05/1960	52,04301	0	2	1	0	0	3	0	6
1396	AZ. POGGIO LORUSSO SOC AGR. SEMPLICE	06845700720		52,08333	0	2	1	0	0	3	0	6
1397	LONGO DONATO	LNGDNT60D29G787L	29/04/1960	52,08871	0	2	1	0	0	3	0	6
1398	FALLACARA GIUSEPPE	FLLGPP60A04A893I	04/01/1960	52,40591	0	2	1	0	0	3	0	6
1399	CURALLI NICOLA	CRLNCL59T15I053W	15/12/1959	52,45968	0	2	1	0	0	3	0	6
1400	GIOTTA LUIGINO	GTTLGN59S30H096B	30/11/1959	52,50000	0	2	1	0	0	3	0	6

Graduatoria delle domande inviate entro il termine stabilito per la prima e seconda scadenza periodica unificata

N. ORDINE	RAGIONE SOCIALE	P.IVA/ COD. FISCALE	DATA DI NASCITA	ETA'	PUNTEGGIO							
					Imprenditore < 40	Contributi altre misure PSR	Aiuti > 15000 euro	Contributi pacchetto PSR	Aggregazione >= 5 aziende	Aziende > 4 UDE	Area Natura 2000	PUNTEGGIO TOTALE
1401	BIOLOGICA PENTIMONE SOCIETA' SEMPLICE	07052230724		52,58199	0	2	1	0	0	3	0	6
1402	PEPE CATERINA	PPECRN59R71A662J	31/10/1959	52,58333	0	2	1	0	0	3	0	6
1403	SARACINO MARIA ROSARIA	SRCMRS59P51A662Y	11/09/1959	52,72043	0	0	0	0	3	3	0	6
1404	PACE SALVATORE	PCASVT59L31A662E	31/07/1959	52,83333	0	2	1	0	0	3	0	6
1405	FRANCIOSO ENZO	FRNNZE59H04H147K	04/06/1959	52,98925	0	2	1	0	0	3	0	6
1406	FOGGETTA VINCENZO	FGGVCN59H04E155N	04/06/1959	52,98925	0	2	1	0	0	3	0	6
1407	LICCI ANGELO	LCCNGL59E22L011X	22/05/1959	53,02419	0	2	1	0	0	3	0	6
1408	TECCI GIUSEPPE	TCCGPP59D14E061R	14/04/1959	53,12903	0	2	1	0	0	3	0	6
1409	PIANGEVINO ADOLFO	PNGDLF59B18A662H	18/02/1959	53,28495	0	2	1	0	0	3	0	6
1410	AZ. AGR. CONIUGI DAMONE ROSSANO S.S. AGRICOLA	05249220723	18/02/1956	53,50941	0	2	1	0	0	3	0	6
1411	QUIETE GIUSEPPE	QTUGPP58H07E986M	07/06/1958	53,98118	0	0	0	0	3	3	0	6
1412	DIGIROLAMO MARIA BERNADETTA	DGRMBR58B53I330Y	13/02/1958	54,29839	0	0	0	0	3	3	0	6
1413	AZIENDA AGRICOLA APPIANO NICOLA	PPNNCL58A15D269I	15/01/1958	54,37634	0	2	1	0	0	3	0	6
1414	CASAMASSIMA PIETRO	CSMPTR58A05C514R	05/01/1958	54,40323	0	2	1	0	0	3	0	6
1415	NITTI CESARE	NTTCSR57T16C975V	16/12/1957	54,45699	0	2	1	0	0	3	0	6
1416	NIGRO ANTONIO	NGRNTN57S25A015G	25/11/1957	54,51613	0	2	1	0	0	3	0	6
1417	MARIELLA GIOVANNI	MRLGNN57H27D643H	27/07/1957	54,84409	0	2	1	0	0	3	0	6
1418	AZIENDA AGRICOLA MASSERIA SALAMINA S.S. SOCIETA' AGRICOLA DI LEONE ANNA LUI	03956760726		54,87634	0	2	1	0	0	3	0	6
1419	CAPANO ALFONSO	CPNLNS57E19D269T	19/05/1957	55,03226	0	2	1	0	0	3	0	6
1420	AGRICOLA VERGINUOLO DI SABINA RUOCCO E C. SAS	02410700716		55,14516	0	2	1	0	0	3	0	6

Graduatoria delle domande inviate entro il termine stabilito per la prima e seconda scadenza periodica unificata

N. ORDINE	RAGIONE SOCIALE	P.IVA/ COD. FISCALE	DATA DI NASCITA	ETA'	PUNTEGGIO							
					Imprenditore < 40	Contributi altre misure PSR	Aiuti > 15000 euro	Contributi pacchetto PSR	Aggregazione >= 5 aziende	Aziende > 4 UDE	Area Natura 2000	PUNTEGGIO TOTALE
1421	CICCONE GIUSEPPE	CCCGPP57A17C975O	17/01/1957	55,37097	0	2	1	0	0	3	0	6
1422	NETTI FRANCESCO	NTTFNC56S12H096T	12/11/1956	55,55108	0	2	1	0	0	3	0	6
1423	PARISI FRANCESCO	PRSFNC56R25G291R	25/10/1956	55,59946	0	0	0	0	3	3	0	6
1424	GENTILE PIETRO	GNTPTR56P17A149X	17/09/1956	55,70430	0	0	0	0	3	3	0	6
1425	BRUNO COSIMO	BRNCSM56H19A893A	19/06/1956	55,94892	0	2	1	0	0	3	0	6
1426	SALATTO MARIA PINA	SLTMPN56H48D643X	08/06/1956	55,97849	0	2	1	0	0	3	0	6
1427	DE BELLIS VALERIA	DBLVLR56H45A662D	05/06/1956	55,98656	0	2	1	0	0	3	0	6
1428	COOPERATIVA COOP. AGRITUR. SERVIZI	02886520754		56,29234	0	2	1	0	0	3	0	6
1429	DEMOLA SCIPIONE	DMLSPN56A21A662B	21/01/1956	56,36022	0	0	0	0	3	3	0	6
1430	LOMBARDI ALESSANDRO	LMBLSN51A17H096N	17/01/1956	56,37097	0	2	1	0	0	3	0	6
1431	ROMANO MAURO	RMNMRA56A13L447Z	13/01/1956	56,38172	0	2	1	0	0	3	0	6
1432	CIRCELLI GIACOMO	CRCGCM55T28M132T	28/12/1955	56,42473	0	2	1	0	0	3	0	6
1433	SPECCHIARELLI LUCIA	SPCLCU55T46I549J	06/12/1955	56,48387	0	2	1	0	0	3	0	6
1434	NOTARNICOLA ANTONIA	NTRNTN55M52H096J	12/08/1955	56,80108	0	2	1	0	0	3	0	6
1435	BORRELLI MICHELE	BRRMHL55D19H898K	19/04/1955	57,11559	0	2	1	0	0	3	0	6
1436	ZERBINO GRAZIA	ZRBGRZ55D50C514F	10/04/1955	57,13978	0	2	1	0	0	3	0	6
1437	MASTROGIACOMO ENRICO	MSTNRC55B01E155J	01/02/1955	57,33065	0	2	1	0	0	3	0	6
1438	CURSIO NATALE	CRSNTL54T27L273W	27/12/1954	57,42742	0	2	1	0	0	3	0	6
1439	BORRELLI MARIO	BRRMRA54T17H898S	17/12/1954	57,45430	0	2	1	0	0	3	0	6
1440	DE LEONARDIS MICHELE	DLNMHL54S20E986C	20/11/1954	57,52957	0	2	1	0	0	3	0	6

Graduatoria delle domande inviate entro il termine stabilito per la prima e seconda scadenza periodica unificata

N. ORDINE	RAGIONE SOCIALE	P.IVA/ COD. FISCALE	DATA DI NASCITA	ETA'	PUNTEGGIO							
					Imprenditore < 40	Contributi altre misure PSR	Aiuti > 15000 euro	Contributi pacchetto PSR	Aggregazione >= 5 aziende	Aziende > 4 UDE	Area Natura 2000	PUNTEGGIO TOTALE
1441	SILVESTRI GIOVANNI	SLVGNN54S12A662D	12/11/1954	57,55108	0	2	1	0	0	3	0	6
1442	DE PAOLA GIUSEPPE	DPLGPP54R03D269N	03/10/1954	57,65860	0	2	1	0	0	3	0	6
1443	GIUNTOLI SANTE	GNTSNT54P02L447J	02/09/1954	57,74462	0	2	1	0	0	3	0	6
1444	MASSERIA PRICHICCA DEI F.LLI STANO	02232900734		57,83065	0	2	1	0	0	3	0	6
1445	LAMANUZZI MATTEO	LMNMTT54H02A883Y	02/06/1954	57,99462	0	2	1	0	0	3	0	6
1446	SOCIETA' AGRICOLA MASSERIA PEPE SRL	02709940734	30/03/1954	58,16935	0	2	1	0	0	3	0	6
1447	MICCOLI MASSAFRA EMILIA	MCCMLE54C70I467L	30/03/1954	58,16935	0	2	1	0	0	3	0	6
1448	BARANELLI LUIGI	BRNLGU53L25C222C	25/07/1953	58,84946	0	2	1	0	0	3	0	6
1449	PALAZZO PICCOLO SOCIETA' COOPERATIVA AGRICOLA A R. L.	03180740718		59,01344	0	2	1	0	0	3	0	6
1450	DI PINTO SANTA	DPNSNT53C67A662N	27/03/1953	59,17742	0	0	0	0	3	3	0	6
1451	ELIA LORENZO MARCO	LEILNZ53A27L920Y	27/01/1953	59,34409	0	2	1	0	0	3	0	6
1452	RANITO GIULIO	RNTGLI52R03A662F	03/10/1952	59,65860	0	0	0	0	3	3	0	6
1453	RUSSO ANTONIO	RSSNTN52H26B104H	26/06/1952	59,93011	0	2	1	0	0	3	0	6
1454	SARACINO GIUSEPPE	SRCGPP52H07A662D	07/06/1952	59,98118	0	0	0	0	3	3	0	6
1455	ROSSANO FRANCESCA	RSSFNC52D55A892I	15/04/1952	60,12634	0	2	1	0	0	3	0	6
1456	PASTORE BOVIO SERGIO	PSTSRG52B01A662E	01/02/1952	60,33065	0	2	1	0	0	3	0	6
1457	ADDARIO CHIECO FRANCESCO	DDRFNC51R30C983F	30/10/1951	60,58602	0	2	1	0	0	3	0	6
1458	GALLUZZI GRAZIANO	GLLGZN51P10H096T	10/09/1951	60,72312	0	2	1	0	0	3	0	6
1459	CAPORALPLANT DI CAPORALE GIUSEPPE	CPRGPP51E29B619G	29/05/1951	61,00538	0	2	1	0	0	3	0	6
1460	DE STEFANO NICOLA	DSTNCL51B04F262I	04/02/1951	61,32258	0	0	0	0	3	3	0	6

Graduatoria delle domande inviate entro il termine stabilito per la prima e seconda scadenza periodica unificata

N. ORDINE	RAGIONE SOCIALE	P.IVA/ COD. FISCALE	DATA DI NASCITA	ETA'	PUNTEGGIO							
					Imprenditore < 40	Contributi altre misure PSR	Aiuti > 15000 euro	Contributi pacchetto PSR	Aggregazione >= 5 aziende	Aziende > 4 UDE	Area Natura 2000	PUNTEGGIO TOTALE
1461	GENCO VITO	GNCVTI50R09L472U	09/10/1950	61,64247	0	0	0	0	3	3	0	6
1462	CATUCCI APOLLONIA	CTCPLN50R42E986J	02/10/1950	61,66129	0	0	0	0	3	3	0	6
1463	COLIZZI MARIO	CLZMRA50L23F816V	23/07/1950	61,85484	0	2	1	0	0	3	0	6
1464	RODIO ANNA MARIA	RDONMR50H55G187T	15/06/1950	61,95968	0	2	1	0	0	3	0	6
1465	DI DONATO PELLEGRINO	DDNPLG50C28G604U	28/03/1950	62,17473	0	2	1	0	0	3	0	6
1466	GUGLIELMI RICCARDO	GGLRCR50C14A285O	14/03/1950	62,21237	0	2	1	0	0	3	0	6
1467	MASI DOMENICO	MSADNC49P28A149Z	28/09/1949	62,67473	0	0	0	0	3	3	0	6
1468	GALIULO DOMENICO	GLLDNC49H24G187C	24/06/1949	62,93548	0	2	1	0	0	3	0	6
1469	BARASSI FERNANDO	BRSFNN49B01L273L	01/02/1949	63,33065	0	2	1	0	0	3	0	6
1470	GIODICE-SABBATELLI VENANZIA	GDCVNZ48P52F784C	12/09/1948	63,71774	0	2	1	0	0	3	0	6
1471	PASTORE BOVIO SERAFINA ANNA MARIA	PSTSFN48L61A662C	21/07/1948	63,86022	0	2	1	0	0	3	0	6
1472	IURLARO VITO	RLRVTI48H01D761A	01/06/1948	63,99731	0	2	1	0	0	3	0	6
1473	PACE GIOVANNA	PCAGNN48C53E986X	13/03/1948	64,21505	0	2	1	0	0	3	0	6
1474	TRICARICO MARCO	TRCMRC48B26A662O	06/02/1948	64,31720	0	2	1	0	0	3	0	6
1475	GATTI CESARE	GTTCSR47H03E038Q	03/06/1947	64,99194	0	2	1	0	0	3	0	6
1476	SCARINGELLA LUIGI	SCRLGU47A04E155M	04/01/1947	65,40591	0	2	1	0	0	3	0	6
1477	SICCHITIELLO MARIA ARCANGELA	SCCMRC46R49E155H	09/10/1946	65,64247	0	2	1	0	0	3	0	6
1478	"AZIENDA AGRICOLA ALBERGO" SOCIETA' AGRICOLA SEMPLICE	06522920724		65,69691	0	2	1	0	0	3	0	6
1479	CAROLI ROBERTO	CRLRRT46L12H501L	12/07/1946	65,88441	0	0	0	0	3	3	0	6
1480	PAPALEO ROSANNA	PPLRNN46B42E506Y	02/02/1946	66,32796	0	2	1	0	0	3	0	6

Graduatoria delle domande inviate entro il termine stabilito per la prima e seconda scadenza periodica unificata

N. ORDINE	RAGIONE SOCIALE	P.IVA/ COD. FISCALE	DATA DI NASCITA	ETA'	PUNTEGGIO							
					Imprenditore < 40	Contributi altre misure PSR	Aiuti > 15000 euro	Contributi pacchetto PSR	Aggregazione >= 5 aziende	Aziende > 4 UDE	Area Natura 2000	PUNTEGGIO TOTALE
1481	PASTORE BOVIO MARINA	PSTMRN45M44A662J	04/08/1945	66,82258	0	2	1	0	0	3	0	6
1482	MORO ANTONIA	MRONTN45D46G187B	06/04/1945	67,15054	0	2	1	0	0	3	0	6
1483	MACCHIA PASQUALE	MCCPQL44S16L220N	16/11/1944	67,54032	0	2	1	0	0	3	0	6
1484	IVALDI PAOLO	VLDPLA44A15E882H	15/01/1944	68,37634	0	2	1	0	0	3	0	6
1485	MANELLI ANTONIO LEONARDO	MNLNNL43R03C741Z	03/10/1943	68,65860	0	2	1	0	0	3	0	6
1486	BARNABA LEONARDO BARNABA VITTORIO	02405710720		69,69892	0	2	1	0	0	3	0	6
1487	CISTERNINO FRANCESCO	CSTFNC42H30C134G	30/06/1942	69,91667	0	2	1	0	0	3	0	6
1488	MASCIELLO MARA CELESTINA	MSCMCL42C48B104O	08/03/1942	70,22849	0	2	1	0	0	3	0	6
1489	DE GIORGIO LUIGI	DGRLGU41R08E986W	08/10/1941	70,64516	0	0	0	0	3	3	0	6
1490	SPAGNOLETTI-ZEULI ONOFRIO	SPGNFR41P23A662D	23/09/1941	70,68817	0	2	1	0	0	3	0	6
1491	EREDI PERRONE	06230860725		70,76344	0	2	1	0	0	3	0	6
1492	BARNABA DOMENICO	BRNDNC41H03F376A	03/06/1941	70,99194	0	2	1	0	0	3	0	6
1493	MORAGLIA & C. SOCIETA' SEMPLICE AGRICOLA	07047820720		71,07527	0	2	1	0	0	3	0	6
1494	LAERA MARTINO	LRAMTN39R22D508X	22/10/1939	72,60753	0	2	1	0	0	3	0	6
1495	NISTRIO ANTONIO	NSTNTN38A06F376B	06/01/1938	74,40054	0	2	1	0	0	3	0	6
1496	PICCALUGA MARIA ROSARIA POMPEA	PCCMRS37P48I158Q	08/09/1937	74,72849	0	2	1	0	0	3	0	6
1497	FRANCO VITO	FRNVTI37A13F563R	13/01/1937	75,38172	0	2	1	0	0	3	0	6
1498	DE VITA VINCENZO GIUSEPPE	DVTVCN34C13B904G	13/03/1934	78,21505	0	2	1	0	0	3	0	6
1499	CIRACI' GIUSEPPE	CRCGPP32R23L920I	23/10/1932	79,60484	0	2	1	0	0	3	0	6
1500	TAVERI ANTONIA	TVRNTN32R53F376Q	13/10/1932	79,63172	0	2	1	0	0	3	0	6

Graduatoria delle domande inviate entro il termine stabilito per la prima e seconda scadenza periodica unificata

N. ORDINE	RAGIONE SOCIALE	P.IVA/ COD. FISCALE	DATA DI NASCITA	ETA'	PUNTEGGIO							
					Imprenditore < 40	Contributi altre misure PSR	Aiuti > 15000 euro	Contributi pacchetto PSR	Aggregazione >= 5 aziende	Aziende > 4 UDE	Area Natura 2000	PUNTEGGIO TOTALE
1501	CAZZOLLA ANGELA TERESA	CZZNLT32H69A893V	29/06/1932	79,92204	0	2	1	0	0	3	0	6
1502	CAFFO' PAOLO	CFFPLA29E31L472W	31/05/1929	83,00000	0	0	0	0	3	3	0	6
1503	ZACCARIA FRANCESCO	ZCCFNC27B26E506O	26/02/1927	85,26344	0	2	1	0	0	3	0	6
1504	LA FUSARA SOCIETA' COOPERATIVA AGRICOLA	04489030751		30,45430	0	2	0	0	0	3	0	5
1505	SOCIETA' AGRICOLA BIOMEDITERRANEA SRL	03809940715	28/07/1980	31,84140	0	2	0	0	0	3	0	5
1506	SOCIATA AGRICOLA SEMPLICE SANT'ELIA	06353540724		37,29167	0	2	0	0	0	3	0	5
1507	SOCIETA' AGRICOLA ASCANIO SOCIETA' SEMPLICE	06357480729		38,05108	0	2	0	0	0	3	0	5
1508	MASSERIA LA ROVERELLA SOCIETA' AGRICOLA SEMPLICE	06351990723		39,52419	0	2	0	0	0	3	0	5
1509	GIANNOTTI CARMELA	GNNCML72E44C514P	04/05/1972	40,07258	0	2	0	0	0	3	0	5
1510	DE BIASI ARCANGELO	DBSRNG72D28C136A	28/04/1972	40,09140	0	2	0	0	0	3	0	5
1511	CIPRIANI LUIGI	CPRLGU72D10L109E	10/04/1972	40,13978	0	2	0	0	0	3	0	5
1512	SUSCA VITANTONIO	SSCVNT72D03F280R	03/04/1972	40,15860	0	2	0	0	0	3	0	5
1513	GIAGNORIO MICHELE	GGNMHL72C25A662Q	25/03/1972	40,18280	0	2	0	0	0	3	0	5
1514	AZ. AGR. VIVAI CEFALICCHIO 2 "PATTO COL SOLE"	CPRGBT72C24B619W	24/03/1972	40,18548	0	2	0	0	0	3	0	5
1515	DE MANGO MAURO	DMNMRA72B20A883L	20/02/1972	40,27957	0	2	0	0	0	3	0	5
1516	NATALE BENVENUTO	NTLBVN72A20D643P	20/01/1972	40,36290	0	2	0	0	0	3	0	5
1517	FRACCHIOLLA FRANCESCO	FRCFNC71T19L109S	19/12/1971	40,44892	0	2	0	0	0	3	0	5
1518	SOCIETA' AGRICOLA TERRA DEL SOLE SRL	04319100758	06/12/1971	40,48387	0	2	0	0	0	3	0	5
1519	MUOTRI BENEDETTA	MTRBDT71T41C514D	01/12/1971	40,49731	0	2	0	0	0	3	0	5
1520	CENTONZE ANGELO	CNTNGL71S12E506J	12/11/1971	40,55108	0	2	0	0	0	3	0	5

Graduatoria delle domande inviate entro il termine stabilito per la prima e seconda scadenza periodica unificata

N. ORDINE	RAGIONE SOCIALE	P.IVA/ COD. FISCALE	DATA DI NASCITA	ETA'	PUNTEGGIO							
					Imprenditore < 40	Contributi altre misure PSR	Aiuti > 15000 euro	Contributi pacchetto PSR	Aggregazione >= 5 aziende	Aziende > 4 UDE	Area Natura 2000	PUNTEGGIO TOTALE
1521	PACIFICO GIUSEPPE	PCFGPP71S01H764H	01/11/1971	40,58065	0	2	0	0	0	3	0	5
1522	Soc. Agricola Cacalupi Castellana s.s.	04394700753		40,67204	0	2	0	0	0	3	0	5
1523	MAZZEO MARIA GIUSEPPINA	MZZMGS71P64I193P	24/09/1971	40,68548	0	2	0	0	0	3	0	5
1524	TARULLI ANTONIO	TRLNTN71P07F923S	07/09/1971	40,73118	0	2	0	0	0	3	0	5
1525	RANIERI ANTONIO	RNRNTN71L30C975I	30/07/1971	40,83602	0	2	0	0	0	3	0	5
1526	AZIENDA AGRICOLA ANTONIO TARULLI SRL	05167960722	01/05/1971	40,90591	0	2	0	0	0	3	0	5
1527	RUBILLO VINCENZO	RBLVCN71H04D643V	04/06/1971	40,98925	0	2	0	0	0	3	0	5
1528	SPINELLI STEFANO	SPNSFN71E17E038H	17/05/1971	41,03763	0	2	0	0	0	3	0	5
1529	DI PIETRO MARCO	DPTMRC71E05C514T	05/05/1971	41,06989	0	2	0	0	0	3	0	5
1530	DAUGENTI MARIA	DGNMRA71E41A662G	01/05/1971	41,08065	0	2	0	0	0	3	0	5
1531	PAGANO GIANFRANCO	PGNGFR71D27B180P	27/04/1971	41,09409	0	2	0	0	0	3	0	5
1532	PESARE DANIELA	PSRDNL71D48B180R	08/04/1971	41,14516	0	2	0	0	0	3	0	5
1533	PETRUZZI FRANCESCO	PTRFNC71C28C134L	28/03/1971	41,17473	0	2	0	0	0	3	0	5
1534	DOTO ROCCO	DTORCC71C24D643U	24/03/1971	41,18548	0	2	0	0	0	3	0	5
1535	D'ANDRILLI GIUSEPPINA ANNA	DNDGPP71C61E716N	21/03/1971	41,19355	0	2	0	0	0	3	0	5
1536	TROISI ROCCO	TRSRCC71C11H147P	11/03/1971	41,22043	0	2	0	0	0	3	0	5
1537	COLANGELO CLAUDIO	CLNCLD71B16A883J	16/02/1971	41,29032	0	2	0	0	0	3	0	5
1538	CURATO ANGELO	CRTNGL71B14D643C	14/02/1971	41,29570	0	2	0	0	0	3	0	5
1539	ARACHI FABIO	RCHFBA71B02D006W	02/02/1971	41,32796	0	2	0	0	0	3	0	5
1540	CARBONE ROSA ANNA	CRBRNN71A69A893X	29/01/1971	41,33871	0	2	0	0	0	3	0	5

Graduatoria delle domande inviate entro il termine stabilito per la prima e seconda scadenza periodica unificata

N. ORDINE	RAGIONE SOCIALE	P.IVA/ COD. FISCALE	DATA DI NASCITA	ETA'	PUNTEGGIO							
					Imprenditore < 40	Contributi altre misure PSR	Aiuti > 15000 euro	Contributi pacchetto PSR	Aggregazione >= 5 aziende	Aziende > 4 UDE	Area Natura 2000	PUNTEGGIO TOTALE
1541	DI VAGNO CATIA	DVGCTA71A64Z133Y	24/01/1971	41,35215	0	2	0	0	0	3	0	5
1542	LEOGRANDE GIOVANNI	LGRGNN70S27H096H	27/11/1970	41,51075	0	2	0	0	0	3	0	5
1543	PODERE DEL GAIO AZ. AGR. DI BRONCA RENZO	BRNRNZ70S05L565C	05/11/1970	41,56989	0	2	0	0	0	3	0	5
1544	SOCIETA' AGRICOLA MASSERIA CARACCI S.R.L.	03902420755	20/10/1970	41,61290	0	2	0	0	0	3	0	5
1545	IGNAZZI ANNAMRIA	GNZNMR70R60F376J	20/10/1970	41,61290	0	2	0	0	0	3	0	5
1546	MOGAVERO COSTANZO	MGVCTN70R09D643I	09/10/1970	41,64247	0	2	0	0	0	3	0	5
1547	DI PALMA DOMENICO GERARDO	DPLDNC70P06G131R	06/09/1970	41,73387	0	2	0	0	0	3	0	5
1548	SOCIETA' AGRICOLA ALEPPO DI COLANGELO GIUSEPPE S S	02285080731		41,86022	0	2	0	0	0	3	0	5
1549	MONTANARO FRANCESCO	MNTFNC70L16C136Z	16/07/1970	41,87366	0	2	0	0	0	3	0	5
1550	MARIANO SALVATORE	MRNSVT70L01L049E	01/07/1970	41,91398	0	2	0	0	0	3	0	5
1551	CASALE ANTONELLA	CSLNNL70H62C424I	22/06/1970	41,94086	0	2	0	0	0	3	0	5
1552	RIZZI NICOLA	RZZNCL70E20H096Q	20/05/1970	42,02957	0	2	0	0	0	3	0	5
1553	POLIGNANO MARIA MADDALENA	PLGMMD70E42C975K	02/05/1970	42,07796	0	2	0	0	0	3	0	5
1554	D'ONGHIA STELLA MARIA	DNGSLL70D63F915P	23/04/1970	42,10484	0	2	0	0	0	3	0	5
1555	TORRE MICHELE	TRRMHL70D01D643C	01/04/1970	42,16398	0	2	0	0	0	3	0	5
1556	MENECOLA ANNA	MNCNNA70C58D643O	18/03/1970	42,20161	0	2	0	0	0	3	0	5
1557	PEDONE PIETRO	PDNPTR70B25H096G	25/02/1970	42,26613	0	2	0	0	0	3	0	5
1558	DI GIOIA EUGENIO	DGIGNE70B19E716I	19/02/1970	42,28226	0	2	0	0	0	3	0	5
1559	PASTORE MAGDALENA	PSTMDL70A71Z133V	31/01/1970	42,33333	0	2	0	0	0	3	0	5
1560	SOC. SEMPL. AGR. "P.M." DI PASTORE E MARZIA	02304580737		42,40457	0	2	0	0	0	3	0	5

Graduatoria delle domande inviate entro il termine stabilito per la prima e seconda scadenza periodica unificata

N. ORDINE	RAGIONE SOCIALE	P.IVA/ COD. FISCALE	DATA DI NASCITA	ETA'	PUNTEGGIO							
					Imprenditore < 40	Contributi altre misure PSR	Aiuti > 15000 euro	Contributi pacchetto PSR	Aggregazione >= 5 aziende	Aziende > 4 UDE	Area Natura 2000	PUNTEGGIO TOTALE
1561	DOTO GERARDO	DTOGRD69T24D269I	24/12/1969	42,43548	0	2	0	0	0	3	0	5
1562	AZIENDA AGRICOLA M.E.S.A. DI MEZZAPESA EZIA & SPORTELLI ANDREA	05891910720		42,45161	0	2	0	0	0	3	0	5
1563	CAMPANA GIULIO	CMPGLI69S25C514K	25/11/1969	42,51613	0	2	0	0	0	3	0	5
1564	CHIARAPPA DONATO SILVANO	CHRDTS69S05C975R	05/11/1969	42,56989	0	2	0	0	0	3	0	5
1565	BALDARI FRANCESCO	BLDFNC69R31E882M	31/10/1969	42,58333	0	2	0	0	0	3	0	5
1566	PERRONE MARILU'	PRRMRL69R66H096O	26/10/1969	42,59677	0	2	0	0	0	3	0	5
1567	AZIENDA AGRICOLA LA TRANESE DI BIANCO MICHELE & BASILE ANNA MARIA S.S.	05893500727		42,61828	0	2	0	0	0	3	0	5
1568	FIORE FILIPPO	FRIFPP69P20E036V	20/09/1969	42,69624	0	2	0	0	0	3	0	5
1569	AZIENDA AGRICOLA VI.MA. DI GIAQUINTO LUIGI	GQNLGU69M06Z133H	06/08/1969	42,81720	0	2	0	0	0	3	0	5
1570	ZECCHILLO PASQUALE	ZCCPQL69L20A883X	20/07/1969	42,86290	0	2	0	0	0	3	0	5
1571	LACERENZA DOMENICO	LCRDNC69L08A669Y	08/07/1969	42,89516	0	2	0	0	0	3	0	5
1572	FAZIO GIUSEPPE	FZAGPP69L08E223Y	08/07/1969	42,89516	0	2	0	0	0	3	0	5
1573	AZ. AGR. MOGAVERO E GIULIANI S.S.A.	03417530718		42,90188	0	2	0	0	0	3	0	5
1574	MOGAVERO ANDREA	MGVNDR69H11D643M	11/06/1969	42,97043	0	2	0	0	0	3	0	5
1575	ANCONA FRANCESCO	NCNFNC69H10A662I	10/06/1969	42,97312	0	2	0	0	0	3	0	5
1576	ANCONA NICOLA	NCNNCL69D15C975D	15/04/1969	43,12634	0	2	0	0	0	3	0	5
1577	D'AMATO TERESA	DMTTRS69C55E223N	15/03/1969	43,20968	0	2	0	0	0	3	0	5
1578	MILIZIA GIUSEPPE ORONZO	MLZGPP69B01I467K	01/02/1969	43,33065	0	2	0	0	0	3	0	5
1579	MORAGLIA GIOVANNI	MRGGNN69A30G291I	30/01/1969	43,33602	0	2	0	0	0	3	0	5
1580	MASILLA ANTONIO	MSLNTN69A07D422L	07/01/1969	43,39785	0	2	0	0	0	3	0	5

Graduatoria delle domande inviate entro il termine stabilito per la prima e seconda scadenza periodica unificata

N. ORDINE	RAGIONE SOCIALE	P.IVA/ COD. FISCALE	DATA DI NASCITA	ETA'	PUNTEGGIO							
					Imprenditore < 40	Contributi altre misure PSR	Aiuti > 15000 euro	Contributi pacchetto PSR	Aggregazione >= 5 aziende	Aziende > 4 UDE	Area Natura 2000	PUNTEGGIO TOTALE
1581	CAZZOLLA GIUSEPPE	CZZGPP69A04A662H	04/01/1969	43,40591	0	2	0	0	0	3	0	5
1582	VINO ANNAMARIA	VNINMR68T59L109D	19/12/1968	43,44892	0	2	0	0	0	3	0	5
1583	CARNEVALE ANTONIO	CRNNTN68T16C514E	16/12/1968	43,45699	0	2	0	0	0	3	0	5
1584	GRILLO RITA	GRLRTI68S56C514Z	16/11/1968	43,54032	0	2	0	0	0	3	0	5
1585	AGOSTINELLO SALVATORE	GSTSVT68S08I887S	08/11/1968	43,56183	0	2	0	0	0	3	0	5
1586	AZ AGR. ANT.MASSERIA MUSACCO	05860210722		43,61828	0	2	0	0	0	3	0	5
1587	TONDI PAOLO MARCO	TNDPMR68R06D862H	06/10/1968	43,65054	0	2	0	0	0	3	0	5
1588	RIFINO DOMENICO	RFNDNC68P28A225V	28/09/1968	43,67473	0	2	0	0	0	3	0	5
1589	CASCELLA SEBASTIANO	CSCSST68P17A662R	17/09/1968	43,70430	0	2	0	0	0	3	0	5
1590	CANITANO DOMENICO	CNTDNC68M29L049C	29/08/1968	43,75538	0	2	0	0	0	3	0	5
1591	MOGAVERO VIRGILIA ANTONIETTA	MGVVGL68M47D643Q	07/08/1968	43,81452	0	2	0	0	0	3	0	5
1592	FRANCONE VITO APTRICK	FRNVPT68L04Z401H	04/07/1968	43,90591	0	2	0	0	0	3	0	5
1593	DI VAGNO MICHELANGELO	DVGMHL68H14C975U	14/06/1968	43,96237	0	2	0	0	0	3	0	5
1594	GAROFALO CHIARA	GRFCHR68H53A662D	13/06/1968	43,96505	0	2	0	0	0	3	0	5
1595	LAERA ANGELO	LRANGL68E23H096E	23/05/1968	44,02151	0	2	0	0	0	3	0	5
1596	TATEO PASQUALE	TTAPQL68E20H096D	20/05/1968	44,02957	0	2	0	0	0	3	0	5
1597	PERTA MICHELINA	PRTMHL68E48I072U	08/05/1968	44,06183	0	2	0	0	0	3	0	5
1598	D'ADDABBO LEONARDO	DDDLRD68D22A662Y	22/04/1968	44,10753	0	2	0	0	0	3	0	5
1599	SGOBBA ALBERTO	SGBLRT68D08H096H	08/04/1968	44,14516	0	2	0	0	0	3	0	5
1600	PERCHINUNNO LEONARDO	PRCLRD68D04C514H	04/04/1968	44,15591	0	2	0	0	0	3	0	5

Graduatoria delle domande inviate entro il termine stabilito per la prima e seconda scadenza periodica unificata

N. ORDINE	RAGIONE SOCIALE	P.IVA/ COD. FISCALE	DATA DI NASCITA	ETA'	PUNTEGGIO							
					Imprenditore < 40	Contributi altre misure PSR	Aiuti > 15000 euro	Contributi pacchetto PSR	Aggregazione >= 5 aziende	Aziende > 4 UDE	Area Natura 2000	PUNTEGGIO TOTALE
1601	AZIENDA AGRICOLA GIRONE & ANTONACCI SS	05268220729		44,16398	0	2	0	0	0	3	0	5
1602	PICCOLO FRANCESCO	PCCFNC68C01A285N	01/03/1968	44,24731	0	2	0	0	0	3	0	5
1603	"AZIENDA AGRICOLA NUZZI NUNZIO"	06341310727		44,25941	0	2	0	0	0	3	0	5
1604	CALAMITA MARIA GRAZIA	CLMMGR68B64F205J	24/02/1968	44,26882	0	2	0	0	0	3	0	5
1605	ITALFARM S.R.L. AGRICOLA	00816110472	30/08/1967	44,43280	0	2	0	0	0	3	0	5
1606	LANCIANO MARINO	LNCMRN67R18D223S	18/10/1967	44,61828	0	2	0	0	0	3	0	5
1607	DI FLUMERI MARGHERITA	DFLMGH67P67D269D	27/09/1967	44,67742	0	2	0	0	0	3	0	5
1608	POLIGNANO ANGELA	PLGNGL67P60H096C	20/09/1967	44,69624	0	2	0	0	0	3	0	5
1609	PERRINO VITO FABIO	PRRVFB67P05B809M	05/09/1967	44,73656	0	2	0	0	0	3	0	5
1610	LOMAGISTRO GIUSEPPE	LMGGPP67P03E036G	03/09/1967	44,74194	0	2	0	0	0	3	0	5
1611	BRAY ORAZIO	BRYRZO67M29E506I	29/08/1967	44,75538	0	2	0	0	0	3	0	5
1612	SOCIETA' AGRICOLA LOPOLITO S.S.	06427460727		44,78360	0	2	0	0	0	3	0	5
1613	ZINGARIELLO GIOVANNI	ZNGGNN67L15H467N	15/07/1967	44,87634	0	2	0	0	0	3	0	5
1614	PELLEGRINO IRENE	PLLRNI67H62C134X	22/06/1967	44,94086	0	2	0	0	0	3	0	5
1615	DIFONZO AGATA	DFNGTA67H61E038U	21/06/1967	44,94355	0	2	0	0	0	3	0	5
1616	D'INTRONO MICHELE	DNTMHL67H10C983X	10/06/1967	44,97312	0	2	0	0	0	3	0	5
1617	PEDONE ANNAMARIA	PDNNMR67E60H096O	20/05/1967	45,02957	0	2	0	0	0	3	0	5
1618	PASTORE COSTANZA	PSTCTN67E43B923H	03/05/1967	45,07527	0	2	0	0	0	3	0	5
1619	DI PACE PIETRO	DPCPTR67D26C134D	26/04/1967	45,09677	0	2	0	0	0	3	0	5
1620	AZIENDA AGRICOLA DIGREGORIO - CACCIAPAGLIA S.S.	05129810726		45,11694	0	2	0	0	0	3	0	5

Graduatoria delle domande inviate entro il termine stabilito per la prima e seconda scadenza periodica unificata

N. ORDINE	RAGIONE SOCIALE	P.IVA/ COD. FISCALE	DATA DI NASCITA	ETA'	PUNTEGGIO							
					Imprenditore < 40	Contributi altre misure PSR	Aiuti > 15000 euro	Contributi pacchetto PSR	Aggregazione >= 5 aziende	Aziende > 4 UDE	Area Natura 2000	PUNTEGGIO TOTALE
1621	TURCO FORTUNA	TRCFTN67D56E549D	16/04/1967	45,12366	0	2	0	0	0	3	0	5
1622	NOVIELLO MARIA	NVLMRA67D47A662L	07/04/1967	45,14785	0	2	0	0	0	3	0	5
1623	TESTINI SALVATORE	TSTSVT67C27A662J	27/03/1967	45,17742	0	2	0	0	0	3	0	5
1624	MILANO ROSA	MLNRSO67C64E038F	24/03/1967	45,18548	0	2	0	0	0	3	0	5
1625	D'ARIES PIERO	DRSPRI67C04E716K	04/03/1967	45,23925	0	2	0	0	0	3	0	5
1626	SPORTELLI GIUSEPPE	SPRGPP67B21C975W	21/02/1967	45,27688	0	2	0	0	0	3	0	5
1627	FAZIO ROCCO	FZARCC67A22E223H	22/01/1967	45,35753	0	2	0	0	0	3	0	5
1628	LADISA FRANCESCO	LDSFNC67A21A669J	21/01/1967	45,36022	0	2	0	0	0	3	0	5
1629	RUSSO INCORONATA	RSSNRN67A57D643Q	17/01/1967	45,37097	0	2	0	0	0	3	0	5
1630	ROMANAZZI ANNA MARIA	RMNNMR66T63E038H	23/12/1966	45,43817	0	2	0	0	0	3	0	5
1631	BIOAGRILAT DI TINELLA C. & NETTI S. S.S.	05854410726		45,52957	0	2	0	0	0	3	0	5
1632	SANSONE ROCCO	SNSRCC66S15C514D	15/11/1966	45,54301	0	2	0	0	0	3	0	5
1633	GIUSTINO MARIA ADDOLORATA	GSTMDD66R63I330A	23/10/1966	45,60484	0	2	0	0	0	3	0	5
1634	AGRICOLTURA GIOVANE A.G.COOPERATIVA ARL	03786770721		45,63172	0	2	0	0	0	3	0	5
1635	D'ALESSANDRO DOMENICO	DLSDNC66R08C975Q	08/10/1966	45,64516	0	2	0	0	0	3	0	5
1636	TRICARICO PASQUALE	TRCPQL66M27E223O	27/08/1966	45,76075	0	2	0	0	0	3	0	5
1637	RUSSI GENNARO	RSSGNR66L23F052B	23/07/1966	45,85484	0	2	0	0	0	3	0	5
1638	GRILLO RAFFAELLA	GRLRFL66L51C514C	11/07/1966	45,88710	0	2	0	0	0	3	0	5
1639	ARMIENTI VITA ROSA	RMNVRS66H68B998S	28/06/1966	45,92473	0	2	0	0	0	3	0	5
1640	SCAROLA GRAZIA	SCRGRZ66H62A662G	22/06/1966	45,94086	0	2	0	0	0	3	0	5

Graduatoria delle domande inviate entro il termine stabilito per la prima e seconda scadenza periodica unificata

N. ORDINE	RAGIONE SOCIALE	P.IVA/ COD. FISCALE	DATA DI NASCITA	ETA'	PUNTEGGIO							
					Imprenditore < 40	Contributi altre misure PSR	Aiuti > 15000 euro	Contributi pacchetto PSR	Aggregazione >= 5 aziende	Aziende > 4 UDE	Area Natura 2000	PUNTEGGIO TOTALE
1641	GENTILE FRANCESCO ANTONIO	GNTFNC66H13E038M	13/06/1966	45,96505	0	2	0	0	0	3	0	5
1642	PASSERI FORTUNATA	PSSFTN66H52H643Q	12/06/1966	45,96774	0	2	0	0	0	3	0	5
1643	CONVERTINO NICOLA	CNVNCL66E30A149M	30/05/1966	46,00269	0	2	0	0	0	3	0	5
1644	MANCINI MARINO DOMENICO	MNCMND66E03C134S	03/05/1966	46,07527	0	2	0	0	0	3	0	5
1645	MURCIANO RINO	MRCRNI66C21Z133S	21/03/1966	46,19355	0	2	0	0	0	3	0	5
1646	RECCHIA FRANCESCO	RCCFNC66C09F915Z	09/03/1966	46,22581	0	2	0	0	0	3	0	5
1647	CIRUOLO MICHELE	CRLMHL66B28C198I	28/02/1966	46,25000	0	2	0	0	0	3	0	5
1648	LANERA DOMENICO MARIA GIOVA	LNRDNC66A30H096E	30/01/1966	46,33602	0	2	0	0	0	3	0	5
1649	RUOSPO GIUSEPPE	RSPGPP66A27A662Q	27/01/1966	46,34409	0	2	0	0	0	3	0	5
1650	CASCAVILLA SRL SOCIETA' AGRICOLA	03639250715	26/06/1965	46,37903	0	2	0	0	0	3	0	5
1651	DENORA MARIA	DNRMRA66A44A225Z	04/01/1966	46,40591	0	2	0	0	0	3	0	5
1652	CARRINO GIANFRANCO STEFANO	CRRGFR65T26D643Q	25/12/1965	46,43280	0	2	0	0	0	3	0	5
1653	AGRICOLA PARCO DELLE CASETTE SOCIETA' SEMPLICE	05858370728		46,50403	0	2	0	0	0	3	0	5
1654	NATUZZI PIETRO	NTZPTR65S06I330S	06/11/1965	46,56720	0	2	0	0	0	3	0	5
1655	PRIMA FRUTTA S.R.L. SOCIETA' AGRICOLA	02694460730	11/10/1965	46,63710	0	2	0	0	0	3	0	5
1656	NATURALMENTE BIO S.R.L. SOCIETA' AGRICOLA	02834860732	11/10/1965	46,63710	0	2	0	0	0	3	0	5
1657	CAZZETTA FELICIA	CZZFLC65P58F052X	18/09/1965	46,70161	0	2	0	0	0	3	0	5
1658	MANSUETO COSIMO	MNSCSM65P04F915L	04/09/1965	46,73925	0	2	0	0	0	3	0	5
1659	LEPORE VITO	LPRVTI65M07F280O	07/08/1965	46,81452	0	2	0	0	0	3	0	5
1660	BORRELLI MAURO	BRRMRA65L07D643L	07/07/1965	46,89785	0	2	0	0	0	3	0	5

Graduatoria delle domande inviate entro il termine stabilito per la prima e seconda scadenza periodica unificata

N. ORDINE	RAGIONE SOCIALE	P.IVA/ COD. FISCALE	DATA DI NASCITA	ETA'	PUNTEGGIO							
					Imprenditore < 40	Contributi altre misure PSR	Aiuti > 15000 euro	Contributi pacchetto PSR	Aggregazione >= 5 aziende	Aziende > 4 UDE	Area Natura 2000	PUNTEGGIO TOTALE
1661	CASCAVILLA NICOLA	CSCNCL65H26C514G	26/06/1965	46,93011	0	2	0	0	0	3	0	5
1662	SPECCHIA ANDREA	SPCNDR65H11D863M	11/06/1965	46,97043	0	2	0	0	0	3	0	5
1663	AMORUSO VITO	MRSVTI65C30A883X	30/03/1965	47,16935	0	2	0	0	0	3	0	5
1664	MARTIELLO PIETRO	MRTPTR65C22E036U	22/03/1965	47,19086	0	2	0	0	0	3	0	5
1665	COLANTUONO MICHELE	CLNMHL65C13E223X	13/03/1965	47,21505	0	2	0	0	0	3	0	5
1666	BOZZA ARCANGELO	BZZRNG65A31L049W	31/01/1965	47,33333	0	2	0	0	0	3	0	5
1667	PERAGINE ROSA	PRGRSO65A49A662U	09/01/1965	47,39247	0	2	0	0	0	3	0	5
1668	DI STEFANO MARIA ROSA	DSTMRS64T64H467I	24/12/1964	47,43548	0	2	0	0	0	3	0	5
1669	QUATTROMINI TOMMASO	QTTTMS64S15A225D	15/11/1964	47,54301	0	2	0	0	0	3	0	5
1670	DEPERGOLA VINCENZO	DPRVCN64R27A662L	27/10/1964	47,59409	0	2	0	0	0	3	0	5
1671	DIFRANCO GIUSEPPE	DFRGPP64M12C975A	12/08/1964	47,80108	0	2	0	0	0	3	0	5
1672	TORNISIELLO VINCENZO	TRNVCN64L24H467H	24/07/1964	47,85215	0	2	0	0	0	3	0	5
1673	IL CAVALIERE SOCIETA' AGRICOLA	02886820733		47,88441	0	2	0	0	0	3	0	5
1674	CACCIAPAGLIA PIETRO VITO MICHELE	CCCPRV64L11I330V	11/07/1964	47,88710	0	2	0	0	0	3	0	5
1675	LI.FE. SRL	06790871211	30/06/1964	47,91667	0	2	0	0	0	3	0	5
1676	CIRUOLO GENEROSO	CRLGRS64H01C198U	01/06/1964	47,99731	0	2	0	0	0	3	0	5
1677	FASCINA GAETANO	FSCGTN64E22A662A	22/05/1964	48,02419	0	2	0	0	0	3	0	5
1678	BAGLIVI MARIO	BGLMRA64D18L776W	18/04/1964	48,11828	0	2	0	0	0	3	0	5
1679	DE BELLIS VITTI BENEDETTO	DBLBDT64D09H096O	09/04/1964	48,14247	0	2	0	0	0	3	0	5
1680	AGRIRUSSO SS	03767170719		48,19086	0	2	0	0	0	3	0	5

Graduatoria delle domande inviate entro il termine stabilito per la prima e seconda scadenza periodica unificata

N. ORDINE	RAGIONE SOCIALE	P.IVA/ COD. FISCALE	DATA DI NASCITA	ETA'	PUNTEGGIO							
					Imprenditore < 40	Contributi altre misure PSR	Aiuti > 15000 euro	Contributi pacchetto PSR	Aggregazione >= 5 aziende	Aziende > 4 UDE	Area Natura 2000	PUNTEGGIO TOTALE
1681	LAMONTANARA MICHELE	LMNMHL64B08C975B	08/02/1964	48,31183	0	2	0	0	0	3	0	5
1682	SOCIETA' AGRICOLA ARCOBALENO DI OSTUNI E ZILENI SOCIETA' SEMPLICE	06328910721		48,36828	0	2	0	0	0	3	0	5
1683	SOCIETA' AGRICOLA DELL'ARNEO S.R.L.	03571590755		48,41398	0	2	0	0	0	3	0	5
1684	TORNESELLO COSIMO	TRNCSM63P16A185F	16/09/1963	48,70699	0	2	0	0	0	3	0	5
1685	LO BUONO MARIA - NEVE	LBNMNV63M64L447O	24/08/1963	48,76882	0	2	0	0	0	3	0	5
1686	BORRELLI GIUSEPPE MICHELE	BRRGPP63L29D643T	29/07/1963	48,83871	0	2	0	0	0	3	0	5
1687	LONGO ANNA MARIA	LNGNMR63H63C134M	23/06/1963	48,93817	0	2	0	0	0	3	0	5
1688	STEA GIAN BATTISTA	STEGBT63H20Z404Q	20/06/1963	48,94624	0	2	0	0	0	3	0	5
1689	GIUSTINO MICHELE	GSTMHL63H16E223A	16/06/1963	48,95699	0	2	0	0	0	3	0	5
1690	BRASCHI VITO	BRSVTI63E30C514Y	30/05/1963	49,00269	0	2	0	0	0	3	0	5
1691	AGRICOL RODIO SOC. COOP. A R.L.	02356610739		49,11559	0	2	0	0	0	3	0	5
1692	PERNIOLA NICOLA NUNZIO VITO	PRNNLN63C25I330X	25/03/1963	49,18280	0	2	0	0	0	3	0	5
1693	LAPIETRA GIOVANNI	LPTGNN63C22F376G	22/03/1963	49,19086	0	2	0	0	0	3	0	5
1694	RICCHIONI VINCENZO	RCCVCN63B02A662Z	01/02/1963	49,33065	0	2	0	0	0	3	0	5
1695	PISANO' ORONZO ANTONIO	PSNRZN62S25B936W	25/11/1962	49,51613	0	2	0	0	0	3	0	5
1696	PACE LUIGI VITO	PCALVT62S12H096J	12/11/1962	49,55108	0	2	0	0	0	3	0	5
1697	SCARANO FRANCESCA	SCRFNC62S41C514D	01/11/1962	49,58065	0	2	0	0	0	3	0	5
1698	CARLINO PATRIZIA	CRLPRZ62R49B936I	09/10/1962	49,64247	0	2	0	0	0	3	0	5
1699	COLACICCO ANTONIO	CLCNTN62P26A048S	26/09/1962	49,68011	0	2	0	0	0	3	0	5
1700	SORANNO MICHELE	SRNMHL62L18A892H	18/07/1962	49,86828	0	2	0	0	0	3	0	5

Graduatoria delle domande inviate entro il termine stabilito per la prima e seconda scadenza periodica unificata

N. ORDINE	RAGIONE SOCIALE	P.IVA/ COD. FISCALE	DATA DI NASCITA	ETA'	PUNTEGGIO							
					Imprenditore < 40	Contributi altre misure PSR	Aiuti > 15000 euro	Contributi pacchetto PSR	Aggregazione >= 5 aziende	Aziende > 4 UDE	Area Natura 2000	PUNTEGGIO TOTALE
1701	MENA ANGELA	MNENGL62L57A893B	17/07/1962	49,87097	0	2	0	0	0	3	0	5
1702	ACCOGLI PAOLO	CCGPLA62E18A281W	18/05/1962	50,03495	0	2	0	0	0	3	0	5
1703	MELE DOMENICO	MLEDNC62E03E036P	03/05/1962	50,07527	0	2	0	0	0	3	0	5
1704	CIPRIANO SILVANA	CPRSVN62D67L616C	27/04/1962	50,09409	0	2	0	0	0	3	0	5
1705	CARRINO DOMENICO	CRRDNC62D09D643Z	09/04/1962	50,14247	0	2	0	0	0	3	0	5
1706	D'ALOIA FLAVIO	DLAFLV62C28C975F	28/03/1962	50,17473	0	2	0	0	0	3	0	5
1707	D'ARIES LUIGI	DRSLGU62A02E716M	02/01/1962	50,41129	0	2	0	0	0	3	0	5
1708	ANZIVINO MATTEO	NZVMTT61T19E885O	19/12/1961	50,44892	0	2	0	0	0	3	0	5
1709	DE LEONARDIS ROSA	DLNRSO61T58L447U	18/12/1961	50,45161	0	2	0	0	0	3	0	5
1710	CERVELLERA BERNARDINO	CRVBNR61T17B180Y	17/12/1961	50,45430	0	2	0	0	0	3	0	5
1711	CAPOBIANCO FELICINA	CPBFCN61T46I493V	06/12/1961	50,48387	0	2	0	0	0	3	0	5
1712	SEMERARO VINCENZO	SMRVCN61R12D171H	12/10/1961	50,63441	0	2	0	0	0	3	0	5
1713	TAGARELLI ANDREA	TGRNDR61P16F280P	16/09/1961	50,70699	0	2	0	0	0	3	0	5
1714	LACASELLA PASQUALE	LCSPQL61M30A662K	30/08/1961	50,75269	0	2	0	0	0	3	0	5
1715	FLORENCE SERVICE DI PAGANO MICHELE	PGNMHL61M11H645N	11/08/1961	50,80376	0	2	0	0	0	3	0	5
1716	BETTI VINCENZO	BTTVCN61L20L328E	20/07/1961	50,86290	0	2	0	0	0	3	0	5
1717	LORUSSO PAOLO	LRSPLA61L06C975A	06/07/1961	50,90054	0	2	0	0	0	3	0	5
1718	COSTANTINI DONATELLA	CSTDTL61H55I201Z	15/06/1961	50,95968	0	2	0	0	0	3	0	5
1719	DI PIETRO DINA	DPTDNI61H42A284B	02/06/1961	50,99462	0	2	0	0	0	3	0	5
1720	SANTANTONIO ESTER	SNTSTR61C66E036X	26/03/1961	51,18011	0	2	0	0	0	3	0	5

Graduatoria delle domande inviate entro il termine stabilito per la prima e seconda scadenza periodica unificata

N. ORDINE	RAGIONE SOCIALE	P.IVA/ COD. FISCALE	DATA DI NASCITA	ETA'	PUNTEGGIO							
					Imprenditore < 40	Contributi altre misure PSR	Aiuti > 15000 euro	Contributi pacchetto PSR	Aggregazione >= 5 aziende	Aziende > 4 UDE	Area Natura 2000	PUNTEGGIO TOTALE
1721	GRILLO ANTONIETTA	GRLNNT61C42D643R	02/03/1961	51,24462	0	2	0	0	0	3	0	5
1722	TEDESCO GIUSEPPE	TDSGPP60T25A662T	25/12/1960	51,43280	0	2	0	0	0	3	0	5
1723	CARENZA ANGELO	CRNNGL60T15H096A	15/12/1960	51,45968	0	2	0	0	0	3	0	5
1724	DI GIOIA NICOLA	DGINCL60R18C983M	18/10/1960	51,61828	0	2	0	0	0	3	0	5
1725	LUDOVICO GIOVANNI GIUSEPPE	LDVGNN60P10F784L	10/09/1960	51,72312	0	2	0	0	0	3	0	5
1726	CAMPANALE ANGELO	CMPNGL60M14B998W	14/08/1960	51,79570	0	2	0	0	0	3	0	5
1727	PAGLIARANI ANNA MARIA NANDA	PGLNMR60M54I962S	14/08/1960	51,79570	0	2	0	0	0	3	0	5
1728	IMMOBILIARE DELLE MURGE SAS DI PETRELLI PASQUALE & C.	05401990725		51,88172	0	2	0	0	0	3	0	5
1729	LOLIVA GIOVANNI	LLVGNN60H26C134X	26/06/1960	51,93011	0	2	0	0	0	3	0	5
1730	AZIENDA AGRICOLA STASOLLA GIRARDI	05266980720		51,97849	0	2	0	0	0	3	0	5
1731	LOPANE PASQUALE	LPNPQL60E30E223N	30/05/1960	52,00269	0	2	0	0	0	3	0	5
1732	PEDONE LUCIO	PDNLCU60E21D643N	21/05/1960	52,02688	0	2	0	0	0	3	0	5
1733	TULLO MARIA	TLLMRA60E48G291M	08/05/1960	52,06183	0	2	0	0	0	3	0	5
1734	AZIENDA AGRICOLA DI FRANCO SOCIETA' AGRICOLA SEMPLICE	06466350722		52,09274	0	2	0	0	0	3	0	5
1735	ROMANO ANNA	RMNNNA60A50F842Y	10/01/1960	52,38978	0	2	0	0	0	3	0	5
1736	VALENTE ANGELO	VLNNGL60A01C134G	01/01/1960	52,41398	0	2	0	0	0	3	0	5
1737	MANGINI GIUSEPPE	MNGGPP59T24H096T	24/12/1959	52,43548	0	2	0	0	0	3	0	5
1738	AGR.ME. S.P.A.	02336470659	20/12/1959	52,44624	0	2	0	0	0	3	0	5
1739	BOZZA DOMENICA ROSA	BZZDNC59T44C136M	04/12/1959	52,48925	0	2	0	0	0	3	0	5
1740	OCCHIONEGRELLI ANTONIO	CCHNTN59S08C514M	08/11/1959	52,56183	0	2	0	0	0	3	0	5

Graduatoria delle domande inviate entro il termine stabilito per la prima e seconda scadenza periodica unificata

N. ORDINE	RAGIONE SOCIALE	P.IVA/ COD. FISCALE	DATA DI NASCITA	ETA'	PUNTEGGIO							
					Imprenditore < 40	Contributi altre misure PSR	Aiuti > 15000 euro	Contributi pacchetto PSR	Aggregazione >= 5 aziende	Aziende > 4 UDE	Area Natura 2000	PUNTEGGIO TOTALE
1741	PENSATO MICHELE	PNSMHL59R30I158E	30/10/1959	52,58602	0	2	0	0	0	3	0	5
1742	LOLLI ANNA MARIA	LLLNMR59R57B616V	17/10/1959	52,62097	0	2	0	0	0	3	0	5
1743	MONTANARO PAOLO	MNTPLA59P05F915M	05/09/1959	52,73656	0	2	0	0	0	3	0	5
1744	TOTARO VITO	TTRVTI59M10C975N	10/08/1959	52,80645	0	2	0	0	0	3	0	5
1745	AZIENDA AGRICOLA MONTE DELLA VECCHIA DI SGOBBA G. & F. SNC	04463630725		52,82151	0	2	0	0	0	3	0	5
1746	CAMPANILE GIOVANNI	CMPGNN59L25H926P	25/07/1959	52,84946	0	2	0	0	0	3	0	5
1747	SOMMA GIOVANNI	SMMGNN59L04A892T	04/07/1959	52,90591	0	2	0	0	0	3	0	5
1748	D'AVANZO VINCENZO	DVNVCN59E02A285T	02/05/1959	53,07796	0	2	0	0	0	3	0	5
1749	D'AMICO LUCIA	DMCLCU59C65I963S	25/03/1959	53,18280	0	2	0	0	0	3	0	5
1750	DE BIASI ARCANGELO	DBSRNG59B08E469O	08/02/1959	53,31183	0	2	0	0	0	3	0	5
1751	STANGARONE ANTONIETTA	STNNNT59A54A662K	14/01/1959	53,37903	0	2	0	0	0	3	0	5
1752	LIGORIO ANNA MARIA	LGRNMR58S70D761D	30/11/1958	53,50000	0	2	0	0	0	3	0	5
1753	SPORTELLI GIUSEPPE	SPRGPP58R24C134J	24/10/1958	53,60215	0	2	0	0	0	3	0	5
1754	D'ALESSIO CATALDO	DLSCLD58P13F376B	13/09/1958	53,71505	0	2	0	0	0	3	0	5
1755	MOSCHETTI MARIO	MSCMRA58M15E469Y	15/08/1958	53,79301	0	2	0	0	0	3	0	5
1756	PAGANO GIUSEPPE	PGNGPP58L13L109O	13/07/1958	53,88172	0	2	0	0	0	3	0	5
1757	NETTI VITO	NTTVTI58L11H096Y	11/07/1958	53,88710	0	2	0	0	0	3	0	5
1758	OCCHIONERO ANGELA	CCHNGL58H68E885O	28/06/1958	53,92473	0	2	0	0	0	3	0	5
1759	CONENNA ANGELO	CNNNGL58D21F280W	21/04/1958	54,11022	0	2	0	0	0	3	0	5
1760	CUPERTINO MARIO	CPRMRA58D12H749B	12/04/1958	54,13441	0	2	0	0	0	3	0	5

Graduatoria delle domande inviate entro il termine stabilito per la prima e seconda scadenza periodica unificata

N. ORDINE	RAGIONE SOCIALE	P.IVA/ COD. FISCALE	DATA DI NASCITA	ETA'	PUNTEGGIO							
					Imprenditore < 40	Contributi altre misure PSR	Aiuti > 15000 euro	Contributi pacchetto PSR	Aggregazione >= 5 aziende	Aziende > 4 UDE	Area Natura 2000	PUNTEGGIO TOTALE
1761	TRICASE VITO	TRCVTI58C05C975F	05/03/1958	54,23656	0	2	0	0	0	3	0	5
1762	ZOLLINO MARIA TERESA	ZLLMTR58B45I800R	05/02/1958	54,31989	0	2	0	0	0	3	0	5
1763	AZIENDA AGRICOLA COVELLA ANDREA E COVELLA VITO LEONARDO	05159440725		54,40591	0	2	0	0	0	3	0	5
1764	LOCONTE MARIA	LCNMRA58A41C514T	01/01/1958	54,41398	0	2	0	0	0	3	0	5
1765	FABBIANO MELCARNE SANTINA	FBBSTN57T45E815R	05/12/1957	54,48656	0	2	0	0	0	3	0	5
1766	MARINACCIO ROCCHINO	MRNRCH57T01G131X	01/12/1957	54,49731	0	2	0	0	0	3	0	5
1767	GRECO PAOLO	GRCPLA57S11B690L	11/11/1957	54,55376	0	2	0	0	0	3	0	5
1768	SPANO CONCETTA	SPNCCT57R57F816H	17/10/1957	54,62097	0	2	0	0	0	3	0	5
1769	MASSARI GIULIA	MSSGLI57R57F205J	17/10/1957	54,62097	0	2	0	0	0	3	0	5
1770	GERVASIO ROSA	GRVRSO57L67C514B	27/07/1957	54,84409	0	2	0	0	0	3	0	5
1771	MONOSI GIUSEPPE ANTONIO DOMENICO	MNSGPP57H06C335O	06/06/1957	54,98387	0	2	0	0	0	3	0	5
1772	PERINA LUCIO	PRNLCU57E07L781C	07/05/1957	55,06452	0	2	0	0	0	3	0	5
1773	PALAZZO FLAVIANO	PLZFVN57D29C975C	24/04/1957	55,10215	0	2	0	0	0	3	0	5
1774	CIRACI' ROSA MICHELA	CRCRMC57D50E205P	10/04/1957	55,13978	0	2	0	0	0	3	0	5
1775	COSMA GIUSEPPE	CSMGPP57C20I467D	20/03/1957	55,19624	0	2	0	0	0	3	0	5
1776	MASSERIA RESICATA DI BRANCIA DEI F.LLI DRAISCI SOCIETA' SEMPLICE AGRICOLA	03844950711		55,41935	0	2	0	0	0	3	0	5
1777	SOCIETA' AGRICOLA VENTURA ANTONIO E FIGLI S.S.	06671690722		55,42473	0	2	0	0	0	3	0	5
1778	GABRIELE GIUSEPPINA	GBRGPP56T55D643Y	15/12/1956	55,45968	0	2	0	0	0	3	0	5
1779	DE ALTO CATERINA	DLTCRN56S67Z600U	27/11/1956	55,51075	0	2	0	0	0	3	0	5
1780	SILLETTI MICHELE	SLLMHL56R26B998F	26/10/1956	55,59677	0	2	0	0	0	3	0	5

Graduatoria delle domande inviate entro il termine stabilito per la prima e seconda scadenza periodica unificata

N. ORDINE	RAGIONE SOCIALE	P.IVA/ COD. FISCALE	DATA DI NASCITA	ETA'	PUNTEGGIO							
					Imprenditore < 40	Contributi altre misure PSR	Aiuti > 15000 euro	Contributi pacchetto PSR	Aggregazione >= 5 aziende	Aziende > 4 UDE	Area Natura 2000	PUNTEGGIO TOTALE
1781	ALBANESE MARIA	LBNMRA56P48A892T	08/09/1956	55,72849	0	2	0	0	0	3	0	5
1782	LOVASCIO RAFFAELE	LVSRFL56M07A893L	07/08/1956	55,81452	0	2	0	0	0	3	0	5
1783	SERIO ANNA	SRENNA56L51D171F	11/07/1956	55,88710	0	2	0	0	0	3	0	5
1784	FARI' RITA	FRARTI56H62F101S	22/06/1956	55,94086	0	2	0	0	0	3	0	5
1785	CAMPANILE ANTONIO	CMPNTN56E31H926G	31/05/1956	56,00000	0	2	0	0	0	3	0	5
1786	L'ABBATE ANTONIO PAOLO	LBBNNP56E26C975L	26/05/1956	56,01344	0	2	0	0	0	3	0	5
1787	BUSTO ALESSANDRO	BSTLSN56E23E469P	23/05/1956	56,02151	0	2	0	0	0	3	0	5
1788	CICCONE TERESA	CCCTRS56B68I962L	28/02/1956	56,25806	0	2	0	0	0	3	0	5
1789	NICASTRO VITO	NCSVTI56B14E036Z	14/02/1956	56,29570	0	2	0	0	0	3	0	5
1790	AGRICOLA SANSOSSIO N E C SAS	01970700710		56,32975	0	2	0	0	0	3	0	5
1791	MARINACCIO CARMELINO	MRNCML55S16D269L	16/11/1955	56,54032	0	2	0	0	0	3	0	5
1792	MALAGNINI VINCENZO	MLGVCN55L19E036U	19/07/1955	56,86559	0	2	0	0	0	3	0	5
1793	DINARDO GIUSEPPE	DNRGPP55H22I330J	22/06/1955	56,94086	0	2	0	0	0	3	0	5
1794	CERICOLA EMILIA	CRCMLE55H58D643F	18/06/1955	56,95161	0	2	0	0	0	3	0	5
1795	DE PANDIS FERNANDO	DPNFNN55E09I930F	09/05/1955	57,05914	0	2	0	0	0	3	0	5
1796	PICERNO GIACOMO	PCRGCM55E05E155U	05/05/1955	57,06989	0	2	0	0	0	3	0	5
1797	AGRUSTI LEONARDO	GRSLRD55D14F915L	14/04/1955	57,12903	0	2	0	0	0	3	0	5
1798	DE VINCENZO ANTONIO	DVNNTN55C24F284T	24/03/1955	57,18548	0	2	0	0	0	3	0	5
1799	FUSILLO ANNA MARIA	FSLNMR55B56F915F	16/02/1955	57,29032	0	2	0	0	0	3	0	5
1800	LIEGGI VITO	LGGVTI55B09C975U	09/02/1955	57,30914	0	2	0	0	0	3	0	5

Graduatoria delle domande inviate entro il termine stabilito per la prima e seconda scadenza periodica unificata

N. ORDINE	RAGIONE SOCIALE	P.IVA/ COD. FISCALE	DATA DI NASCITA	ETA'	PUNTEGGIO							
					Imprenditore < 40	Contributi altre misure PSR	Aiuti > 15000 euro	Contributi pacchetto PSR	Aggregazione >= 5 aziende	Aziende > 4 UDE	Area Natura 2000	PUNTEGGIO TOTALE
1801	AGRICOLA BARBIERI SOC. SEMPLICE AGRICOLA	91093120722		57,35215	0	2	0	0	0	3	0	5
1802	FANETTI ANDREA	FNTNDR54S27F280O	27/11/1954	57,51075	0	2	0	0	0	3	0	5
1803	AGROIN SOCIETA' SEMPLICE AGRICOLA DI CANNONE LORENZO & C.	03045060716		57,69892	0	2	0	0	0	3	0	5
1804	FALLACARA BENEDETTO	FLLBDT54P02A893L	02/09/1954	57,74462	0	2	0	0	0	3	0	5
1805	CAPPUCCIO LINA	CPPLNI54E67L447W	27/05/1954	58,01075	0	2	0	0	0	3	0	5
1806	PANESSA ANTONIA	PNSNTN54E57E038N	17/05/1954	58,03763	0	2	0	0	0	3	0	5
1807	PALMISANO ANNA ANTONIA	PLMNNT54E47L472H	07/05/1954	58,06452	0	2	0	0	0	3	0	5
1808	GASPARRO ONOFRIO	GSPNFR54C02H749Z	02/03/1954	58,24462	0	2	0	0	0	3	0	5
1809	MICCOLIS CARLO	MCCCRL54B16F915P	16/02/1954	58,29032	0	2	0	0	0	3	0	5
1810	PERRINI DOMENICO	PRRDNC54A12A149Y	12/01/1954	58,38441	0	2	0	0	0	3	0	5
1811	NUZZI VITO ROCCANGELO	NZZVRC53T14I330C	14/12/1953	58,46237	0	2	0	0	0	3	0	5
1812	MINOIA LUIGI	MNILGU53S21C975N	21/11/1953	58,52688	0	2	0	0	0	3	0	5
1813	ROSSETTI COSIMO REMIGIO	RSSCMR53R03I467Q	03/10/1953	58,65860	0	2	0	0	0	3	0	5
1814	D'ONGHIA TOMMASO	DNGTMS53M16F915Y	16/08/1953	58,79032	0	2	0	0	0	3	0	5
1815	GRASSI MARIA	GRSMRA53H51E645I	11/06/1953	58,97043	0	2	0	0	0	3	0	5
1816	CHIECHI MARIANNA	CHCMNN53E46A055V	06/05/1953	59,06720	0	2	0	0	0	3	0	5
1817	DI COSMO GIUSEPPE VITO	DCSGPP53E04H749Y	04/05/1953	59,07258	0	2	0	0	0	3	0	5
1818	QUATTROMINI CARMENIO	QTTCMN53C26A225A	26/03/1953	59,18011	0	2	0	0	0	3	0	5
1819	VALENTE MICHELE	VLNMHL53C01L273C	01/03/1953	59,24731	0	2	0	0	0	3	0	5
1820	DILERNIA LUIGI	DLRLGU53A13C514S	13/01/1953	59,38172	0	2	0	0	0	3	0	5

Graduatoria delle domande inviate entro il termine stabilito per la prima e seconda scadenza periodica unificata

N. ORDINE	RAGIONE SOCIALE	P.IVA/ COD. FISCALE	DATA DI NASCITA	ETA'	PUNTEGGIO							
					Imprenditore < 40	Contributi altre misure PSR	Aiuti > 15000 euro	Contributi pacchetto PSR	Aggregazione >= 5 aziende	Aziende > 4 UDE	Area Natura 2000	PUNTEGGIO TOTALE
1821	LORUSSO GIOVANNI	LRSGNN53A07E986Y	07/01/1953	59,39785	0	2	0	0	0	3	0	5
1822	DILIDDO SAVINO	DLDSVN53A04C514N	04/01/1953	59,40591	0	2	0	0	0	3	0	5
1823	LAMANNA GELSOMINO	LMNGSM52T06H926Z	06/12/1952	59,48387	0	2	0	0	0	3	0	5
1824	CAPONE PASQUA ROSA	CPNPQR52M64L472C	24/08/1952	59,76882	0	2	0	0	0	3	0	5
1825	CAPOZZI ANDREA MICHELE	CPZNRM52M20L571N	20/08/1952	59,77957	0	2	0	0	0	3	0	5
1826	PUGLIESE GIOVANNI	PGLGNN52L01H096Z	01/07/1952	59,91398	0	2	0	0	0	3	0	5
1827	FONTE ANNA	FNTNNA52H61H501B	21/06/1952	59,94355	0	2	0	0	0	3	0	5
1828	SOCIETA' AGRICOLA I.A.G.I. S.R.L.	06729000726	15/06/1952	59,95968	0	2	0	0	0	3	0	5
1829	DI ZONNO ROCCO	DZNRCC52H09L425I	09/06/1952	59,97581	0	2	0	0	0	3	0	5
1830	RUBICHI FRANCESCO	RBCFNC52H03F101H	03/06/1952	59,99194	0	2	0	0	0	3	0	5
1831	NARDELLI ANNA	NRDNNA52E65C975H	25/05/1952	60,01613	0	2	0	0	0	3	0	5
1832	POLIGNANO CESARIO	PLGCSR52E10H096O	10/05/1952	60,05645	0	2	0	0	0	3	0	5
1833	MONACO ANTONIO	MNCNTN52D29I963H	29/04/1952	60,08871	0	2	0	0	0	3	0	5
1834	BOZZA GIOVANNI	BZZGNN52B26D643S	26/02/1952	60,26344	0	2	0	0	0	3	0	5
1835	MARTINO FILOMENA	MRTFMN51R43L447D	03/10/1951	60,65860	0	2	0	0	0	3	0	5
1836	TRISTANO COSIMO	TRSCSM51C30C514N	30/03/1951	61,16935	0	2	0	0	0	3	0	5
1837	RUSSO CONCETTA	RSSCCT51B51C514E	11/02/1951	61,30376	0	2	0	0	0	3	0	5
1838	GATTI GIACOMO	GTTGCM51B10A892Q	10/02/1951	61,30645	0	2	0	0	0	3	0	5
1839	CERULLO MARIA ROSARIA	CRLMRS51A61E815S	21/01/1951	61,36022	0	2	0	0	0	3	0	5
1840	DEMONTE FRANCESCA	DMNFNC50S52F280Q	12/11/1950	61,55108	0	2	0	0	0	3	0	5

Graduatoria delle domande inviate entro il termine stabilito per la prima e seconda scadenza periodica unificata

N. ORDINE	RAGIONE SOCIALE	P.IVA/ COD. FISCALE	DATA DI NASCITA	ETA'	PUNTEGGIO							
					Imprenditore < 40	Contributi altre misure PSR	Aiuti > 15000 euro	Contributi pacchetto PSR	Aggregazione >= 5 aziende	Aziende > 4 UDE	Area Natura 2000	PUNTEGGIO TOTALE
1841	COPPOLA CONCETTA	CPPCCT50R67B792V	27/10/1950	61,59409	0	2	0	0	0	3	0	5
1842	NETTI STEFANO	NTTSFN50R25H096J	25/10/1950	61,59946	0	2	0	0	0	3	0	5
1843	DE CANIO ANNA	DCNNNA50R61E036I	21/10/1950	61,61022	0	2	0	0	0	3	0	5
1844	MASCOLO TOBIA	MSCTBO50M16A669H	16/08/1950	61,79032	0	2	0	0	0	3	0	5
1845	SPORTELLI GIOVANNI	SPRGNN50E09C134B	09/05/1950	62,05914	0	2	0	0	0	3	0	5
1846	MAGGIO LUIGI COSIMO	MGGLCS50B05H729Q	05/02/1950	62,31989	0	2	0	0	0	3	0	5
1847	AZIENDA AGRICOLA SCIALPI GIOVANNI E SCIALPI ANGELA	00381210731		62,73118	0	2	0	0	0	3	0	5
1848	CHIANURA EMIDIO	CHNMDE49M11D754W	11/08/1949	62,80376	0	2	0	0	0	3	0	5
1849	GRUICH VALENTINA	GRCVNT49L44H793Q	04/07/1949	62,90591	0	2	0	0	0	3	0	5
1850	GRECO ROMALDO	GRCRLD49E15I559T	15/05/1949	63,04301	0	2	0	0	0	3	0	5
1851	CAPPIELLO MICHELE	CPPMHL49E03D269C	03/05/1949	63,07527	0	2	0	0	0	3	0	5
1852	D'ADAMO ROSARIA	DDMRSR48P63C978A	23/09/1948	63,68817	0	2	0	0	0	3	0	5
1853	DE VANNA GIUSEPPE	DVNGPP48M22L109Q	22/08/1948	63,77419	0	2	0	0	0	3	0	5
1854	MARSEGLIA MARIA GRAZIA	MRSMGR48B53B104A	13/02/1948	64,29839	0	2	0	0	0	3	0	5
1855	LONGO ROBERTA	LNGRRT47S49D643C	09/11/1947	64,55914	0	2	0	0	0	3	0	5
1856	CIRASOLE ANNA MARIA	CRSNMR47R56C983I	16/10/1947	64,62366	0	2	0	0	0	3	0	5
1857	FANELLI LUIGI	FNLLGU47M12C975D	12/08/1947	64,80108	0	2	0	0	0	3	0	5
1858	CHIANURA ROSA MARIA	CHNRMR47A66D754A	26/01/1947	65,34677	0	2	0	0	0	3	0	5
1859	SOLFRIZZI VITO	SLFVTI46S03C975A	03/11/1946	65,57527	0	2	0	0	0	3	0	5
1860	VIGLIONE ANTONIO	VGLNTN46R15L447I	15/10/1946	65,62634	0	2	0	0	0	3	0	5

Graduatoria delle domande inviate entro il termine stabilito per la prima e seconda scadenza periodica unificata

N. ORDINE	RAGIONE SOCIALE	P.IVA/ COD. FISCALE	DATA DI NASCITA	ETA'	PUNTEGGIO							
					Imprenditore < 40	Contributi altre misure PSR	Aiuti > 15000 euro	Contributi pacchetto PSR	Aggregazione >= 5 aziende	Aziende > 4 UDE	Area Natura 2000	PUNTEGGIO TOTALE
1861	TATEO ELENA	TTALNE46M59G187D	19/08/1946	65,78226	0	2	0	0	0	3	0	5
1862	ROTONDI NICOLA	RTNNCL46A26F280Y	26/01/1946	66,34677	0	2	0	0	0	3	0	5
1863	DEL BUONO GIUSEPPE VIRGINIO	DLBGPP45A09I072V	09/01/1945	67,39247	0	2	0	0	0	3	0	5
1864	PETTI ENNIO MERCURIO	PTTNMR44S26I641X	26/11/1944	67,51344	0	2	0	0	0	3	0	5
1865	LOSITO SERGIO	LSTSRG44S20B998Q	20/11/1944	67,52957	0	2	0	0	0	3	0	5
1866	TOTARO COSIMO	TTRCSM43R28C975V	28/10/1943	68,59140	0	2	0	0	0	3	0	5
1867	MURRU MICHELANGELO	MRRMHL43P29L953J	29/09/1943	68,67204	0	2	0	0	0	3	0	5
1868	MELE ALESSANDRO	MLELSN43E31E036R	31/05/1943	69,00000	0	2	0	0	0	3	0	5
1869	ACCOGLI GRAZIA	CCGGRZ43D53A281B	13/04/1943	69,13172	0	2	0	0	0	3	0	5
1870	DISANTO ERASMO	DSNRSM43A01I330O	01/01/1943	69,41398	0	2	0	0	0	3	0	5
1871	FRATELLI FIANO SOCIETA' SEMPLICE	01542840713		69,45699	0	2	0	0	0	3	0	5
1872	CONTENTO ONOFRIO	CNTNFR41R22F376E	22/10/1941	70,60753	0	2	0	0	0	3	0	5
1873	MACCHIA ROSA	MCCRSO41H59L220K	19/06/1941	70,94892	0	2	0	0	0	3	0	5
1874	NAVONE SERGIO	NVNSRG40D28F205X	28/04/1940	72,09140	0	2	0	0	0	3	0	5
1875	D'ONGHIA GIOVANNI	DNGGNN39S21G251Q	24/11/1939	72,51882	0	2	0	0	0	3	0	5
1876	MAGGIO ANTONIO	MGGNTN39P29C514Q	29/09/1939	72,67204	0	2	0	0	0	3	0	5
1877	TOTARO DOMENICO	TTRDNC39H08C975F	08/06/1939	72,97849	0	2	0	0	0	3	0	5
1878	L'ABBATE CHIARA	LBBCHR38D43L472C	03/04/1938	74,15860	0	2	0	0	0	3	0	5
1879	LOVINO GIUSEPPE	LVNGPP36R01H645Z	01/10/1936	75,66398	0	2	0	0	0	3	0	5
1880	DE GIOVANNI ANTONIA FRANCESCA	DGVNNF36B52L166M	12/02/1936	76,30108	0	2	0	0	0	3	0	5

Graduatoria delle domande inviate entro il termine stabilito per la prima e seconda scadenza periodica unificata

N. ORDINE	RAGIONE SOCIALE	P.IVA/ COD. FISCALE	DATA DI NASCITA	ETA'	PUNTEGGIO							
					Imprenditore < 40	Contributi altre misure PSR	Aiuti > 15000 euro	Contributi pacchetto PSR	Aggregazione >= 5 aziende	Aziende > 4 UDE	Area Natura 2000	PUNTEGGIO TOTALE
1881	TURE ANNUNZIATA	TRUNNZ35S50C335E	10/11/1935	76,55645	0	2	0	0	0	3	0	5
1882	ARIENZO ONOFRIO	RNZNFR34B13C975T	13/02/1934	78,29839	0	2	0	0	0	3	0	5
1883	MAGGIO ARCANGELO	MGGRNG32M13F531I	13/08/1932	79,79839	0	2	0	0	0	3	0	5
1884	BOCCUZZI BENEDETTO	BCCBDT32B26C975Z	26/02/1932	80,26344	0	2	0	0	0	3	0	5
1885	STEFANO ELVIRA	STFLVR32A69B936D	29/01/1932	80,33871	0	2	0	0	0	3	0	5
1886	MARGIOTTA FRANCESCO	MRGFNC29H21E986C	21/06/1929	82,94355	0	2	0	0	0	3	0	5
1887	MANELLI TOMMASO	MNLTMS27A04C424E	04/01/1927	85,40591	0	2	0	0	0	3	0	5
1888	AZ. AGRICOLA BISCEGLIE & MONTR	05374410727		40,23656	0	0	1	0	0	3	0	4
1889	RICCIARDI GRAZIELLA	RCCGZL72B45E038O	05/02/1972	40,31989	0	0	1	0	0	3	0	4
1890	BORGHESE NICCOLO'	BRGNCL71T29H501G	29/12/1971	40,42204	0	0	1	0	0	3	0	4
1891	ARMIENTI ORONZO	RMNRNZ71T11I330Y	11/12/1971	40,47043	0	0	1	0	0	3	0	4
1892	PALUMBO GIUSEPPE	PLMGPP71M28E223B	28/08/1971	40,75806	0	0	1	0	0	3	0	4
1893	GALASSO GIUSEPPE DAVIDE	GLSGPP71M09L113I	09/08/1971	40,80914	0	0	1	0	0	3	0	4
1894	IMPERATRICE DONATELLA	MPRDTL71M42F784X	02/08/1971	40,82796	0	0	1	0	0	3	0	4
1895	SCARANGELLA PIETRO	SCRPTR71H16L220I	16/06/1971	40,95699	0	0	1	0	0	3	0	4
1896	BELLINO FRANCESCO	BLLFNC71C28A662I	28/03/1971	41,17473	0	0	1	0	0	3	0	4
1897	D'ARDES VINCENZO	DRDVCN71A22E716D	22/01/1971	41,35753	0	0	1	0	0	3	0	4
1898	LAVISTA DOMENICO	LVSDNC70T16E223X	16/12/1970	41,45699	0	0	1	0	0	3	0	4
1899	SCROCCO GIUSEPPE	SCRGPP70M14E716Y	14/08/1970	41,79570	0	0	1	0	0	3	0	4
1900	SCARANO DAVIDE	SCRDVD70L25B180G	25/07/1970	41,84946	0	0	1	0	0	3	0	4

Graduatoria delle domande inviate entro il termine stabilito per la prima e seconda scadenza periodica unificata

N. ORDINE	RAGIONE SOCIALE	P.IVA/ COD. FISCALE	DATA DI NASCITA	ETA'	PUNTEGGIO							
					Imprenditore < 40	Contributi altre misure PSR	Aiuti > 15000 euro	Contributi pacchetto PSR	Aggregazione >= 5 aziende	Aziende > 4 UDE	Area Natura 2000	PUNTEGGIO TOTALE
1901	GIGANTE GIACOMO	GGNGCM70L14C975I	14/07/1970	41,87903	0	0	1	0	0	3	0	4
1902	AZIENDA AGRICOLA F.LLI DE MASTRI	05188280720		41,87903	0	0	1	0	0	3	0	4
1903	GIULIANO FILOMENA	GLNFMN70H50D643V	10/06/1970	41,97312	0	0	1	0	0	3	0	4
1904	PERULLI DANIELE ANTONIO	PRLDLN70H08D862A	08/06/1970	41,97849	0	0	1	0	0	3	0	4
1905	SOCIETA' AGRICOLA MONTESANO S.R.L.	01229280779	25/04/1970	42,09946	0	0	1	0	0	3	0	4
1906	AZIENDAAGRIZOOTECNICA GREEN	05898120729		42,14247	0	0	1	0	0	3	0	4
1907	DE MATTEIS VITO FRANCESCO	DMTVFR70C12B690I	12/03/1970	42,21774	0	0	1	0	0	3	0	4
1908	SAN BERNARDO SOC.COOP. AGRICOLA A R.L.	01235490743		42,31183	0	0	1	0	0	3	0	4
1909	GIANNICO DOMENICO	GNNDNC70A18E038I	18/01/1970	42,36828	0	0	1	0	0	3	0	4
1910	AZIENDA AGRICOLA SIRRESSI & C. SOCIETA' SEMPLICE	05846930724		42,52957	0	0	1	0	0	3	0	4
1911	PEDONE MAURIZIO & ANTONIO S.S.	06921820723		42,72581	0	0	1	0	0	3	0	4
1912	GIORDANO DOMENICO	GRDDNC69H05L273S	04/06/1969	42,98925	0	0	1	0	0	3	0	4
1913	AZIENDA AGRICOLA LUONGO ALBERICO	LNGLRC69E23C514Q	23/05/1969	43,02151	0	0	1	0	0	3	0	4
1914	D'ALESSANDRO LUIGI	DLSLGU69E07E223O	07/05/1969	43,06452	0	0	1	0	0	3	0	4
1915	SAVINO VITO	SVNVTI69E07E223I	07/05/1969	43,06452	0	0	1	0	0	3	0	4
1916	RUSSO NICOLA	RSSNCL69B16H926W	16/02/1969	43,29032	0	0	1	0	0	3	0	4
1917	BUSCARINI ANNALISA	BSCNLS69A42A662O	02/01/1969	43,41129	0	0	1	0	0	3	0	4
1918	GIOTTA FRANCO	GTTFNC68R25H096X	25/10/1968	43,59946	0	0	1	0	0	3	0	4
1919	LACALAMITA NICOLA	LCLNCL68R02F262S	02/10/1968	43,66129	0	0	1	0	0	3	0	4
1920	GUIDA MICHELE	GDUMHL68L19E038U	19/07/1968	43,86559	0	0	1	0	0	3	0	4

Graduatoria delle domande inviate entro il termine stabilito per la prima e seconda scadenza periodica unificata

N. ORDINE	RAGIONE SOCIALE	P.IVA/ COD. FISCALE	DATA DI NASCITA	ETA'	PUNTEGGIO							
					Imprenditore < 40	Contributi altre misure PSR	Aiuti > 15000 euro	Contributi pacchetto PSR	Aggregazione >= 5 aziende	Aziende > 4 UDE	Area Natura 2000	PUNTEGGIO TOTALE
1921	LEONE LEONARDA	LNELRD68H64C424V	24/06/1968	43,93548	0	0	1	0	0	3	0	4
1922	SAPONARO SANDRO	SPNSDR68E12I119B	12/05/1968	44,05108	0	0	1	0	0	3	0	4
1923	SAVINO RAFFAELE	SVNRFL68C09E223F	09/03/1968	44,22581	0	0	1	0	0	3	0	4
1924	GRECO GIUSEPPE	GRCGPP68B11D862O	11/02/1968	44,30376	0	0	1	0	0	3	0	4
1925	RIPA SALVATORE	RPISVT68A27F152R	27/01/1968	44,34409	0	0	1	0	0	3	0	4
1926	SARCINELLA SALVATORE	SRCSVT68A22B936W	22/01/1968	44,35753	0	0	1	0	0	3	0	4
1927	NATUZZI LUCIANO	NTZLCN68A07I330V	07/01/1968	44,39785	0	0	1	0	0	3	0	4
1928	CASOLI FRANCESCO	CSLFNC67S22L447G	22/11/1967	44,52419	0	0	1	0	0	3	0	4
1929	AZIENDA AGRICOLA QUARTO DI PALO SRL	04488420722		44,67742	0	0	1	0	0	3	0	4
1930	TOMMASI PIERANGELO	TMMPNG67M30B413R	30/08/1967	44,75269	0	0	1	0	0	3	0	4
1931	D'AMICO COSIMO	DMCCSM67L20D508K	20/07/1967	44,86290	0	0	1	0	0	3	0	4
1932	FLAMIA CLAUDIO	FLMCLD67H27L219R	27/06/1967	44,92742	0	0	1	0	0	3	0	4
1933	CHIAROMONTE NICOLA	CHRNCL67H23A048R	23/06/1967	44,93817	0	0	1	0	0	3	0	4
1934	PERULLI PASQUALE	PRLPQL67H15D883Q	15/06/1967	44,95968	0	0	1	0	0	3	0	4
1935	MASSERIA GRANDE S.R.L.	03476750751	15/06/1967	44,95968	0	0	1	0	0	3	0	4
1936	LIANTONIO VITO ISIDORO	LNTVSD67H06A225L	06/06/1967	44,98387	0	0	1	0	0	3	0	4
1937	SFORZA ELENA MARIA RITA	SFRLMR67E60I158L	20/05/1967	45,02957	0	0	1	0	0	3	0	4
1938	FRATELLI DANZA DI NICOLA E LUIGI DANZA S.S.	03396120713		45,22715	0	0	1	0	0	3	0	4
1939	MORELLO ANTONIO DAMIANO	MRLNND67A02H632D	02/01/1967	45,41129	0	0	1	0	0	3	0	4
1940	MAFFULLI MICHELE	MFFMHL66T31E951O	31/12/1966	45,41667	0	0	1	0	0	3	0	4

Graduatoria delle domande inviate entro il termine stabilito per la prima e seconda scadenza periodica unificata

N. ORDINE	RAGIONE SOCIALE	P.IVA/ COD. FISCALE	DATA DI NASCITA	ETA'	PUNTEGGIO							
					Imprenditore < 40	Contributi altre misure PSR	Aiuti > 15000 euro	Contributi pacchetto PSR	Aggregazione >= 5 aziende	Aziende > 4 UDE	Area Natura 2000	PUNTEGGIO TOTALE
1941	LOCOROTONDO PIETRO	LCRPTR66T08F915Y	08/12/1966	45,47849	0	0	1	0	0	3	0	4
1942	WINSPEARE FRANCESCO	WNSFNC66S29Z102E	29/11/1966	45,50538	0	0	1	0	0	3	0	4
1943	FORESE PIETRO	FRSPTR66P22A225J	22/09/1966	45,69086	0	0	1	0	0	3	0	4
1944	PACIULLI FRANCESCO	PCLFNC66H14E469U	14/06/1966	45,96237	0	0	1	0	0	3	0	4
1945	ARGENTIERO COSIMA	RGNCSM66D56D761E	16/04/1966	46,12366	0	0	1	0	0	3	0	4
1946	FAZIO LUIGI	FZALGU66B17A662U	16/02/1966	46,29032	0	0	1	0	0	3	0	4
1947	VINCI LORENZO	VNCLNZ65P01F376L	01/09/1965	46,74731	0	0	1	0	0	3	0	4
1948	MONDELLI PAOLA ANNA MARIA	MNDPNN65H69H926N	29/06/1965	46,92204	0	0	1	0	0	3	0	4
1949	TARTAGLIA MARTINO	TRTMTN65H05A339J	05/06/1965	46,98656	0	0	1	0	0	3	0	4
1950	ANTONIOTTI GIANROBERTO UBALDO	NTNGRB65E25E506U	25/05/1965	47,01613	0	0	1	0	0	3	0	4
1951	AZIENDA AGRICOLA DI MARTINO SAS	05163750630		47,02688	0	0	1	0	0	3	0	4
1952	GIOTTA DOMENICO	GTTDNC65D25H096R	25/04/1965	47,09946	0	0	1	0	0	3	0	4
1953	MERCURIO PAOLO	MRCPLA65D06E223P	06/04/1965	47,15054	0	0	1	0	0	3	0	4
1954	SOLITO PIETRO	SLTPTR65C22L711O	22/03/1965	47,19086	0	0	1	0	0	3	0	4
1955	CARBONE MATTEA	CRBMTT65C55D643J	15/03/1965	47,20968	0	0	1	0	0	3	0	4
1956	RAGUCCI S.R.L.	03378090710		47,51075	0	0	1	0	0	3	0	4
1957	PAPARELLA GAETANO	PPRGTN64H11C514R	11/06/1964	47,97043	0	0	1	0	0	3	0	4
1958	RUSSO MICHELE	RSSMHL64D13H926B	13/04/1964	48,13172	0	0	1	0	0	3	0	4
1959	NETTI SEBASTIANO	NTTSST64A16F915W	16/01/1964	48,37366	0	0	1	0	0	3	0	4
1960	CARDASCIA NICOLA	CRDNCL63H13E155T	13/06/1963	48,96505	0	0	1	0	0	3	0	4

Graduatoria delle domande inviate entro il termine stabilito per la prima e seconda scadenza periodica unificata

N. ORDINE	RAGIONE SOCIALE	P.IVA/ COD. FISCALE	DATA DI NASCITA	ETA'	PUNTEGGIO							
					Imprenditore < 40	Contributi altre misure PSR	Aiuti > 15000 euro	Contributi pacchetto PSR	Aggregazione >= 5 aziende	Aziende > 4 UDE	Area Natura 2000	PUNTEGGIO TOTALE
1961	GRASSI PASQUALE	GRSPQL63D06D508V	06/04/1963	49,15054	0	0	1	0	0	3	0	4
1962	TARRICONE MICHELE	TRRMHL63C29C514U	29/03/1963	49,17204	0	0	1	0	0	3	0	4
1963	BIANCO FILOMENA	BNCFMN63A50D508K	10/01/1963	49,38978	0	0	1	0	0	3	0	4
1964	PEPE PASQUALE	PPEPQL63A10E155Y	10/01/1963	49,38978	0	0	1	0	0	3	0	4
1965	SIMONE LORENZO	SMNLNZ62R23C514D	23/10/1962	49,60484	0	0	1	0	0	3	0	4
1966	CONTE MARISA	CNTMRS62E52H826T	12/05/1962	50,05108	0	0	1	0	0	3	0	4
1967	ALICINO MARIO	LCNMRA62C01C514P	01/03/1962	50,24731	0	0	1	0	0	3	0	4
1968	RUSSO ANTONIO	RSSNTN62B20H926N	20/02/1962	50,27957	0	0	1	0	0	3	0	4
1969	SANTORO DAMIANO	SNTDMN62A08E061R	08/01/1962	50,39516	0	0	1	0	0	3	0	4
1970	ORTOBRIN SOC. COOP.VA AGRICOLA	02103580748		50,40591	0	0	1	0	0	3	0	4
1971	OCCHIOGROSSO FRANCESCO	CCHFNC62A02A892D	02/01/1962	50,41129	0	0	1	0	0	3	0	4
1972	AZ. AGR. AGROZOOTECNICA DEI F.LLI FUSILLO	02310260738		50,43683	0	0	1	0	0	3	0	4
1973	FUTURA PICCOLA SOCIETA' COOPERATIVA A R L	01962150742		51,14785	0	0	1	0	0	3	0	4
1974	MICCOLIS PIETRO	MCCPTR61B26F784N	26/02/1961	51,26344	0	0	1	0	0	3	0	4
1975	GUGLIELMI VINCENZO	GGLVCN61B12A285I	12/02/1961	51,30108	0	0	1	0	0	3	0	4
1976	ALBANO MICHELE	LBNMHL61A26E716G	26/01/1961	51,34677	0	0	1	0	0	3	0	4
1977	CARIONE DOMENICO	CRNDNC61A22G291H	22/01/1961	51,35753	0	0	1	0	0	3	0	4
1978	CANTORE FILIPPO	CNTFPP61A21E038X	21/01/1961	51,36022	0	0	1	0	0	3	0	4
1979	ROSSANO SANTE	RSSSNT60P03A892X	03/09/1960	51,74194	0	0	1	0	0	3	0	4
1980	DE BONIS TEODOSIO	DBNTDS60P02I907L	02/09/1960	51,74462	0	0	1	0	0	3	0	4

Graduatoria delle domande inviate entro il termine stabilito per la prima e seconda scadenza periodica unificata

N. ORDINE	RAGIONE SOCIALE	P.IVA/ COD. FISCALE	DATA DI NASCITA	ETA'	PUNTEGGIO							
					Imprenditore < 40	Contributi altre misure PSR	Aiuti > 15000 euro	Contributi pacchetto PSR	Aggregazione >= 5 aziende	Aziende > 4 UDE	Area Natura 2000	PUNTEGGIO TOTALE
1981	SICONOLFI GENEROSO	SCNGRS60D24Z404M	24/04/1960	52,10215	0	0	1	0	0	3	0	4
1982	LIPPOLIS MARIA FRANCESCA	LPPMFR60D50E038P	10/04/1960	52,13978	0	0	1	0	0	3	0	4
1983	SOCIETA' AGRICOLA PUGLIA NOSTRA DI DI CORATO A.NIO SOCIETA' SEMPLICE	06739150727		52,31183	0	0	1	0	0	3	0	4
1984	TARRICONE MARCO	TRRMRC60B02D643G	02/02/1960	52,32796	0	0	1	0	0	3	0	4
1985	CIFARELLI FRANCESCO ANTONIO	CFRFNC59M08I907U	08/08/1959	52,81183	0	0	1	0	0	3	0	4
1986	DESIANTE MARIA RAFFAELLA	DSNMRF59E44E155G	04/05/1959	53,07258	0	0	1	0	0	3	0	4
1987	GALATOLA ANGELO MICHELE	GLTNLM59C14E038D	14/03/1959	53,21237	0	0	1	0	0	3	0	4
1988	SISAL SOCIETA' AGRICOLA A R.L.	02844400735	21/12/1958	53,44355	0	0	1	0	0	3	0	4
1989	PRESTA VINCENZO	PRSVCN58P17I930Q	17/09/1958	53,70430	0	0	1	0	0	3	0	4
1990	MESSERE DOMENICO	MSSDNC58P03A662A	03/09/1958	53,74194	0	0	1	0	0	3	0	4
1991	SAMMARCO DOMENICO	SMMDNC58M29E885R	29/08/1958	53,75538	0	0	1	0	0	3	0	4
1992	ANDRANI ANTONIO	NDRNTN58L12L008D	12/07/1958	53,88441	0	0	1	0	0	3	0	4
1993	FERRANDINO PASQUALE	FRRPQL58L06H926Z	06/07/1958	53,90054	0	0	1	0	0	3	0	4
1994	VIRGILIO LEONARDO	VRGLRD58H21C514Z	21/06/1958	53,94355	0	0	1	0	0	3	0	4
1995	MILANO VITO ROCCO	MLNVRC58A08E038S	08/01/1958	54,39516	0	0	1	0	0	3	0	4
1996	RIZZO LUIGI	RZZLGU57T09E061M	09/12/1957	54,47581	0	0	1	0	0	3	0	4
1997	FACENDOLA FILIPPO NICOLA	FCNFPP57T06A225X	06/12/1957	54,48387	0	0	1	0	0	3	0	4
1998	FOGGETTA VINCENZO	FGGVCN57L26E155G	26/07/1957	54,84677	0	0	1	0	0	3	0	4
1999	MASI GIOVANNI	MSAGNN57E16E038S	16/05/1957	55,04032	0	0	1	0	0	3	0	4
2000	MANGANO MICHELE	MNGMHL57D16C983L	16/04/1957	55,12366	0	0	1	0	0	3	0	4

Graduatoria delle domande inviate entro il termine stabilito per la prima e seconda scadenza periodica unificata

N. ORDINE	RAGIONE SOCIALE	P.IVA/ COD. FISCALE	DATA DI NASCITA	ETA'	PUNTEGGIO							
					Imprenditore < 40	Contributi altre misure PSR	Aiuti > 15000 euro	Contributi pacchetto PSR	Aggregazione >= 5 aziende	Aziende > 4 UDE	Area Natura 2000	PUNTEGGIO TOTALE
2001	MERCURIO PAOLO	MRCPLA57D01E223A	01/04/1957	55,16398	0	0	1	0	0	3	0	4
2002	ROSSANO SANTE	RSSSNT56T25A892U	21/12/1956	55,44355	0	0	1	0	0	3	0	4
2003	CASAMASSIMA BARTOLOMEO	CSMBTL56T08L220I	08/12/1956	55,47849	0	0	1	0	0	3	0	4
2004	DI MICCO PASQUA	DMCPSQ56R59A285Q	19/10/1956	55,61559	0	0	1	0	0	3	0	4
2005	CARPARELLI ETTORE	CRPTTR56E22I930N	22/05/1956	56,02419	0	0	1	0	0	3	0	4
2006	VAIRO LEONARDO	VRALRD56B23D643D	23/02/1956	56,27151	0	0	1	0	0	3	0	4
2007	NARDULLI GRAZIA	NRDGRZ56B59F052O	19/02/1956	56,28226	0	0	1	0	0	3	0	4
2008	CALIANNO ORONZO	CLNRNZ55P05D508L	05/09/1955	56,73656	0	0	1	0	0	3	0	4
2009	GENOVESE MARISA	GNVMRS55D59D643A	19/04/1955	57,11559	0	0	1	0	0	3	0	4
2010	LISI GIUSEPPE	LSIGPP55D18C514F	18/04/1955	57,11828	0	0	1	0	0	3	0	4
2011	DESIANTE DOMENICO	DSNDNC54R17E155F	17/10/1954	57,62097	0	0	1	0	0	3	0	4
2012	URSO SALVATORE	RSUSVT54M11F221H	11/08/1954	57,80376	0	0	1	0	0	3	0	4
2013	DI MOLFETTA PANTALEO	DMLPTL54C21A883R	21/03/1954	58,19355	0	0	1	0	0	3	0	4
2014	CERVETTI VITO	CRVVTI54C02E979Z	02/03/1954	58,24462	0	0	1	0	0	3	0	4
2015	D'APRILE FRANCESCO PAOLO	DPRFNC54A28E469G	28/01/1954	58,34140	0	0	1	0	0	3	0	4
2016	VAIRO MICHELE	VRAMHL53S12D643B	12/11/1953	58,55108	0	0	1	0	0	3	0	4
2017	DE SERIO ROCCO	DSRRCC53D12A892P	12/04/1953	59,13441	0	0	1	0	0	3	0	4
2018	DICHIO SAVINA	DCHSVN53A56C514Z	16/01/1953	59,37366	0	0	1	0	0	3	0	4
2019	COLAGIORGIO ANTONIA	CLGNTN53A41E979P	01/01/1953	59,41398	0	0	1	0	0	3	0	4
2020	AZIENDA AGRICOLA DI PILATO VITO	DPLVTI52S29A883X	29/11/1952	59,50538	0	0	1	0	0	3	0	4

Graduatoria delle domande inviate entro il termine stabilito per la prima e seconda scadenza periodica unificata

N. ORDINE	RAGIONE SOCIALE	P.IVA/ COD. FISCALE	DATA DI NASCITA	ETA'	PUNTEGGIO							
					Imprenditore < 40	Contributi altre misure PSR	Aiuti > 15000 euro	Contributi pacchetto PSR	Aggregazione >= 5 aziende	Aziende > 4 UDE	Area Natura 2000	PUNTEGGIO TOTALE
2021	FIGLIOLIA GIOVANNA	FGLGNN52C59A285E	19/03/1952	60,19892	0	0	1	0	0	3	0	4
2022	SURICO ANTONIO MICHELE	SRCNNM52B16G251W	16/02/1952	60,29032	0	0	1	0	0	3	0	4
2023	AGRIGIOIA SAS DI ANDREA CANTORE & C. SOCIETÀ AGRICOLA	03372580724		60,62634	0	0	1	0	0	3	0	4
2024	MANNI SALVATORE	MNNSVT51H29I066A	29/06/1951	60,92204	0	0	1	0	0	3	0	4
2025	TAURO ANTONIO	TRANTN51D13D508G	13/04/1951	61,13172	0	0	1	0	0	3	0	4
2026	LICASTRO SCARDINO FRANCESCA	LCSFNC51B67E506K	27/02/1951	61,26075	0	0	1	0	0	3	0	4
2027	LUDOVICO GIOVANNI	LDVGNN50T17E038Y	17/12/1950	61,45430	0	0	1	0	0	3	0	4
2028	CERULLO GERARDO	CRLGRD50S26C514G	26/11/1950	61,51344	0	0	1	0	0	3	0	4
2029	MANFREDI GIACOMO	MNFGCM50H15E155D	15/06/1950	61,95968	0	0	1	0	0	3	0	4
2030	DE NITTO MARIA TERESA	DNTMTR50C71E506E	31/03/1950	62,16667	0	0	1	0	0	3	0	4
2031	CIFALDI GIUSEPPE	CFLGPP49P28C514B	28/09/1949	62,67473	0	0	1	0	0	3	0	4
2032	SOCIETA' AGRICOLA MASSERIA FATALONE S.R.L.	07246260728		62,68280	0	0	1	0	0	3	0	4
2033	DEL VECCHIO DOMENICO	DLVDNC49P13G187J	13/09/1949	62,71505	0	0	1	0	0	3	0	4
2034	FERRARA ANNA	FRRNNA49H68G291V	28/06/1949	62,92473	0	0	1	0	0	3	0	4
2035	MANNI DONATO	MNNDNT49H07I066T	07/06/1949	62,98118	0	0	1	0	0	3	0	4
2036	GIANNINI MICHELE	GNNMHL49D26E223S	26/04/1949	63,09677	0	0	1	0	0	3	0	4
2037	ZINFOLLINO LUCA	ZNFLCU49A09A285V	09/01/1949	63,39247	0	0	1	0	0	3	0	4
2038	IMBRIANI ADDOLORATA	MBRDLR48T62G325R	22/12/1948	63,44086	0	0	1	0	0	3	0	4
2039	MARZANO ALESSANDRO	MRZLSN48M05D863V	05/08/1948	63,81989	0	0	1	0	0	3	0	4
2040	TRENTA PIETRO	TRNPTR48E10L776T	10/05/1948	64,05645	0	0	1	0	0	3	0	4

Graduatoria delle domande inviate entro il termine stabilito per la prima e seconda scadenza periodica unificata

N. ORDINE	RAGIONE SOCIALE	P.IVA/ COD. FISCALE	DATA DI NASCITA	ETA'	PUNTEGGIO							
					Imprenditore < 40	Contributi altre misure PSR	Aiuti > 15000 euro	Contributi pacchetto PSR	Aggregazione >= 5 aziende	Aziende > 4 UDE	Area Natura 2000	PUNTEGGIO TOTALE
2041	DE BERNARDIS VITO ANTONIO	DBRVNT48E09E986P	09/05/1948	64,05914	0	0	1	0	0	3	0	4
2042	MANNI ANTONIO PANCRAZIO	MNNNNP47R09I066S	09/10/1947	64,64247	0	0	1	0	0	3	0	4
2043	PESARE NICOLA	PSRNCL46R14E882X	14/10/1946	65,62903	0	0	1	0	0	3	0	4
2044	DEANGELIS ANTONIO	DNGNTN46P20C514R	20/09/1946	65,69624	0	0	1	0	0	3	0	4
2045	AZIENDA AGRICOLA DEL BELVEDERE SOCIETA' AGRICOLA A R.L.	02204100743		66,69086	0	0	1	0	0	3	0	4
2046	GIAMPIETRO ANTONIO	GMPNTN44M05A874T	05/08/1944	67,81989	0	0	1	0	0	3	0	4
2047	DAMIANO COSIMO	DMNCSM44E10I930S	10/05/1944	68,05645	0	0	1	0	0	3	0	4
2048	DI CANIO TOMMASO	DCNTMS44C17D643T	17/03/1944	68,20430	0	0	1	0	0	3	0	4
2049	COLOSSO GIOVANNA	CLSGNN44B52L484X	12/02/1944	68,30108	0	0	1	0	0	3	0	4
2050	LIANTONIO NICOLA	LNTNCL43L03G291Z	03/07/1943	68,90860	0	0	1	0	0	3	0	4
2051	MASTROMATTEO MARIA	MSTMRA43A64F027T	24/01/1943	69,35215	0	0	1	0	0	3	0	4
2052	KOEPF INGEBORG	KPFNBR42L63Z102O	23/07/1942	69,85484	0	0	1	0	0	3	0	4
2053	CARDETTA FILIPPO ANTONIO	CRDFPP42C26E038I	26/03/1942	70,18011	0	0	1	0	0	3	0	4
2054	BELI ANNA	BLENNA42A41L776P	01/01/1942	70,41398	0	0	1	0	0	3	0	4
2055	PIETRANTONIO VITO	PTRVTI41R02A055L	02/10/1941	70,66129	0	0	1	0	0	3	0	4
2056	TAGLIENTE VITTORIO	TGLVTR41L10E471I	10/07/1941	70,88978	0	0	1	0	0	3	0	4
2057	QUARANTA COSIMA	QRNCSM41D68E205D	28/04/1941	71,09140	0	0	1	0	0	3	0	4
2058	D'ECCLESIIS MARIA ROSARIA	DCCMRS41D57E155J	17/04/1941	71,12097	0	0	1	0	0	3	0	4
2059	TURRONE DONATO	TRRDNT41C17D508T	17/03/1941	71,20430	0	0	1	0	0	3	0	4
2060	SPAGNOLO ANTONIO	SPGNTN41B10I066U	10/02/1941	71,30645	0	0	1	0	0	3	0	4

Graduatoria delle domande inviate entro il termine stabilito per la prima e seconda scadenza periodica unificata

N. ORDINE	RAGIONE SOCIALE	P.IVA/ COD. FISCALE	DATA DI NASCITA	ETA'	PUNTEGGIO							
					Imprenditore < 40	Contributi altre misure PSR	Aiuti > 15000 euro	Contributi pacchetto PSR	Aggregazione >= 5 aziende	Aziende > 4 UDE	Area Natura 2000	PUNTEGGIO TOTALE
2061	MONTEMURRO MARIA ANTONIA	MNTMNT40R41G252I	01/10/1940	71,66398	0	0	1	0	0	3	0	4
2062	SALAMIDA VITO GIUSEPPE	SLMVGS40P23E645W	23/09/1940	71,68817	0	0	1	0	0	3	0	4
2063	LISI CARMINE	LSICMN40L25F027X	25/07/1940	71,84946	0	0	1	0	0	3	0	4
2064	DONVITO VITO LEONARDO GIOVAN	DNVVLN40H22E038Y	22/06/1940	71,94086	0	0	1	0	0	3	0	4
2065	SICILIANO MARIA SCALA	SCLMSC40E45F027A	05/05/1940	72,06989	0	0	1	0	0	3	0	4
2066	ARSENI VITALE	RSNVTL39T06D305E	06/12/1939	72,48387	0	0	1	0	0	3	0	4
2067	SANTORO DONATO	SNTDNT39P10G187D	10/09/1939	72,72312	0	0	1	0	0	3	0	4
2068	DEL GENIO VINCENZO	DLGVCN38P26F839Z	26/09/1938	73,68011	0	0	1	0	0	3	0	4
2069	PRETE CHIARA	PRTCHR38P62D463U	22/09/1938	73,69086	0	0	1	0	0	3	0	4
2070	SAVINO PIETRO	SVNPTR38P19E223B	19/09/1938	73,69892	0	0	1	0	0	3	0	4
2071	OROFALO VITTORIO	RFLVTR38M23E986D	23/08/1938	73,77151	0	0	1	0	0	3	0	4
2072	CARBONE ROSARIA	CRBRSR38M51C514B	11/08/1938	73,80376	0	0	1	0	0	3	0	4
2073	CAFORIO VINCENZO	CFRVCN38C23E471C	23/03/1938	74,18817	0	0	1	0	0	3	0	4
2074	COLOSSO ADOLFO	CLSDLF37S09L484U	09/11/1937	74,55914	0	0	1	0	0	3	0	4
2075	MASILLA COSIMA	MSLCSM37R41D422H	01/10/1937	74,66398	0	0	1	0	0	3	0	4
2076	DE PALMA ROSARIO VITO GIUSEPP	DPLRRV36R07E038H	07/10/1936	75,64785	0	0	1	0	0	3	0	4
2077	GRECO ALBERTO PAOLO	GRCLRT36B18D862L	18/02/1936	76,28495	0	0	1	0	0	3	0	4
2078	GAGLIONE GIUSEPPE	GGLGPP34P23E471O	23/09/1934	77,68817	0	0	1	0	0	3	0	4
2079	ANCONA NICOLA	NCNNCL33H01C741R	01/06/1933	78,99731	0	0	1	0	0	3	0	4
2080	MASELLA LEONARDO	MSLLRD33E29L049L	29/05/1933	79,00538	0	0	1	0	0	3	0	4

Graduatoria delle domande inviate entro il termine stabilito per la prima e seconda scadenza periodica unificata

N. ORDINE	RAGIONE SOCIALE	P.IVA/ COD. FISCALE	DATA DI NASCITA	ETA'	PUNTEGGIO							
					Imprenditore < 40	Contributi altre misure PSR	Aiuti > 15000 euro	Contributi pacchetto PSR	Aggregazione >= 5 aziende	Aziende > 4 UDE	Area Natura 2000	PUNTEGGIO TOTALE
2081	GIGANTE FRANCESCO SAVERIO	GGNFNC32R24H096Y	24/10/1932	79,60215	0	0	1	0	0	3	0	4
2082	TAMBORRINO LUIGI	TMBLGU30M04G187H	04/08/1930	81,82258	0	0	1	0	0	3	0	4
2083	SICILIA PAOLO	SCLPLA22M26I396O	26/08/1922	89,76344	0	0	1	0	0	3	0	4
2084	LICASTRO SCARDINO GIOVAN FRANCESCO	LCSGNF09S27H793A	27/11/1909	**********	0	0	1	0	0	3	0	4
2085	RIA VITICOLTORI S.R.L. AGRICOLA	04327700755	09/10/1990	21,64247	0	0	0	0	0	3	0	3
2086	S.A.F. SRL SOCIETA' AGRICOLA	03586860714	01/09/1981	30,74731	0	0	0	0	0	3	0	3
2087	MASSERIA LATRONICA DI PERRONE MARIO & C. S.A.S.	03328210756		34,50269	0	0	0	0	0	3	0	3
2088	SOCIETA' AGRICOLA PETRULLO DEI F.LLI MANCA S.S.	04068000753		38,27240	0	0	0	0	0	3	0	3
2089	AZIENDA AGRICOLA F.LLI ABADIANNI S.S. AGRICOLA	04291540757		39,81989	0	0	0	0	0	3	0	3
2090	ROLLO DAMIANO	RLLDMN72E11E538V	11/05/1972	40,05376	0	0	0	0	0	3	0	3
2091	ZECCA FLAVIO	ZCCFLV72D29E563J	29/04/1972	40,08871	0	0	0	0	0	3	0	3
2092	CAMPOBASSO VITO	CMPVTI72D15A662Z	15/04/1972	40,12634	0	0	0	0	0	3	0	3
2093	MANZARI GIACINTO	MNZGNT72D10B923C	10/04/1972	40,13978	0	0	0	0	0	3	0	3
2094	TESTINI DOMENICA	TSTDNC72C60E223Q	20/03/1972	40,19624	0	0	0	0	0	3	0	3
2095	SAVINO GIACOMA ROSA	SVNGMR72C59H096U	19/03/1972	40,19892	0	0	0	0	0	3	0	3
2096	PELLEGRINO FRANCESCO	PLLFNC72C17A662J	17/03/1972	40,20430	0	0	0	0	0	3	0	3
2097	MAFFIONE GIUSEPPE	MFFGPP72C11A669X	11/03/1972	40,22043	0	0	0	0	0	3	0	3
2098	MARAGLINO MARIA ROSARIA	MRGMRS72B66F027X	26/02/1972	40,26344	0	0	0	0	0	3	0	3
2099	CISTERNINO FORTUNATO LEONARDO	CSTFTN72B26C134P	26/02/1972	40,26344	0	0	0	0	0	3	0	3
2100	MARAGLINO LUCIA	MRGLCU71S51F027Q	11/11/1971	40,55376	0	0	0	0	0	3	0	3

Graduatoria delle domande inviate entro il termine stabilito per la prima e seconda scadenza periodica unificata

N. ORDINE	RAGIONE SOCIALE	P.IVA/ COD. FISCALE	DATA DI NASCITA	ETA'	PUNTEGGIO							
					Imprenditore < 40	Contributi altre misure PSR	Aiuti > 15000 euro	Contributi pacchetto PSR	Aggregazione >= 5 aziende	Aziende > 4 UDE	Area Natura 2000	PUNTEGGIO TOTALE
2101	AVITTO PIETRO	VTTPTR71S02E223M	02/11/1971	40,57796	0	0	0	0	0	3	0	3
2102	MASTRANGELO LUCIA	MSTLCU71R71H096V	31/10/1971	40,58333	0	0	0	0	0	3	0	3
2103	RISI GIUSEPPE	RSIGPP71R29B180Y	29/10/1971	40,58871	0	0	0	0	0	3	0	3
2104	LUCENTE NUNZIO	LCNNNZ71P12H643O	12/09/1971	40,71774	0	0	0	0	0	3	0	3
2105	VITTI MARIA	VTTMRA71P44C134H	04/09/1971	40,73925	0	0	0	0	0	3	0	3
2106	SURANO SALVATORE	SRNSVT71M29F027Y	29/08/1971	40,75538	0	0	0	0	0	3	0	3
2107	GASSI GIUSEPPE	GSSGPP71M06L425Z	06/08/1971	40,81720	0	0	0	0	0	3	0	3
2108	LELLA PIETRO	LLLPTR71M04E223Y	04/08/1971	40,82258	0	0	0	0	0	3	0	3
2109	TORRE RUGGIERO	TRRRGR71L18A669Q	18/07/1971	40,86828	0	0	0	0	0	3	0	3
2110	SOCIETA' AGRICOLA BELLAVISTA S.S.	07274390728		40,98925	0	0	0	0	0	3	0	3
2111	CARPARELLI ACHILLE	CRPCLL71H03E815R	03/06/1971	40,99194	0	0	0	0	0	3	0	3
2112	REGINA GIOVANNI	RGNGNN71H02A662J	02/06/1971	40,99462	0	0	0	0	0	3	0	3
2113	RENZULLI ANTONIO	RNZNTN71C20H926Z	20/03/1971	41,19624	0	0	0	0	0	3	0	3
2114	DEFLORIO FRANCESCO	DFLFNC71C04F923G	04/03/1971	41,23925	0	0	0	0	0	3	0	3
2115	MARTELLOTTA TOMMASO	MRTTMS71A29F376Y	29/01/1971	41,33871	0	0	0	0	0	3	0	3
2116	ROLLO ANTONIO	RLLNTN71A11E538S	11/01/1971	41,38710	0	0	0	0	0	3	0	3
2117	CAMPANELLI SALVATORE	CMPSVT71A05A662V	05/01/1971	41,40323	0	0	0	0	0	3	0	3
2118	TORIACO LUIGI	TRCLGU71A03L273I	03/01/1971	41,40860	0	0	0	0	0	3	0	3
2119	CALISI NICOLA	CLSNCL70T30C975F	30/12/1970	41,41935	0	0	0	0	0	3	0	3
2120	MICELLA SALVATORE	MCLSVT70T01H793M	01/12/1970	41,49731	0	0	0	0	0	3	0	3

Graduatoria delle domande inviate entro il termine stabilito per la prima e seconda scadenza periodica unificata

N. ORDINE	RAGIONE SOCIALE	P.IVA/ COD. FISCALE	DATA DI NASCITA	ETA'	PUNTEGGIO							
					Imprenditore < 40	Contributi altre misure PSR	Aiuti > 15000 euro	Contributi pacchetto PSR	Aggregazione >= 5 aziende	Aziende > 4 UDE	Area Natura 2000	PUNTEGGIO TOTALE
2121	CAPANO BENVENUTO	CPNBVN70S23D269H	23/11/1970	41,52151	0	0	0	0	0	3	0	3
2122	FOCARAZZO GIUSEPPE	FCRGPP70R16G291E	16/10/1970	41,62366	0	0	0	0	0	3	0	3
2123	CALORO FRANCESCO	CLRFNC70R09B180D	09/10/1970	41,64247	0	0	0	0	0	3	0	3
2124	LARUCCIA MARGHERITA	LRCMGH70R41C975C	01/10/1970	41,66398	0	0	0	0	0	3	0	3
2125	VALENZANO COSIMO NICOLA	VLNCMN70P25H643M	25/09/1970	41,68280	0	0	0	0	0	3	0	3
2126	MARAGLINO VINCENZO	MRGVCN70P23F784B	23/09/1970	41,68817	0	0	0	0	0	3	0	3
2127	RIMO GIOVANNI	RMIGNN70M30F109N	30/08/1970	41,75269	0	0	0	0	0	3	0	3
2128	PERRONE MICHELE	PRRMHL70H20C136V	20/06/1970	41,94624	0	0	0	0	0	3	0	3
2129	VALENZANO NICOLA	VLNNCL70E29C975G	29/05/1970	42,00538	0	0	0	0	0	3	0	3
2130	RICCO ROSANNA	RCCRNN70E69C514N	29/05/1970	42,00538	0	0	0	0	0	3	0	3
2131	BISCOZZI SOCIETA' AGRICOLA A R.L.	02648700736		42,02957	0	0	0	0	0	3	0	3
2132	SOLLECITO VITO	SLLVTI70C28E223B	28/03/1970	42,17473	0	0	0	0	0	3	0	3
2133	DELLIMAURI CARMELO	DLLCML70C20A662A	20/03/1970	42,19624	0	0	0	0	0	3	0	3
2134	GAGLIONE ANTONIO	GGLNTN70B08E471R	08/02/1970	42,31183	0	0	0	0	0	3	0	3
2135	CAZZETTA MICHELE	CZZMHL70A08E036X	08/01/1970	42,39516	0	0	0	0	0	3	0	3
2136	ZECCA ANTONIO	ZCCNTN69T11C978C	11/12/1969	42,47043	0	0	0	0	0	3	0	3
2137	MIGLIONICO FRANCESCO	MGLFNC69T04A225S	04/12/1969	42,48925	0	0	0	0	0	3	0	3
2138	MANELLI VITO PASQUALE	MNLVPS69S22C134E	22/11/1969	42,52419	0	0	0	0	0	3	0	3
2139	RINALDI GIANPIERO	RNLGPR69R16C134J	16/10/1969	42,62366	0	0	0	0	0	3	0	3
2140	MENELAO DOMENICO	MNLDNC69M20H643I	20/08/1969	42,77957	0	0	0	0	0	3	0	3

Graduatoria delle domande inviate entro il termine stabilito per la prima e seconda scadenza periodica unificata

N. ORDINE	RAGIONE SOCIALE	P.IVA/ COD. FISCALE	DATA DI NASCITA	ETA'	PUNTEGGIO							
					Imprenditore < 40	Contributi altre misure PSR	Aiuti > 15000 euro	Contributi pacchetto PSR	Aggregazione >= 5 aziende	Aziende > 4 UDE	Area Natura 2000	PUNTEGGIO TOTALE
2141	SOC.AGRICOLA F.LLI SANROCCO DI SANROCCO A. E F. SS	05290380723		42,78898	0	0	0	0	0	3	0	3
2142	DEL GROSSO SALVATORE	DLGSVT69M08B180V	08/08/1969	42,81183	0	0	0	0	0	3	0	3
2143	VITARELLA DOMENICO	VTRDNC69M05A662N	05/08/1969	42,81989	0	0	0	0	0	3	0	3
2144	TENUTA LA CRETA DI ALDEGHERI F.LLI SOCIETA' AGRICOLA SEMPLICE	02496220738		42,83871	0	0	0	0	0	3	0	3
2145	CARBONARA MARIO	CRBMRA69L28A662N	28/07/1969	42,84140	0	0	0	0	0	3	0	3
2146	LOSPINUSO GRAZIA	LSPGRZ69L44C136V	04/07/1969	42,90591	0	0	0	0	0	3	0	3
2147	CHIRICO VITO	CHRVTI69H21G291W	21/06/1969	42,94355	0	0	0	0	0	3	0	3
2148	ROSATI FRANCESCO	RSTFNC69H15E469G	15/06/1969	42,95968	0	0	0	0	0	3	0	3
2149	PIAZZOLLA ANTONIO	PZZNTN69H13L328X	13/06/1969	42,96505	0	0	0	0	0	3	0	3
2150	LIPPOLIS PAOLO	LPPPLA69H09G252U	09/06/1969	42,97581	0	0	0	0	0	3	0	3
2151	ROMAGNO VITO	RMGVTI69E28H643J	28/05/1969	43,00806	0	0	0	0	0	3	0	3
2152	MACCHIA SAVERIO	MCCSVR69E21A055U	21/05/1969	43,02688	0	0	0	0	0	3	0	3
2153	PAVONE STEFANO	PVNSFN69E13H096F	13/05/1969	43,04839	0	0	0	0	0	3	0	3
2154	PALADINI FABRIZIO	PLDFRZ69E10E506W	10/05/1969	43,05645	0	0	0	0	0	3	0	3
2155	ROMANELLI MASSIMO	RMNMSM69C07G261J	07/03/1969	43,23118	0	0	0	0	0	3	0	3
2156	ROMANO ROSSANA	RMNRSN69B62H793B	22/02/1969	43,27419	0	0	0	0	0	3	0	3
2157	GIANCOLA ALFONSO	GNCLNS69B05C975G	05/02/1969	43,31989	0	0	0	0	0	3	0	3
2158	LIPPOLIS PAOLO	LPPPLA69A20F784E	20/01/1969	43,36290	0	0	0	0	0	3	0	3
2159	MATINO ANTONIO	MTNNTN69A15E563K	15/01/1969	43,37634	0	0	0	0	0	3	0	3
2160	GIULIANO VITO	GLNVTI69A04H096Z	04/01/1969	43,40591	0	0	0	0	0	3	0	3

Graduatoria delle domande inviate entro il termine stabilito per la prima e seconda scadenza periodica unificata

N. ORDINE	RAGIONE SOCIALE	P.IVA/ COD. FISCALE	DATA DI NASCITA	ETA'	PUNTEGGIO							
					Imprenditore < 40	Contributi altre misure PSR	Aiuti > 15000 euro	Contributi pacchetto PSR	Aggregazione >= 5 aziende	Aziende > 4 UDE	Area Natura 2000	PUNTEGGIO TOTALE
2161	D'ALO' GIOVANNI	DLAGNN68T12B180H	12/12/1968	43,46774	0	0	0	0	0	3	0	3
2162	DERUVO VITO	DRVVTI68T04A893C	04/12/1968	43,48925	0	0	0	0	0	3	0	3
2163	DITOMA ANTONIA	DTMNTN68S48A055F	08/11/1968	43,56183	0	0	0	0	0	3	0	3
2164	BASILE DONATO	BSLDNT68P22B180D	22/09/1968	43,69086	0	0	0	0	0	3	0	3
2165	STASI GIOVANNI	STSGNN68P13E038N	13/09/1968	43,71505	0	0	0	0	0	3	0	3
2166	PIGNATELLI LUIGI NAZARIO	PGNLNZ68L28I158J	28/07/1968	43,84140	0	0	0	0	0	3	0	3
2167	AZIENDA AGRICOLA GUGLIELMI ANTONIO	GGLNTN68L24A883H	24/07/1968	43,85215	0	0	0	0	0	3	0	3
2168	CASARANO ANGELA	CSRNGL68L49D508B	09/07/1968	43,89247	0	0	0	0	0	3	0	3
2169	GUARINI LEONARDO	GRNLRD68E19A149X	19/05/1968	44,03226	0	0	0	0	0	3	0	3
2170	DI MISE FRANCESCO	DMSFNC68E05C975Q	05/05/1968	44,06989	0	0	0	0	0	3	0	3
2171	FOJKIS IZABELA AGATA	FJKZLG68D47Z127Y	07/04/1968	44,14785	0	0	0	0	0	3	0	3
2172	RUBINO DOMENICO	RBNDNC68D05A894E	05/04/1968	44,15323	0	0	0	0	0	3	0	3
2173	STELLACCIO VINCENZO	STLVCN68C28G252O	28/03/1968	44,17473	0	0	0	0	0	3	0	3
2174	ANTONICELLI MICHELE	NTNMHL68B26B923O	26/02/1968	44,26344	0	0	0	0	0	3	0	3
2175	CARAGNANO COSIMO	CRGCSM68B12G252J	12/02/1968	44,30108	0	0	0	0	0	3	0	3
2176	PETRUZZI MARILISA	PTRMLS68A71A662R	31/01/1968	44,33333	0	0	0	0	0	3	0	3
2177	SCALA MICHELE	SCLMHL68A26H926O	26/01/1968	44,34677	0	0	0	0	0	3	0	3
2178	SORANNO GERARDO	SRNGRD68A10A662O	10/01/1968	44,38978	0	0	0	0	0	3	0	3
2179	COLACICCO AGATA	CLCGTA68A48E038L	08/01/1968	44,39516	0	0	0	0	0	3	0	3
2180	TAGLIENTE NATALE ANGELO	TGLNLN67T25E986X	25/12/1967	44,43280	0	0	0	0	0	3	0	3

Graduatoria delle domande inviate entro il termine stabilito per la prima e seconda scadenza periodica unificata

N. ORDINE	RAGIONE SOCIALE	P.IVA/ COD. FISCALE	DATA DI NASCITA	ETA'	PUNTEGGIO							
					Imprenditore < 40	Contributi altre misure PSR	Aiuti > 15000 euro	Contributi pacchetto PSR	Aggregazione >= 5 aziende	Aziende > 4 UDE	Area Natura 2000	PUNTEGGIO TOTALE
2181	CISTULLI BIAGIO	CSTBGI67R29A662K	29/10/1967	44,58871	0	0	0	0	0	3	0	3
2182	ARGESE ANGELO	RGSNGL67R16D508Q	16/10/1967	44,62366	0	0	0	0	0	3	0	3
2183	I GIARDINI DI SAN BIAGIO SRL	02005350745	04/10/1967	44,65591	0	0	0	0	0	3	0	3
2184	NAPOLI GIUSEPPE	NPLGPP67P30A893X	30/09/1967	44,66667	0	0	0	0	0	3	0	3
2185	PALUMBO FRANCESCO	PLMFNC67P25H764I	25/09/1967	44,68280	0	0	0	0	0	3	0	3
2186	DIDONNA FRANCESCO	DDNFNC67P21L425P	21/09/1967	44,69355	0	0	0	0	0	3	0	3
2187	ALBANO TOMMASO	LBNTMS67P05M132I	05/09/1967	44,73656	0	0	0	0	0	3	0	3
2188	INTRANUOVO GIUSEPPE	NTRGPP67M29A662E	29/08/1967	44,75538	0	0	0	0	0	3	0	3
2189	D'ALESSANDRO FRANCESCO	DLSFNC67M24C975V	24/08/1967	44,76882	0	0	0	0	0	3	0	3
2190	BULZACCHELLI GIACOMINO	BLZGMN67L03C975R	03/07/1967	44,90860	0	0	0	0	0	3	0	3
2191	CASTELLANO MICHELE GIOVANNI	CSTMHL67H24L049I	24/06/1967	44,93548	0	0	0	0	0	3	0	3
2192	BLONDA GIOVANNI	BLNGNN67E29G187Z	29/05/1967	45,00538	0	0	0	0	0	3	0	3
2193	D'ONGHIA FRANCESCO	DNGFNC67E09F915Y	09/05/1967	45,05914	0	0	0	0	0	3	0	3
2194	CONOSCITORE PASQUALE	CNSPQL67E05D643F	05/05/1967	45,06989	0	0	0	0	0	3	0	3
2195	MANSUETO FRANCESCO	MNSFNC67E02E038D	02/05/1967	45,07796	0	0	0	0	0	3	0	3
2196	PEDONE GIOVANNI	PDNGNN67D23H643G	23/04/1967	45,10484	0	0	0	0	0	3	0	3
2197	COSENTI TEODORO	CSNTDR67C21B180V	21/03/1967	45,19355	0	0	0	0	0	3	0	3
2198	RELLA DONATO	RLLDNT67C21A662Q	21/03/1967	45,19355	0	0	0	0	0	3	0	3
2199	SOC.AGR.F.LLI TAURO S.S.	06425870729		45,24462	0	0	0	0	0	3	0	3
2200	LOZITO VITO	LZTVTI67B22A662L	22/02/1967	45,27419	0	0	0	0	0	3	0	3

Graduatoria delle domande inviate entro il termine stabilito per la prima e seconda scadenza periodica unificata

N. ORDINE	RAGIONE SOCIALE	P.IVA/ COD. FISCALE	DATA DI NASCITA	ETA'	PUNTEGGIO							
					Imprenditore < 40	Contributi altre misure PSR	Aiuti > 15000 euro	Contributi pacchetto PSR	Aggregazione >= 5 aziende	Aziende > 4 UDE	Area Natura 2000	PUNTEGGIO TOTALE
2201	NETTI STEFANO	NTTSFN67A15H096K	15/01/1967	45,37634	0	0	0	0	0	3	0	3
2202	AZIENDA AGRICOLA LANZILAO DI LANZILAO ROCCO LUIGI, DE IACOB SILVANA E LANZI	03926900758	23/11/1966	45,52151	0	0	0	0	0	3	0	3
2203	BRANDONISIO GIUSEPPE GIOVANNI	BRNGPP66S14L425J	14/11/1966	45,54570	0	0	0	0	0	3	0	3
2204	PRUNELLA NICOLA	PRNNCL66S06C975E	06/11/1966	45,56720	0	0	0	0	0	3	0	3
2205	ANGIULLI ALESSANDRO	NGLLSN66S05F027H	05/11/1966	45,56989	0	0	0	0	0	3	0	3
2206	STANCO ROSA	STNRSO66R53E397Q	13/10/1966	45,63172	0	0	0	0	0	3	0	3
2207	CARLA' ANTONIO	CRLNTN66R01H793F	01/10/1966	45,66398	0	0	0	0	0	3	0	3
2208	BORRACCI ROSA	BRRRSO66P62F923I	22/09/1966	45,69086	0	0	0	0	0	3	0	3
2209	FERRULLI GIUSEPPE	FRRGPP66P02A225H	02/09/1966	45,74462	0	0	0	0	0	3	0	3
2210	LORUSSO FRANCESCO	LRSFNC66L31C975B	31/07/1966	45,83333	0	0	0	0	0	3	0	3
2211	SISTO GIUSEPPE	SSTGPP66L19C975C	19/07/1966	45,86559	0	0	0	0	0	3	0	3
2212	CAMPANELLA GIOVANNI	CMPGNN66H18C975E	18/06/1966	45,95161	0	0	0	0	0	3	0	3
2213	LO MELE ANNA MARIA	LMLNMR66H55C975L	15/06/1966	45,95968	0	0	0	0	0	3	0	3
2214	SICILIANI BENEDETTO	SCLBDT66E10A662Z	10/05/1966	46,05645	0	0	0	0	0	3	0	3
2215	LOCOROTONDO ANTONIO	LCRNTN66D30C975Z	30/04/1966	46,08333	0	0	0	0	0	3	0	3
2216	SOCIETA' AGRICOLA FLORNATURA S.R.L.	06857930728	20/02/1969	46,09229	0	0	0	0	0	3	0	3
2217	DERUVO GIUSEPPE	DRVGPP66D25A893G	25/04/1966	46,09946	0	0	0	0	0	3	0	3
2218	RITOLI MARIA	RTLMRA66D62C975D	22/04/1966	46,10753	0	0	0	0	0	3	0	3
2219	MAGALDI ANNA MARIA	MGLNMR66D59I963Q	19/04/1966	46,11559	0	0	0	0	0	3	0	3
2220	BISCEGLIA ROSALBA	BSCRLB66D55E885F	15/04/1966	46,12634	0	0	0	0	0	3	0	3

Graduatoria delle domande inviate entro il termine stabilito per la prima e seconda scadenza periodica unificata

N. ORDINE	RAGIONE SOCIALE	P.IVA/ COD. FISCALE	DATA DI NASCITA	ETA'	PUNTEGGIO							
					Imprenditore < 40	Contributi altre misure PSR	Aiuti > 15000 euro	Contributi pacchetto PSR	Aggregazione >= 5 aziende	Aziende > 4 UDE	Area Natura 2000	PUNTEGGIO TOTALE
2221	SOCIETA' AGRICOLA MOTOLESE S.R.L.	02904890734	15/04/1966	46,12634	0	0	0	0	0	3	0	3
2222	PALMISANO CARLO	PLMCRL66B26D508W	26/02/1966	46,26344	0	0	0	0	0	3	0	3
2223	GIGANTE ROSA	GGNRSO66A48C975Q	08/01/1966	46,39516	0	0	0	0	0	3	0	3
2224	RIPA GIOVANNI	RPIGNN65T14D761V	14/12/1965	46,46237	0	0	0	0	0	3	0	3
2225	BULZACCHELLI VITO	BLZVTI65T11C134W	11/12/1965	46,47043	0	0	0	0	0	3	0	3
2226	LOMBARDO GAETANO	LMBGTN65T09H643H	09/12/1965	46,47581	0	0	0	0	0	3	0	3
2227	GENTILE PASQUALE	GNTPQL65T03C975C	03/12/1965	46,49194	0	0	0	0	0	3	0	3
2228	LEGROTTAGLIE BENEDETTO	LGRBDT65S25D508X	25/11/1965	46,51613	0	0	0	0	0	3	0	3
2229	D'AMATO LUIGI	DMTLGU65S21F027I	21/11/1965	46,52688	0	0	0	0	0	3	0	3
2230	DELL'ERBA LORENZO	DLLLNZ65S19H096I	19/11/1965	46,53226	0	0	0	0	0	3	0	3
2231	VASCO CARLA	VSCCRL65S57Z103K	17/11/1965	46,53763	0	0	0	0	0	3	0	3
2232	LOVINO ROCCO	LVNRCC65S10C514Y	10/11/1965	46,55645	0	0	0	0	0	3	0	3
2233	PETRONELLA ANGELA IMELDA	PTRNLM65R68A662I	28/10/1965	46,59140	0	0	0	0	0	3	0	3
2234	LUDOVICO MARCO	LDVMRC65P21C136G	21/09/1965	46,69355	0	0	0	0	0	3	0	3
2235	DI MAGGIO VITO	DMGVTI65P01C975N	01/09/1965	46,74731	0	0	0	0	0	3	0	3
2236	CHIMIENTI MARIO	CHMMRA65M01A662K	01/08/1965	46,83065	0	0	0	0	0	3	0	3
2237	AGROSI' MICHELE	GRSMHL65L20E815S	20/07/1965	46,86290	0	0	0	0	0	3	0	3
2238	CAPONE PIETRO	CPNPTR65L15E155Q	15/07/1965	46,87634	0	0	0	0	0	3	0	3
2239	SANASI GIUSEPPE	SNSGPP65C26L280Y	23/06/1965	46,93817	0	0	0	0	0	3	0	3
2240	AZIENDA AGRICOLA AGNANO DEI F.LLI MOCCIA SOCIETA' SEMPLICE	06004910722		46,96774	0	0	0	0	0	3	0	3

Graduatoria delle domande inviate entro il termine stabilito per la prima e seconda scadenza periodica unificata

N. ORDINE	RAGIONE SOCIALE	P.IVA/ COD. FISCALE	DATA DI NASCITA	ETA'	PUNTEGGIO							
					Imprenditore < 40	Contributi altre misure PSR	Aiuti > 15000 euro	Contributi pacchetto PSR	Aggregazione >= 5 aziende	Aziende > 4 UDE	Area Natura 2000	PUNTEGGIO TOTALE
2241	TRABACCA ROBERTO	TRBRRT65H02B180X	02/06/1965	46,99462	0	0	0	0	0	3	0	3
2242	MAFFIONE MICHELE	MFFMHL65E12A669X	12/05/1965	47,05108	0	0	0	0	0	3	0	3
2243	DIMICHINA FRANCESCA	DMCFNC65D58E223Q	18/04/1965	47,11828	0	0	0	0	0	3	0	3
2244	LETIZIA MICHELE	LTZMHL65D13B584W	13/04/1965	47,13172	0	0	0	0	0	3	0	3
2245	CAMPO VERDE FATIMA SOC. COOP A R.L.	07178740721		47,13620	0	0	0	0	0	3	0	3
2246	SOCIETA' AGRICOLA F.LLI LENTI	02544000736		47,15054	0	0	0	0	0	3	0	3
2247	FONTANA ANGELO	FNTNGL65D05C975G	05/04/1965	47,15323	0	0	0	0	0	3	0	3
2248	ROSSIELLO MARIA PASQUALE	RSSMPS65C65A893U	25/03/1965	47,18280	0	0	0	0	0	3	0	3
2249	CIOCIA VITO	CCIVTI65B14A893E	14/02/1965	47,29570	0	0	0	0	0	3	0	3
2250	DI CIANNO SOCCORSA	DCNSCR65A65I158L	25/01/1965	47,34946	0	0	0	0	0	3	0	3
2251	TRICARICO ISIDORO	TRCSDR65A16G291F	16/01/1965	47,37366	0	0	0	0	0	3	0	3
2252	MITAROTONDA LEONARDO	MTRLRD65A14E223M	14/01/1965	47,37903	0	0	0	0	0	3	0	3
2253	COLACICCO BEATRICE	CLCBRC65A41E038G	01/01/1965	47,41398	0	0	0	0	0	3	0	3
2254	SANTORO ELEONORA MARIA	SNTLRM64T67I066A	27/12/1964	47,42742	0	0	0	0	0	3	0	3
2255	LI BERGOLIS FRANCESCO PAOLO	LBRFNC64T07E885E	07/12/1964	47,48118	0	0	0	0	0	3	0	3
2256	VITALE DOMENICO	VTLDNC64S10A225H	10/11/1964	47,55645	0	0	0	0	0	3	0	3
2257	LIPPOLIS MICHELE	LPPMHL64P24E038S	24/09/1964	47,68548	0	0	0	0	0	3	0	3
2258	AURORA F.LLI ZECCA - SOCIETA' COOPERATIVA AGRICOLA	03695650758		47,70430	0	0	0	0	0	3	0	3
2259	RIZZO MARCO	RZZMRC64P02D643E	02/09/1964	47,74462	0	0	0	0	0	3	0	3
2260	LOZUPONE NICOLA	LZPNCL64M15A662I	15/08/1964	47,79301	0	0	0	0	0	3	0	3

Graduatoria delle domande inviate entro il termine stabilito per la prima e seconda scadenza periodica unificata

N. ORDINE	RAGIONE SOCIALE	P.IVA/ COD. FISCALE	DATA DI NASCITA	ETA'	PUNTEGGIO							
					Imprenditore < 40	Contributi altre misure PSR	Aiuti > 15000 euro	Contributi pacchetto PSR	Aggregazione >= 5 aziende	Aziende > 4 UDE	Area Natura 2000	PUNTEGGIO TOTALE
2261	MAGNOTTA ROSETTA	MGNRTT64L62D643B	22/07/1964	47,85753	0	0	0	0	0	3	0	3
2262	PALMIERI MARIA	PLMMRA64L53G291D	13/07/1964	47,88172	0	0	0	0	0	3	0	3
2263	GIOTTA DONATO MARIA	GTTDTM64L10C134M	10/07/1964	47,88978	0	0	0	0	0	3	0	3
2264	RUTIGLIANO ANTONIO	RTGNTN64L01A892I	01/07/1964	47,91398	0	0	0	0	0	3	0	3
2265	GALANTE ANGELA	GLNNGL64H50E038Y	10/06/1964	47,97312	0	0	0	0	0	3	0	3
2266	AZIENDA AGRICOLA ANNANTONIA SOCIETA' SEMPLICE	06096790727		47,98118	0	0	0	0	0	3	0	3
2267	GIULIANO VITO ROCCO	GLNVRC64E28H643D	28/05/1964	48,00806	0	0	0	0	0	3	0	3
2268	SORINO TOMMASO	SRNTMS64E19H643F	19/05/1964	48,03226	0	0	0	0	0	3	0	3
2269	SUSCA ONOFRIO BART	SSCNRB69E06Z404S	06/05/1964	48,06720	0	0	0	0	0	3	0	3
2270	DORONZO VITO ANTONIO	DRNVNT64D08A669J	08/04/1964	48,14516	0	0	0	0	0	3	0	3
2271	RENZULLI MICHELE	RNZMHL64C20F631E	20/03/1964	48,19624	0	0	0	0	0	3	0	3
2272	CARBONARA DOMENICO	CRBDNC64B18A662I	18/02/1964	48,28495	0	0	0	0	0	3	0	3
2273	REGINA TOMMASO	RGNTMS64B08E223P	08/02/1964	48,31183	0	0	0	0	0	3	0	3
2274	DEPAOLA GIUSEPPINA	DPLGPP64B47E223E	07/02/1964	48,31452	0	0	0	0	0	3	0	3
2275	MITOLO ANNA MARIA	MTLNMR64A45I158C	05/01/1964	48,40323	0	0	0	0	0	3	0	3
2276	SPINELLI GERARDO	SPNGRD63R17H749B	17/10/1963	48,62097	0	0	0	0	0	3	0	3
2277	SORINO NATALE	SRNNTL63R16A662Z	16/10/1963	48,62366	0	0	0	0	0	3	0	3
2278	FANCIULLO VINCENZO EDOARDO	FNCVCN63R13E061L	13/10/1963	48,63172	0	0	0	0	0	3	0	3
2279	MERCURIO PIETRO	MRCPTR63P17E223N	17/09/1963	48,70430	0	0	0	0	0	3	0	3
2280	DERUVO GIORGIO VINCENZO	DRVGGV63P14A893M	14/09/1963	48,71237	0	0	0	0	0	3	0	3

Graduatoria delle domande inviate entro il termine stabilito per la prima e seconda scadenza periodica unificata

N. ORDINE	RAGIONE SOCIALE	P.IVA/ COD. FISCALE	DATA DI NASCITA	ETA'	PUNTEGGIO							
					Imprenditore < 40	Contributi altre misure PSR	Aiuti > 15000 euro	Contributi pacchetto PSR	Aggregazione >= 5 aziende	Aziende > 4 UDE	Area Natura 2000	PUNTEGGIO TOTALE
2281	POLIGNANO MICHELE	PLGMHL63P06C134P	06/09/1963	48,73387	0	0	0	0	0	3	0	3
2282	FRANCHINI CESARE	FRNCSR63M29F784X	29/08/1963	48,75538	0	0	0	0	0	3	0	3
2283	LOCOROTONDO MICHELE	LCRMHL63M18C975X	18/08/1963	48,78495	0	0	0	0	0	3	0	3
2284	FAZIO TOMMASO	FZATMS63L15A892H	15/07/1963	48,87634	0	0	0	0	0	3	0	3
2285	CICCONE PASQUALINO	CCCPQL63L11C514O	11/07/1963	48,88710	0	0	0	0	0	3	0	3
2286	DISABATO ELISABETTA	DSBLBT63H69A225H	29/06/1963	48,92204	0	0	0	0	0	3	0	3
2287	CAPITANIO VITTORIO	CPTVTR63H18F376T	18/06/1963	48,95161	0	0	0	0	0	3	0	3
2288	FLORIO MAURO	FLRMRA63E29L220R	29/05/1963	49,00538	0	0	0	0	0	3	0	3
2289	AGROSI' FILIPPO	GRSFPP63E16E815R	16/05/1963	49,04032	0	0	0	0	0	3	0	3
2290	DI CARO ISELLA	DCRSLL63E44L436Y	04/05/1963	49,07258	0	0	0	0	0	3	0	3
2291	MASELLA ANGELO	MSLNGL63D28G252Q	28/04/1963	49,09140	0	0	0	0	0	3	0	3
2292	TRISOLINI CARMINE	TRSCMN63D13G252A	13/04/1963	49,13172	0	0	0	0	0	3	0	3
2293	MAZZONE MICHELE	MZZMHL63C26Z110R	26/03/1963	49,18011	0	0	0	0	0	3	0	3
2294	DIRIENZO ROCCO	DRNRCC63B22I193N	22/02/1963	49,27419	0	0	0	0	0	3	0	3
2295	RUCCO ADDOLORATA	RCCDLR63B61I119P	21/02/1963	49,27688	0	0	0	0	0	3	0	3
2296	PASCALE VINCENZO	PSCVCN63B01C975W	01/02/1963	49,33065	0	0	0	0	0	3	0	3
2297	DI PERNA BENEDETTO	DPRBDT63A29L328I	29/01/1963	49,33871	0	0	0	0	0	3	0	3
2298	BENNARDI ANTONIO COSIMO	BNNNNC63A25B180I	25/01/1963	49,34946	0	0	0	0	0	3	0	3
2299	D'ALESSANDRO FRANCESCO PAOLO	DLSFNC63A24H643Q	24/01/1963	49,35215	0	0	0	0	0	3	0	3
2300	DE FRANCESCO COSIMO	DFRCSM63A17B180P	17/01/1963	49,37097	0	0	0	0	0	3	0	3

Graduatoria delle domande inviate entro il termine stabilito per la prima e seconda scadenza periodica unificata

N. ORDINE	RAGIONE SOCIALE	P.IVA/ COD. FISCALE	DATA DI NASCITA	ETA'	PUNTEGGIO							
					Imprenditore < 40	Contributi altre misure PSR	Aiuti > 15000 euro	Contributi pacchetto PSR	Aggregazione >= 5 aziende	Aziende > 4 UDE	Area Natura 2000	PUNTEGGIO TOTALE
2301	AGRIMASI S.R.L. - SOCIETA' AGRICOLA	05881130727	02/01/1963	49,41129	0	0	0	0	0	3	0	3
2302	DE TOMA COSTANTINO	DTMCTN62T14A662K	14/12/1962	49,46237	0	0	0	0	0	3	0	3
2303	DE FLORIO FERNANDO GIUSEPPE SA	DFLFNN62S27F027X	27/11/1962	49,51075	0	0	0	0	0	3	0	3
2304	MANGINO FRANCESCO	MNGFNC62R05H467U	05/10/1962	49,65323	0	0	0	0	0	3	0	3
2305	AZIENDA AGRICOLA GIRONE E BISCEGLIE	05374420726		49,75134	0	0	0	0	0	3	0	3
2306	REGINA DOMENICO	RGNDNC62M28E223D	28/08/1962	49,75806	0	0	0	0	0	3	0	3
2307	SGARRO MATTEO	SGRMTT62M23B724O	23/08/1962	49,77151	0	0	0	0	0	3	0	3
2308	ANGIULLI GIOVANNI	NGLGNN62M23A149I	23/08/1962	49,77151	0	0	0	0	0	3	0	3
2309	VADACCHINO FRANCESCO	VDCFNC62L14D643B	14/07/1962	49,87903	0	0	0	0	0	3	0	3
2310	GALLUZZO COSIMO	GLLCSM62H16B180M	16/06/1962	49,95699	0	0	0	0	0	3	0	3
2311	NOVIELLO IRENE	NVLRNI62E50A662S	10/05/1962	50,05645	0	0	0	0	0	3	0	3
2312	SECUNDO DONATA	SCNDNT62D65F376X	25/04/1962	50,09946	0	0	0	0	0	3	0	3
2313	LORUSSO ISA ANNA	LRSSNN62D62C975G	22/04/1962	50,10753	0	0	0	0	0	3	0	3
2314	SETTANNI LATROFA FRANCESCO	STTFNC62D15F923P	15/04/1962	50,12634	0	0	0	0	0	3	0	3
2315	MANELLI LEONARDO	MNLLRD62D01G187I	01/04/1962	50,16398	0	0	0	0	0	3	0	3
2316	MONOPOLI DONATO	MNPDNT62C07A893U	07/03/1962	50,23118	0	0	0	0	0	3	0	3
2317	SPORTELLI PASQUA	SPRPSQ62C45C975E	05/03/1962	50,23656	0	0	0	0	0	3	0	3
2318	GRIPPA NICOLA	GRPNCL62A20F027G	20/01/1962	50,36290	0	0	0	0	0	3	0	3
2319	FAZIO GIUSEPPE	FZAGPP62A19E223R	19/01/1962	50,36559	0	0	0	0	0	3	0	3
2320	SANTORO VINCENZO	SNTVCN61T07I641W	07/12/1961	50,48118	0	0	0	0	0	3	0	3

Graduatoria delle domande inviate entro il termine stabilito per la prima e seconda scadenza periodica unificata

N. ORDINE	RAGIONE SOCIALE	P.IVA/ COD. FISCALE	DATA DI NASCITA	ETA'	PUNTEGGIO							
					Imprenditore < 40	Contributi altre misure PSR	Aiuti > 15000 euro	Contributi pacchetto PSR	Aggregazione >= 5 aziende	Aziende > 4 UDE	Area Natura 2000	PUNTEGGIO TOTALE
2321	MEZZAPESA VINCENZO	MZZVCN61S19G787V	19/11/1961	50,53226	0	0	0	0	0	3	0	3
2322	CONVERTINO MICHELA MARIA	CNVMHL61S44F027E	04/11/1961	50,57258	0	0	0	0	0	3	0	3
2323	LANZILOTTA VITO ONOFRIO	LNZVNF61R30C134Y	30/10/1961	50,58602	0	0	0	0	0	3	0	3
2324	SPADARO NUNZIO	SPDNNZ61R11A669D	11/10/1961	50,63710	0	0	0	0	0	3	0	3
2325	BERARDINI VITTORIO	BRRVTR61R09A662S	09/10/1961	50,64247	0	0	0	0	0	3	0	3
2326	POTENZIERI GIACOMO	PTNGCM61M27A892V	27/08/1961	50,76075	0	0	0	0	0	3	0	3
2327	RICUCCI CELESTINO	RCCCST61M24F631M	24/08/1961	50,76882	0	0	0	0	0	3	0	3
2328	DE SERIO CARMELA	DSRCML61M52A892L	12/08/1961	50,80108	0	0	0	0	0	3	0	3
2329	LOPEDOTA NICOLA	LPDNCL61L29A225O	29/07/1961	50,83871	0	0	0	0	0	3	0	3
2330	BOTRUGNO SERGIO	BTRSRG61L27B180E	27/07/1961	50,84409	0	0	0	0	0	3	0	3
2331	MASSARO FERDINANDO	MSSFDN61H25L049C	25/06/1961	50,93280	0	0	0	0	0	3	0	3
2332	SANASI GIOVANNI BATTISTA	SNSGNN61E19B180D	19/05/1961	51,03226	0	0	0	0	0	3	0	3
2333	DESIANTE ANNA MARIA	DSNNMR61C63E155T	23/03/1961	51,18817	0	0	0	0	0	3	0	3
2334	POLICARPO NICOLA	PLCNCL61C22C136S	22/03/1961	51,19086	0	0	0	0	0	3	0	3
2335	ROLLO BIAGIO	RLLBGI61C21E538F	21/03/1961	51,19355	0	0	0	0	0	3	0	3
2336	TAURINO GIUSEPPE	TRNGPP61C19I066S	19/03/1961	51,19892	0	0	0	0	0	3	0	3
2337	CARACUTA MARCELLO	CRCMCL61C12E979F	12/03/1961	51,21774	0	0	0	0	0	3	0	3
2338	GENTILE RAFFAELE	GNTRFL61C04C134X	04/03/1961	51,23925	0	0	0	0	0	3	0	3
2339	TRICARICO ANNA MARIA	TRCNMR61A55G291J	15/01/1961	51,37634	0	0	0	0	0	3	0	3
2340	BARBANO ANTONIO	BRBNTN61A15H926D	15/01/1961	51,37634	0	0	0	0	0	3	0	3

Graduatoria delle domande inviate entro il termine stabilito per la prima e seconda scadenza periodica unificata

N. ORDINE	RAGIONE SOCIALE	P.IVA/ COD. FISCALE	DATA DI NASCITA	ETA'	PUNTEGGIO							
					Imprenditore < 40	Contributi altre misure PSR	Aiuti > 15000 euro	Contributi pacchetto PSR	Aggregazione >= 5 aziende	Aziende > 4 UDE	Area Natura 2000	PUNTEGGIO TOTALE
2341	MASTRONARDI NICOLA	MSTNCL60T27C134L	27/12/1960	51,42742	0	0	0	0	0	3	0	3
2342	MILANO MARIA VITA	MLNMVT60T67E038N	27/12/1960	51,42742	0	0	0	0	0	3	0	3
2343	TRICARICO MARIA	TRCMRA60T58G291Z	18/12/1960	51,45161	0	0	0	0	0	3	0	3
2344	PETRUZZI VITTORIA	PTRVTR60T51E205I	11/12/1960	51,47043	0	0	0	0	0	3	0	3
2345	CEGLIE DANIELE	CGLDNL60S16A662O	16/11/1960	51,54032	0	0	0	0	0	3	0	3
2346	CARROZZO MARIA ENRICHETTA	CRRMNR60S48I119D	08/11/1960	51,56183	0	0	0	0	0	3	0	3
2347	VALENZANO DOMENICA	VLNDNC60R64H643H	24/10/1960	51,60215	0	0	0	0	0	3	0	3
2348	SANITATE FERNANDO	SNTFNN60L27G252G	27/07/1960	51,84409	0	0	0	0	0	3	0	3
2349	FILOGRANA BIAGIO	FLGBGI60L22E538Y	22/07/1960	51,85753	0	0	0	0	0	3	0	3
2350	AVANTAGGIATO ADDOLORATA ABBONDANZ	VNTDLR60L51E815S	11/07/1960	51,88710	0	0	0	0	0	3	0	3
2351	AZIENDA AGRICOLA PEPE FRANCESCO E ANGELO	06846860721		51,97715	0	0	0	0	0	3	0	3
2352	LOCOROTONDO GIOVANNI	LCRGNN60E26C975H	26/05/1960	52,01344	0	0	0	0	0	3	0	3
2353	DIMARTINO GIUSEPPE	DMRGPP60E23E469U	23/05/1960	52,02151	0	0	0	0	0	3	0	3
2354	TOMMASI PATRIZIA	TMMPRZ60E53B413Q	13/05/1960	52,04839	0	0	0	0	0	3	0	3
2355	GAIA SRL	03711070759	01/05/1960	52,08065	0	0	0	0	0	3	0	3
2356	DE DONATIS GIUSEPPA	DDNGPP60D68D237Z	28/04/1960	52,09140	0	0	0	0	0	3	0	3
2357	COLELLA FABIO	CLLFBA60D18G787L	18/04/1960	52,11828	0	0	0	0	0	3	0	3
2358	D'AMICO PIETRO	DMCPTR60B29G187J	29/02/1960	52,25000	0	0	0	0	0	3	0	3
2359	DEPAOLA CHIARA	DPLCHR60B59E223R	19/02/1960	52,28226	0	0	0	0	0	3	0	3
2360	D'ACCOLTI FRANCESCO	DCCFNC60B07C975M	07/02/1960	52,31452	0	0	0	0	0	3	0	3

Graduatoria delle domande inviate entro il termine stabilito per la prima e seconda scadenza periodica unificata

N. ORDINE	RAGIONE SOCIALE	P.IVA/ COD. FISCALE	DATA DI NASCITA	ETA'	PUNTEGGIO							
					Imprenditore < 40	Contributi altre misure PSR	Aiuti > 15000 euro	Contributi pacchetto PSR	Aggregazione >= 5 aziende	Aziende > 4 UDE	Area Natura 2000	PUNTEGGIO TOTALE
2361	TROIANO MICHELE	TRNMHL60A10F262A	10/01/1960	52,38978	0	0	0	0	0	3	0	3
2362	AZIENDA AGRICOLA DICECCA E LORUSSO S.S.	06147760729		52,44355	0	0	0	0	0	3	0	3
2363	BRUNETTI ROBERTA	BRNRRT59T46H501A	06/12/1959	52,48387	0	0	0	0	0	3	0	3
2364	NOTARNICOLA GIUSEPPE	NTRGPP69S14H096T	14/11/1959	52,54570	0	0	0	0	0	3	0	3
2365	MANCINI PAOLO	MNCPLA59S02D508Z	02/11/1959	52,57796	0	0	0	0	0	3	0	3
2366	AZ. AGR. DIPINTO DI DIPINTO NICOLA & C. SOC. SEMPL.	05709430721		52,63172	0	0	0	0	0	3	0	3
2367	DI MARIO MARIANO	DMRMRN59P17F027Y	17/09/1959	52,70430	0	0	0	0	0	3	0	3
2368	CONTENTO VITO	CNTVTI59P04F915T	04/09/1959	52,73925	0	0	0	0	0	3	0	3
2369	QUARTA PAOLO	QRTPLA59M18I800O	18/08/1959	52,78495	0	0	0	0	0	3	0	3
2370	ORLANDO VITO AMBROGIO	RLNVMB59M27L472O	17/08/1959	52,78763	0	0	0	0	0	3	0	3
2371	FERRANTE VINCENZO FILIPPO	FRRVCN59M02A055L	02/08/1959	52,82796	0	0	0	0	0	3	0	3
2372	ARBOREA GIUSEPPE	RBRGPP59L26H643N	26/07/1959	52,84677	0	0	0	0	0	3	0	3
2373	FANELLI GIOVANNI	FNLGNN59E16E223E	16/05/1959	53,04032	0	0	0	0	0	3	0	3
2374	PRUNELLA DOMENICO	PRNDNC59C24C975Q	24/03/1959	53,18548	0	0	0	0	0	3	0	3
2375	DALENA PIETRO	DLNPTR59C22H096U	22/03/1959	53,19086	0	0	0	0	0	3	0	3
2376	SOCIETA' AGRICOLA F.LLI ROTONDI	06991290724		53,36290	0	0	0	0	0	3	0	3
2377	MARAGLINO VITA MARIA	MRGVMR59A57F027U	17/01/1959	53,37097	0	0	0	0	0	3	0	3
2378	ANTONICELLI FERNANDO	NTNFNN59A06F027E	06/01/1959	53,40054	0	0	0	0	0	3	0	3
2379	AZIENDA AGRICOLA CHIALBA SOCIETA' AGRICOLA S.S.	06876550721		53,52957	0	0	0	0	0	3	0	3
2380	LOPRIENO NICOLO'	LPRNCL58R10A662J	10/10/1958	53,63978	0	0	0	0	0	3	0	3

Graduatoria delle domande inviate entro il termine stabilito per la prima e seconda scadenza periodica unificata

N. ORDINE	RAGIONE SOCIALE	P.IVA/ COD. FISCALE	DATA DI NASCITA	ETA'	PUNTEGGIO							
					Imprenditore < 40	Contributi altre misure PSR	Aiuti > 15000 euro	Contributi pacchetto PSR	Aggregazione >= 5 aziende	Aziende > 4 UDE	Area Natura 2000	PUNTEGGIO TOTALE
2381	TUPPUTI FILOMENO	TPPFMN58R04A669S	04/10/1958	53,65591	0	0	0	0	0	3	0	3
2382	TROVISI POMPEO	TRVPMP58P21C136F	21/09/1958	53,69355	0	0	0	0	0	3	0	3
2383	ALBANO BENIAMINO	LBNBMN58H11M132M	11/06/1958	53,97043	0	0	0	0	0	3	0	3
2384	CARDELLICCHIO NUNZIO FEDELE	CRDNZF58H04F027M	04/06/1958	53,98925	0	0	0	0	0	3	0	3
2385	FERRULLI DOMENICO	FRRDNC58C27A225Y	27/03/1958	54,17742	0	0	0	0	0	3	0	3
2386	OCCHIOGROSSO DOMENICO	CCHDNC58C11A892F	11/03/1958	54,22043	0	0	0	0	0	3	0	3
2387	PUGLIESE PIETRO STEFANO	PGLPRS58C08A662V	08/03/1958	54,22849	0	0	0	0	0	3	0	3
2388	MASELLI MARIA ANTONIETTA	MSLMNT58B65A048Z	25/02/1958	54,26613	0	0	0	0	0	3	0	3
2389	GENTILE NICOLA	GNTNCL58B12F784H	12/02/1958	54,30108	0	0	0	0	0	3	0	3
2390	DECAROLIS PIETRO	DCRPTR58A11D508R	11/01/1958	54,38710	0	0	0	0	0	3	0	3
2391	SEMERARO ORAZIO	SMRRZO58A01F027D	01/01/1958	54,41398	0	0	0	0	0	3	0	3
2392	AGRICOLA 4 M S.R.L.	01767580739	01/01/1958	54,41398	0	0	0	0	0	3	0	3
2393	ZICARI GIUSEPPE	ZCRGPP57S25E036X	25/11/1957	54,51613	0	0	0	0	0	3	0	3
2394	GIANNOTTE FEDELE	GNNFDL57S12G187K	12/11/1957	54,55108	0	0	0	0	0	3	0	3
2395	GRISANTI ANGELA	GRSNGL57R43A662S	03/10/1957	54,65860	0	0	0	0	0	3	0	3
2396	GUGLIELMI EMANUELE	GGLMNL57P12F152I	12/09/1957	54,71774	0	0	0	0	0	3	0	3
2397	PALUMBO MICHELE	PLMMHL57P01H643Y	01/09/1957	54,74731	0	0	0	0	0	3	0	3
2398	DEMOLA QUIRICO	DMLQRC57M09D508N	09/08/1957	54,80914	0	0	0	0	0	3	0	3
2399	SANITATE NICOLA	SNTNCL57H21F784Q	21/06/1957	54,94355	0	0	0	0	0	3	0	3
2400	SEMERARO GIUSEPPE	SMRGPP57H02C741R	02/06/1957	54,99462	0	0	0	0	0	3	0	3

Graduatoria delle domande inviate entro il termine stabilito per la prima e seconda scadenza periodica unificata

N. ORDINE	RAGIONE SOCIALE	P.IVA/ COD. FISCALE	DATA DI NASCITA	ETA'	PUNTEGGIO							
					Imprenditore < 40	Contributi altre misure PSR	Aiuti > 15000 euro	Contributi pacchetto PSR	Aggregazione >= 5 aziende	Aziende > 4 UDE	Area Natura 2000	PUNTEGGIO TOTALE
2401	ROTOLO GIOVANNI	RTLGNN57D22G252V	22/04/1957	55,10753	0	0	0	0	0	3	0	3
2402	MASTRANGELO S.A.S. DI MASTRANGELO GIANPIERO & C.	02490000730	09/01/1957	55,39247	0	0	0	0	0	3	0	3
2403	CARCHIA NUNZIO	CRCNNZ56T03I963L	03/12/1956	55,49194	0	0	0	0	0	3	0	3
2404	MARTEMUCCI ANGELO	MRTNGL56S06E469S	06/11/1956	55,56720	0	0	0	0	0	3	0	3
2405	SFORZA MARIA	SFRMRA56R51L220S	11/10/1956	55,63710	0	0	0	0	0	3	0	3
2406	DIBATTISTA RAFFAELE	DBTRFL56M11H643E	11/08/1956	55,80376	0	0	0	0	0	3	0	3
2407	CARUCCI LEONARDO	CRCLRD56H28F376K	28/06/1956	55,92473	0	0	0	0	0	3	0	3
2408	ANTONACCI RAFFAELE	NTNRFL56H21A662I	21/06/1956	55,94355	0	0	0	0	0	3	0	3
2409	ERMINIO SALVATORE	RMNSVT56H06A285I	06/06/1956	55,98387	0	0	0	0	0	3	0	3
2410	AVELLA GAETANO	VLLGTN56E18G131L	18/05/1956	56,03495	0	0	0	0	0	3	0	3
2411	CUSTODERO GIOVANNI	CSTGNN56E05G787J	05/05/1956	56,06989	0	0	0	0	0	3	0	3
2412	FANELLI GIUSEPPE	FNLGPP56D12C975Z	12/04/1956	56,13441	0	0	0	0	0	3	0	3
2413	LIBERACE BENEDETTO	LBRBDT56C29D708W	29/03/1956	56,17204	0	0	0	0	0	3	0	3
2414	LIPPOLIS PASQUALE	LPPPQL56C10C975T	10/03/1956	56,22312	0	0	0	0	0	3	0	3
2415	GRECO CARMINE	GRCCMN56B14I963L	14/02/1956	56,29570	0	0	0	0	0	3	0	3
2416	MATTEUCCI LUIGI	MTTLGU56B09A662H	09/02/1956	56,30914	0	0	0	0	0	3	0	3
2417	CHIAROMONTE FRANCESCO	CHRFNC56A27A662I	27/01/1956	56,34409	0	0	0	0	0	3	0	3
2418	DONVITO CHIARA	DNVCHR56A67E036C	27/01/1956	56,34409	0	0	0	0	0	3	0	3
2419	COMES ANNA	CMSNNA55R67D761H	27/10/1955	56,59409	0	0	0	0	0	3	0	3
2420	PALMISANO VITO	PLMVTI55R27L472W	27/10/1955	56,59409	0	0	0	0	0	3	0	3

Graduatoria delle domande inviate entro il termine stabilito per la prima e seconda scadenza periodica unificata

N. ORDINE	RAGIONE SOCIALE	P.IVA/ COD. FISCALE	DATA DI NASCITA	ETA'	PUNTEGGIO							
					Imprenditore < 40	Contributi altre misure PSR	Aiuti > 15000 euro	Contributi pacchetto PSR	Aggregazione >= 5 aziende	Aziende > 4 UDE	Area Natura 2000	PUNTEGGIO TOTALE
2421	CONGEDO GIUSEPPA	CNGGPP55R50D862S	10/10/1955	56,63978	0	0	0	0	0	3	0	3
2422	SANTAMARIA VITO	SNTVTI55P29H643D	29/09/1955	56,67204	0	0	0	0	0	3	0	3
2423	SOCIETA' AGRICOLA SANTISSIMO DI PACE MARIA E DELL'AERA MARGHERITA S.S.	07258450720		56,70027	0	0	0	0	0	3	0	3
2424	LOLLI POMPILIO ANTONIO	LLLPPL55P02H822D	02/09/1955	56,74462	0	0	0	0	0	3	0	3
2425	ROBERTO EUGENIO	RBRGNE55L21E038U	21/07/1955	56,86022	0	0	0	0	0	3	0	3
2426	CAMPANALE PORZIA	CMPPRZ55H66B998S	26/06/1955	56,93011	0	0	0	0	0	3	0	3
2427	PEDONE TERESA	PDNTRS55H57G291S	17/06/1955	56,95430	0	0	0	0	0	3	0	3
2428	DE BELLIS ANNA	DBLNNA55E58A662S	18/05/1955	57,03495	0	0	0	0	0	3	0	3
2429	MERICO LORENZO	MRCLNZ55E02I923K	02/05/1955	57,07796	0	0	0	0	0	3	0	3
2430	BOCCUZZI ISABELLA	BCCSLL55C46C975V	06/03/1955	57,23387	0	0	0	0	0	3	0	3
2431	SFORZA VITO MICHELE	SFRVMC55C04E223M	04/03/1955	57,23925	0	0	0	0	0	3	0	3
2432	SOTTILE GIUSEPPE	STTGPP55B03D825B	03/02/1955	57,32527	0	0	0	0	0	3	0	3
2433	DILEO FELICE	DLIFLC55A24D508J	24/01/1955	57,35215	0	0	0	0	0	3	0	3
2434	SANTORO COSIMO	SNTCSM55A07I066B	07/01/1955	57,39785	0	0	0	0	0	3	0	3
2435	DELFINE PASQUALE	DLFPQL54T27H096P	27/12/1954	57,42742	0	0	0	0	0	3	0	3
2436	GRECO CARMINE	GRCCMN54S24I963W	24/11/1954	57,51882	0	0	0	0	0	3	0	3
2437	COLUCCI PASQUALE	CLCPQL54S12D508T	12/11/1954	57,55108	0	0	0	0	0	3	0	3
2438	LISI VITO	LSIVTI54R07D508F	07/10/1954	57,64785	0	0	0	0	0	3	0	3
2439	MIOLA ISABELLA	MLISLL54R42F027K	02/10/1954	57,66129	0	0	0	0	0	3	0	3
2440	NATUZZI FEDELE ANGELO	NTZFLN54R02I330D	02/10/1954	57,66129	0	0	0	0	0	3	0	3

Graduatoria delle domande inviate entro il termine stabilito per la prima e seconda scadenza periodica unificata

N. ORDINE	RAGIONE SOCIALE	P.IVA/ COD. FISCALE	DATA DI NASCITA	ETA'	PUNTEGGIO							
					Imprenditore < 40	Contributi altre misure PSR	Aiuti > 15000 euro	Contributi pacchetto PSR	Aggregazione >= 5 aziende	Aziende > 4 UDE	Area Natura 2000	PUNTEGGIO TOTALE
2441	VITOLLA ROCCO	VTLRCC54L23E223B	23/07/1954	57,85484	0	0	0	0	0	3	0	3
2442	DOLCIAMORE FRANCESCO	DLCFNC54L12A893I	12/07/1954	57,88441	0	0	0	0	0	3	0	3
2443	CASTELLANA NICOLA	CSTNCL54H21A225S	21/06/1954	57,94355	0	0	0	0	0	3	0	3
2444	MARTEMUCCI LUIGI	MRTLGU54H07E469E	07/06/1954	57,98118	0	0	0	0	0	3	0	3
2445	VERDE GRAZIA	VRDGRZ54D65A285M	25/04/1954	58,09946	0	0	0	0	0	3	0	3
2446	ZIZZI LEONARDO	ZZZLRD54D21D508Y	21/04/1954	58,11022	0	0	0	0	0	3	0	3
2447	ROSSANO VITO	RSSVTI54C11A892H	11/03/1954	58,22043	0	0	0	0	0	3	0	3
2448	CARCHIA ROCCO	CRCRCC54B14I963Q	14/02/1954	58,29570	0	0	0	0	0	3	0	3
2449	MATARRESE GIUSEPPE	MTRGPP53R21E986N	21/10/1953	58,61022	0	0	0	0	0	3	0	3
2450	VALENZANO PIETRO	VLNPTR53P25H643Y	25/09/1953	58,68280	0	0	0	0	0	3	0	3
2451	MASTROSERIO MICHELE	MSTMHL53P13E223F	13/09/1953	58,71505	0	0	0	0	0	3	0	3
2452	MARRAFFA GIUSEPPE	MRRGPP53P02L049Y	02/09/1953	58,74462	0	0	0	0	0	3	0	3
2453	BENOTTO LUIGINO	BNTLGN53M21L565P	21/08/1953	58,77688	0	0	0	0	0	3	0	3
2454	DEMOLA IGNAZIO	DMLGNZ53E29D508B	29/05/1953	59,00538	0	0	0	0	0	3	0	3
2455	DI GREGORIO VINCENZO	DGRVCN53E18L328O	18/05/1953	59,03495	0	0	0	0	0	3	0	3
2456	GUASTAMACCHIA LUIGI	GSTLGU53D25L109H	25/04/1953	59,09946	0	0	0	0	0	3	0	3
2457	GIOTTA MARIO VINCENZO	GTTMVN53D09H096D	09/04/1953	59,14247	0	0	0	0	0	3	0	3
2458	GIUSTINO DOMENICO	GSTDNC53C22B998U	22/03/1953	59,19086	0	0	0	0	0	3	0	3
2459	CHIMIENTI GIOVANNI	CHMGNN53C21A662O	21/03/1953	59,19355	0	0	0	0	0	3	0	3
2460	LOPARCO MARTINO	LPRMTN53C11C741H	11/03/1953	59,22043	0	0	0	0	0	3	0	3

Graduatoria delle domande inviate entro il termine stabilito per la prima e seconda scadenza periodica unificata

N. ORDINE	RAGIONE SOCIALE	P.IVA/ COD. FISCALE	DATA DI NASCITA	ETA'	PUNTEGGIO							
					Imprenditore < 40	Contributi altre misure PSR	Aiuti > 15000 euro	Contributi pacchetto PSR	Aggregazione >= 5 aziende	Aziende > 4 UDE	Area Natura 2000	PUNTEGGIO TOTALE
2461	DEVITO DOMENICO	DVTDNC53C09L220Y	09/03/1953	59,22581	0	0	0	0	0	3	0	3
2462	GRECO ANGELO	GRCNGL53C04E205Y	04/03/1953	59,23925	0	0	0	0	0	3	0	3
2463	DIBATTISTA ISABELLA	DBTSLL59C41H643P	01/03/1953	59,24731	0	0	0	0	0	3	0	3
2464	CAPPIELLO TOMMASO	CPPTMS53B02A225P	02/02/1953	59,32796	0	0	0	0	0	3	0	3
2465	MILO CLARA	MLICLR52T55E538B	15/12/1952	59,45968	0	0	0	0	0	3	0	3
2466	SOCIETA' AGRICOLA SUNGREEN SRL	04390830752	16/01/1951	59,53405	0	0	0	0	0	3	0	3
2467	CARNEVALE LEANDRO	CRNLDR52S11G291V	11/11/1952	59,55376	0	0	0	0	0	3	0	3
2468	LEO ZEMIRA	LEOZMR52R59L776W	19/10/1952	59,61559	0	0	0	0	0	3	0	3
2469	COLONNA FABIO	CLNFBA52R02E629H	02/10/1952	59,66129	0	0	0	0	0	3	0	3
2470	CUCCO GIUSEPPE	CCCGPP52P25E155N	25/09/1952	59,68280	0	0	0	0	0	3	0	3
2471	DE PAOLA LEONARDO	DPLLRD52M11E223W	11/08/1952	59,80376	0	0	0	0	0	3	0	3
2472	DE TOMASO GIUSEPPE	DTMGPP52L11L472Q	11/07/1952	59,88710	0	0	0	0	0	3	0	3
2473	BUNGARO EUPREPIO	BNGPRP52D22D761R	22/04/1952	60,10753	0	0	0	0	0	3	0	3
2474	MANUELA DI EUGENIA DANISI & C. SNC	03300800756	10/04/1952	60,13978	0	0	0	0	0	3	0	3
2475	GRISETA GIANVITO	GRSGVT52D07F280H	07/04/1952	60,14785	0	0	0	0	0	3	0	3
2476	LABELLARTE GIUSEPPE	LBLGPP52C16A055K	16/03/1952	60,20699	0	0	0	0	0	3	0	3
2477	ANTONELLI ROCCO	NTNRCC52C01H643G	01/03/1952	60,24731	0	0	0	0	0	3	0	3
2478	LASELVA PAOLO ANTONIO	LSLPNT52B08G787G	08/02/1952	60,31183	0	0	0	0	0	3	0	3
2479	ORLANDO PIETRO	RLNPTR52A05H643R	05/01/1952	60,40323	0	0	0	0	0	3	0	3
2480	SPORTELLI VITA ROSANNA	SPRVRS51T47H096H	07/12/1951	60,48118	0	0	0	0	0	3	0	3

Graduatoria delle domande inviate entro il termine stabilito per la prima e seconda scadenza periodica unificata

N. ORDINE	RAGIONE SOCIALE	P.IVA/ COD. FISCALE	DATA DI NASCITA	ETA'	PUNTEGGIO							
					Imprenditore < 40	Contributi altre misure PSR	Aiuti > 15000 euro	Contributi pacchetto PSR	Aggregazione >= 5 aziende	Aziende > 4 UDE	Area Natura 2000	PUNTEGGIO TOTALE
2481	GIARDINELLI VITO ONOFRIO	GRDVNF51S21F923S	21/11/1951	60,52688	0	0	0	0	0	3	0	3
2482	DE LUCA MARIA LUCIA	DLCMLC51P69G136F	29/09/1951	60,67204	0	0	0	0	0	3	0	3
2483	AMATULLI VITO MICHELE	MTLVMC51P27C975F	27/09/1951	60,67742	0	0	0	0	0	3	0	3
2484	RUOSPO DOMENICO	RSPDNC51M26H643G	26/08/1951	60,76344	0	0	0	0	0	3	0	3
2485	BAGORDA MICHELE	BGRMHL51M09D508M	09/08/1951	60,80914	0	0	0	0	0	3	0	3
2486	DI LECCE RUGGIERO	DLCRGR51L26L328Q	26/07/1951	60,84677	0	0	0	0	0	3	0	3
2487	L'ABBATE LAURA	LBBLRA51L55C975Z	15/07/1951	60,87634	0	0	0	0	0	3	0	3
2488	PERRINI VITA	PRRVTI51L49E986G	09/07/1951	60,89247	0	0	0	0	0	3	0	3
2489	CASAMASSIMA LEONARDO	CSMLRD51E20E038M	20/05/1951	61,02957	0	0	0	0	0	3	0	3
2490	DELL'OLIO MICHELE	DLLMHL51E10C514I	10/05/1951	61,05645	0	0	0	0	0	3	0	3
2491	LICASTRO SCARDINO RAFFAELE	LCSRFL51D15E506W	15/04/1951	61,12634	0	0	0	0	0	3	0	3
2492	MENELAO GIUSEPPE	MNLGPP51B24H643N	24/02/1951	61,26882	0	0	0	0	0	3	0	3
2493	SEMERARO ANTONIA	SMRNTN51B50D508X	10/02/1951	61,30645	0	0	0	0	0	3	0	3
2494	SORINO GIANGRAZIO	SRNGGR51B01H643E	01/02/1951	61,33065	0	0	0	0	0	3	0	3
2495	FRATELLI TONDO SOCIETA' AGRICOLA A RESPONSABILITA' LIMITATA	06589570727	12/03/1965	61,44758	0	0	0	0	0	3	0	3
2496	INNAMORATO NICOLA	NNMNCL50R01C975O	01/10/1950	61,66398	0	0	0	0	0	3	0	3
2497	FRAGNELLI MARIA	FRGMRA50P66C424U	26/09/1950	61,68011	0	0	0	0	0	3	0	3
2498	REDAVID FERDINANDO	RDVFDN50P22H643Y	22/09/1950	61,69086	0	0	0	0	0	3	0	3
2499	RENNA ORONZO	RNNRNZ50P13H643E	13/09/1950	61,71505	0	0	0	0	0	3	0	3
2500	DE MAURO COSIMO ANTONIO	DMRCMN50H01I066Q	01/06/1950	61,99731	0	0	0	0	0	3	0	3

Graduatoria delle domande inviate entro il termine stabilito per la prima e seconda scadenza periodica unificata

N. ORDINE	RAGIONE SOCIALE	P.IVA/ COD. FISCALE	DATA DI NASCITA	ETA'	PUNTEGGIO							
					Imprenditore < 40	Contributi altre misure PSR	Aiuti > 15000 euro	Contributi pacchetto PSR	Aggregazione >= 5 aziende	Aziende > 4 UDE	Area Natura 2000	PUNTEGGIO TOTALE
2501	PORFIDO GIOVANNI VITO	PRFGNN50C14I330P	14/03/1950	62,21237	0	0	0	0	0	3	0	3
2502	DI VAGNO FRANCESCO	DVGFNC50C12C975H	12/03/1950	62,21774	0	0	0	0	0	3	0	3
2503	STANGARONE ANNA	STNNNA50B63A662G	23/02/1950	62,27151	0	0	0	0	0	3	0	3
2504	LORUSSO DONATO	LRSDNT50A11A225G	11/01/1950	62,38710	0	0	0	0	0	3	0	3
2505	TROIANI LUIGI	TRNLGU49P13H643D	13/09/1949	62,71505	0	0	0	0	0	3	0	3
2506	DELL'OLIO MARIA ROSA PIA	DLLMRS49M63C514E	23/08/1949	62,77151	0	0	0	0	0	3	0	3
2507	D'ERCHIA RAFFAELE	DRCRFL49L19F027J	19/07/1949	62,86559	0	0	0	0	0	3	0	3
2508	FIORITO GIUSEPPE	FRTGPP49D11A662Q	11/04/1949	63,13710	0	0	0	0	0	3	0	3
2509	PALMISANO STEFANO	PLMSFN49C04E986A	04/03/1949	63,23925	0	0	0	0	0	3	0	3
2510	DE LUCIA COSIMO	DLCCSM49C01C975L	01/03/1949	63,24731	0	0	0	0	0	3	0	3
2511	SCIOLTI GAETANO	SCLGTN49B09E506S	09/02/1949	63,30914	0	0	0	0	0	3	0	3
2512	FLORIO FELICE	FLRFLC49A16L220T	16/01/1949	63,37366	0	0	0	0	0	3	0	3
2513	IAIA NUNZIANO	IAINZN48S18B809V	18/11/1948	63,53495	0	0	0	0	0	3	0	3
2514	CASAMASSIMA GIOACCHINO	CSMGCH48S04A225N	04/11/1948	63,57258	0	0	0	0	0	3	0	3
2515	LANZOLLA ANGELO	LNZNGL48R03B998F	03/10/1948	63,65860	0	0	0	0	0	3	0	3
2516	MASI MARIO	MSAMRA48P30F915R	30/09/1948	63,66667	0	0	0	0	0	3	0	3
2517	DI VAGNO SANTE	DVGSNT48P18C975B	18/09/1948	63,70161	0	0	0	0	0	3	0	3
2518	CARBONARO CATALDO	CRBCLD48P04D508R	04/09/1948	63,73925	0	0	0	0	0	3	0	3
2519	ORTASOL SOCIETA' AGRICOLA SRL	03629110713		63,76075	0	0	0	0	0	3	0	3
2520	MOREA MARIA	MROMRA48M54H096R	14/08/1948	63,79570	0	0	0	0	0	3	0	3

Graduatoria delle domande inviate entro il termine stabilito per la prima e seconda scadenza periodica unificata

N. ORDINE	RAGIONE SOCIALE	P.IVA/ COD. FISCALE	DATA DI NASCITA	ETA'	PUNTEGGIO							
					Imprenditore < 40	Contributi altre misure PSR	Aiuti > 15000 euro	Contributi pacchetto PSR	Aggregazione >= 5 aziende	Aziende > 4 UDE	Area Natura 2000	PUNTEGGIO TOTALE
2521	CAFAGNA PASQUALE	CFGPQL48L06A662P	06/07/1948	63,90054	0	0	0	0	0	3	0	3
2522	COLUCCI NICOLA LUIGI	CLCNLL48E30A662B	30/05/1948	64,00269	0	0	0	0	0	3	0	3
2523	VESSIA FRANCESCO	VSSFNC48E20G291M	20/05/1948	64,02957	0	0	0	0	0	3	0	3
2524	' BIOAGRICOLA MARCHESANA DI B. MANNA & C. SOCIETA' AGRICOLA SEMPLICE	05649360723		64,04301	0	0	0	0	0	3	0	3
2525	TODISCO GIUSEPPE	TDSGPP48E13F376R	13/05/1948	64,04839	0	0	0	0	0	3	0	3
2526	LAMONACA LUIGI	LMNLGU48C04F923S	04/03/1948	64,23925	0	0	0	0	0	3	0	3
2527	SEMERARO MARIA CONCETTA	SMRMCN48B67I396L	27/02/1948	64,26075	0	0	0	0	0	3	0	3
2528	MAGGI ORONZO	MGGRNZ48B13D508F	13/02/1948	64,29839	0	0	0	0	0	3	0	3
2529	LAERA GIOVANNI	LRAGNN48B10H096I	10/02/1948	64,30645	0	0	0	0	0	3	0	3
2530	MERICO GIUSEPPE	MRCGPP48B09G751A	09/02/1948	64,30914	0	0	0	0	0	3	0	3
2531	AUCIELLO ANGELA	CLLNGL47T59G291F	19/12/1947	64,44892	0	0	0	0	0	3	0	3
2532	D'ALESSANDRO GIUSEPPE	DLSGPP47P01C975M	01/09/1947	64,74731	0	0	0	0	0	3	0	3
2533	LAERA PIETRO	LRAPTR47M17D508Z	17/08/1947	64,78763	0	0	0	0	0	3	0	3
2534	ZIZZI BARTOLOMEO	ZZZBTL47M09G187B	09/08/1947	64,80914	0	0	0	0	0	3	0	3
2535	SANTORO TOMMASO	SNTTMS47L28C424B	28/07/1947	64,84140	0	0	0	0	0	3	0	3
2536	IGNISCI DOMENICO	GNSDNC47H17A149L	17/06/1947	64,95430	0	0	0	0	0	3	0	3
2537	ANTONELLI VITO	NTNVTI47H07H643D	07/06/1947	64,98118	0	0	0	0	0	3	0	3
2538	ROMITO RITA	RMTRTI47H41H643N	01/06/1947	64,99731	0	0	0	0	0	3	0	3
2539	MASTRANDREA NICOLO'	MSTNCL47E21G291W	21/05/1947	65,02688	0	0	0	0	0	3	0	3
2540	POSA NICOLA	PSONCL47B21A662B	21/02/1947	65,27688	0	0	0	0	0	3	0	3

Graduatoria delle domande inviate entro il termine stabilito per la prima e seconda scadenza periodica unificata

N. ORDINE	RAGIONE SOCIALE	P.IVA/ COD. FISCALE	DATA DI NASCITA	ETA'	PUNTEGGIO							
					Imprenditore < 40	Contributi altre misure PSR	Aiuti > 15000 euro	Contributi pacchetto PSR	Aggregazione >= 5 aziende	Aziende > 4 UDE	Area Natura 2000	PUNTEGGIO TOTALE
2541	MARAGLINO GIUSEPPE	MRGGPP47A03F027T	03/01/1947	65,40860	0	0	0	0	0	3	0	3
2542	PORRELLI SEBASTIANO	PRRSST46T07F923C	07/12/1946	65,48118	0	0	0	0	0	3	0	3
2543	VOLZA MARIA	VLZMRA46S52L472D	12/11/1946	65,55108	0	0	0	0	0	3	0	3
2544	CORATELLA GIUSEPPINA	CRTGPP46S47A285E	07/11/1946	65,56452	0	0	0	0	0	3	0	3
2545	PORCELLI NICOLA	PRCNCL46R10F923K	10/10/1946	65,63978	0	0	0	0	0	3	0	3
2546	NOTARISTEFANO ANTONIETTA	NTRNNT46R47F027M	07/10/1946	65,64785	0	0	0	0	0	3	0	3
2547	DE PAOLA GIUSEPPE	DPLGPP46E24E223Z	24/05/1946	66,01882	0	0	0	0	0	3	0	3
2548	CICIRELLI GIOVANNI	CCRGNN46A05A225Z	05/01/1946	66,40323	0	0	0	0	0	3	0	3
2549	LUPOLI MARIA	LPLMRA45S56L049W	16/11/1945	66,54032	0	0	0	0	0	3	0	3
2550	FALCICCHIO DONATO LUIGI	FLCDTL45R20E223W	20/10/1945	66,61290	0	0	0	0	0	3	0	3
2551	ROMAGNO NICOLA	RMGNCL45M18H643T	18/08/1945	66,78495	0	0	0	0	0	3	0	3
2552	TIMEO ANGELO AUGUSTO	TMINLG45L08A806J	08/07/1945	66,89516	0	0	0	0	0	3	0	3
2553	COSOLA TRIFONE	CSLTFN45H08A055L	08/06/1945	66,97849	0	0	0	0	0	3	0	3
2554	CATALANO CAMILLO	CTLCLL45E16F839C	16/05/1945	67,04032	0	0	0	0	0	3	0	3
2555	BIANCO ROSA	BNCRSO45C69H096J	29/03/1945	67,17204	0	0	0	0	0	3	0	3
2556	BIANCO FRANCESCO	BNCFNC45A29C975W	29/01/1945	67,33871	0	0	0	0	0	3	0	3
2557	SANTINI IMMACOLATA	SNTMCL45A66D508I	26/01/1945	67,34677	0	0	0	0	0	3	0	3
2558	INVIDIA PIETRO FRANCESCO	NVDPRF44T12I930M	12/12/1944	67,46774	0	0	0	0	0	3	0	3
2559	LAPADULA VITTORIO	LPDVTR44T06D508Z	06/12/1944	67,48387	0	0	0	0	0	3	0	3
2560	FLORIO ANDREA	FLRNDR44R23G291P	23/10/1944	67,60484	0	0	0	0	0	3	0	3

Graduatoria delle domande inviate entro il termine stabilito per la prima e seconda scadenza periodica unificata

N. ORDINE	RAGIONE SOCIALE	P.IVA/ COD. FISCALE	DATA DI NASCITA	ETA'	PUNTEGGIO							
					Imprenditore < 40	Contributi altre misure PSR	Aiuti > 15000 euro	Contributi pacchetto PSR	Aggregazione >= 5 aziende	Aziende > 4 UDE	Area Natura 2000	PUNTEGGIO TOTALE
2561	GIOVINAZZI COSIMO	GVNCSM44L28F027P	28/07/1944	67,84140	0	0	0	0	0	3	0	3
2562	INCAMPO VINCENZO	NCMVCN44D12A225V	12/04/1944	68,13441	0	0	0	0	0	3	0	3
2563	FRISONE ANTONIO	FRSNTN44C01C975N	01/03/1944	68,24731	0	0	0	0	0	3	0	3
2564	SCIPPA LIDA	SCPLDI44B61G291E	21/02/1944	68,27688	0	0	0	0	0	3	0	3
2565	MASTROMATTEO LUIGI ONOFRIO PIETRO	MSTLNF44A19G291M	19/01/1944	68,36559	0	0	0	0	0	3	0	3
2566	PALLADINO GENNARO	PLLGNR44A05E223C	05/01/1944	68,40323	0	0	0	0	0	3	0	3
2567	TURI DOMENICO	TRUDNC43R15F027B	15/10/1943	68,62634	0	0	0	0	0	3	0	3
2568	MARZULLI GIOVANNI	MRZGNN43M09F376A	09/08/1943	68,80914	0	0	0	0	0	3	0	3
2569	RENNA COSIMO	RNNCSM43M03C975R	03/08/1943	68,82527	0	0	0	0	0	3	0	3
2570	SOCIETA' AGRICOLA BISCEGLIE	07312870723		68,96237	0	0	0	0	0	3	0	3
2571	DE DONATIS LUIGI	DDNLGU43H14G702N	14/06/1943	68,96237	0	0	0	0	0	3	0	3
2572	AGRUMIDEA S.S. AGRICOLA	02684190735		69,06452	0	0	0	0	0	3	0	3
2573	ROMAGNO ROCCO	RMGRCC43D01H643H	01/04/1943	69,16398	0	0	0	0	0	3	0	3
2574	ESPOSITO VITO	SPSVTI43B04L166F	04/02/1943	69,32258	0	0	0	0	0	3	0	3
2575	BARLETTA CATERINA	BRLCRN43A44D508B	04/01/1943	69,40591	0	0	0	0	0	3	0	3
2576	MASTROMATTEO GIACOMO	MSTGCM42R24G291T	24/10/1942	69,60215	0	0	0	0	0	3	0	3
2577	RANIERI MICHELE	RNRMHL42E28A662G	28/05/1942	70,00806	0	0	0	0	0	3	0	3
2578	MARTELLI GIUSEPPE	MRTGPP42C25D508J	25/03/1942	70,18280	0	0	0	0	0	3	0	3
2579	SCIALPI LORENZO	SCLLNZ42C07E986Z	07/03/1942	70,23118	0	0	0	0	0	3	0	3
2580	DANIELE VITANTONIO	DNLVNT41T13F280F	13/12/1941	70,46505	0	0	0	0	0	3	0	3

Graduatoria delle domande inviate entro il termine stabilito per la prima e seconda scadenza periodica unificata

N. ORDINE	RAGIONE SOCIALE	P.IVA/ COD. FISCALE	DATA DI NASCITA	ETA'	PUNTEGGIO							
					Imprenditore < 40	Contributi altre misure PSR	Aiuti > 15000 euro	Contributi pacchetto PSR	Aggregazione >= 5 aziende	Aziende > 4 UDE	Area Natura 2000	PUNTEGGIO TOTALE
2581	ZIZZI GIOVANNI	ZZZGNN41L18D508X	18/07/1941	70,86828	0	0	0	0	0	3	0	3
2582	CAFORIO COTRINA	CFRCRN41E51E471H	11/05/1941	71,05376	0	0	0	0	0	3	0	3
2583	SAVINO GIUSEPPE	SVNGPP41D08E223B	08/04/1941	71,14516	0	0	0	0	0	3	0	3
2584	MASOTTI ANTONIO	MSTNTN41B13F923N	13/02/1941	71,29839	0	0	0	0	0	3	0	3
2585	CHIRULLI ANTONIO	CHRNTN40T25C741R	25/12/1940	71,43280	0	0	0	0	0	3	0	3
2586	DE BELLIS LORENZO	DBLLNZ40R27G291U	27/10/1940	71,59409	0	0	0	0	0	3	0	3
2587	COMUNIONE EREDITARIA DI MONGIO' BENITO	04382750752	11/10/1940	71,63710	0	0	0	0	0	3	0	3
2588	SEMERARO GIOVANNI	SMRGNN40R10E986I	10/10/1940	71,63978	0	0	0	0	0	3	0	3
2589	MARTE LIBERATO	MRTLRT40D06H147Q	06/04/1940	72,15054	0	0	0	0	0	3	0	3
2590	CIANCIOTTA SAVERIO	CNCSVR40C26A225P	26/03/1940	72,18011	0	0	0	0	0	3	0	3
2591	DI MAGGIO GIROLAMO	DMGGLM40B24C975P	24/02/1940	72,26882	0	0	0	0	0	3	0	3
2592	ARNO' MARIA SOFIA	RNAMSF40A60F839M	20/01/1940	72,36290	0	0	0	0	0	3	0	3
2593	INNAMORATO VITANTONIO	NNMVNT39S13F280K	13/11/1939	72,54839	0	0	0	0	0	3	0	3
2594	NETTI GIUSEPPE	NTTGPP39P08H096R	08/09/1939	72,72849	0	0	0	0	0	3	0	3
2595	PESCE DOMENICO ROCCO	PSCDNC39L27L220F	27/07/1939	72,84409	0	0	0	0	0	3	0	3
2596	AZIENDA AGRICOLA RICCI S.S.	02330270741		72,91667	0	0	0	0	0	3	0	3
2597	BENVENUTO GIOVANNI	BNVGNN39H14E223T	14/06/1939	72,96237	0	0	0	0	0	3	0	3
2598	GIANNINI CECILIA	GNNCCL39E44E223S	04/05/1939	73,07258	0	0	0	0	0	3	0	3
2599	MAGGI ORONZO	MGGRNZ39C26D508S	26/03/1939	73,18011	0	0	0	0	0	3	0	3
2600	DEVITO ROCCO	DVTRCC38R20L220H	20/10/1938	73,61290	0	0	0	0	0	3	0	3

Graduatoria delle domande inviate entro il termine stabilito per la prima e seconda scadenza periodica unificata

N. ORDINE	RAGIONE SOCIALE	P.IVA/ COD. FISCALE	DATA DI NASCITA	ETA'	PUNTEGGIO							
					Imprenditore < 40	Contributi altre misure PSR	Aiuti > 15000 euro	Contributi pacchetto PSR	Aggregazione >= 5 aziende	Aziende > 4 UDE	Area Natura 2000	PUNTEGGIO TOTALE
2601	TERRAFINO ALBERTO	TRRLRT38P26F923R	26/09/1938	73,68011	0	0	0	0	0	3	0	3
2602	LAERA ANGELO	LRANGL38M20D508C	20/08/1938	73,77957	0	0	0	0	0	3	0	3
2603	LACENERE ALDO	LCNLDA38M12A662F	12/08/1938	73,80108	0	0	0	0	0	3	0	3
2604	DE BENEDETTO FRANCESCO	DBNFNC38H12G188W	12/06/1938	73,96774	0	0	0	0	0	3	0	3
2605	POPEO ANGELO	PPONGL38E25F923M	25/05/1938	74,01613	0	0	0	0	0	3	0	3
2606	TERLIZZESE LEONARDO	TRLLRD38C11G291U	11/03/1938	74,22043	0	0	0	0	0	3	0	3
2607	LORUSSO GIUSEPPE	LRSGPP38A01A225P	01/01/1938	74,41398	0	0	0	0	0	3	0	3
2608	AGOSTINACCHIO VINCENZO	GSTVCN37T06A893I	06/12/1937	74,48387	0	0	0	0	0	3	0	3
2609	TERRA DEL SALENTO S.R.L. - SOCIETA' AGRICOLA	04148680756	30/10/1937	74,58602	0	0	0	0	0	3	0	3
2610	MASCIULLI PIETRO	MSCPTR37P11A149A	11/09/1937	74,72043	0	0	0	0	0	3	0	3
2611	PALMISANO CARLO	PLMCRL37M14D508A	14/08/1937	74,79570	0	0	0	0	0	3	0	3
2612	GIANCOLA NUNZIO	GNCNNZ37H27C975C	27/06/1937	74,92742	0	0	0	0	0	3	0	3
2613	MACI GIOVANNA	MCAGNN37H65I066K	25/06/1937	74,93280	0	0	0	0	0	3	0	3
2614	MOLFETTA SALVATORE	MLFSVT37H13G291S	13/06/1937	74,96505	0	0	0	0	0	3	0	3
2615	MATARRESE PIETRO	MTRPTR37E26E036Y	26/05/1937	75,01344	0	0	0	0	0	3	0	3
2616	RANIERI NICOLA	RNRNCL37D10A662D	10/04/1937	75,13978	0	0	0	0	0	3	0	3
2617	ANCONA MICHELE	NCNMHL37B28B998L	28/02/1937	75,25000	0	0	0	0	0	3	0	3
2618	ROLLI MARIA IMMACOLATA	RLLMMM36T47C978G	07/12/1936	75,48118	0	0	0	0	0	3	0	3
2619	RAUSA LUIGI	RSALGU36S22B936P	22/11/1936	75,52419	0	0	0	0	0	3	0	3
2620	MONTELLI MADDALENA	MNTMDL36R64A894S	24/10/1936	75,60215	0	0	0	0	0	3	0	3

Graduatoria delle domande inviate entro il termine stabilito per la prima e seconda scadenza periodica unificata

N. ORDINE	RAGIONE SOCIALE	P.IVA/ COD. FISCALE	DATA DI NASCITA	ETA'	PUNTEGGIO							
					Imprenditore < 40	Contributi altre misure PSR	Aiuti > 15000 euro	Contributi pacchetto PSR	Aggregazione >= 5 aziende	Aziende > 4 UDE	Area Natura 2000	PUNTEGGIO TOTALE
2621	SOCIETA' AGRICOLA DINA SURL	02881800730	28/09/1936	75,67473	0	0	0	0	0	3	0	3
2622	SFORZA FRANCESCO	SFRFNC36P22L220Q	22/09/1936	75,69086	0	0	0	0	0	3	0	3
2623	DORONZO DOMENICO	DRNDNC36H28A669G	28/06/1936	75,92473	0	0	0	0	0	3	0	3
2624	ROLLO FERNANDO	RLLFNN36D23C978J	23/04/1936	76,10484	0	0	0	0	0	3	0	3
2625	D'ALESSANDRO STELLA	DLSSLL35S70A894C	30/11/1935	76,50000	0	0	0	0	0	3	0	3
2626	ANTONACCI MICHELE	NTNMHL35S05F027F	05/11/1935	76,56989	0	0	0	0	0	3	0	3
2627	VITTO ANTONIO	VTTNTN35R22C975X	22/10/1935	76,60753	0	0	0	0	0	3	0	3
2628	PODERE SERRAGLIO SRL	03191170715	08/05/1935	77,06183	0	0	0	0	0	3	0	3
2629	PROSCIA GIUSEPPE	PRSGPP35D14E223Z	14/04/1935	77,12903	0	0	0	0	0	3	0	3
2630	PETRUZZI PASQUALE	PTRPQL35B13D508N	13/02/1935	77,29839	0	0	0	0	0	3	0	3
2631	RANIERI GIUSEPPE	RNRGPP34T28A662V	28/12/1934	77,42473	0	0	0	0	0	3	0	3
2632	D'ONGHIA NICOLA	DNGNCL34T02F915E	02/12/1934	77,49462	0	0	0	0	0	3	0	3
2633	LOPARCO AURORA	LPRRRA34R54D508Q	14/10/1934	77,62903	0	0	0	0	0	3	0	3
2634	SOCIETA' COOPERATIVA AGRICOLA DURANDO	03818140711		77,70430	0	0	0	0	0	3	0	3
2635	MASTROMATTEO FILIPPO	MSTFPP34A12L220G	12/01/1934	78,38441	0	0	0	0	0	3	0	3
2636	LUCATUORTO ANTONIO	LCTNTN33T13E223G	13/12/1933	78,46505	0	0	0	0	0	3	0	3
2637	LAPADULA ORONZO	LPDRNZ33S29D508M	29/11/1933	78,50538	0	0	0	0	0	3	0	3
2638	L'ABBATE PAOLANTONIO	LBBPNT33M29C975X	29/08/1933	78,75538	0	0	0	0	0	3	0	3
2639	ABATANGELO VINCENZO	BTNVCN33M08F027U	08/08/1933	78,81183	0	0	0	0	0	3	0	3
2640	RICUPERO GRAZIA	RCPGRZ33L54D508L	14/07/1933	78,87903	0	0	0	0	0	3	0	3

Graduatoria delle domande inviate entro il termine stabilito per la prima e seconda scadenza periodica unificata

N. ORDINE	RAGIONE SOCIALE	P.IVA/ COD. FISCALE	DATA DI NASCITA	ETA'	PUNTEGGIO							
					Imprenditore < 40	Contributi altre misure PSR	Aiuti > 15000 euro	Contributi pacchetto PSR	Aggregazione >= 5 aziende	Aziende > 4 UDE	Area Natura 2000	PUNTEGGIO TOTALE
2641	MASTRAPASQUA PAOLO	MSTPLA32L10B180Q	10/07/1932	79,88978	0	0	0	0	0	3	0	3
2642	CIPOLLINO GABRIELE	CPLGRL32D07C975V	07/04/1932	80,14785	0	0	0	0	0	3	0	3
2643	ANCONA MARIA	NCNMRA32C53D508T	13/03/1932	80,21505	0	0	0	0	0	3	0	3
2644	TERLIZZESE ROSA	TRLRSO32B46G291W	06/02/1932	80,31720	0	0	0	0	0	3	0	3
2645	PACCIONE SAVERIO	PCCSVR31R20L220P	20/10/1931	80,61290	0	0	0	0	0	3	0	3
2646	PALELLA NICOLA	PLLNCL31M28A662Q	28/08/1931	80,75806	0	0	0	0	0	3	0	3
2647	AUGENTI ANTONIO	GNTNTN31M12H643R	12/08/1931	80,80108	0	0	0	0	0	3	0	3
2648	MOLFETTA MARIA	MLFMRA31D53F152A	13/04/1931	81,13172	0	0	0	0	0	3	0	3
2649	MORAGLIA TERESA	MRGTRS31B66G291O	26/02/1931	81,26344	0	0	0	0	0	3	0	3
2650	MASTROSERIO GIOVANNI	MSTGNN30H05E223O	05/06/1930	81,98656	0	0	0	0	0	3	0	3
2651	LIANTONIO MICHELANGELO	LNTMHL30B21G291W	21/02/1930	82,27688	0	0	0	0	0	3	0	3
2652	SAPONARO CARLO	SPNCRL30A05F923U	05/01/1930	82,40323	0	0	0	0	0	3	0	3
2653	LIPPOLIS TOMMASO	LPPTMS29T03D508R	03/12/1929	82,49194	0	0	0	0	0	3	0	3
2654	AUGENTI GAETANO	GNTGTN29A22H643A	22/11/1929	82,52419	0	0	0	0	0	3	0	3
2655	RELLA DOMENICO	RLLDNC29R24E223V	24/10/1929	82,60215	0	0	0	0	0	3	0	3
2656	BRUNETTI VITO	BRNVTI29D01D508G	01/04/1929	83,16398	0	0	0	0	0	3	0	3
2657	CARNEVALE PASQUALE	CRNPQL29C07G291A	07/03/1929	83,23118	0	0	0	0	0	3	0	3
2658	MURRO VINCENZO	MRRVCN28R12C975W	12/10/1928	83,63441	0	0	0	0	0	3	0	3
2659	GIANNOTTA PIETRO COSIMO	GNNPRC28C19F027I	19/03/1928	84,19892	0	0	0	0	0	3	0	3
2660	AGRICOLA RUCCO SOCIETA' COOPERATIVA	01934120740		86,04570	0	0	0	0	0	3	0	3

Graduatoria delle domande inviate entro il termine stabilito per la prima e seconda scadenza periodica unificata

N. ORDINE	RAGIONE SOCIALE	P.IVA/ COD. FISCALE	DATA DI NASCITA	ETA'	PUNTEGGIO							
					Imprenditore < 40	Contributi altre misure PSR	Aiuti > 15000 euro	Contributi pacchetto PSR	Aggregazione >= 5 aziende	Aziende > 4 UDE	Area Natura 2000	PUNTEGGIO TOTALE
2661	MORAGLIA GIUSEPPE	MRGGPP23R02G291L	02/10/1923	88,66129	0	0	0	0	0	3	0	3
2662	DE GIORGI ALFONSO	DGRLNS23L04E506T	04/07/1923	88,90591	0	0	0	0	0	3	0	3
2663	CAMPAGNA VITO DONATO	CMPVDN23E13G291C	13/05/1923	89,04839	0	0	0	0	0	3	0	3
2664	SOC. SEMPLICE DI CONDUZIONE AGRICOLA LAMALAMINOLA DI MERCURIO GIOVANNI	06237170722		43,32975	0	2	0	0	0	0	0	2
2665	SAPONARI FILOMENA	SPNFMN68D56H096J	16/04/1968	44,12366	0	2	0	0	0	0	0	2
2666	MALLARDI VINCENZO	MLLVCN68A21A662U	21/01/1968	44,36022	0	2	0	0	0	0	0	2
2667	SOCIETA' AGRICOLA AGRIZOOTECNICA NUOVA MURGIA SRL	02600380733		45,45296	0	2	0	0	0	0	0	2
2668	DILEO ANGELA	DLINGL64A42C975S	02/01/1964	48,41129	0	2	0	0	0	0	0	2
2669	FRANCESCO AGOSTINO AVANTAGGIATO	VNTFNC62M08E815Z	08/08/1962	49,81183	0	2	0	0	0	0	0	2
2670	CASULLI FRANCESCO	CSLFNC61R19F280P	19/10/1961	50,61559	0	2	0	0	0	0	0	2
2671	BITETTI FELICE	BTTFLC56E12E036X	12/05/1956	56,05108	0	2	0	0	0	0	0	2
2672	MASSERIA MODUNATO SOCIETA'COOPERATIVA AGRICOLA	02256750742		57,75806	0	2	0	0	0	0	0	2
2673	D'ALESSANDRO ANTONIA MARIA	DLSNNM53L43F280V	03/07/1953	58,90860	0	2	0	0	0	0	0	2
2674	CORNACCHIA RAFFAELE	CRNRFL68C09A225W	09/03/1968	44,22581	0	0	1	0	0	0	0	1
2675	PUNZI FRANCESCO	PNZFNC61R24E469L	24/10/1961	50,60215	0	0	1	0	0	0	0	1
2676	PUNZI LUIGI	PNZLGU57L20E469W	20/07/1957	54,86290	0	0	1	0	0	0	0	1
2677	SOCIETA' AGRICOLA LE TRE FONTANE	02536630730	10/01/1978	34,38978	0	0	0	0	0	0	0	0
2678	GIANNANDREA LUIGI	GNNLGU71H19H096B	19/06/1971	40,94892	0	0	0	0	0	0	0	0
2679	MARGARITO DANIELA	MRGDNL68P65H147B	25/09/1968	43,68280	0	0	0	0	0	0	0	0
2680	TAGLIENTE DOMENICO	TGLDNC68L14F027H	14/07/1968	43,87903	0	0	0	0	0	0	0	0

Graduatoria delle domande inviate entro il termine stabilito per la prima e seconda scadenza periodica unificata

N. ORDINE	RAGIONE SOCIALE	P.IVA/ COD. FISCALE	DATA DI NASCITA	ETA'	PUNTEGGIO							
					Imprenditore < 40	Contributi altre misure PSR	Aiuti > 15000 euro	Contributi pacchetto PSR	Aggregazione >= 5 aziende	Aziende > 4 UDE	Area Natura 2000	PUNTEGGIO TOTALE
2681	SCALERA NICOLA	SCLNCL67S04A225G	04/11/1967	44,57258	0	0	0	0	0	0	0	0
2682	COLAGIORGIO FRANCESCO	CLGFNC67E25Z133J	25/05/1967	45,01613	0	0	0	0	0	0	0	0
2683	PARENTE ANTONIO	PRNNTN67E25F280P	25/05/1967	45,01613	0	0	0	0	0	0	0	0
2684	MASI MARIO	MSAMRA67A20F027E	20/01/1967	45,36290	0	0	0	0	0	0	0	0
2685	LUCCARELLI VITANTONIO	LCCVNT66P07E038J	07/09/1966	45,73118	0	0	0	0	0	0	0	0
2686	LA NOTTE NICOLA	LNTNCL65S27A883P	27/11/1965	46,51075	0	0	0	0	0	0	0	0
2687	VISCIGLIO ANTONIETTA	VSCNNT65R48E469U	08/10/1965	46,64516	0	0	0	0	0	0	0	0
2688	GATTI GIUSEPPE	GTTGPP65M17E038Z	17/08/1965	46,78763	0	0	0	0	0	0	0	0
2689	D'ERRICO EZIO	DRRZEI65E06L273S	05/06/1965	46,98656	0	0	0	0	0	0	0	0
2690	RIZZI GIUSEPPE	RZZGPP62M10E038O	10/08/1962	49,80645	0	0	0	0	0	0	0	0
2691	PACE ROCCO	PCARCC61D11G291W	11/04/1961	51,13710	0	0	0	0	0	0	0	0
2692	FILOMENA GIUSEPPA	FLMGPP61B63E986N	23/02/1961	51,27151	0	0	0	0	0	0	0	0
2693	LEO MARIA	LEOMRA61A70B180W	30/01/1961	51,33602	0	0	0	0	0	0	0	0
2694	MAGGIO LEONIDA	MGGLND60E28E506U	28/05/1960	52,00806	0	0	0	0	0	0	0	0
2695	LOMARTIRE LEONARDO	LMRLRD60B13D508A	13/02/1960	52,29839	0	0	0	0	0	0	0	0
2696	SERGIO FRANCESCA	SRGFNC57R70I330W	30/10/1957	54,58602	0	0	0	0	0	0	0	0
2697	GRECO CARMELINA	GRCCML57R48H826G	08/10/1957	54,64516	0	0	0	0	0	0	0	0
2698	CARELLA LORENZO	CRLLNZ55E01A662F	01/05/1955	57,08065	0	0	0	0	0	0	0	0
2699	COOPERATIVA COLTIVATORI DIRETTI - ADELFIA A R.L.	03813180720		59,41398	0	0	0	0	0	0	0	0
2700	GALLO DOMENICO	GLLDNC52P09A225K	09/09/1952	59,72581	0	0	0	0	0	0	0	0

Graduatoria delle domande inviate entro il termine stabilito per la prima e seconda scadenza periodica unificata

N. ORDINE	RAGIONE SOCIALE	P.IVA/ COD. FISCALE	DATA DI NASCITA	ETA'	PUNTEGGIO							
					Imprenditore < 40	Contributi altre misure PSR	Aiuti > 15000 euro	Contributi pacchetto PSR	Aggregazione >= 5 aziende	Aziende > 4 UDE	Area Natura 2000	PUNTEGGIO TOTALE
2701	DI PAOLA CECILIA	DPLCCL50A64D643Y	24/01/1950	62,35215	0	0	0	0	0	0	0	0
2702	CAPESTRANO GIACOMO	CPSGCM48A02D508J	02/01/1948	64,41129	0	0	0	0	0	0	0	0
2703	BALLOI MARIO	BLLMRA46L25L953J	25/07/1946	65,84946	0	0	0	0	0	0	0	0
2704	TOSIANI ANNA WILMA	TSNNWL46H48I072S	08/06/1946	65,97849	0	0	0	0	0	0	0	0
2705	GAMBONE GIUSEPPA MARIA	GMBGPP46C53F546Q	13/03/1946	66,21505	0	0	0	0	0	0	0	0
2706	LEGROTTAGLIE GIUSEPPE	LGRGPP45M23D508O	23/08/1945	66,77151	0	0	0	0	0	0	0	0
2707	POTENZA MARIA	PTNMRA43S49D508Q	09/11/1943	68,55914	0	0	0	0	0	0	0	0
2708	NETTIS GIOVANNI	NTTGNN34T06E038D	06/12/1934	77,48387	0	0	0	0	0	0	0	0
2709	IACOBELLIS IRENE	CBLRNI31L61A662V	21/07/1931	80,86022	0	0	0	0	0	0	0	0
2710	BELLEZZA EMANUELLA	BLLMLL15D70G291E	30/04/1915	97,08333	0	0	0	0	0	0	0	0

DETERMINAZIONE DELL'AUTORITA' DI GESTIONE PSR 2007-2013 28 gennaio 2013, n.13

Programma di Sviluppo Rurale 2007-2013. Asse I - Miglioramento della competitività nel settore agricolo e forestale. Misura 111 - "Azioni nel campo della formazione professionale e dell'informazione" Bando pubblicato nei BURP n. 83 del 07/06/2012 - BURP n. 111 del 26/07/2012 - BURP n. 165 del 15/11/2012. Approvazione graduatoria delle domande di aiuto ricevibili e definizione delle domande ammissibili all'istruttoria tecnico-amministrativa.

Il giorno 28 gennaio 2013 in Bari, nella sede dell'Area Politiche per lo Sviluppo Rurale, Lungomare Nazario Sauro n. 47;

L'AUTORITÀ DI GESTIONE DEL PSR 2007-2013

VISTI gli articoli 4 e 5 della L.R. n. 7/97;

VISTA la Deliberazione G.R. n. 3261 del 28/7/98;

VISTI gli artt. 4 e 16 del D.Lgs. 165/01;

VISTO l'art. 32 della legge 18 giugno 2009, n. 69, che prevede l'obbligo di sostituire la pubblicazione tradizionale all'Albo ufficiale con la pubblicazione di documenti digitali sui siti informatici;

VISTO l'art. 18 del D.Lgs. 196/03 "Codice in materia di protezione dei dati personali" in merito ai Principi applicabili ai trattamenti effettuati dai soggetti pubblici;

Sulla base della proposta del Responsabile di Misura 111 - "Azione nel campo della formazione Professionale e dell'informazione" e dell'istruttoria espletata dallo stesso, dalla quale emerge quanto segue:

VISTO il Regolamento (CE) n. 1698/2005 del Consiglio del 20 settembre 2005 sul sostegno allo sviluppo rurale da parte del Fondo europeo agricolo per lo sviluppo rurale (FEASR) che prevede la definizione di Programmi regionali di sviluppo rurale per il periodo 2007/2013;

VISTO il Regolamento (CE) n. 1290/2005 relativo al finanziamento della politica agricola comune;

VISTO il Regolamento (CE) n. 1974/2006 della Commissione del 15 dicembre 2006 recante disposizioni di applicazione del sopra citato Regolamento (CE) n. 1698/2005;

VISTO il Regolamento (CE) n. 74/2009 del Consiglio del 19 gennaio 2009 che modifica il regolamento (CE) n. 1698/2005;

VISTO il Regolamento (UE) n. 65/2011 della Commissione del 27 gennaio 2011 che stabilisce modalità di applicazione del Regolamento (CE) n. 1698/2005 del Consiglio per quanto riguarda l'attuazione delle procedure di controllo e della condizionalità per le misure di sostegno dello sviluppo rurale;

VISTO il Regolamento (UE) n. 679/2011 della Commissione del 14 luglio 2011 che modifica il Regolamento (CE) n. 1974/2006 recante disposizioni di applicazione del Regolamento (CE) n. 1698/2005 del Consiglio sul sostegno allo sviluppo rurale da parte del Fondo europeo agricolo per lo sviluppo rurale (FEASR);

VISTO il Programma di Sviluppo Rurale 2007-2013 della Regione Puglia approvato dalla Commissione Europea con Decisione C(2008) 737 del 18 febbraio 2008 e dalla Giunta Regionale con propria Deliberazione n. 148 del 12/02/2008 pubblicata sul B.U.R.P. n. 34 del 29 febbraio 2008;

VISTA la Decisione C(2010) 1311 del 05/03/2010 con la quale la Commissione Europea ha approvato la revisione del PSR 2007-2013 della Regione Puglia, successivamente approvata dalla Giunta Regionale con Deliberazione n. 1105 del 26/04/2010, pubblicata sul B.U.R.P. n. 93 del 25/05/2010;

VISTA la scheda della Misura 111 - "Azione nel campo della formazione Professionale e dell'informazione" del PSR 2007-2013 della Regione Puglia;

VISTI i criteri di selezione della Misura 111 proposti ed approvati dal Comitato di Sorveglianza del PSR Puglia 2007-2013 e riportati nel sotto indicato bando;

VISTA la determinazione dell'Autorità di Gestione del PSR Puglia n. 91 del 04/05/2012, pubblicata sul BURP n. 83 del 7/06/2012, con la quale è stato approvato il Bando pubblico per la presentazione delle domande di aiuto della Misura 111 - "Azione nel campo della formazione Professionale e dell'informazione" del PSR 2007-2013 della Regione Puglia;

VISTA la determinazione dell'Autorità di Gestione del PSR Puglia n. 135 del 20/07/2012 pubblicata sul BURP n. 111 del 26/07/2012 con la quale sono state apportate modifiche al paragrafo 7 del bando pubblicato sul BURP n. 83 del 07/06/2012, tra cui l'unificazione della prima e seconda apertura periodica del bando;

VISTA la determinazione dell'Autorità di Gestione del PSR Puglia n. 320 del 12/11/2012 pubblicata sul BURP n. 165 del 15/11/2012 con la quale sono stati prorogati i termini di operatività del portale regionale, e del portale SIAN per la presentazione delle domande di aiuto della Misura 111 del PSR 2007/2013 della Regione Puglia;

PRESO ATTO che al paragrafo 7 - "Modalità e termini per la presentazione delle domande di aiuto" del Bando è stato stabilito che, per la prima apertura periodica, il termine finale di operatività del portale regionale è fissato alle ore 12,00 del 27/07/2012 mentre per il portale SIAN è fissato alle ore 12,00 del giorno 28/07/2012 e che la copia cartacea della domanda di aiuto rilasciata sul portale SIAN con tutta la documentazione indicata al predetto paragrafo 7 del bando deve essere inserita in plico chiuso e deve pervenire all'Ufficio Protocollo dell'Area Politiche per lo Sviluppo Rurale della Regione Puglia entro non oltre le ore 12,00 del 31/07/2012;

PRESO ATTO che con determinazione dell'Autorità di Gestione del PSR Puglia n. 135 del 20/07/2012, pubblicata sul BURP n.111 del 26/07/2012, sono state apportate modifiche al paragrafo 7 del bando, pubblicato sul BURP n. 83 del 07/06/2012, tra cui l'unificazione della prima e seconda apertura periodica del bando e fissando il termine finale di operatività del portale regionale alle ore 12,00 del 12/11/2012 e quello del portale SIAN alle ore 12,00 del giorno 14/11/2012 e che la copia cartacea della domanda di aiuto rilasciata sul portale SIAN e tutta la documentazione indicata al predetto paragrafo 7 del bando deve essere inserita in plico chiuso e deve pervenire all'Ufficio Protocollo dell'Area Politiche per lo Sviluppo Rurale della Regione Puglia entro non oltre le ore 12,00 del 19/11/2012;

PRESO ATTO che con determinazione dell'Autorità di Gestione del PSR Puglia n. 320 del 12/11/2012 è stata prorogata l'operatività del portale regionale alle ore 12.00 del giorno 16/11/2012 e quella del portale SIAN alle ore 12.00 del giorno 16/11/2012 e la presentazione del Plico entro e non oltre le ore 12.00 del 19/11/2012;

CONSIDERATO che al medesimo paragrafo 7 - "Modalità e termini per la presentazione delle domande di aiuto" del Bando è stato stabilito, tra l'altro, che le domande di aiuto rilasciate nel portale SIAN e pervenute in copia cartacea all'Ufficio Protocollo dell'Area Politiche per lo Sviluppo Rurale della Regione Puglia entro il termine fissato per ciascuna scadenza periodica, saranno sottoposte alla verifica di ricevibilità e all'attribuzione dei punteggi, in conformità a quanto stabilito dai criteri di selezione di cui al n. 9 - "Criteri di selezione delle domande" del bando;

PRESO ATTO che entro le ore 12.00 del giorno 19 novembre 2012 sono pervenuti all'Ufficio Protocollo dell'Area Politiche per lo Sviluppo Rurale della Regione Puglia n. 3041 plichi;

CONSIDERATO che al paragrafo 8 - "Ricevibilità delle domande di aiuto" del Bando sono state indicate le modalità con cui deve essere eseguita la verifica di ricevibilità di tutti i plichi pervenuti entro il termine stabilito e i motivi che determinano l'irricevibilità degli stessi;

PRESO ATTO dell'esito della verifica di ricevibilità dal quale risulta che sono ricevibili n. 2756 plichi ed irricevibili n. 285 plichi;

CONSIDERATO che il punteggio complessivo da attribuire a ciascuna domanda di aiuto ricevibile deriva dall'applicazione dei criteri di selezione riportati al paragrafo 9 - "Criteri di selezione e attribuzione dei punteggi";

CONSIDERATO che l'attribuzione del punteggio complessivo viene eseguita con elaborazione informatica sulla base di quanto riportato e dichiarato dal richiedente gli aiuti nel Piano di Sviluppo Aziendale inviato telematicamente e con riferimento ai criteri di selezione;

CONSIDERATO che per le n. 2.756 domande di aiuto ricevibili si è proceduto all'elaborazione dei dati dichiarati nel Piano di Sviluppo Aziendale al fine dell'attribuzione dei punteggi in conformità di quanto stabilito al paragrafo 9 del Bando e alla successiva formulazione della graduatoria relativa alle domande presentate;

CONSIDERATO che i dati riportati e dichiarati nel Piano di Sviluppo Aziendale costituiscono la base per la determinazione del punteggio totale conseguito da ciascun richiedente e per la collocazione in graduatoria, gli stessi saranno oggetto di verifica in sede di istruttoria tecnico-amministrativa delle domande ammesse alla stessa;

CONSIDERATO che in relazione a quanto sopra il fabbisogno finanziario delle n. 2.756 domande collocate in graduatoria ammonta ad euro 5.526.600,00 e che le risorse finanziarie attribuite al bando ammontano complessivamente ad euro 5.000.000,00;

CONSIDERATO che il fabbisogno finanziario risulta pari a circa il 110% delle risorse attribuite al bando, si ritiene opportuno ammettere alla successiva fase di istruttoria tecnico-amministrativa, di cui al paragrafo 10 del bando, tutte le domande collocate nella graduatoria.

Per quanto innanzi riportato, si propone:

- di approvare le risultanze della verifica di ricevibilità delle domande di aiuto pervenute nei termini stabiliti dal Bando, da cui si evince che n. 2.756 domande sono ricevibili e n. 285 domande sono irricevibili;
- di approvare la graduatoria delle domande ricevibili costituita da n. 2756 domande come riportata nell'ALLEGATO costituito da n. 138 pagine, parte integrante del presente provvedimento, primo in graduatoria MEZZAPESA ELITA, con punteggio totale 14 - ultimo PIETROFORTE MARIO, con punteggio totale 0;
- di stabilire che i dati dichiarati nel Piano di Sviluppo Aziendale ed utilizzati informaticamente per l'attribuzione del punteggio in graduatoria saranno oggetto di verifica in sede di istruttoria tecnico-amministrativa delle domande ammesse alla stessa. In caso di non conformità dei dati che concorrono alla determinazione di ciascun specifico punteggio di cui al punto 9 dei criteri di selezione delle domande, si procederà alla decurtazione del punteggio non conforme ed alla ricollocazione della domanda in graduatoria in sede di aggiornamento della stessa;
- di ammettere, in relazione a quanto innanzi esposto, alla successiva fase di istruttoria tecnico-amministrativa tutte le domande collocate nella graduatoria;
- di precisare che l'ammissione all'istruttoria tecnico-amministrativa non costituisce ammissione agli aiuti in quanto la stessa è subordinata all'espletamento dell'istruttoria, agli esiti della verifica sui punteggi attribuiti sulla base di quanto dichiarato nel Piano di Sviluppo Aziendale, nonché alle risorse finanziarie disponibili;
- di stabilire che la pubblicazione sul BURP del presente provvedimento di approvazione della graduatoria assume valore di notifica ai titolari delle domande di aiuto collocate nella stessa, dell'esito favorevole della ricevibilità, della posizione conseguita in graduatoria e dell'ammissione all'istruttoria tecnico amministrativa;
- di confermare quanto altro stabilito dal Bando pubblicato nel BURP n. 83 del 07/06/2012 - BURP n. 111 del 26/07/2012 - BURP n. 165 del 15/11/2012.

VERIFICA AI SENSI DEL D.Lgs 196/03

Garanzie alla riservatezza

La pubblicazione dell'atto all'albo, salve le garanzie previste dalla legge 241/90 in tema di accesso ai documenti amministrativi, avviene nel rispetto della tutela alla riservatezza dei cittadini,

secondo quanto disposto dal D.Lgs 196/03 in materia di protezione dei dati personali, nonché dal vigente regolamento regionale n. 5/2006 per il trattamento dei dati sensibili e giudiziari.

ADEMPIMENTI CONTABILI DI CUI ALLA L. R. 28/01

Il presente provvedimento non comporta alcun mutamento qualitativo e quantitativo di entrata o di spesa né a carico del bilancio regionale né a carico degli Enti per i cui debiti i creditori potrebbero rivalersi sulla Regione e che è escluso ogni onere aggiuntivo rispetto a quelli già autorizzati a valere sullo stanziamento previsto dal bilancio regionale.

Ritenuto di dover provvedere in merito

DETERMINA

- di prendere atto di quanto indicato nelle premesse che qui si intendono integralmente riportate;

- di approvare le risultanze della verifica di ricevibilità delle domande di aiuto pervenute nei termini stabiliti dal Bando, da cui si evince che n. 2.756 domande sono ricevibili e n. 285 domande sono irricevibili;

- di approvare la graduatoria delle domande ricevibili, costituita da n. 2756 domande, come riportata nell'ALLEGATO costituito da n. 138 pagine, parte integrante del presente provvedimento, primo in graduatoria MEZZAPESA ELITA, con punteggio totale 14 - ultimo PIETROFORTE MARIO, con punteggio totale 0;

- di stabilire che i dati dichiarati nel Piano di Sviluppo Aziendale ed utilizzati informaticamente per l'attribuzione del punteggio in graduatoria saranno oggetto di verifica in sede di istruttoria tecnico-amministrativa delle domande ammesse alla stessa. In caso di non conformità dei dati che concorrono alla determinazione di ciascun specifico punteggio di cui al punto 9 dei criteri di selezione delle domande, si procederà alla decurtazione del punteggio non conforme ed alla ricollocazione della domanda in graduatoria in sede di aggiornamento della stessa;

- di ammettere, in relazione a quanto innanzi esposto, alla successiva fase di istruttoria tecnico-amministrativa tutte le domande collocate nella graduatoria;

- di precisare che l'ammissione all'istruttoria tecnico-amministrativa non costituisce ammissione agli aiuti in quanto la stessa è subordinata all'espletamento dell'istruttoria, agli esiti della verifica sui punteggi attribuiti sulla base di quanto dichiarato nel Piano di Sviluppo Aziendale, nonché alle risorse finanziarie disponibili;

- di stabilire che la pubblicazione sul BURP del presente provvedimento di approvazione della graduatoria assume valore di notifica ai titolari delle domande di aiuto collocate nella stessa, dell'esito favorevole della ricevibilità, della posizione conseguita in graduatoria e dell'ammissione all'istruttoria tecnico amministrativa;

- di confermare quanto altro stabilito dal Bando pubblicato nel BURP n. 83 del 07/06/2012 - BURP n. 111 del 26/07/2012 - BURP n. 165 del 15/11/2012.

- di dare atto che il presente provvedimento è immediatamente esecutivo;

- di dare atto che il presente provvedimento viene redatto in forma integrale;

- di dare atto che il presente provvedimento:
  - sarà trasmesso in copia conforme all'originale alla Segreteria della Giunta Regionale;
  - sarà trasmesso in copia all'Assessore alle Risorse Agroalimentari;
  - sarà pubblicato nel Bollettino Ufficiale della Regione Puglia;
  - sarà disponibile nel sito internet del PSR Puglia 2007-2013 www.svilupporurale.regione.puglia.it e nel sito www.regione.puglia.it;
  - è composto da n. 5 (cinque) pagine e di un Allegato di n. 138 (centotrentotto) pagine, timbrate e vidimate, è adottato in originale.

L'Autorità di Gestione PSR Puglia 2007-2013
Dott. Gabriele Papa Pagliardini

Regione Puglia
Area Politiche per lo Sviluppo Rurale

PSR PUGLIA 2007 - 2013

MISURA 111 "AZIONI NEL CAMPO DELLA FORMAZIONE PROFESSIONALE E DELL'INFORMAZIONE"
AZIONE 1 - "FORMAZIONE"
BANDO PUBBLICATO SUL BURP 83 del 07/06/2012

Graduatoria delle domande inviate entro il termine stabilito per la prima e seconda scadenza periodica unificata

N. ORDINE	RAGIONE SOCIALE	P.IVA/ COD. FISCALE	DATA DI NASCITA	PUNTEGGIO								
				IAP	Imprenditore <= 40	Imprenditore > 40	Dipendente <= 40	Imprenditore donna <= 40	Imprenditore donna > 40	Dipendente donna <= 40	Dipendente donna > 40	PUNTEGGIO TOTALE
1	MEZZAPESA ELITA	MZZLTE93R52F915V	12/10/1993	4	5	0	0	5	0	0	0	14
2	CUOMO ROSA	CMURSO93M70L109C	30/08/1993	4	5	0	0	5	0	0	0	14
3	DE FELICE LUCIA	DFLLCU93D60C134A	20/04/1993	4	5	0	0	5	0	0	0	14
4	DIPALMA FELICIANA	DPLFCN92A71E155Y	31/01/1992	4	5	0	0	5	0	0	0	14
5	GRECO ANASTASIA	GRCNTS91H61A048V	21/06/1991	4	5	0	0	5	0	0	0	14
6	GIANNICO GIUSY	GNNGSY90H61C136Y	21/06/1990	4	5	0	0	5	0	0	0	14
7	PAGLIALONGA CHIARA	PGLCHR90D51B936S	11/04/1990	4	5	0	0	5	0	0	0	14
8	SCALERA MARIANTONIETTA	SCLMNT89R42E038L	02/10/1989	4	5	0	0	5	0	0	0	14
9	GENCO CARMELA	GNCCML89P65C975B	25/09/1989	4	5	0	0	5	0	0	0	14
10	PALANO GISELLA	PLNGLL89E60D862C	20/05/1989	4	5	0	0	5	0	0	0	14
11	RUSSO CORVACE GIULIA	RSSGLI89D69H501I	29/04/1989	4	5	0	0	5	0	0	0	14
12	GALEONE ALESSANDRA	GLNLSN88M43E205E	03/08/1988	4	5	0	0	5	0	0	0	14
13	CONTE CHIARA	CNTCHR87M59D862P	19/08/1987	4	5	0	0	5	0	0	0	14
14	PUNZI ROSSANA	PNZRSN86E71A048Q	31/05/1986	4	5	0	0	5	0	0	0	14
15	DI CRISTO ANNA	DCRNNA85S47G813K	07/11/1985	4	5	0	0	5	0	0	0	14
16	SICONOLFI LAURA	SCNLRA85R56D643E	16/10/1985	4	5	0	0	5	0	0	0	14
17	ANNESE LUCIA	NNSLCU85R54H096D	14/10/1985	4	5	0	0	5	0	0	0	14
18	PONTRANDOLFO VITA MARIA	PNTVMR85L44I330Q	04/07/1985	4	5	0	0	5	0	0	0	14
19	DEMAIO VALENTINA CARMELA	DMEVNT85C52I158D	12/03/1985	4	5	0	0	5	0	0	0	14
20	IACOBELLIS SONIA	CBLSNO85B45C136T	05/02/1985	4	5	0	0	5	0	0	0	14

Graduatoria delle domande inviate entro il termine stabilito per la prima e seconda scadenza periodica unificata

N. ORDINE	RAGIONE SOCIALE	P.IVA/ COD. FISCALE	DATA DI NASCITA	IAP	Imprenditore <= 40	Imprenditore > 40	Dipendente <= 40	Imprenditore donna <= 40	Imprenditore donna > 40	Dipendente donna <= 40	Dipendente donna > 40	PUNTEGGIO TOTALE
21	BRUNO TERESA	BRNTRS84T65D643L	25/12/1984	4	5	0	0	5	0	0	0	14
22	GRASSI ELENA	GRSLNE84A69H096G	29/01/1984	4	5	0	0	5	0	0	0	14
23	TSANKOVA ANELIYA	TSNNLY83H60Z104R	20/06/1983	4	5	0	0	5	0	0	0	14
24	DANZA AGATA	DNZGTA82S56D643P	16/11/1982	4	5	0	0	5	0	0	0	14
25	LOVECCHIO LETIZIA	LVCLTZ82S45C975R	05/11/1982	4	5	0	0	5	0	0	0	14
26	LOIOLA ORIANA	LLORNO82P63C514J	23/09/1982	4	5	0	0	5	0	0	0	14
27	TROIANI ISABELLA	TRNSLL81E42H643Z	02/05/1981	4	5	0	0	5	0	0	0	14
28	DELL'ANNA ANGELICA ORONZA	DLLNLC80P41D862W	01/09/1980	4	5	0	0	5	0	0	0	14
29	DI NOIA MARIA LUISA	DNIMLS80M51H985I	11/08/1980	4	5	0	0	5	0	0	0	14
30	IACOBELLIS VALERIA	CBLVLR80L54C136F	14/07/1980	4	5	0	0	5	0	0	0	14
31	DI VIESTI LUCIA	DVSLCU80E66H926O	26/05/1980	4	5	0	0	5	0	0	0	14
32	MARRETTA LOREDANA	MRRLDN80E46E223J	06/05/1980	4	5	0	0	5	0	0	0	14
33	GERVASIO LUCIA	GRVLCU79P46D643Z	06/09/1979	4	5	0	0	5	0	0	0	14
34	DELL ERBA NICOLETTA MARIA IMMA	DLLNLT79L70I158Y	30/07/1979	4	5	0	0	5	0	0	0	14
35	LODESERTO LIVIANNA	LDSLNN79D47E986J	07/04/1979	4	5	0	0	5	0	0	0	14
36	DI NOI MARGHERITA	DNIMGH79D46E882F	06/04/1979	4	5	0	0	5	0	0	0	14
37	COLUCCI ANGELA	CLCNGL79B47F280W	07/02/1979	4	5	0	0	5	0	0	0	14
38	BARNABA NICOLETTA	BRNNLT79A64F376T	24/01/1979	4	5	0	0	5	0	0	0	14
39	POLIGNANO ROBERTA	PLGRRT78R48A662Z	08/10/1978	4	5	0	0	5	0	0	0	14
40	MASCI OLIMPIA	MSCLMP78R42E038Y	02/10/1978	4	5	0	0	5	0	0	0	14

Graduatoria delle domande inviate entro il termine stabilito per la prima e seconda scadenza periodica unificata

N. ORDINE	RAGIONE SOCIALE	P.IVA/ COD. FISCALE	DATA DI NASCITA	IAP	Imprenditore <= 40	Imprenditore > 40	Dipendente <= 40	Imprenditore donna <= 40	Imprenditore donna > 40	Dipendente donna <= 40	Dipendente donna > 40	PUNTEGGIO TOTALE
41	CIMENIS GRAZIANA	CMNGZN78M64D761H	24/08/1978	4	5	0	0	5	0	0	0	14
42	TORRACO STELLA	TRRSLL78L68C136Q	28/07/1978	4	5	0	0	5	0	0	0	14
43	MANSUETO FRANCA	MNSFNC77T58F915Q	18/12/1977	4	5	0	0	5	0	0	0	14
44	CUTONE LUCIA	CTNLCU77T53E716L	13/12/1977	4	5	0	0	5	0	0	0	14
45	MASSAFRA GRAZIA	MSSGRZ77R66E986G	26/10/1977	4	5	0	0	5	0	0	0	14
46	SPONTELLA CARMELA	SPNCML77P49C136U	09/09/1977	4	5	0	0	5	0	0	0	14
47	SOLDANO CONCETTA	SLDCCT77P43H926J	03/09/1977	4	5	0	0	5	0	0	0	14
48	GERNONE FRANCESCA	GRNFNC77M43A662C	03/08/1977	4	5	0	0	5	0	0	0	14
49	FUSILLO MARIA	FSLMRA77L54F915H	14/07/1977	4	5	0	0	5	0	0	0	14
50	DI COSTE ANNAMARIA	DCSNMR77H45D761X	05/06/1977	4	5	0	0	5	0	0	0	14
51	RUSCIGNO ANGELA	RSCNGL77E47A048S	07/05/1977	4	5	0	0	5	0	0	0	14
52	SPEDICATO RIPALTA	SPDRLT77D62H926F	22/04/1977	4	5	0	0	5	0	0	0	14
53	TOMA ANNA	TMONNA77C57E332K	17/03/1977	4	5	0	0	5	0	0	0	14
54	PALLADINO MARIA	PLLMRA77C53E223T	13/03/1977	4	5	0	0	5	0	0	0	14
55	TARI' VINCENZA	TRAVCN77A61F376G	21/01/1977	4	5	0	0	5	0	0	0	14
56	GUALANO LUCIA	GLNLCU76R63H985T	23/10/1976	4	5	0	0	5	0	0	0	14
57	TROTTA MARIA LIBERA	TRTMLB76M57H926O	17/08/1976	4	5	0	0	5	0	0	0	14
58	LOCOROTONDO MARIA GRAZIA	LCRMGR76D45C134P	05/04/1976	4	5	0	0	5	0	0	0	14
59	COLUCCIA MARIANGELA	CLCMNG76C59E506P	19/03/1976	4	5	0	0	5	0	0	0	14
60	LISI GRAZIA	LSIGRZ75R70A149N	30/10/1975	4	5	0	0	5	0	0	0	14

Graduatoria delle domande inviate entro il termine stabilito per la prima e seconda scadenza periodica unificata

N. ORDINE	RAGIONE SOCIALE	P.IVA/ COD. FISCALE	DATA DI NASCITA	IAP	Imprenditore <= 40	Imprenditore > 40	Dipendente <= 40	Imprenditore donna <= 40	Imprenditore donna > 40	Dipendente donna <= 40	Dipendente donna > 40	PUNTEGGIO TOTALE
61	FUSCO ANGELA	FSCNGL75R65L477M	25/10/1975	4	5	0	0	5	0	0	0	14
62	PONTASSUGLIA ANTONIA	PNTNTN75P70F784M	30/09/1975	4	5	0	0	5	0	0	0	14
63	SAMPAOLO PATRIZIA	SMPPRZ75P42E205B	02/09/1975	4	5	0	0	5	0	0	0	14
64	FASTO ANNA MARIA	FSTNMR75M65E038X	25/08/1975	4	5	0	0	5	0	0	0	14
65	BEVILACQUA PASQUA	BVLPSQ75L47F784Y	07/07/1975	4	5	0	0	5	0	0	0	14
66	TAGLIENTE MARIA	TGLMRA75H52E986L	12/06/1975	4	5	0	0	5	0	0	0	14
67	PALMIERI GIOVANNA	PLMGNN75E55D643T	15/05/1975	4	5	0	0	5	0	0	0	14
68	CIRILLO ANGELA	CRLNGL75C54D810A	14/03/1975	4	5	0	0	5	0	0	0	14
69	DI CHIO COSIMA	DCHCSM75A60A285E	20/01/1975	4	5	0	0	5	0	0	0	14
70	TOCCI FILOMENA	TCCFMN75A48E716K	08/01/1975	4	5	0	0	5	0	0	0	14
71	ANTONACCI GIUSEPPINA	NTNGPP74H69H926L	19/06/1974	4	5	0	0	5	0	0	0	14
72	BRUNO MONICA	BRNMNC74H55C514W	15/06/1974	4	5	0	0	5	0	0	0	14
73	PETTIGROSSO SIMONETTA	PTTSNT74E63L273K	23/05/1974	4	5	0	0	5	0	0	0	14
74	FINIZIO MARIA GRAZIA	FNZMGR74A57H926A	17/01/1974	4	5	0	0	5	0	0	0	14
75	FINALDI ROSSELLA	FNLRSL74A47D643M	07/01/1974	4	5	0	0	5	0	0	0	14
76	MARTELLA CONCETTA	MRTCCT73T56I158F	16/12/1973	4	5	0	0	5	0	0	0	14
77	PAVONE ROSSANA	PVNRSN73H52H096J	12/06/1973	4	5	0	0	5	0	0	0	14
78	DEMARINIS CATERINA	DMRCRN73C63C975B	23/03/1973	4	5	0	0	5	0	0	0	14
79	DE MATTEO FRANCESCA	DMTFNC72T60F839S	20/12/1972	4	5	0	0	5	0	0	0	14
80	CALISI GRAZIA	CLSGRZ72S45F923U	05/11/1972	4	5	0	0	5	0	0	0	14

Graduatoria delle domande inviate entro il termine stabilito per la prima e seconda scadenza periodica unificata

N. ORDINE	RAGIONE SOCIALE	P.IVA/ COD. FISCALE	DATA DI NASCITA									
				IAP	Imprenditore <= 40	Imprenditore > 40	Dipendente <= 40	Imprenditore donna <= 40	Imprenditore donna > 40	Dipendente donna <= 40	Dipendente donna > 40	PUNTEGGIO TOTALE
81	CIUFFREDA MARIA ROSARIA	CFFMRS72R47H926Y	07/10/1972	4	5	0	0	5	0	0	0	14
82	RIBECCO COSIMA	RBCCSM72P60E036O	20/09/1972	4	5	0	0	5	0	0	0	14
83	AZIENDA AGRICOLA RACEMUS DI DIOMEDE TERESA	DMDTRS72P46H643P	06/09/1972	4	5	0	0	5	0	0	0	14
84	VITALE INCORONATA	VTLNRN72L45D643G	05/07/1972	4	5	0	0	5	0	0	0	14
85	FRANCO MARIA ROSARIA	FRNMRS72H68F152I	28/06/1972	4	5	0	0	5	0	0	0	14
86	DE NICOLO SILVIA	DNCSLV90C69A662R	29/03/1990	0	5	0	0	5	0	0	0	10
87	LAPADULA ILARIA	LPDLRI90A56H096X	16/01/1990	0	5	0	0	5	0	0	0	10
88	DE NICOLO MARINA	DNCMRN88R66A662K	26/10/1988	0	5	0	0	5	0	0	0	10
89	ALLEGRETTI GENNY	LLGGNY88P68F262A	28/09/1988	0	5	0	0	5	0	0	0	10
90	TROCCOLO SONIA	TRCSNO88L53I158H	13/07/1988	0	5	0	0	5	0	0	0	10
91	BASILE LETIZIA	BSLLTZ87M52H926P	12/08/1987	0	5	0	0	5	0	0	0	10
92	MARZO VALERIA	MRZVLR87B45L049Y	05/02/1987	0	5	0	0	5	0	0	0	10
93	D'APICE MARIA	DPCMRA83L59C129U	19/07/1983	0	5	0	0	5	0	0	0	10
94	ZAPPATORE DANIELA	ZPPDNL83B45G751M	05/02/1983	0	5	0	0	5	0	0	0	10
95	CAMPANELLA GIULIA	CMPGLI82C50H096Y	10/03/1982	0	5	0	0	5	0	0	0	10
96	GALLITELLI MARIA	GLLMRA81T59C136A	19/12/1981	0	5	0	0	5	0	0	0	10
97	FONTE DILETTA	FNTDTT80L70C978A	30/07/1980	0	5	0	0	5	0	0	0	10
98	SICOLO ANGELARITA	SCLNLR80L41L109H	01/07/1980	0	5	0	0	5	0	0	0	10
99	PEPE DANIELA	PPEDNL79R70A225T	30/10/1979	0	5	0	0	5	0	0	0	10
100	PESARE ANNA LUCIA	PSRNLC79B48E882D	08/02/1979	0	5	0	0	5	0	0	0	10

Graduatoria delle domande inviate entro il termine stabilito per la prima e seconda scadenza periodica unificata

N. ORDINE	RAGIONE SOCIALE	P.IVA/ COD. FISCALE	DATA DI NASCITA	IAP	Imprenditore <= 40	Imprenditore > 40	Dipendente <= 40	Imprenditore donna <= 40	Imprenditore donna > 40	Dipendente donna <= 40	Dipendente donna > 40	PUNTEGGIO TOTALE
101	RITELLA ROSA	RTLRSO78T67F915U	27/12/1978	0	5	0	0	5	0	0	0	10
102	PIPINO CHRISTINA	PPNCRS78S42Z112N	02/11/1978	0	5	0	0	5	0	0	0	10
103	BISCEGLIA MARIA	BSCMRA78P48H926J	08/09/1978	0	5	0	0	5	0	0	0	10
104	TOTARO CARMELA	TTRCML78C51E885V	11/03/1978	0	5	0	0	5	0	0	0	10
105	BENINI ANTONIA	BNNNTN78A69C975N	29/01/1978	0	5	0	0	5	0	0	0	10
106	CALDERALO ROSALEA	CLDRSL76T60B180N	20/12/1976	0	5	0	0	5	0	0	0	10
107	AMODIO MARIA	MDAMRA76S49F376G	09/11/1976	0	5	0	0	5	0	0	0	10
108	SCHIROSI SIMONA	SCHSMN76D70D883Z	30/04/1976	0	5	0	0	5	0	0	0	10
109	MARESCA LAURA	MRSLRA76C47A662L	07/03/1976	0	5	0	0	5	0	0	0	10
110	NOVIELLO VITTORIA	NVLVTR75M61A893W	21/08/1975	0	5	0	0	5	0	0	0	10
111	DE GABRIELE ALESSANDRA	DGBLSN75M57C978E	17/08/1975	0	5	0	0	5	0	0	0	10
112	DE CASTRO MICHELA	DCSMHL75M53I119N	13/08/1975	0	5	0	0	5	0	0	0	10
113	PALLADINO CONCETTA-PIA	PLLCCT75H56Z112E	16/06/1975	0	5	0	0	5	0	0	0	10
114	CARDINALE LUCIA	CRDLCU75C43I330S	03/03/1975	0	5	0	0	5	0	0	0	10
115	PEPE NUNZIA	PPENNZ75A60A225F	20/01/1975	0	5	0	0	5	0	0	0	10
116	DELPRETE ROSA	DLPRSO74S65L049X	25/11/1974	0	5	0	0	5	0	0	0	10
117	CICORELLA MARIA	CCRMRA74L67F376N	27/07/1974	0	5	0	0	5	0	0	0	10
118	RUSSO MARICA	RSSMRC74L50C978K	10/07/1974	0	5	0	0	5	0	0	0	10
119	CARINGELLA PAOLA	CRNPLA74H69A662W	29/06/1974	0	5	0	0	5	0	0	0	10
120	AMATULLI MIRELSA	MTLMLS74C67H096A	27/03/1974	0	5	0	0	5	0	0	0	10

Graduatoria delle domande inviate entro il termine stabilito per la prima e seconda scadenza periodica unificata

N. ORDINE	RAGIONE SOCIALE	P.IVA/ COD. FISCALE	DATA DI NASCITA									
				IAP	Imprenditore <= 40	Imprenditore > 40	Dipendente <= 40	Imprenditore donna <= 40	Imprenditore donna > 40	Dipendente donna <= 40	Dipendente donna > 40	PUNTEGGIO TOTALE
121	REGINA ROSA	RGNRSO74C42E223A	02/03/1974	0	5	0	0	5	0	0	0	10
122	CASALINO ROSALBA	CSLRLB73T55C424T	15/12/1973	0	5	0	0	5	0	0	0	10
123	NETTI MARIA GIUSEPPINA	NTTMGS73A67H096S	27/01/1973	0	5	0	0	5	0	0	0	10
124	RUSSO ANTONIETTA	RSSNNT72S68I193O	28/11/1972	0	5	0	0	5	0	0	0	10
125	DI RUBERTO MARIA PIA	DRBMRP72P65H926P	25/09/1972	0	5	0	0	5	0	0	0	10
126	PIGNATARO GIUSEPPA	PGNGPP72E70E882V	30/05/1972	4	0	3	0	0	3	0	0	10
127	GIANNOTTI CARMELA	GNNCML72E44C514P	04/05/1972	4	0	3	0	0	3	0	0	10
128	TESTINI DOMENICA	TSTDNC72C60E223Q	20/03/1972	4	0	3	0	0	3	0	0	10
129	RICCIARDI TIZIANA	RCCTZN72B69A662M	29/02/1972	4	0	3	0	0	3	0	0	10
130	NARDACCHIONE GINA MARIA	NRDGMR72B49E716K	09/02/1972	4	0	3	0	0	3	0	0	10
131	DADO SIMONA	DDASMN71T69H926I	29/12/1971	4	0	3	0	0	3	0	0	10
132	PARLAPIANO TIZIANA	PRLTZN71T62A662S	22/12/1971	4	0	3	0	0	3	0	0	10
133	MASTRANGELO LUCIA	MSTLCU71R71H096V	31/10/1971	4	0	3	0	0	3	0	0	10
134	BIASCO RITA	BSCRTI71L57E882M	17/07/1971	4	0	3	0	0	3	0	0	10
135	BASILE COMASIA	BSLCMS71H47E986I	07/06/1971	4	0	3	0	0	3	0	0	10
136	D'ANDRILLI GIUSEPPINA ANNA	DNDGPP71C61E716N	21/03/1971	4	0	3	0	0	3	0	0	10
137	SACCO MARIA VITTORIA	SCCMVT71A50B829Y	10/01/1971	4	0	3	0	0	3	0	0	10
138	DALENA ANNAMARIA	DLNNMR70M56H096R	16/08/1970	4	0	3	0	0	3	0	0	10
139	BELLAROSA VINCENZA	BLLVCN70H65F923M	25/06/1970	4	0	3	0	0	3	0	0	10
140	PILLA ANNA	PLLNNA70D49D643Z	09/04/1970	4	0	3	0	0	3	0	0	10

Graduatoria delle domande inviate entro il termine stabilito per la prima e seconda scadenza periodica unificata

N. ORDINE	RAGIONE SOCIALE	P.IVA/ COD. FISCALE	DATA DI NASCITA	IAP	Imprenditore <= 40	Imprenditore > 40	Dipendente <= 40	Imprenditore donna <= 40	Imprenditore donna > 40	Dipendente donna <= 40	Dipendente donna > 40	PUNTEGGIO TOTALE
141	MENECOLA ANNA	MNCNNA70C58D643O	18/03/1970	4	0	3	0	0	3	0	0	10
142	DI MAURO LUCIA	DMRLCU70B48B829Q	08/02/1970	4	0	3	0	0	3	0	0	10
143	FUCCI ANNA	FCCNNA70B43A285D	03/02/1970	4	0	3	0	0	3	0	0	10
144	MANSUETO MARIA ASSUNTA	MNSMSS70B43F915X	03/02/1970	4	0	3	0	0	3	0	0	10
145	LOSITO GIULIA	LSTGLI70A65C136H	25/01/1970	4	0	3	0	0	3	0	0	10
146	PALMISANO TERESA	PLMTRS69S46D508L	06/11/1969	4	0	3	0	0	3	0	0	10
147	DEL VECCHIO ROSA	DLVRSO69P70D643F	30/09/1969	4	0	3	0	0	3	0	0	10
148	TALLONE ANNA MARIA	TLLNMR69P64D643S	24/09/1969	4	0	3	0	0	3	0	0	10
149	PIEPOLI FRANCESCA	PPLFNC69P51F376L	11/09/1969	4	0	3	0	0	3	0	0	10
150	LOSPINUSO GRAZIA	LSPGRZ69L44C136V	04/07/1969	4	0	3	0	0	3	0	0	10
151	NETTI MARIA CATERINA	NTTMCT69D43H096H	03/04/1969	4	0	3	0	0	3	0	0	10
152	PIANO MARIA ANTONIETTA	PNIMNT69B55H926R	15/02/1969	4	0	3	0	0	3	0	0	10
153	SEGURA ALMEIDA ESPERANZA MARIA	SGRSRN69B43Z605X	03/02/1969	4	0	3	0	0	3	0	0	10
154	GRILLO RITA	GRLRTI68S56C514Z	16/11/1968	4	0	3	0	0	3	0	0	10
155	MARTELLOTTA ISABELLA	MRTSLL68R47F376M	07/10/1968	4	0	3	0	0	3	0	0	10
156	MOGAVERO VIRGILIA ANTONIETTA	MGVVGL68M47D643Q	07/08/1968	4	0	3	0	0	3	0	0	10
157	GAROFALO CHIARA	GRFCHR68H53A662D	13/06/1968	4	0	3	0	0	3	0	0	10
158	CAMPANELLA MARIA ROSA	CMPMRS68E69F784A	29/05/1968	4	0	3	0	0	3	0	0	10
159	PERTA MICHELINA	PRTMHL68E48I072U	08/05/1968	4	0	3	0	0	3	0	0	10
160	LORUSSO MARIA PRUDENZA	LRSMPR68D64E986C	24/04/1968	4	0	3	0	0	3	0	0	10

Graduatoria delle domande inviate entro il termine stabilito per la prima e seconda scadenza periodica unificata

N. ORDINE	RAGIONE SOCIALE	P.IVA/ COD. FISCALE	DATA DI NASCITA									
				IAP	Imprenditore <= 40	Imprenditore > 40	Dipendente <= 40	Imprenditore donna <= 40	Imprenditore donna > 40	Dipendente donna <= 40	Dipendente donna > 40	PUNTEGGIO TOTALE
161	LA TORRE CATERINA	LTRCRN68D61E645W	21/04/1968	4	0	3	0	0	3	0	0	10
162	SAPONARI FILOMENA	SPNFMN68D56H096J	16/04/1968	4	0	3	0	0	3	0	0	10
163	MANNARINI MARIA VITTORIA	MNNMVT68C57H501G	17/03/1968	4	0	3	0	0	3	0	0	10
164	RUSSO COSIMA	RSSCSM68C45F376N	05/03/1968	4	0	3	0	0	3	0	0	10
165	PIRULLI GRAZIELLA	PRLGZL68A55C975T	15/01/1968	4	0	3	0	0	3	0	0	10
166	VITAGLIANI DONATA	VTGDNT68A52D643T	12/01/1968	4	0	3	0	0	3	0	0	10
167	FAUSTINO ANNA	FSTNNA67T67F923Q	27/12/1967	4	0	3	0	0	3	0	0	10
168	CURSIO SERAFINA	CRSSFN67T62I158B	22/12/1967	4	0	3	0	0	3	0	0	10
169	LOPARCO ANGELA	LPRNGL67T58C741T	18/12/1967	4	0	3	0	0	3	0	0	10
170	DI FLUMERI MARGHERITA	DFLMGH67P67D269D	27/09/1967	4	0	3	0	0	3	0	0	10
171	POLIGNANO ANGELA	PLGNGL67P60H096C	20/09/1967	4	0	3	0	0	3	0	0	10
172	CHIAUZZI GERARDA	CHZGRD67M58E397X	18/08/1967	4	0	3	0	0	3	0	0	10
173	FALCONE FRANCESCA	FLCFNC67L63E038S	23/07/1967	4	0	3	0	0	3	0	0	10
174	DIFONZO AGATA	DFNGTA67H61E038U	21/06/1967	4	0	3	0	0	3	0	0	10
175	LORUSSO VITA MARIA	LRSVMR67E53E986Y	13/05/1967	4	0	3	0	0	3	0	0	10
176	TURCO FORTUNA	TRCFTN67D56E549D	16/04/1967	4	0	3	0	0	3	0	0	10
177	LADIANA MARIA RAFFAELLA	LDNMRF67D56L049I	16/04/1967	4	0	3	0	0	3	0	0	10
178	IMPAGNATIELLO GIUSEPPINA	MPGGPP67D48F631R	08/04/1967	4	0	3	0	0	3	0	0	10
179	BARNABA CHIARA	BRNCHR67C70C134S	30/03/1967	4	0	3	0	0	3	0	0	10
180	MILANO ROSA	MLNRSO67C64E038F	24/03/1967	4	0	3	0	0	3	0	0	10

Graduatoria delle domande inviate entro il termine stabilito per la prima e seconda scadenza periodica unificata

N. ORDINE	RAGIONE SOCIALE	P.IVA/ COD. FISCALE	DATA DI NASCITA	IAP	Imprenditore <= 40	Imprenditore > 40	Dipendente <= 40	Imprenditore donna <= 40	Imprenditore donna > 40	Dipendente donna <= 40	Dipendente donna > 40	PUNTEGGIO TOTALE
181	MONTERISI FRANCESCA	MNTFNC67C52A285F	12/03/1967	4	0	3	0	0	3	0	0	10
182	TEDESCO TERESA	TDSTRS67B50H643F	10/02/1967	4	0	3	0	0	3	0	0	10
183	ANELLI ANGELA	NLLNGL66R54F923W	14/10/1966	4	0	3	0	0	3	0	0	10
184	CASSETTA MARIA GINA	CSSMGN66R52A285K	12/10/1966	4	0	3	0	0	3	0	0	10
185	GRILLO RAFFAELLA	GRLRFL66L51C514C	11/07/1966	4	0	3	0	0	3	0	0	10
186	LIPPOLIS ANGELA MARIA	LPPNLM66D49E038B	09/04/1966	4	0	3	0	0	3	0	0	10
187	FARINA ROSA	FRNRSO66B55H096I	15/02/1966	4	0	3	0	0	3	0	0	10
188	DONATELLI LEONARDA	DNTLRD65S69A662L	29/11/1965	4	0	3	0	0	3	0	0	10
189	ARGENTIERO ANGELA	RGNNGL65S54C424L	14/11/1965	4	0	3	0	0	3	0	0	10
190	LOMONTE CARMELA	LMNCML65R55A285J	15/10/1965	4	0	3	0	0	3	0	0	10
191	CAZZETTA FELICIA	CZZFLC65P58F052X	18/09/1965	4	0	3	0	0	3	0	0	10
192	DI BARI GIOVANNA	DBRGNN65P50F280Z	10/09/1965	4	0	3	0	0	3	0	0	10
193	FIORE BRUNA	FRIBRN65E63F052Z	23/05/1965	4	0	3	0	0	3	0	0	10
194	ALESSI CLAUDIA GIUDITTA MARIA	LSSCDG65D51I533I	11/04/1965	4	0	3	0	0	3	0	0	10
195	PAVONE MARIA	PVNMRA65D44H643H	04/04/1965	4	0	3	0	0	3	0	0	10
196	RANALDO PIERINA	RNLPRN65B55E036S	15/02/1965	4	0	3	0	0	3	0	0	10
197	DI CIANNO SOCCORSA	DCNSCR65A65I158L	25/01/1965	4	0	3	0	0	3	0	0	10
198	DI STEFANO MARIA ROSA	DSTMRS64T64H467I	24/12/1964	4	0	3	0	0	3	0	0	10
199	PALLADINO GIUSEPPINA	PLLGPP64P55E716P	15/09/1964	4	0	3	0	0	3	0	0	10
200	PLANTONE CARLA	PLNCRL64L70A662I	30/07/1964	4	0	3	0	0	3	0	0	10

Graduatoria delle domande inviate entro il termine stabilito per la prima e seconda scadenza periodica unificata

N. ORDINE	RAGIONE SOCIALE	P.IVA/ COD. FISCALE	DATA DI NASCITA									
				IAP	Imprenditore <= 40	Imprenditore > 40	Dipendente <= 40	Imprenditore donna <= 40	Imprenditore donna > 40	Dipendente donna <= 40	Dipendente donna > 40	PUNTEGGIO TOTALE
201	D'AVOLIO MARIA	DVLMRA64L67E332N	27/07/1964	4	0	3	0	0	3	0	0	10
202	GIOFFREDA COSIMA DAMIANA	GFFCMD64H56B829Z	16/06/1964	4	0	3	0	0	3	0	0	10
203	COCOMAZZI GIUSEPPINA	CCMGPP64H52H926K	12/06/1964	4	0	3	0	0	3	0	0	10
204	D'ANTUONO ANNA PIA	DNTNNP64B58H926O	18/02/1964	4	0	3	0	0	3	0	0	10
205	MITOLO ANNA MARIA	MTLNMR64A45I158C	05/01/1964	4	0	3	0	0	3	0	0	10
206	LO BUONO MARIA - NEVE	LBNMNV63M64L447O	24/08/1963	4	0	3	0	0	3	0	0	10
207	D'ANGELICA LEONARDA	DNGLRD63L70G125E	30/07/1963	4	0	3	0	0	3	0	0	10
208	QUARTA SIMONETTA	QRTSNT63L49D883W	09/07/1963	4	0	3	0	0	3	0	0	10
209	LONGO ANNA MARIA	LNGNMR63H63C134M	23/06/1963	4	0	3	0	0	3	0	0	10
210	PETRUZZI GIOVANNA	PTRGNN63E49E205N	09/05/1963	4	0	3	0	0	3	0	0	10
211	SEMERARO ANGELA	SMRNGL63D45D508S	05/04/1963	4	0	3	0	0	3	0	0	10
212	PALMISANO ANTONIA	PLMNTN63C51E645G	11/03/1963	4	0	3	0	0	3	0	0	10
213	COLUCCI CARMELA	CLCCML63B66H643U	26/02/1963	4	0	3	0	0	3	0	0	10
214	BIANCO FILOMENA	BNCFMN63A50D508K	10/01/1963	4	0	3	0	0	3	0	0	10
215	DI GENNARO GRAZIA	DGNGRZ62S69C983K	29/11/1962	4	0	3	0	0	3	0	0	10
216	SCARANO FRANCESCA	SCRFNC62S41C514D	01/11/1962	4	0	3	0	0	3	0	0	10
217	CARLINO PATRIZIA	CRLPRZ62R49B936I	09/10/1962	4	0	3	0	0	3	0	0	10
218	MANSUETO APOLLONIA	MNSPLN62P45F915W	05/09/1962	4	0	3	0	0	3	0	0	10
219	PAZIENZA PAOLA GRAZIA PIA	PZNPGR62M59H926T	19/08/1962	4	0	3	0	0	3	0	0	10
220	CIPRIANO SILVANA	CPRSVN62D67L616C	27/04/1962	4	0	3	0	0	3	0	0	10

Graduatoria delle domande inviate entro il termine stabilito per la prima e seconda scadenza periodica unificata

N. ORDINE	RAGIONE SOCIALE	P.IVA/ COD. FISCALE	DATA DI NASCITA	IAP	Imprenditore <= 40	Imprenditore > 40	Dipendente <= 40	Imprenditore donna <= 40	Imprenditore donna > 40	Dipendente donna <= 40	Dipendente donna > 40	PUNTEGGIO TOTALE
221	VITTI ANNA MARIA	VTTNMR62A43C134E	03/01/1962	4	0	3	0	0	3	0	0	10
222	DE LEONARDIS ROSA	DLNRSO61T58L447U	18/12/1961	4	0	3	0	0	3	0	0	10
223	DI PIETRO DINA	DPTDNI61H42A284B	02/06/1961	4	0	3	0	0	3	0	0	10
224	RUSSO BAMBINA	RSSBBN61D55H926I	15/04/1961	4	0	3	0	0	3	0	0	10
225	ERCOLINO NUNZIATA	RCLNZT61C55H926X	15/03/1961	4	0	3	0	0	3	0	0	10
226	GRILLO ANTONIETTA	GRLNNT61C42D643R	02/03/1961	4	0	3	0	0	3	0	0	10
227	SPAGNA ADDOLORATA	SPGDLR61B49I950M	09/02/1961	4	0	3	0	0	3	0	0	10
228	GASPARRO FRANCESCA	GSPFNC60T51F923C	11/12/1960	4	0	3	0	0	3	0	0	10
229	PETRUZZI VITTORIA	PTRVTR60T51E205I	11/12/1960	4	0	3	0	0	3	0	0	10
230	SALAMIDA LEONARDA	SLMLRD60R65E986X	25/10/1960	4	0	3	0	0	3	0	0	10
231	PAGLIARANI ANNA MARIA NANDA	PGLNMR60M54I962S	14/08/1960	4	0	3	0	0	3	0	0	10
232	PLACENTINO ANNUNZIATA	PLCNNZ60D45H926F	05/04/1960	4	0	3	0	0	3	0	0	10
233	ORTORE LEONARDA	RTRLRD59T71H926P	31/12/1959	4	0	3	0	0	3	0	0	10
234	DI FIORE ANGELA	DFRNGL59T53B829U	13/12/1959	4	0	3	0	0	3	0	0	10
235	MASTROPASQUA ROSA	MSTRSO59R51E885Q	11/10/1959	4	0	3	0	0	3	0	0	10
236	MENGA MARIA	MNGMRA59R43C741A	03/10/1959	4	0	3	0	0	3	0	0	10
237	SCIBINICO TIZIANA	SCBTZN59P47G604P	07/09/1959	4	0	3	0	0	3	0	0	10
238	FURNI RUSSI	BLNNMR59H54E815N	14/06/1959	4	0	3	0	0	3	0	0	10
239	GIANGUALANO LIBERA MARIA	GNGLRM59C70B829W	30/03/1959	4	0	3	0	0	3	0	0	10
240	D'AMICO LUCIA	DMCLCU59C65I963S	25/03/1959	4	0	3	0	0	3	0	0	10

Graduatoria delle domande inviate entro il termine stabilito per la prima e seconda scadenza periodica unificata

N. ORDINE	RAGIONE SOCIALE	P.IVA/ COD. FISCALE	DATA DI NASCITA									
				IAP	Imprenditore <= 40	Imprenditore > 40	Dipendente <= 40	Imprenditore donna <= 40	Imprenditore donna > 40	Dipendente donna <= 40	Dipendente donna > 40	PUNTEGGIO TOTALE
241	LIGORIO ANNA MARIA	LGRNMR58S70D761D	30/11/1958	4	0	3	0	0	3	0	0	10
242	SIMEONE VITA MARIA	SMNVMR58S51E986E	11/11/1958	4	0	3	0	0	3	0	0	10
243	D'ERRICO LIBERA MARIA	DRRLRM58A46E332T	06/10/1958	4	0	3	0	0	3	0	0	10
244	MANCINO VITA MARIA ANNA	MNCVMR58L67E038L	27/07/1958	4	0	3	0	0	3	0	0	10
245	BIANCOFIORE MARIA LUIGIA	BNCMLG58L54H926U	14/07/1958	4	0	3	0	0	3	0	0	10
246	PALUMBO FILOMENA	PLMFMN58H62D269W	22/06/1958	4	0	3	0	0	3	0	0	10
247	MARTI GILDA	MRTGLD58C51C334K	11/03/1958	4	0	3	0	0	3	0	0	10
248	TUCCI FELICIA	TCCFLC58B53E469B	13/02/1958	4	0	3	0	0	3	0	0	10
249	ZOLLINO MARIA TERESA	ZLLMTR58B45I800R	05/02/1958	4	0	3	0	0	3	0	0	10
250	LOCONTE MARIA	LCNMRA58A41C514T	01/01/1958	4	0	3	0	0	3	0	0	10
251	FABBIANO - MELCARNE SANTINA	FBBSTN57T45E815R	05/12/1957	4	0	3	0	0	3	0	0	10
252	DE STASI MARIA	DSTMRA57R63A662W	23/10/1957	4	0	3	0	0	3	0	0	10
253	RIZZI VITA	RZZVTI57L69E036R	29/07/1957	4	0	3	0	0	3	0	0	10
254	GERVASIO ROSA	GRVRSO57L67C514B	27/07/1957	4	0	3	0	0	3	0	0	10
255	D'ARNESE LUCIA	DRNLCU57C63B829F	23/03/1957	4	0	3	0	0	3	0	0	10
256	GABRIELE GIUSEPPINA	GBRGPP56T55D643Y	15/12/1956	4	0	3	0	0	3	0	0	10
257	DE ALTO CATERINA	DLTCRN56S67Z600U	27/11/1956	4	0	3	0	0	3	0	0	10
258	COLUCCI ANNAMARIA	CLCNMR56L67A149K	27/07/1956	4	0	3	0	0	3	0	0	10
259	DONNALOIA CATERINA	DNNCRN56L59D508R	19/07/1956	4	0	3	0	0	3	0	0	10
260	RODIO ROCCA MARIA	RDORCM56L56E986R	16/07/1956	4	0	3	0	0	3	0	0	10

Graduatoria delle domande inviate entro il termine stabilito per la prima e seconda scadenza periodica unificata

N. ORDINE	RAGIONE SOCIALE	P.IVA/ COD. FISCALE	DATA DI NASCITA	IAP	Imprenditore <= 40	Imprenditore > 40	Dipendente <= 40	Imprenditore donna <= 40	Imprenditore donna > 40	Dipendente donna <= 40	Dipendente donna > 40	PUNTEGGIO TOTALE
261	SALATTO MARIA PINA	SLTMPN56H48D643X	08/06/1956	4	0	3	0	0	3	0	0	10
262	DE BELLIS VALERIA	DBLVLR56H45A662D	05/06/1956	4	0	3	0	0	3	0	0	10
263	TARANTINO MARIA ABBONDANZA	TRNMBB56E70G751Y	30/05/1956	4	0	3	0	0	3	0	0	10
264	CICCONE TERESA	CCCTRS56B68I962L	28/02/1956	4	0	3	0	0	3	0	0	10
265	DINOI ROSANNA	DNIRNN55L51E882W	11/07/1955	4	0	3	0	0	3	0	0	10
266	CAPPUCCIO LINA	CPPLNI54E67L447W	27/05/1954	4	0	3	0	0	3	0	0	10
267	MICCOLI MASSAFRA EMILIA	MCCMLE54C70I467L	30/03/1954	4	0	3	0	0	3	0	0	10
268	GRASSI MARIA	GRSMRA53H51E645I	11/06/1953	4	0	3	0	0	3	0	0	10
269	LO GRECO ANTONIA	LGRNTN52C69L472H	29/03/1952	4	0	3	0	0	3	0	0	10
270	MARINO FILOMENA	MRNFMN51R52H926M	12/10/1951	4	0	3	0	0	3	0	0	10
271	MARTINO FILOMENA	MRTFMN51R43L447D	03/10/1951	4	0	3	0	0	3	0	0	10
272	PELLEGRINO LEONARDA	PLLLRD51R42G125O	02/10/1951	4	0	3	0	0	3	0	0	10
273	DE LUCA MARIA LUCIA	DLCMLC51P69G136F	29/09/1951	4	0	3	0	0	3	0	0	10
274	QUITADAMO GIOIA MARIA	QTDGMR51H60E372E	20/06/1951	4	0	3	0	0	3	0	0	10
275	SALINARO ADDOLORATA	SLNDLR51E65L049Q	25/05/1951	4	0	3	0	0	3	0	0	10
276	CALZONE MARIA STELLA	CLZMST51C42B917U	02/03/1951	4	0	3	0	0	3	0	0	10
277	RUSSO CONCETTA	RSSCCT51B51C514E	11/02/1951	4	0	3	0	0	3	0	0	10
278	DE CANIO ANNA	DCNNNA50R61E036I	21/10/1950	4	0	3	0	0	3	0	0	10
279	FLORIO MARIA CARMELA	FLRMCR49S55A339P	15/11/1949	4	0	3	0	0	3	0	0	10
280	AMODIO MARIA	MDAMRA49S44F376P	04/11/1949	4	0	3	0	0	3	0	0	10

Graduatoria delle domande inviate entro il termine stabilito per la prima e seconda scadenza periodica unificata

N. ORDINE	RAGIONE SOCIALE	P.IVA/ COD. FISCALE	DATA DI NASCITA	IAP	Imprenditore <= 40	Imprenditore > 40	Dipendente <= 40	Imprenditore donna <= 40	Imprenditore donna > 40	Dipendente donna <= 40	Dipendente donna > 40	PUNTEGGIO TOTALE
281	IMBRIANI ADDOLORATA	MBRDLR48T62G325R	22/12/1948	4	0	3	0	0	3	0	0	10
282	MOREA MARIA	MROMRA48M54H096R	14/08/1948	4	0	3	0	0	3	0	0	10
283	BELLANOVA PASQUA	BLLPSQ48E46C424V	06/05/1948	4	0	3	0	0	3	0	0	10
284	MARSEGLIA MARIA GRAZIA	MRSMGR48B53B104A	13/02/1948	4	0	3	0	0	3	0	0	10
285	LONGO ROBERTA	LNGRRT47S49D643C	09/11/1947	4	0	3	0	0	3	0	0	10
286	FIORE ANNA MARIA	FRINMR47A50I158W	10/01/1947	4	0	3	0	0	3	0	0	10
287	DE PADOVA DOMENICA	DPDDNC46P70A514Z	30/09/1946	4	0	3	0	0	3	0	0	10
288	RANIERI ROSA	RNRRSO46L54F280U	14/07/1946	4	0	3	0	0	3	0	0	10
289	RENDINA ANNINA	RNDNNN46B60H985P	20/02/1946	4	0	3	0	0	3	0	0	10
290	TAURISANO MARIA GIUSEPPA	TRSMGS45M70F280R	30/08/1945	4	0	3	0	0	3	0	0	10
291	LA TORRE PASQUA	LTRPSQ45E55F631I	15/05/1945	4	0	3	0	0	3	0	0	10
292	AMICO ADDOLORATA	MCADLR45E44C424Z	04/05/1945	4	0	3	0	0	3	0	0	10
293	COLADONATO GIUSEPPA	CLDGPP45A44H643E	04/01/1945	4	0	3	0	0	3	0	0	10
294	CAFAGNA ANNA MARIA	CFGNMR44P70A669J	30/09/1944	4	0	3	0	0	3	0	0	10
295	CALZOLARI PAOLA	CLZPLA44L43B880L	03/07/1944	4	0	3	0	0	3	0	0	10
296	MASTROMATTEO MARIA	MSTMRA43A64F027T	24/01/1943	4	0	3	0	0	3	0	0	10
297	DI PERNA LUCREZIA	DPRLRZ42R46B829Z	06/10/1942	4	0	3	0	0	3	0	0	10
298	MASCIELLO MARA CELESTINA	MSCMCL42C48B104O	08/03/1942	4	0	3	0	0	3	0	0	10
299	PICCALUGA MARIA ROSARIA POMPEA	PCCMRS37P48I158Q	08/09/1937	4	0	3	0	0	3	0	0	10
300	MAGGIO ARCANGELO	MGGRNG32M13F531I	13/08/1932	4	0	3	0	0	3	0	0	10

Graduatoria delle domande inviate entro il termine stabilito per la prima e seconda scadenza periodica unificata

N. ORDINE	RAGIONE SOCIALE	P.IVA/ COD. FISCALE	DATA DI NASCITA	IAP	Imprenditore <= 40	Imprenditore > 40	Dipendente <= 40	Imprenditore donna <= 40	Imprenditore donna > 40	Dipendente donna <= 40	Dipendente donna > 40	PUNTEGGIO TOTALE
301	PETECCHIA ANTONIETTA	PTCNNT32E59M132N	19/05/1932	4	0	3	0	0	3	0	0	10
302	ARBOREA PALMA	RBRPLM31C53H643C	13/03/1931	4	0	3	0	0	3	0	0	10
303	DI NARDO GIOVANNI LUCA	DNRGNN94E31A883I	31/05/1994	4	5	0	0	0	0	0	0	9
304	SISINNI ANTONIO	SSNNTN93P08E506M	08/09/1993	4	5	0	0	0	0	0	0	9
305	MANSUETO TOMMASO	MNSTMS92T09L425J	09/12/1992	4	5	0	0	0	0	0	0	9
306	LARICCHIUTA DONATO	LRCDNT92P05H096J	05/09/1992	4	5	0	0	0	0	0	0	9
307	MASTROMARINO NICOLO' SABINO	MSTNLS92B04A662N	04/02/1992	4	5	0	0	0	0	0	0	9
308	FARIELLO GIUSEPPE	FRLGPP91T27E223B	27/12/1991	4	5	0	0	0	0	0	0	9
309	STASI STEFANO	STSSFN91R01F915B	01/10/1991	4	5	0	0	0	0	0	0	9
310	MONOPOLI GIOVANNI	MNPGNN91L10B619J	10/07/1991	4	5	0	0	0	0	0	0	9
311	SCARPELLI NICO	SCRNCI91B04A662B	04/02/1991	4	5	0	0	0	0	0	0	9
312	PIAZZOLLA VITO	PZZVTI91A13L109B	13/01/1991	4	5	0	0	0	0	0	0	9
313	DE MICHELE VITO ROCCO	DMCVRC91A06D508Y	06/01/1991	4	5	0	0	0	0	0	0	9
314	CHIRICO DONATELLO	CHRDTL90P08C424J	08/09/1990	4	5	0	0	0	0	0	0	9
315	MAIORANO ANTONIO	MRNNTN90M08E882H	08/08/1990	4	5	0	0	0	0	0	0	9
316	FUMAROLA COSIMO	FMRCSM90M01C741R	01/08/1990	4	5	0	0	0	0	0	0	9
317	LOVINO GIUSEPPE	LVNGPP90D10C514U	10/04/1990	4	5	0	0	0	0	0	0	9
318	COVIELLO VITO	CVLVTI90D09A893B	09/04/1990	4	5	0	0	0	0	0	0	9
319	PALANO CARMINE	PLNCMN90D05D862L	05/04/1990	4	5	0	0	0	0	0	0	9
320	MARUOTTI ENRICO	MRTNRC90B25H926X	25/02/1990	4	5	0	0	0	0	0	0	9

Graduatoria delle domande inviate entro il termine stabilito per la prima e seconda scadenza periodica unificata

N. ORDINE	RAGIONE SOCIALE	P.IVA/ COD. FISCALE	DATA DI NASCITA									
				IAP	Imprenditore <= 40	Imprenditore > 40	Dipendente <= 40	Imprenditore donna <= 40	Imprenditore donna > 40	Dipendente donna <= 40	Dipendente donna > 40	PUNTEGGIO TOTALE
321	LILLO ANTONIO	LLLNTN89H27F376B	27/06/1989	4	5	0	0	0	0	0	0	9
322	D'AGOSTINO GIORGIO	DGSGRG89A18E506W	18/01/1989	4	5	0	0	0	0	0	0	9
323	DEMICHELE GIUSEPPE	DMCGPP88R27F376G	27/10/1988	4	5	0	0	0	0	0	0	9
324	VILLANI GIUSEPPE	VLLGPP88R04H985M	04/10/1988	4	5	0	0	0	0	0	0	9
325	GAMMINO GIANFRANCO	GMMGFR88P04A285Q	04/09/1988	4	5	0	0	0	0	0	0	9
326	TANCREDI ANTONIO	TNCNTN88H13H985R	13/06/1988	4	5	0	0	0	0	0	0	9
327	AGRUSTI COSIMA MARIA	GRSCMM87R50C741J	10/10/1987	4	0	0	2	0	0	3	0	9
328	PERRONE DOMENICO	PRRDNC87P04H096T	04/09/1987	4	5	0	0	0	0	0	0	9
329	D'IPPOLITO FRANCESCO	DPPFNC87E02C741L	02/05/1987	4	5	0	0	0	0	0	0	9
330	SANTORO DOMENICO	SNTDNC87D13C424X	13/04/1987	4	5	0	0	0	0	0	0	9
331	SORANNA VALERIO	SRNVLR87B22A048S	22/02/1987	4	5	0	0	0	0	0	0	9
332	DIBATTISTA ANTONELLO	DBTNNL87A02L425D	02/01/1987	4	5	0	0	0	0	0	0	9
333	VARRASO NICOLA	VRRNCL86T22D643J	22/12/1986	4	5	0	0	0	0	0	0	9
334	ANGIULI MARCO	NGLMRC86R07I158E	07/10/1986	4	5	0	0	0	0	0	0	9
335	PESARE COSIMO	PSRCSM86P02L049V	02/09/1986	4	5	0	0	0	0	0	0	9
336	INDRACCOLO GIUSEPPE	NDRGPP86M21A662W	21/08/1986	4	5	0	0	0	0	0	0	9
337	MAVILIO FRANCESCO	MVLFNC86M13F376Z	13/08/1986	4	5	0	0	0	0	0	0	9
338	MAFFIONE RUGGIERO	MFFRGR86M09D643W	09/08/1986	4	5	0	0	0	0	0	0	9
339	LIVRANO GIOVANNI	LVRGNN86L05F152Z	05/07/1986	4	5	0	0	0	0	0	0	9
340	D'APOLLO DONATO	DPLDNT86H25D643Y	25/06/1986	4	5	0	0	0	0	0	0	9

Graduatoria delle domande inviate entro il termine stabilito per la prima e seconda scadenza periodica unificata

N. ORDINE	RAGIONE SOCIALE	P.IVA/ COD. FISCALE	DATA DI NASCITA	IAP	Imprenditore <= 40	Imprenditore > 40	Dipendente <= 40	Imprenditore donna <= 40	Imprenditore donna > 40	Dipendente donna <= 40	Dipendente donna > 40	PUNTEGGIO TOTALE
341	AUGELLO SALVATORE	GLLSVT86H21H926K	21/06/1986	4	5	0	0	0	0	0	0	9
342	CARBOTTI FRANCESCO	CRBFNC86H13E986R	13/06/1986	4	5	0	0	0	0	0	0	9
343	CARBONE LUCIANO	CRBLCN86E24D643V	24/05/1986	4	5	0	0	0	0	0	0	9
344	MICCOLIS PIETRO	MCCPTR86E19C136R	19/05/1986	4	5	0	0	0	0	0	0	9
345	PUDDU PIETRO	PDDPTR86E14Z112E	14/05/1986	4	5	0	0	0	0	0	0	9
346	TEDESCO PIETRO	TDSPTR86E13A662N	13/05/1986	4	5	0	0	0	0	0	0	9
347	CARDONE AMBROGIO	CRDMRG86B21D508N	21/02/1986	4	5	0	0	0	0	0	0	9
348	CALIANDRO ANGELO	CLNNGL85R09F152N	09/10/1985	4	5	0	0	0	0	0	0	9
349	DIVICCARO ALESSIO	DVCLSS85L01D643B	01/07/1985	4	5	0	0	0	0	0	0	9
350	AZIENDA AGRICOLA ENRICO FRISULLO	FRSNRC85H20D862M	20/06/1985	4	5	0	0	0	0	0	0	9
351	LIMITONE PINO	LMTPNI85H08F280W	08/06/1985	4	5	0	0	0	0	0	0	9
352	STICCHI ROBERTO	STCRRT85E18E815O	18/05/1985	4	5	0	0	0	0	0	0	9
353	BARNABA MARCELLO	BRNMCL85B14F376D	14/02/1985	4	5	0	0	0	0	0	0	9
354	DONGIOVANNI SEBASTIANO	DNGSST84P22A048L	22/09/1984	4	5	0	0	0	0	0	0	9
355	AMODIO GABRIELE	MDAGRL84E15F376X	15/05/1984	4	5	0	0	0	0	0	0	9
356	MONTAGANO LUCA	MNTLCU84D30I158R	30/04/1984	4	5	0	0	0	0	0	0	9
357	DIGREGORIO ERASMO	DGRRSM84D19E038L	19/04/1984	4	5	0	0	0	0	0	0	9
358	PALMISANO SANTE	PLMSNT84C15H096H	15/03/1984	4	5	0	0	0	0	0	0	9
359	LAMORGESE MICHELE	LMRMHL84C08H096N	08/03/1984	4	5	0	0	0	0	0	0	9
360	PUTIGNANO PASQUALE	PTGPQL84B20C136L	20/02/1984	4	5	0	0	0	0	0	0	9

Graduatoria delle domande inviate entro il termine stabilito per la prima e seconda scadenza periodica unificata

N. ORDINE	RAGIONE SOCIALE	P.IVA/ COD. FISCALE	DATA DI NASCITA	IAP	Imprenditore <= 40	Imprenditore > 40	Dipendente <= 40	Imprenditore donna <= 40	Imprenditore donna > 40	Dipendente donna <= 40	Dipendente donna > 40	PUNTEGGIO TOTALE
361	CASELLA ANDREA	CSLNDR83T11A662X	11/12/1983	4	5	0	0	0	0	0	0	9
362	VINCI MARIO	VNCMRA83T01E986C	01/12/1983	4	5	0	0	0	0	0	0	9
363	PAZIENZA GIANDOMENICO	PZNGDM83S06D643V	06/11/1983	4	5	0	0	0	0	0	0	9
364	DE MARINIS MARCO	DMRMRC83R17L049E	17/10/1983	4	5	0	0	0	0	0	0	9
365	NOTARNICOLA FELICE ANGELO	NTRFCN83R07F915B	07/10/1983	4	5	0	0	0	0	0	0	9
366	GIOTTA GIANFRANCO	GTTGFR83P28H096G	28/09/1983	4	5	0	0	0	0	0	0	9
367	ATTOLICO FRANCESCO	TTLFNC83P19F262C	19/09/1983	4	5	0	0	0	0	0	0	9
368	IAFFALDANO ALFONSO	FFLLNS83M06D643Z	06/08/1983	4	5	0	0	0	0	0	0	9
369	GRECO DOMENICO	GRCDNC83L28C741C	28/07/1983	4	5	0	0	0	0	0	0	9
370	LAGUARDIA LEONARDO	LGRLRD83L02D508C	02/07/1983	4	5	0	0	0	0	0	0	9
371	CIAMPI GIOVANNI	CMPGNN83H08D643Q	08/06/1983	4	5	0	0	0	0	0	0	9
372	DIDONNA VITO	DDNVTI83E26A662R	26/05/1983	4	5	0	0	0	0	0	0	9
373	GALULLO FILIPPO VINCENZO	GLLFPP83D27I158D	27/04/1983	4	5	0	0	0	0	0	0	9
374	RICUCCI LEONARDO	RCCLRD83D18H926B	18/04/1983	4	5	0	0	0	0	0	0	9
375	DI DONATO EMILIO	DDNMLE83C19D643Y	19/03/1983	4	5	0	0	0	0	0	0	9
376	CAROLI GIUSEPPE	CRLGPP83B07C741I	07/02/1983	4	5	0	0	0	0	0	0	9
377	NETTI STEFANO	NTTSFN73B05H096G	05/02/1983	4	5	0	0	0	0	0	0	9
378	DIGIOVANNI RUGGIERO	DGVRGR83A20L328H	20/01/1983	4	5	0	0	0	0	0	0	9
379	SACCINTO GIUSEPPE	SCCGPP82T22B619T	22/12/1982	4	5	0	0	0	0	0	0	9
380	CAMPANELLA VITO	CMPVTI82P21H096R	21/09/1982	4	5	0	0	0	0	0	0	9

Graduatoria delle domande inviate entro il termine stabilito per la prima e seconda scadenza periodica unificata

N. ORDINE	RAGIONE SOCIALE	P.IVA/ COD. FISCALE	DATA DI NASCITA	IAP	Imprenditore <= 40	Imprenditore > 40	Dipendente <= 40	Imprenditore donna <= 40	Imprenditore donna > 40	Dipendente donna <= 40	Dipendente donna > 40	PUNTEGGIO TOTALE
381	GAUDIANO CARLO	GDNCRL82P12D643O	12/09/1982	4	5	0	0	0	0	0	0	9
382	RAUSA IVAN	RSAVNI82M20D851P	20/08/1982	4	5	0	0	0	0	0	0	9
383	MURRO VITO	MRRVTI82M01C975M	01/08/1982	4	5	0	0	0	0	0	0	9
384	SAPONARO FELICE FABIO	SPNFCF82L21A662L	21/07/1982	4	5	0	0	0	0	0	0	9
385	BIASI GIOVANNI	BSIGNN82L04C975X	04/07/1982	4	5	0	0	0	0	0	0	9
386	GENCO GIOVANNI ANTONIO	GNCGNN82L03F280T	03/07/1982	4	5	0	0	0	0	0	0	9
387	LAERA VITO	LRAVTI82H30C134R	30/06/1982	4	5	0	0	0	0	0	0	9
388	RECCHIA VITANTONIO	RCCVNT82H05F376E	05/06/1982	4	5	0	0	0	0	0	0	9
389	MAVILIO GIOVANNI	MVLGNN82E11F376R	11/05/1982	4	5	0	0	0	0	0	0	9
390	LA TORRE MICHELE LUCA	LTRMHL82D27I158U	27/04/1982	4	5	0	0	0	0	0	0	9
391	PALLADINO CARLO	PLLCRL82B28E223V	28/02/1982	4	5	0	0	0	0	0	0	9
392	FIORDALISO GIUSEPPE	FRDGPP82A22F376U	22/01/1982	4	5	0	0	0	0	0	0	9
393	MICCOLIS GIOVANNI	MCCGNN81T22C136V	22/12/1981	4	5	0	0	0	0	0	0	9
394	CENTOLA ANTONIO	CNTNTN81T19H985V	19/12/1981	4	5	0	0	0	0	0	0	9
395	D'ANTUONO MICHELANGELO	DNTMHL81S03H926C	03/11/1981	4	5	0	0	0	0	0	0	9
396	CONSERVA DONATO	CNSDNT81S01F262V	01/11/1981	4	5	0	0	0	0	0	0	9
397	DI MAGGIO STEFANO	DMGSFN81R14D643P	14/10/1981	4	5	0	0	0	0	0	0	9
398	CONFORTI VINCENZO	CNFVCN81P20H096Y	20/09/1981	4	5	0	0	0	0	0	0	9
399	GIANNETTA RAFFAELE VITO	GNNRFL81P05D643Y	05/09/1981	4	5	0	0	0	0	0	0	9
400	GIULIANO ANDREA ANTONIO	GLNNRN81P01H985W	01/09/1981	4	5	0	0	0	0	0	0	9

Graduatoria delle domande inviate entro il termine stabilito per la prima e seconda scadenza periodica unificata

N. ORDINE	RAGIONE SOCIALE	P.IVA/ COD. FISCALE	DATA DI NASCITA									
				IAP	Imprenditore <= 40	Imprenditore > 40	Dipendente <= 40	Imprenditore donna <= 40	Imprenditore donna > 40	Dipendente donna <= 40	Dipendente donna > 40	PUNTEGGIO TOTALE
401	PASSARELLI PASQUALE	PSSPQL81M16H096V	16/08/1981	4	5	0	0	0	0	0	0	9
402	DE DONATIS FEDERICO DEODATO	DDNFRC81M12L419B	12/08/1981	4	5	0	0	0	0	0	0	9
403	LABATE VITANTONIO	LBTVNT81L14F376R	14/07/1981	4	5	0	0	0	0	0	0	9
404	ATTOLICO NUNZIO VITO	TTLNZV81H15A893Y	15/06/1981	4	5	0	0	0	0	0	0	9
405	GENTILE GIOVANNI	GNTGNN81D30F915W	30/04/1981	4	5	0	0	0	0	0	0	9
406	LANZILOTTA GIUSEPPE	LNZGPP81C30C134D	30/03/1981	4	5	0	0	0	0	0	0	9
407	DI STEFANO GIUSEPPE	DSTGPP81C08D643G	08/03/1981	4	5	0	0	0	0	0	0	9
408	ANNESE COSIMO	NNSCSM80T24C134Z	24/12/1980	4	5	0	0	0	0	0	0	9
409	DE LEONARDIS ANTONIO	DLNNTN80T06D643Z	06/12/1980	4	5	0	0	0	0	0	0	9
410	MANCA VINCENZO ANTONIO	MNCVCN80T05D862Y	05/12/1980	4	5	0	0	0	0	0	0	9
411	PALMISANO TONI	PLMTNO80S08Z110G	08/11/1980	4	5	0	0	0	0	0	0	9
412	SAVOIA GIORGIO	SVAGRG80R05A662Q	05/10/1980	4	5	0	0	0	0	0	0	9
413	FRATTAROLO MATTEO	FRTMTT80P27H926T	27/09/1980	4	5	0	0	0	0	0	0	9
414	FANTASIA FRANCESCO	FNTFNC80P01H096R	01/09/1980	4	5	0	0	0	0	0	0	9
415	MASCOLO VINCENZO	MSCVCN80M23A669M	23/08/1980	4	5	0	0	0	0	0	0	9
416	CENTOLA MICHELE ANGELO	CNTMHL80M21H985E	21/08/1980	4	5	0	0	0	0	0	0	9
417	LAPRESA FRANCESCO	LPRFNC80M16F152S	16/08/1980	4	5	0	0	0	0	0	0	9
418	AZIENDA AGRICOLA MELCARNE CARLO	MLCCRL80M13D851X	13/08/1980	4	5	0	0	0	0	0	0	9
419	AUGELLO LEONARDO	GLLLRD80L28H926L	28/07/1980	4	5	0	0	0	0	0	0	9
420	DAPRILE GIOVANNI	DPRGNN80L23H096D	23/07/1980	4	5	0	0	0	0	0	0	9

Graduatoria delle domande inviate entro il termine stabilito per la prima e seconda scadenza periodica unificata

N. ORDINE	RAGIONE SOCIALE	P.IVA/ COD. FISCALE	DATA DI NASCITA	IAP	Imprenditore <= 40	Imprenditore > 40	Dipendente <= 40	Imprenditore donna <= 40	Imprenditore donna > 40	Dipendente donna <= 40	Dipendente donna > 40	PUNTEGGIO TOTALE
421	DOTO LUCIO	DTOLCU80L06D643K	06/07/1980	4	5	0	0	0	0	0	0	9
422	AMODIO FRANCESCO	MDAFNC80H16F376F	16/06/1980	4	5	0	0	0	0	0	0	9
423	MUSCHITELLI SAVERIO	MSCSVR80E30E223G	30/05/1980	4	5	0	0	0	0	0	0	9
424	PIERRI PIETRO	PRRPTR80E02C136X	02/05/1980	4	5	0	0	0	0	0	0	9
425	AMATO FRANCESCO	MTAFNC80B16E815H	16/02/1980	4	5	0	0	0	0	0	0	9
426	TARI' GIUSEPPE	TRAGPP80B12F376L	12/02/1980	4	5	0	0	0	0	0	0	9
427	PIEPOLI ANTONIO	PPLNTN79S30F376I	30/11/1979	4	5	0	0	0	0	0	0	9
428	LAERA VITO	LRAVTI79S18H096Z	18/11/1979	4	5	0	0	0	0	0	0	9
429	CIAMPOLILLO NICOLA VITO	CMPNLV79S14C514B	14/11/1979	4	5	0	0	0	0	0	0	9
430	BARNABA VITO	BRNVTI79S09F376R	09/11/1979	4	5	0	0	0	0	0	0	9
431	MINICHILLO SANTINO	MNCSTN79M27D643R	27/08/1979	4	5	0	0	0	0	0	0	9
432	MONTANARO ANGELO	MNTNGL79M24H096P	24/08/1979	4	5	0	0	0	0	0	0	9
433	ROMANAZZI GIANLORENZO	RMNGLR79M10E038K	10/08/1979	4	5	0	0	0	0	0	0	9
434	PASTORE PIETRO	PSTPTR79L17H096F	17/07/1979	4	5	0	0	0	0	0	0	9
435	SACCHETTI ANGELO	SCCNGL79H27C975H	27/06/1979	4	5	0	0	0	0	0	0	9
436	SACCO GIOVANNI	SCCGNN79H23D643J	23/06/1979	4	5	0	0	0	0	0	0	9
437	ORTORE MARIO FELICE	RTRMFL79H16H926T	16/06/1979	4	5	0	0	0	0	0	0	9
438	DI VARSAVIA CARMINE	DVRCMN79H09D643G	09/06/1979	4	5	0	0	0	0	0	0	9
439	CAPUTO ORAZIO	CPTRZO79E16H926C	16/05/1979	4	5	0	0	0	0	0	0	9
440	PUGLIESE DOMENICO	PGLDNC79E04D508N	04/05/1979	4	5	0	0	0	0	0	0	9

Graduatoria delle domande inviate entro il termine stabilito per la prima e seconda scadenza periodica unificata

N. ORDINE	RAGIONE SOCIALE	P.IVA/ COD. FISCALE	DATA DI NASCITA									
				IAP	Imprenditore <= 40	Imprenditore > 40	Dipendente <= 40	Imprenditore donna <= 40	Imprenditore donna > 40	Dipendente donna <= 40	Dipendente donna > 40	PUNTEGGIO TOTALE
441	MAGGI FRANCESCO	MGGFNC79D26D508V	26/04/1979	4	5	0	0	0	0	0	0	9
442	DI BARI GIANLUCA	DBRGLC79C05L328H	05/03/1979	4	5	0	0	0	0	0	0	9
443	MANGIA ANDREA	MNGNDR79B13E563R	13/02/1979	4	5	0	0	0	0	0	0	9
444	LOIZZI MICHELANGELO	LZZMHL79B08E038I	08/02/1979	4	5	0	0	0	0	0	0	9
445	DELLA TORRE MATTEO MARIA PIO	DLLMTM79A03D643T	03/01/1979	4	5	0	0	0	0	0	0	9
446	MOTTOLA GIANFRANCO	MTTGFR78R21D643V	21/10/1978	4	5	0	0	0	0	0	0	9
447	FALCICCHIO GIUSEPPE	FLCGPP78R10A225E	10/10/1978	4	5	0	0	0	0	0	0	9
448	L'ERARIO MICHELE	LRRMHL78P21D643Y	21/09/1978	4	5	0	0	0	0	0	0	9
449	CANISTRO COSTANTINO	CNSCTN78M29I158B	29/08/1978	4	5	0	0	0	0	0	0	9
450	GIANNUZZI GIUSEPPE	GNNGPP78M17C134R	17/08/1978	4	5	0	0	0	0	0	0	9
451	D'ANTUONO FRANCO	DNTFNC78M13H926B	13/08/1978	4	5	0	0	0	0	0	0	9
452	COPPOLELLA LIVIO	CPPLVI78M06D643J	06/08/1978	4	5	0	0	0	0	0	0	9
453	CIRILLO DAVIDE	CRLDVD78H17A662Y	17/06/1978	4	5	0	0	0	0	0	0	9
454	DIAFERIO GIUSEPPE	DFRGPP78H15L219I	15/06/1978	4	5	0	0	0	0	0	0	9
455	BIANCO ROBERTO	BNCRRT78H06C975G	06/06/1978	4	5	0	0	0	0	0	0	9
456	BONORA GAETANO	BNRGTN78D01E038J	01/04/1978	4	5	0	0	0	0	0	0	9
457	ZACCARIA NICOLA	ZCCNCL78C03H096Y	03/03/1978	4	5	0	0	0	0	0	0	9
458	TINELLA GIUSEPPE	TNLGPP78B01H096I	01/02/1978	4	5	0	0	0	0	0	0	9
459	TUTINO VITTORIO	TTNVTR78A17A859M	17/01/1978	4	5	0	0	0	0	0	0	9
460	PAOLELLA MARINO	PLLMRN77T12F376Z	12/12/1977	4	5	0	0	0	0	0	0	9

Graduatoria delle domande inviate entro il termine stabilito per la prima e seconda scadenza periodica unificata

N. ORDINE	RAGIONE SOCIALE	P.IVA/ COD. FISCALE	DATA DI NASCITA	IAP	Imprenditore <= 40	Imprenditore > 40	Dipendente <= 40	Imprenditore donna <= 40	Imprenditore donna > 40	Dipendente donna <= 40	Dipendente donna > 40	PUNTEGGIO TOTALE
461	PIRRO NICOLA ANTONIO MARIA	PRRNLN77S22D643A	22/11/1977	4	5	0	0	0	0	0	0	9
462	CARULLI GIUSEPPE	CRLGPP77R14E038P	14/10/1977	4	5	0	0	0	0	0	0	9
463	BAX DOMENICO	BXADNC77R11F027D	11/10/1977	4	5	0	0	0	0	0	0	9
464	LAPADULA STEFANO	LPDSFN77R01F376G	01/10/1977	4	5	0	0	0	0	0	0	9
465	GAUDIANO GIOVANNI	GDNGNN77P23D643M	23/09/1977	4	5	0	0	0	0	0	0	9
466	PINTO DOMENICO	PNTDNC77M29H096W	29/08/1977	4	5	0	0	0	0	0	0	9
467	TROTTA BRUNO GIOVANNI	TRTGNN77M17A225I	17/08/1977	4	5	0	0	0	0	0	0	9
468	D'APRILE VITO	DPRVTI77L30A662B	30/07/1977	4	5	0	0	0	0	0	0	9
469	MALCANGI CRESCENZIO	MLCCSC77L20C514C	20/07/1977	4	5	0	0	0	0	0	0	9
470	MIZZI COSIMO DANIELE	MZZCMD77H30D508N	30/06/1977	4	5	0	0	0	0	0	0	9
471	STRADA GUGLIELMO	STRGLL77H07E036L	07/06/1977	4	5	0	0	0	0	0	0	9
472	CAPPUCCI PAOLO	CPPPLA77E21H926S	21/05/1977	4	5	0	0	0	0	0	0	9
473	LORUSSO ANGELO	LRSNGL77E21A285D	21/05/1977	4	5	0	0	0	0	0	0	9
474	PRENCIPE SAVERIO	PRNSVR77E10C136K	10/05/1977	4	5	0	0	0	0	0	0	9
475	PALMIERI MATTEO	PLMMTT77E03D643Q	03/05/1977	4	5	0	0	0	0	0	0	9
476	D'ALCONZO GIULIO	DLCGLI77C16E036F	16/03/1977	4	5	0	0	0	0	0	0	9
477	PALMISANO MIMMO PATRIZIO	PLMMMP77C11F376L	11/03/1977	4	5	0	0	0	0	0	0	9
478	CANNONE GIUSEPPE	CNNGPP77C04A285W	04/03/1977	4	5	0	0	0	0	0	0	9
479	BARNABA GIOVANNI	BRNGNN77B18F376Y	18/02/1977	4	5	0	0	0	0	0	0	9
480	CATAPANO RUGGIERO	CTPRGR77B17L109U	17/02/1977	4	5	0	0	0	0	0	0	9

Graduatoria delle domande inviate entro il termine stabilito per la prima e seconda scadenza periodica unificata

N. ORDINE	RAGIONE SOCIALE	P.IVA/ COD. FISCALE	DATA DI NASCITA									
				IAP	Imprenditore <= 40	Imprenditore > 40	Dipendente <= 40	Imprenditore donna <= 40	Imprenditore donna > 40	Dipendente donna <= 40	Dipendente donna > 40	PUNTEGGIO TOTALE
481	SOLDO GIOVANNI	SLDGNN77B16D643I	16/02/1977	4	5	0	0	0	0	0	0	9
482	PIGNATARO MICHELE ARCANGELO	PGNMHL77B13E882H	13/02/1977	4	5	0	0	0	0	0	0	9
483	PERRINI GIANPIETRO	PRRGPT77B07E986P	07/02/1977	4	5	0	0	0	0	0	0	9
484	TAURO LEONARDO	TRALRD77B06H096V	06/02/1977	4	5	0	0	0	0	0	0	9
485	GALLO PIETRO	GLLPTR77A25H926F	25/01/1977	4	5	0	0	0	0	0	0	9
486	CAPUTO VITO	CPTVTI77A18F923B	18/01/1977	4	5	0	0	0	0	0	0	9
487	CONFORTE CARLO PIO	CNFCLP76R07H926P	07/10/1976	4	5	0	0	0	0	0	0	9
488	ANGIULLI ANGELO	NGLNGL76M31F784W	31/08/1976	4	5	0	0	0	0	0	0	9
489	CISTERNINO GIANLUCA GIACOMO	CSTGLC76M21E986K	21/08/1976	4	5	0	0	0	0	0	0	9
490	TAGLIENTE ORONZO	TGLRNZ76M12G187I	12/08/1976	4	5	0	0	0	0	0	0	9
491	DRAGANO ANTONIO	DRGNTN76L08H926O	08/07/1976	4	5	0	0	0	0	0	0	9
492	RUSSO SEBASTIANO	RSSSST76H25B619Y	25/06/1976	4	5	0	0	0	0	0	0	9
493	LOPEZ GAETANO NICOLA	LPZGNN76E31H839K	31/05/1976	4	5	0	0	0	0	0	0	9
494	BASILE DONATO	BSLDNT76E30E716H	30/05/1976	4	5	0	0	0	0	0	0	9
495	STASI GIOVANNI BATTISTA	STSGNN76C31E038K	31/03/1976	4	5	0	0	0	0	0	0	9
496	LIPPOLIS GIANMICHELE	LPPGMC76C26E038Q	26/03/1976	4	5	0	0	0	0	0	0	9
497	PESCHECHERA MICHELE	PSCMHL76C23A669P	23/03/1976	4	5	0	0	0	0	0	0	9
498	DAGOSTINO MARCO	DGSMRC76B01A669I	01/02/1976	4	5	0	0	0	0	0	0	9
499	ALO' ANTONIO	LAONTN76A07F376A	07/01/1976	4	5	0	0	0	0	0	0	9
500	DE SANTIS PIETRO	DSNPTR75S28E716B	28/11/1975	4	5	0	0	0	0	0	0	9

Graduatoria delle domande inviate entro il termine stabilito per la prima e seconda scadenza periodica unificata

N. ORDINE	RAGIONE SOCIALE	P.IVA/ COD. FISCALE	DATA DI NASCITA	IAP	Imprenditore <= 40	Imprenditore > 40	Dipendente <= 40	Imprenditore donna <= 40	Imprenditore donna > 40	Dipendente donna <= 40	Dipendente donna > 40	PUNTEGGIO TOTALE
501	LEONETTI FRANCESCO	LNTFNC75S15A285C	15/11/1975	4	5	0	0	0	0	0	0	9
502	FANELLI VINCENZO FERNANDO	FNLVCN75S08E716D	08/11/1975	4	5	0	0	0	0	0	0	9
503	CORTELLINO MARCO	CRTMRC75S07A669V	07/11/1975	4	5	0	0	0	0	0	0	9
504	VIGILANTE ANTONIO	VGLNTN75P06H985T	06/09/1975	4	5	0	0	0	0	0	0	9
505	PELLEGRINI ANTONIO	PLLNTN75M25H645W	25/08/1975	4	5	0	0	0	0	0	0	9
506	AZ.AGR. TRISOLINI VINCENZO PIO	TRSVCN75M24F784Q	24/08/1975	4	5	0	0	0	0	0	0	9
507	MACCARONE NICOLA	MCCNCL75L31H926Y	31/07/1975	4	5	0	0	0	0	0	0	9
508	COLUCCI LEONARDO	CLCLRD75L26H096O	26/07/1975	4	5	0	0	0	0	0	0	9
509	CIAVARELLA CARLO	CVRCRL75L09H985V	09/07/1975	4	5	0	0	0	0	0	0	9
510	BARNABA CARLO	BRNCRL75H19F376X	19/06/1975	4	5	0	0	0	0	0	0	9
511	ANTONELLI PAOLO	NTNPLA75E23C975F	23/05/1975	4	5	0	0	0	0	0	0	9
512	ORTUSO GIUSEPPE	RTSGPP75E01D643T	01/05/1975	4	5	0	0	0	0	0	0	9
513	PACE DOMENICO	PCADNC75D22C975G	22/04/1975	4	5	0	0	0	0	0	0	9
514	ROMAGNO MICHELE	RMGMHL75D17D643V	17/04/1975	4	5	0	0	0	0	0	0	9
515	BISCEGLIA BATTISTA	BSCBTS75D08H926T	08/04/1975	4	5	0	0	0	0	0	0	9
516	GALULLO PASQUALE	GLLPQL75C28I158M	28/03/1975	4	5	0	0	0	0	0	0	9
517	AZIENDA AGRICOLA DEI F.LLI LIPPOLIS	LPPGPP75C19A662R	19/03/1975	4	5	0	0	0	0	0	0	9
518	PERNA MICHELE	PRNMHL75B16A662O	16/02/1975	4	5	0	0	0	0	0	0	9
519	CAIVANO VIRGILIO	CVNVGL75B04D643X	04/02/1975	4	5	0	0	0	0	0	0	9
520	ORTORE PASQUALE	RTRPQL75A31H926I	31/01/1975	4	5	0	0	0	0	0	0	9

Graduatoria delle domande inviate entro il termine stabilito per la prima e seconda scadenza periodica unificata

N. ORDINE	RAGIONE SOCIALE	P.IVA/ COD. FISCALE	DATA DI NASCITA	IAP	Imprenditore <= 40	Imprenditore > 40	Dipendente <= 40	Imprenditore donna <= 40	Imprenditore donna > 40	Dipendente donna <= 40	Dipendente donna > 40	PUNTEGGIO TOTALE
521	DEFAZIO RUGGIERO	DFZRGR75A25A669I	25/01/1975	4	5	0	0	0	0	0	0	9
522	PAVONE DONATO	PVNDNT75A20E038J	20/01/1975	4	5	0	0	0	0	0	0	9
523	IAFFALDANO ANDREA	FFLNDR74T07D643K	07/12/1974	4	5	0	0	0	0	0	0	9
524	DORONZO MICHELE	DRNMHL74S26A669U	26/11/1974	4	5	0	0	0	0	0	0	9
525	VINCI GIOVANNI	VNCGNN74S23E986B	23/11/1974	4	5	0	0	0	0	0	0	9
526	MANGINI FRANCESCO	MNGFNC74S17H096A	17/11/1974	4	5	0	0	0	0	0	0	9
527	PESCHECHERA VINCENZO	PSCVCN74S14A669U	14/11/1974	4	5	0	0	0	0	0	0	9
528	MASCOLO FRANCESCO	MSCFNC74R25E716T	25/10/1974	4	5	0	0	0	0	0	0	9
529	PEDONE VITO	PDNVTI74R21C975N	21/10/1974	4	5	0	0	0	0	0	0	9
530	GALULLO PASQUALE	GLLPQL74R17A339K	17/10/1974	4	5	0	0	0	0	0	0	9
531	MEROLA ANDREA	MRLNDR74P16F221Y	16/09/1974	4	5	0	0	0	0	0	0	9
532	DE PADOVA COSIMO FABIO	DPDCMF74M25E882O	25/08/1974	4	5	0	0	0	0	0	0	9
533	CORTELLINO FRANCESCO	CRTFNC74M15A669C	15/08/1974	4	5	0	0	0	0	0	0	9
534	DE PADOVA PIETRO	DPDPTR74M12E882A	12/08/1974	4	5	0	0	0	0	0	0	9
535	LOMBARDI MARIO	LMBMRA74M04H926Z	04/08/1974	4	5	0	0	0	0	0	0	9
536	PASSARELLI GIUSEPPE PIETRO PAOL	PSSGPP74H29H096U	29/06/1974	4	5	0	0	0	0	0	0	9
537	PIETANZA GIUSEPPE	PTNGPP74E29C975G	29/05/1974	4	5	0	0	0	0	0	0	9
538	DIBENEDETTO GIUSEPPE	DBNGPP74E29A669R	29/05/1974	4	5	0	0	0	0	0	0	9
539	COPPOLELLA ANTONIO	CPPNTN74E16C202R	16/05/1974	4	5	0	0	0	0	0	0	9
540	MASTRONARDI GIOVANNI	MSTGNN74E11E986M	11/05/1974	4	5	0	0	0	0	0	0	9

Graduatoria delle domande inviate entro il termine stabilito per la prima e seconda scadenza periodica unificata

N. ORDINE	RAGIONE SOCIALE	P.IVA/ COD. FISCALE	DATA DI NASCITA	IAP	Imprenditore <= 40	Imprenditore > 40	Dipendente <= 40	Imprenditore donna <= 40	Imprenditore donna > 40	Dipendente donna <= 40	Dipendente donna > 40	PUNTEGGIO TOTALE
541	DI MOLA FABIO	DMLFBA74D24D643S	24/04/1974	4	5	0	0	0	0	0	0	9
542	DIGIOVINAZZO AGOSTINO	DGVGTN74D16A669M	16/04/1974	4	5	0	0	0	0	0	0	9
543	FOSSINI VITO	FSSVTI74D16C975R	16/04/1974	4	5	0	0	0	0	0	0	9
544	CANNITO VITO	CNNVTI74C01C975U	01/03/1974	4	5	0	0	0	0	0	0	9
545	TURNONE ANTONIO	TRNNTN74B27E986X	27/02/1974	4	5	0	0	0	0	0	0	9
546	GAUDIANO MICHELE	GDNMHL74A21D643B	21/01/1974	4	5	0	0	0	0	0	0	9
547	TROMBETTA DOMENICO	TRMDNC74A21H926N	21/01/1974	4	5	0	0	0	0	0	0	9
548	GIAMBATTISTA GIUSEPPE ANTONIO	GMBGPP73T24D643V	24/12/1973	4	5	0	0	0	0	0	0	9
549	MILILLO GIOVANNI	MLLGNN73T24D643Q	24/12/1973	4	5	0	0	0	0	0	0	9
550	GENTILE FRANCESCO	GNTFNC73S03H926X	03/11/1973	4	5	0	0	0	0	0	0	9
551	BALDARI COSIMO	BLDCSM73R14E882O	14/10/1973	4	5	0	0	0	0	0	0	9
552	TURCO FRANCESCO	TRCFNC73R03H926N	03/10/1973	4	5	0	0	0	0	0	0	9
553	DIBATTISTA NICOLA	DBTNCL73P29L425C	29/09/1973	4	5	0	0	0	0	0	0	9
554	BIANCO MATTEO	BNCMTT73P17F784N	17/09/1973	4	5	0	0	0	0	0	0	9
555	MICCOLIS NICOLA	MCCNCL73P08E038T	08/09/1973	4	5	0	0	0	0	0	0	9
556	PERRONE MICHELANGELO	PRRMHL73P04H096C	04/09/1973	4	5	0	0	0	0	0	0	9
557	ANCONA ANGELO GIOVANNI	NCNNLG73M06E986K	06/08/1973	4	5	0	0	0	0	0	0	9
558	D'ONGHIA GIOVANNI	DNGGNN73L27E038O	27/07/1973	4	5	0	0	0	0	0	0	9
559	NETTI STEFANO	NTTSFN73L21E986P	21/07/1973	4	5	0	0	0	0	0	0	9
560	DIMICCOLI GIUSEPPE	DMCGPP73L13A669S	13/07/1973	4	5	0	0	0	0	0	0	9

Graduatoria delle domande inviate entro il termine stabilito per la prima e seconda scadenza periodica unificata

N. ORDINE	RAGIONE SOCIALE	P.IVA/ COD. FISCALE	DATA DI NASCITA									
				IAP	Imprenditore <= 40	Imprenditore > 40	Dipendente <= 40	Imprenditore donna <= 40	Imprenditore donna > 40	Dipendente donna <= 40	Dipendente donna > 40	PUNTEGGIO TOTALE
561	GENTILE FRANCESCO	GNTFNC73H16A662S	16/06/1973	4	5	0	0	0	0	0	0	9
562	LISI VITO	LSIVTI73H01A149Q	01/06/1973	4	5	0	0	0	0	0	0	9
563	MATARRESE GIUSEPPE	MTRGPP73E29F052H	29/05/1973	4	5	0	0	0	0	0	0	9
564	ORLANDO NICOLA	RLNNCL73E15H643O	15/05/1973	4	5	0	0	0	0	0	0	9
565	ZIZZI GIOVANNI	ZZZGNN73E13E986N	13/05/1973	4	5	0	0	0	0	0	0	9
566	CHRISTINZIANI - MAGGIOPALMA FRANCESCO	CHRFNC73E06E716Y	06/05/1973	4	5	0	0	0	0	0	0	9
567	MONTELLI VITO	MNTVTI73D24E038X	24/04/1973	4	5	0	0	0	0	0	0	9
568	ORTUSO DARIO	RTSDRA73C25D643P	25/03/1973	4	5	0	0	0	0	0	0	9
569	DELL'ERMA VINCENZO	DLLVCN73C08C514A	08/03/1973	4	5	0	0	0	0	0	0	9
570	BIANCO DOMENICO	BNCDNC73A29H096P	29/01/1973	4	5	0	0	0	0	0	0	9
571	NATUZZI MARIO	NTZMRA73A12I330Y	12/01/1973	4	5	0	0	0	0	0	0	9
572	CLEMENTE DOMENICO	CLMDNC72T12C975L	12/12/1972	4	5	0	0	0	0	0	0	9
573	BARLETTA CATALDO	BRLCLD72S20H096S	20/11/1972	4	5	0	0	0	0	0	0	9
574	STALLONE SANDRO	STLSDR72S19D643D	19/11/1972	4	5	0	0	0	0	0	0	9
575	MUTASSI SEBASTIANO	MTSSST72S09F280N	09/11/1972	4	5	0	0	0	0	0	0	9
576	DIVINCENZO TOMMASO	DVNTMS72R21A669S	21/10/1972	4	5	0	0	0	0	0	0	9
577	IACONETA MICHELE	CNTMHL72R18E885H	18/10/1972	4	5	0	0	0	0	0	0	9
578	DE GIORGI SIMONE	DGRSMN72R15F101M	15/10/1972	4	5	0	0	0	0	0	0	9
579	MARUCCI ANTONIO	MRCNTN72R04E716X	04/10/1972	4	5	0	0	0	0	0	0	9
580	PALMIERI COSTANZO	PLMCTN72R01D643N	01/10/1972	4	5	0	0	0	0	0	0	9

Graduatoria delle domande inviate entro il termine stabilito per la prima e seconda scadenza periodica unificata

N. ORDINE	RAGIONE SOCIALE	P.IVA/ COD. FISCALE	DATA DI NASCITA	IAP	Imprenditore <= 40	Imprenditore > 40	Dipendente <= 40	Imprenditore donna <= 40	Imprenditore donna > 40	Dipendente donna <= 40	Dipendente donna > 40	PUNTEGGIO TOTALE
581	FIORELLA GIUSEPPE	FRLGPP72P18A669M	18/09/1972	4	5	0	0	0	0	0	0	9
582	GENTILE ANTONELLO	GNTNNL72M16H926C	16/08/1972	4	5	0	0	0	0	0	0	9
583	LAPADULA GIUSEPPE	LPDGPP72M13F376Z	13/08/1972	4	5	0	0	0	0	0	0	9
584	VALLECOCCIA MICHELE	VLLMHL72L09L273J	09/07/1972	4	5	0	0	0	0	0	0	9
585	PRIMICERJ LUIGI	PRMLGU48R24B180A	24/10/1948	4	5	0	0	0	0	0	0	9
586	DELFINE SEBASTIANO	DLFSST72E21H096M	21/05/1972	4	0	3	0	0	0	0	0	7
587	DI NAUTA MATTEO	DNTMTT72E21I158L	21/05/1972	4	0	3	0	0	0	0	0	7
588	ROLLO DAMIANO	RLLDMN72E11E538V	11/05/1972	4	0	3	0	0	0	0	0	7
589	VENTRELLA PASQUALE	VNTPQL72D17D508S	17/04/1972	4	0	3	0	0	0	0	0	7
590	OSTUNI VINCENZO	STNVCN72D17F376M	17/04/1972	4	0	3	0	0	0	0	0	7
591	CAMPOBASSO VITO	CMPVTI72D15A662Z	15/04/1972	4	0	3	0	0	0	0	0	7
592	CANNAROZZI MATTEO PIO	CNNMTP72D07B829J	07/04/1972	4	0	3	0	0	0	0	0	7
593	SUSCA VITANTONIO	SSCVNT72D03F280R	03/04/1972	4	0	3	0	0	0	0	0	7
594	GIAGNORIO MICHELE	GGNMHL72C25A662Q	25/03/1972	4	0	3	0	0	0	0	0	7
595	GENTILE VITANTONIO	GNTVNT72C11E986T	11/03/1972	4	0	3	0	0	0	0	0	7
596	MAFFIONE GIUSEPPE	MFFGPP72C11A669X	11/03/1972	4	0	3	0	0	0	0	0	7
597	BISCEGLIE MICHELE	BSCMHL72C05A662W	05/03/1972	4	0	3	0	0	0	0	0	7
598	CISTERNINO FORTUNATO LEONARDO	CSTFTN72B26C134P	26/02/1972	4	0	3	0	0	0	0	0	7
599	GALIULO GIUSEPPE	GLLGPP72A24L049S	24/01/1972	4	0	3	0	0	0	0	0	7
600	NATALE BENVENTUTO	NTLBVN72A20D643P	20/01/1972	4	0	3	0	0	0	0	0	7

Graduatoria delle domande inviate entro il termine stabilito per la prima e seconda scadenza periodica unificata

N. ORDINE	RAGIONE SOCIALE	P.IVA/ COD. FISCALE	DATA DI NASCITA									
				IAP	Imprenditore <= 40	Imprenditore > 40	Dipendente <= 40	Imprenditore donna <= 40	Imprenditore donna > 40	Dipendente donna <= 40	Dipendente donna > 40	PUNTEGGIO TOTALE
601	BORGHESE NICCOLO'	BRGNCL71T29H501G	29/12/1971	4	0	3	0	0	0	0	0	7
602	DI COSMO DONATO PIO	DCSDTP71T20H926D	20/12/1971	4	0	3	0	0	0	0	0	7
603	REDAVID MARIO	RDVMRA71T01C975M	01/12/1971	4	0	3	0	0	0	0	0	7
604	SARDARO FRANCESCO	SRDFNC71S25A669U	25/11/1971	4	0	3	0	0	0	0	0	7
605	PIGNALOSA MICHELE	PGNMHL71S02L049L	02/11/1971	4	0	3	0	0	0	0	0	7
606	PUGLIESE GIOVANNI	PGLGNN71S02F376R	02/11/1971	4	0	3	0	0	0	0	0	7
607	PACIFICO GIUSEPPE	PCFGPP71S01H764H	01/11/1971	4	0	3	0	0	0	0	0	7
608	RUSSI MATTEO PIO	RSSMTP71R13H926C	13/10/1971	4	0	3	0	0	0	0	0	7
609	D'APRILE ANGELO	DPRNGL71R12F915L	12/10/1971	4	0	3	0	0	0	0	0	7
610	SAVINO MARIO	SVNMRA71R11H926P	11/10/1971	4	0	3	0	0	0	0	0	7
611	FANELLI GIACOMO	FNLGCM71R02E223Y	02/10/1971	4	0	3	0	0	0	0	0	7
612	DE MATTEIS ARCANGELO	DMTRNG71P27E716X	27/09/1971	4	0	3	0	0	0	0	0	7
613	LOVINO GRAZIANO	LVNGZN71P25C514S	25/09/1971	4	0	3	0	0	0	0	0	7
614	LUCENTE NUNZIO	LCNNNZ71P12H643O	12/09/1971	4	0	3	0	0	0	0	0	7
615	LAMACCHIA GIOACCHINO	LMCGCH71P10A669A	10/09/1971	4	0	3	0	0	0	0	0	7
616	SPORTELLI GIUSEPPE	SPRGPP71P09E038Y	09/09/1971	4	0	3	0	0	0	0	0	7
617	MEMOLI FRANCESCO	MMLFNC71P07D643Y	07/09/1971	4	0	3	0	0	0	0	0	7
618	MANCINI ANGELO VITO	MNCNLV71L24H096J	24/07/1971	4	0	3	0	0	0	0	0	7
619	CERULLO CARMINE	CRLCMN71L03C514J	03/07/1971	4	0	3	0	0	0	0	0	7
620	PANICO VINCENZO	PNCVCN71H28C136G	28/06/1971	4	0	3	0	0	0	0	0	7

Graduatoria delle domande inviate entro il termine stabilito per la prima e seconda scadenza periodica unificata

N. ORDINE	RAGIONE SOCIALE	P.IVA/ COD. FISCALE	DATA DI NASCITA									
				IAP	Imprenditore <= 40	Imprenditore > 40	Dipendente <= 40	Imprenditore donna <= 40	Imprenditore donna > 40	Dipendente donna <= 40	Dipendente donna > 40	PUNTEGGIO TOTALE
621	LUDOVICO ORAZIO	LDVRZO71H26E038U	26/06/1971	4	0	3	0	0	0	0	0	7
622	DIMOLA CARLO	DMLCRL71H19H096D	19/06/1971	4	0	3	0	0	0	0	0	7
623	CARDETTA ANTONIO	CRDNTN71H12E038H	12/06/1971	4	0	3	0	0	0	0	0	7
624	BERNARDI ANTONIO LUCIO	BRNNNL71H04F152K	04/06/1971	4	0	3	0	0	0	0	0	7
625	CARPARELLI ACHILLE	CRPCLL71H03E815R	03/06/1971	4	0	3	0	0	0	0	0	7
626	D'ERCOLE VINCENZO	DRCVCN71E21E506Z	21/05/1971	4	0	3	0	0	0	0	0	7
627	PETRELLI PIETRO	PTRPTR71E20C136W	20/05/1971	4	0	3	0	0	0	0	0	7
628	PALMIERI MINO	PLMMNI71E17H926G	17/05/1971	4	0	3	0	0	0	0	0	7
629	DI PIETRO MARCO	DPTMRC71E05C514T	05/05/1971	4	0	3	0	0	0	0	0	7
630	ZACHEO GIANPIERO	ZCHGPR71E01E979S	01/05/1971	4	0	3	0	0	0	0	0	7
631	DIBATTISTA GIUSEPPE	DBTGPP71D28L425X	28/04/1971	4	0	3	0	0	0	0	0	7
632	DOTO ROCCO	DTORCC71C24D643U	24/03/1971	4	0	3	0	0	0	0	0	7
633	GUERRA FRANCESCO	GRRFNC71C21B829F	21/03/1971	4	0	3	0	0	0	0	0	7
634	TROISI ROCCO	TRSRCC71C11H147P	11/03/1971	4	0	3	0	0	0	0	0	7
635	NELLI CARMINE	NLLCMN71C03E038V	03/03/1971	4	0	3	0	0	0	0	0	7
636	CURATO ANGELO	CRTNGL71B14D643C	14/02/1971	4	0	3	0	0	0	0	0	7
637	RIZZI COSIMO DAMIANO	RZZCMD71B03A669Q	03/02/1971	4	0	3	0	0	0	0	0	7
638	MARTELLOTTA TOMMASO	MRTTMS71A29F376Y	29/01/1971	4	0	3	0	0	0	0	0	7
639	BALESTRA LUIGI	BLSLGU71A28E986B	28/01/1971	4	0	3	0	0	0	0	0	7
640	ROMAGNO LORENZO	RMGLNZ71A03D643Q	03/01/1971	4	0	3	0	0	0	0	0	7

Graduatoria delle domande inviate entro il termine stabilito per la prima e seconda scadenza periodica unificata

N. ORDINE	RAGIONE SOCIALE	P.IVA/ COD. FISCALE	DATA DI NASCITA									
				IAP	Imprenditore <= 40	Imprenditore > 40	Dipendente <= 40	Imprenditore donna <= 40	Imprenditore donna > 40	Dipendente donna <= 40	Dipendente donna > 40	PUNTEGGIO TOTALE
641	TORIACO LUIGI	TRCLGU71A03L273I	03/01/1971	4	0	3	0	0	0	0	0	7
642	SANTORO SERGIO	SNTSRG70T27D643U	27/12/1970	4	0	3	0	0	0	0	0	7
643	PACIULLI EMANUELE	PCLMNL70T03E469A	03/12/1970	4	0	3	0	0	0	0	0	7
644	COCCIA MICHELE PIO	CCCMHL70S18H926Q	18/11/1970	4	0	3	0	0	0	0	0	7
645	MASTRANGELO VITO	MSTVTI70S10H096A	10/11/1970	4	0	3	0	0	0	0	0	7
646	MOGAVERO COSTANZO	MGVCTN70R09D643I	09/10/1970	4	0	3	0	0	0	0	0	7
647	VALENZANO COSIMO NICOLA	VLNCMN70P25H643M	25/09/1970	4	0	3	0	0	0	0	0	7
648	D'AMELIA PIETRO AMEDEO	DMLPRM70P19E716H	19/09/1970	4	0	3	0	0	0	0	0	7
649	MILILLO LEONARDO	MLLLRD70P13D643I	13/09/1970	4	0	3	0	0	0	0	0	7
650	DI PALMA DOMENICO GERARDO	DPLDNC70P06G131R	06/09/1970	4	0	3	0	0	0	0	0	7
651	SOCIETA' AGRICOLA SEMPLICE CARRILLO	CRRGRD70P05B584H	05/09/1970	4	0	3	0	0	0	0	0	7
652	CAVOLINO ALFONSO	CVLLNS70M01I072F	01/08/1970	4	0	3	0	0	0	0	0	7
653	PETRUCCELLI GIUSEPPE	PTRGPP70L14E716S	14/07/1970	4	0	3	0	0	0	0	0	7
654	MARIANO SALVATORE	MRNSVT70L01L049E	01/07/1970	4	0	3	0	0	0	0	0	7
655	CONTE ANGELO	CNTNGL70H24H096S	24/06/1970	4	0	3	0	0	0	0	0	7
656	PERRONE MICHELE	PRRMHL70H20C136V	20/06/1970	4	0	3	0	0	0	0	0	7
657	MINEI ANGELO	MNINGL70H06E469W	06/06/1970	4	0	3	0	0	0	0	0	7
658	VALENZANO NICOLA	VLNNCL70E29C975G	29/05/1970	4	0	3	0	0	0	0	0	7
659	TORRE MICHELE	TRRMHL70D01D643C	01/04/1970	4	0	3	0	0	0	0	0	7
660	DE MATTEIS VITO FRANCESCO	DMTVFR70C12B690I	12/03/1970	4	0	3	0	0	0	0	0	7

Graduatoria delle domande inviate entro il termine stabilito per la prima e seconda scadenza periodica unificata

N. ORDINE	RAGIONE SOCIALE	P.IVA/ COD. FISCALE	DATA DI NASCITA	IAP	Imprenditore <= 40	Imprenditore > 40	Dipendente <= 40	Imprenditore donna <= 40	Imprenditore donna > 40	Dipendente donna <= 40	Dipendente donna > 40	PUNTEGGIO TOTALE
661	LAURIOLA GIANNI	LRLGNN70C04H926K	04/03/1970	4	0	3	0	0	0	0	0	7
662	PEDONE PIETRO	PDNPTR70B25H096G	25/02/1970	4	0	3	0	0	0	0	0	7
663	DI GIOIA EUGENIO	DGIGNE70B19E716I	19/02/1970	4	0	3	0	0	0	0	0	7
664	MENGA ANTONIO	MNGNTN70B11D643D	11/02/1970	4	0	3	0	0	0	0	0	7
665	BULZACCHELLI PAOLO FRANCESCO	BLZPFR70B09A048L	09/02/1970	4	0	3	0	0	0	0	0	7
666	PIRRO STEFANO MARIA	PRRSFN69T26D643A	26/12/1969	4	0	3	0	0	0	0	0	7
667	DOTO GERARDO	DTOGRD69T24D269I	24/12/1969	4	0	3	0	0	0	0	0	7
668	CECCHINO ROCCO	CCCRCC69S23E716O	23/11/1969	4	0	3	0	0	0	0	0	7
669	GIANNACCARO VITO	GNNVTI69S20H839Y	20/11/1969	4	0	3	0	0	0	0	0	7
670	NOTARNICOLA GIUSEPPE	NTRGPP69S14H096T	14/11/1969	4	0	3	0	0	0	0	0	7
671	ROTONDO LEONARDO	RTNLRD69R27H096W	27/10/1969	4	0	3	0	0	0	0	0	7
672	GIAMBATTISTA NICOLA	GMBNCL69R10E716X	10/10/1969	4	0	3	0	0	0	0	0	7
673	DANIELE SANTE	DNLSNT69P29F280U	29/09/1969	4	0	3	0	0	0	0	0	7
674	FIORE FILIPPO	FRIFPP69P20E036V	20/09/1969	4	0	3	0	0	0	0	0	7
675	PESARE COSIMO	PSRCSM69M13E882L	13/08/1969	4	0	3	0	0	0	0	0	7
676	GIAQUINTO LUIGI	GQNLGU69M06Z133H	06/08/1969	4	0	3	0	0	0	0	0	7
677	ROTONDO VINCENZO	RTNVCN69M06F376V	06/08/1969	4	0	3	0	0	0	0	0	7
678	GIARDINO-GIARDINO LEONARDO	GRDLRD69M01H926S	01/08/1969	4	0	3	0	0	0	0	0	7
679	LAMACCHIA GIUSEPPE	LMCGPP69L26A669C	26/07/1969	4	0	3	0	0	0	0	0	7
680	FERRANTE VINCENZO APOLLO	FRRVCN69L19Z401F	19/07/1969	4	0	3	0	0	0	0	0	7

Graduatoria delle domande inviate entro il termine stabilito per la prima e seconda scadenza periodica unificata

N. ORDINE	RAGIONE SOCIALE	P.IVA/ COD. FISCALE	DATA DI NASCITA									
				IAP	Imprenditore <= 40	Imprenditore > 40	Dipendente <= 40	Imprenditore donna <= 40	Imprenditore donna > 40	Dipendente donna <= 40	Dipendente donna > 40	PUNTEGGIO TOTALE
681	DILEO RAFFAELE	DLIRFL69L19A669O	19/07/1969	4	0	3	0	0	0	0	0	7
682	LACERENZA DOMENICO	LCRDNC69L08A669Y	08/07/1969	4	0	3	0	0	0	0	0	7
683	MOGAVERO ANDREA	MGVNDR69H11D643M	11/06/1969	4	0	3	0	0	0	0	0	7
684	ANCONA FRANCESCO	NCNFNC69H10A662I	10/06/1969	4	0	3	0	0	0	0	0	7
685	LUONGO ALBERICO	LNGLRC69E23C514Q	23/05/1969	4	0	3	0	0	0	0	0	7
686	CECERE GIOVANNI MICHELE	CCRGNN69E08E986Y	08/05/1969	4	0	3	0	0	0	0	0	7
687	MARUCCI GIACINTO	MRCGNT69D17A150K	17/04/1969	4	0	3	0	0	0	0	0	7
688	SARDELLA PAOLO	SRDPLA69D03F376X	03/04/1969	4	0	3	0	0	0	0	0	7
689	LA TORRE LEONARDO	LTRLRD69D01B829X	01/04/1969	4	0	3	0	0	0	0	0	7
690	COLELLA VITO	CLLVTI69C22F376D	22/03/1969	4	0	3	0	0	0	0	0	7
691	IACONETA FRANCESCO	CNTFNC69B24E885I	24/02/1969	4	0	3	0	0	0	0	0	7
692	MIGNOZZI PIETRO	MGNPTR69A22F376A	22/01/1969	4	0	3	0	0	0	0	0	7
693	SCAGLIUSI GIUSEPPE	SCGGPP68T11L219Z	11/12/1968	4	0	3	0	0	0	0	0	7
694	GRASSI SALVATORE	GRSSVT68S08I158V	08/11/1968	4	0	3	0	0	0	0	0	7
695	CARBOTTI STEFANO	CRBSFN68R10E986R	10/10/1968	4	0	3	0	0	0	0	0	7
696	TONDI PAOLO MARCO	TNDPMR68R06D862H	06/10/1968	4	0	3	0	0	0	0	0	7
697	CASCELLA SEBASTIANO	CSCSST68P17A662R	17/09/1968	4	0	3	0	0	0	0	0	7
698	MUOLO ANTONIO	MLUNTN68M10F376G	10/08/1968	4	0	3	0	0	0	0	0	7
699	PIGNATELLI LUIGI NAZARIO	PGNLNZ68L28I158J	28/07/1968	4	0	3	0	0	0	0	0	7
700	GUGLIELMI ANTONIO	GGLNTN68L24A883H	24/07/1968	4	0	3	0	0	0	0	0	7

Graduatoria delle domande inviate entro il termine stabilito per la prima e seconda scadenza periodica unificata

N. ORDINE	RAGIONE SOCIALE	P.IVA/ COD. FISCALE	DATA DI NASCITA	IAP	Imprenditore <= 40	Imprenditore > 40	Dipendente <= 40	Imprenditore donna <= 40	Imprenditore donna > 40	Dipendente donna <= 40	Dipendente donna > 40	PUNTEGGIO TOTALE
701	DE NOVELLIS GIOVANNI	DNVGNN68L16E038J	16/07/1968	4	0	3	0	0	0	0	0	7
702	RADICCI LEONARDO	RDCLRD68L07C136Y	07/07/1968	4	0	3	0	0	0	0	0	7
703	DI VAGNO MICHELANGELO	DVGMHL68H14C975U	14/06/1968	4	0	3	0	0	0	0	0	7
704	TROMBETTA GIUSEPPE	TRMGPP68H03I158W	03/06/1968	4	0	3	0	0	0	0	0	7
705	LAERA ANGELO	LRANGL68E23H096E	23/05/1968	4	0	3	0	0	0	0	0	7
706	TATEO PASQUALE	TTAPQL68E20H096D	20/05/1968	4	0	3	0	0	0	0	0	7
707	DI MISE FRANCESCO	DMSFNC68E05C975Q	05/05/1968	4	0	3	0	0	0	0	0	7
708	SCIANCALEPORE GIOVANNI	SCNGNN68D25A669E	25/04/1968	4	0	3	0	0	0	0	0	7
709	SGOBBA ALBERTO	SGBLRT68D08H096H	08/04/1968	4	0	3	0	0	0	0	0	7
710	VALENZANO MICHELE	VLNMHL68D07A662Y	07/04/1968	4	0	3	0	0	0	0	0	7
711	FUCCI FRANCESCO	FCCFNC68C14A285H	14/03/1968	4	0	3	0	0	0	0	0	7
712	RUTIGLIANO PIETRO	RTGPTR68B21A669Z	21/02/1968	4	0	3	0	0	0	0	0	7
713	BASILE MICHELE ANTONIO	BSLMHL68A25B829O	25/01/1968	4	0	3	0	0	0	0	0	7
714	VALENTE NICOLA	VLNNCL68A11E885J	11/01/1968	4	0	3	0	0	0	0	0	7
715	RENNA PAOLO	RNNPLA68A01H643N	01/01/1968	4	0	3	0	0	0	0	0	7
716	BUCCI MATTEO	BCCMTT67T27H926W	27/12/1967	4	0	3	0	0	0	0	0	7
717	TROTTA LUIGI	TRTLGU67T22E885W	22/12/1967	4	0	3	0	0	0	0	0	7
718	DALESSANDRO VINCENZO	DLSVCN67T14I193J	14/12/1967	4	0	3	0	0	0	0	0	7
719	GIAMBATTISTA CARLO	GMBCRL67T11D643K	11/12/1967	4	0	3	0	0	0	0	0	7
720	MERO COSIMO	MRECSM67S17L049D	17/11/1967	4	0	3	0	0	0	0	0	7

Graduatoria delle domande inviate entro il termine stabilito per la prima e seconda scadenza periodica unificata

N. ORDINE	RAGIONE SOCIALE	P.IVA/ COD. FISCALE	DATA DI NASCITA									
				IAP	Imprenditore <= 40	Imprenditore > 40	Dipendente <= 40	Imprenditore donna <= 40	Imprenditore donna > 40	Dipendente donna <= 40	Dipendente donna > 40	PUNTEGGIO TOTALE
721	VAVALLE NICOLA	VVLNCL67S03C975S	03/11/1967	4	0	3	0	0	0	0	0	7
722	PERNA ANGELO	PRNNGL67R21Z401P	21/10/1967	4	0	3	0	0	0	0	0	7
723	LANCIANO MARINO	LNCMRN67R18D223S	18/10/1967	4	0	3	0	0	0	0	0	7
724	ARGESE ANGELO	RGSNGL67R16D508Q	16/10/1967	4	0	3	0	0	0	0	0	7
725	SIMONE DONATO	SMNDNT67R07H096J	07/10/1967	4	0	3	0	0	0	0	0	7
726	CANISTRO ROBERTO	CNSRRT67R03H926A	03/10/1967	4	0	3	0	0	0	0	0	7
727	CASSANO PASQUALE	CSSPQL67R03A669Q	03/10/1967	4	0	3	0	0	0	0	0	7
728	POLIGNANO PIETRO GIUSEPPE	PLGPRG67P06H096A	06/09/1967	4	0	3	0	0	0	0	0	7
729	LOMAGISTRO GIUSEPPE	LMGGPP67P03E036G	03/09/1967	4	0	3	0	0	0	0	0	7
730	BRAY ORAZIO	BRYRZO67M29E506I	29/08/1967	4	0	3	0	0	0	0	0	7
731	TROIANO EMILIO	TRNMLE67M17H926S	17/08/1967	4	0	3	0	0	0	0	0	7
732	RANALDO DOMENICO	RNLDNC67M06E036Y	06/08/1967	4	0	3	0	0	0	0	0	7
733	ZINGARIELLO GIOVANNI	ZNGGNN67L15H467N	15/07/1967	4	0	3	0	0	0	0	0	7
734	LOSITO RICCARDO	LSTRCR67D30A285E	30/04/1967	4	0	3	0	0	0	0	0	7
735	GIOTTA GIUSEPPE	GTTGPP67D29H096A	29/04/1967	4	0	3	0	0	0	0	0	7
736	LAERA PIETRO	LRAPTR67D17H096R	17/04/1967	4	0	3	0	0	0	0	0	7
737	LIUZZI NICOLO'	LZZNCL67D13F376W	13/04/1967	4	0	3	0	0	0	0	0	7
738	TERRUSI GIAMPIERO VITO	TRRGPR67D07F052X	07/04/1967	4	0	3	0	0	0	0	0	7
739	CAPITANIO CARLO	CPTCRL67C31F376P	31/03/1967	4	0	3	0	0	0	0	0	7
740	CARBONARA DONATO	CRBDNT67C15D508K	15/03/1967	4	0	3	0	0	0	0	0	7

Graduatoria delle domande inviate entro il termine stabilito per la prima e seconda scadenza periodica unificata

N. ORDINE	RAGIONE SOCIALE	P.IVA/ COD. FISCALE	DATA DI NASCITA	IAP	Imprenditore <= 40	Imprenditore > 40	Dipendente <= 40	Imprenditore donna <= 40	Imprenditore donna > 40	Dipendente donna <= 40	Dipendente donna > 40	PUNTEGGIO TOTALE
741	D'ARIES PIERO	DRSPRI67C04E716K	04/03/1967	4	0	3	0	0	0	0	0	7
742	SPORTELLI GIUSEPPE	SPRGPP67B21C975W	21/02/1967	4	0	3	0	0	0	0	0	7
743	PERTA VINCENZO	PRTVCN67B11I072N	11/02/1967	4	0	3	0	0	0	0	0	7
744	VALENTINI NICOLA	VLNNCL67B01D643R	01/02/1967	4	0	3	0	0	0	0	0	7
745	BONORA VITO	BNRVTI67A19E469T	19/01/1967	4	0	3	0	0	0	0	0	7
746	ROCCIA ALESSANDRO	RCCLSN67A08D643S	08/01/1967	4	0	3	0	0	0	0	0	7
747	CAPUTO GIUSEPPE	CPTGPP66S30B829I	30/11/1966	4	0	3	0	0	0	0	0	7
748	SANSONE ROCCO	SNSRCC66S15C514D	15/11/1966	4	0	3	0	0	0	0	0	7
749	REDAVID CARLO VITO	RDVCLV66S04H643T	04/11/1966	4	0	3	0	0	0	0	0	7
750	MASTRONARDI GIOVANNI	MSTGNN66R19C134Y	19/10/1966	4	0	3	0	0	0	0	0	7
751	CIGNARELLA DONATO LUIGI	CGNDTL66R13C198W	13/10/1966	4	0	3	0	0	0	0	0	7
752	D'ALESSANDRO DOMENICO	DLSDNC66R08C975Q	08/10/1966	4	0	3	0	0	0	0	0	7
753	NISTRIO TOMMASO	NSTTMS66R07F376F	07/10/1966	4	0	3	0	0	0	0	0	7
754	MASCOLO SALVATORE	MSCSVT66P16A150E	16/09/1966	4	0	3	0	0	0	0	0	7
755	RUSSI GENNARO	RSSGNR66L23F052B	23/07/1966	4	0	3	0	0	0	0	0	7
756	PIRRO GIUSEPPE MARIA	PRRGPP66L22D643J	22/07/1966	4	0	3	0	0	0	0	0	7
757	FUSILLO GIUSEPPE	FSLGPP66L15E038V	15/07/1966	4	0	3	0	0	0	0	0	7
758	MINOIA ALBERTO	MNILRT66L12F376X	12/07/1966	4	0	3	0	0	0	0	0	7
759	CONVERTINO NICOLA	CNVNCL66E30A149M	30/05/1966	4	0	3	0	0	0	0	0	7
760	DARGENIO MICHELE	DRGMHL66E20A669Y	20/05/1966	4	0	3	0	0	0	0	0	7

Graduatoria delle domande inviate entro il termine stabilito per la prima e seconda scadenza periodica unificata

N. ORDINE	RAGIONE SOCIALE	P.IVA/ COD. FISCALE	DATA DI NASCITA									
				IAP	Imprenditore <= 40	Imprenditore > 40	Dipendente <= 40	Imprenditore donna <= 40	Imprenditore donna > 40	Dipendente donna <= 40	Dipendente donna > 40	PUNTEGGIO TOTALE
761	TUNDO LUIGINO	TNDLGN66E13D862O	13/05/1966	4	0	3	0	0	0	0	0	7
762	TURCO NICOLA	TRCNCL66E06H926Z	06/05/1966	4	0	3	0	0	0	0	0	7
763	CANTORE VITO	CNTVTI66D10F839X	10/04/1966	4	0	3	0	0	0	0	0	7
764	MENONNA FRANCESCO	MNNFNC66D08B829M	08/04/1966	4	0	3	0	0	0	0	0	7
765	GRAMAZIO MATTEO	GRMMTT66C16D643K	16/03/1966	4	0	3	0	0	0	0	0	7
766	CIRUOLO MICHELE	CRLMHL66B28C198I	28/02/1966	4	0	3	0	0	0	0	0	7
767	MATINO COSIMO	MTNCSM66B28E882F	28/02/1966	4	0	3	0	0	0	0	0	7
768	BIANCO VALERIO	BNCVLR66B21D223W	21/02/1966	4	0	3	0	0	0	0	0	7
769	RUOSPO GIUSEPPE	RSPGPP66A27A662Q	27/01/1966	4	0	3	0	0	0	0	0	7
770	CIAVARELLA ANTONIO	CVRNTN66A13D643D	13/01/1966	4	0	3	0	0	0	0	0	7
771	FUSILLO DOMENICO	FSLDNC66A13E038N	13/01/1966	4	0	3	0	0	0	0	0	7
772	CARRINO GIANFRANCO STEFANO	CRRGFR65T26D643Q	26/12/1965	4	0	3	0	0	0	0	0	7
773	GUERRA MATTEO ANTONIO	GRRMTN65T20B829D	20/12/1965	4	0	3	0	0	0	0	0	7
774	GENTILE PASQUALE	GNTPQL65T03C975C	03/12/1965	4	0	3	0	0	0	0	0	7
775	SAMMARCO RAFFAELE	SMMRFL65S24E882G	24/11/1965	4	0	3	0	0	0	0	0	7
776	BELLISARIO SALVATORE	BLLSVT65R22C335S	22/10/1965	4	0	3	0	0	0	0	0	7
777	RUOSPO PASQUALE	RSPPQL65R14D643Y	14/10/1965	4	0	3	0	0	0	0	0	7
778	VALENTINI CARLO	VLNCRL65R10A662O	10/10/1965	4	0	3	0	0	0	0	0	7
779	DE LUCRETIIS LUCA GIUSEPPE FRANCESCO MICHELE	DLCLGS65P30E716B	30/09/1965	4	0	3	0	0	0	0	0	7
780	MARASCO VINCENZO	MRSVCN65P19L049M	19/09/1965	4	0	3	0	0	0	0	0	7

Graduatoria delle domande inviate entro il termine stabilito per la prima e seconda scadenza periodica unificata

N. ORDINE	RAGIONE SOCIALE	P.IVA/ COD. FISCALE	DATA DI NASCITA	IAP	Imprenditore <= 40	Imprenditore > 40	Dipendente <= 40	Imprenditore donna <= 40	Imprenditore donna > 40	Dipendente donna <= 40	Dipendente donna > 40	PUNTEGGIO TOTALE
781	CAPUTO VINCENZO	CPTVCN65P09A669D	09/09/1965	4	0	3	0	0	0	0	0	7
782	RUSSO ANTONIO	RSSNTN65P07E716Z	07/09/1965	4	0	3	0	0	0	0	0	7
783	MANSUETO COSIMO	MNSCSM65P04F915L	04/09/1965	4	0	3	0	0	0	0	0	7
784	GATTI GIUSEPPE	GTTGPP65M17E038Z	17/08/1965	4	0	3	0	0	0	0	0	7
785	SABETTA MARIO DANIELE	SBTMDN65L23D643R	23/07/1965	4	0	3	0	0	0	0	0	7
786	CORVELLI TOMMASO	CRVTMS65L22D643R	22/07/1965	4	0	3	0	0	0	0	0	7
787	TALLONE VINCENZO	TLLVCN65L21H467D	21/07/1965	4	0	3	0	0	0	0	0	7
788	AGROSI' MICHELE	GRSMHL65L20E815S	20/07/1965	4	0	3	0	0	0	0	0	7
789	BORRELLI MAURO	BRRMRA65L07D643L	07/07/1965	4	0	3	0	0	0	0	0	7
790	CASCAVILLA NICOLA	CSCNCL65H26C514G	26/06/1965	4	0	3	0	0	0	0	0	7
791	ANTONIOTTI GIANROBERTO	NTNGRB65E25E506U	25/05/1965	4	0	3	0	0	0	0	0	7
792	MAFFIONE MICHELE	MFFMHL65E12A669X	12/05/1965	4	0	3	0	0	0	0	0	7
793	D'ERRICO EZIO	DRRZEI65E06L273S	06/05/1965	4	0	3	0	0	0	0	0	7
794	LIPPOLIS BARTOLOMEO	LPPBTL65D27E038R	27/04/1965	4	0	3	0	0	0	0	0	7
795	VANZANELLI PALADINO VINCENZO	VNZPDN65D21B616M	21/04/1965	4	0	3	0	0	0	0	0	7
796	MARTIELLO PIETRO	MRTPTR65C22E036U	22/03/1965	4	0	3	0	0	0	0	0	7
797	CIAVARELLA MICHELE	CVRMHL65C03I158I	03/03/1965	4	0	3	0	0	0	0	0	7
798	STALLONE SALVATORE	STLSVT65B07E047P	07/02/1965	4	0	3	0	0	0	0	0	7
799	BOZZA ARCANGELO	BZZRNG65A31L049W	31/01/1965	4	0	3	0	0	0	0	0	7
800	BERNAUDO MICHELE	BRNMHL65A04C222R	04/01/1965	4	0	3	0	0	0	0	0	7

Graduatoria delle domande inviate entro il termine stabilito per la prima e seconda scadenza periodica unificata

N. ORDINE	RAGIONE SOCIALE	P.IVA/ COD. FISCALE	DATA DI NASCITA	IAP	Imprenditore <= 40	Imprenditore > 40	Dipendente <= 40	Imprenditore donna <= 40	Imprenditore donna > 40	Dipendente donna <= 40	Dipendente donna > 40	PUNTEGGIO TOTALE
801	GORGOGLIONE MICHELE	GRGMHL65A02H926C	02/01/1965	4	0	3	0	0	0	0	0	7
802	PIEMONTESE GIUSEPPE	PMNGPP64S25F631Y	25/11/1964	4	0	3	0	0	0	0	0	7
803	CASTELLI GIOVANNI BENVENUTO	CSTGNN64S23H467Z	23/11/1964	4	0	3	0	0	0	0	0	7
804	MICELLI ANTONIO	MCLNTN64S19E882X	19/11/1964	4	0	3	0	0	0	0	0	7
805	D'ETTORRES NICOLA	DTTNCL64S17L273S	17/11/1964	4	0	3	0	0	0	0	0	7
806	MASCOLO FRANCESCO	MSCFNC64S16A669B	16/11/1964	4	0	3	0	0	0	0	0	7
807	ABBASCIANO LUCIANO	BBSLCN64S06A285K	06/11/1964	4	0	3	0	0	0	0	0	7
808	DEPERGOLA VINCENZO	DPRVCN64R27A662L	27/10/1964	4	0	3	0	0	0	0	0	7
809	TURCO LEONARDO	TRCLRD64R08H926T	08/10/1964	4	0	3	0	0	0	0	0	7
810	ZUCCARO ROCCO	ZCCRCC64R06E223K	06/10/1964	4	0	3	0	0	0	0	0	7
811	DINOI PIETRO	DNIPTR64P28E882I	28/09/1964	4	0	3	0	0	0	0	0	7
812	LIPPOLIS MICHELE	LPPMHL64P24E038S	24/09/1964	4	0	3	0	0	0	0	0	7
813	MASI FRANCESCO COSIMO	MSAFNC64P22L472V	22/09/1964	4	0	3	0	0	0	0	0	7
814	D'ONGHIA FRANCESCO	DNGFNC64P21L049T	21/09/1964	4	0	3	0	0	0	0	0	7
815	ZECCA ANTONIO	ZCCNTN64P17E563K	17/09/1964	4	0	3	0	0	0	0	0	7
816	DIFRANCO GIUSEPPE	DFRGPP64M12C975A	12/08/1964	4	0	3	0	0	0	0	0	7
817	GIULIANO NATALE	GLNNTL64M11A662S	11/08/1964	4	0	3	0	0	0	0	0	7
818	SARCINELLA SALVATORE	SRCSVT64L20I059M	20/07/1964	4	0	3	0	0	0	0	0	7
819	SCARANO GIUSEPPE	SCRGPP64L14B829S	14/07/1964	4	0	3	0	0	0	0	0	7
820	GIOTTA DONATO MARIA	GTTDTM64L10C134M	10/07/1964	4	0	3	0	0	0	0	0	7

Graduatoria delle domande inviate entro il termine stabilito per la prima e seconda scadenza periodica unificata

N. ORDINE	RAGIONE SOCIALE	P.IVA/ COD. FISCALE	DATA DI NASCITA	IAP	Imprenditore <= 40	Imprenditore > 40	Dipendente <= 40	Imprenditore donna <= 40	Imprenditore donna > 40	Dipendente donna <= 40	Dipendente donna > 40	PUNTEGGIO TOTALE
821	CIRUOLO GENEROSO	CRLGRS64H01C198U	01/06/1964	4	0	3	0	0	0	0	0	7
822	NOTARNICOLA PIETRO	NTRPTR64E14E038C	14/05/1964	4	0	3	0	0	0	0	0	7
823	LAROSA RAFFAELE	LRSRFL64E03A285F	03/05/1964	4	0	3	0	0	0	0	0	7
824	BAGLIVI MARIO	BGLMRA64D18L776W	18/04/1964	4	0	3	0	0	0	0	0	7
825	MARANO PAOLO	MRNPLA64D13H467R	13/04/1964	4	0	3	0	0	0	0	0	7
826	REDAVID VITO	RDVVTI64C26A662B	26/03/1964	4	0	3	0	0	0	0	0	7
827	SACCONE PASQUALE	SCCPQL64C21D643C	21/03/1964	4	0	3	0	0	0	0	0	7
828	SCHITO CARLO	SCHCRL64C11D862G	11/03/1964	4	0	3	0	0	0	0	0	7
829	MASUCCI GIUSEPPE	MSCGPP64B19D643F	19/02/1964	4	0	3	0	0	0	0	0	7
830	SANTORO DOMENICO	SNTDNC64B14F631M	14/02/1964	4	0	3	0	0	0	0	0	7
831	MICCOLIS VINCENZO	MCCVCN64A30H096Q	30/01/1964	4	0	3	0	0	0	0	0	7
832	PROTA GIUSEPPE	PRTGPP64A11E332U	11/01/1964	4	0	3	0	0	0	0	0	7
833	ARGESE ALESSANDRO	RGSLSN63T22E645H	22/12/1963	4	0	3	0	0	0	0	0	7
834	BALESTRUCCI NICOLA	BLSNCL63T19A669S	19/12/1963	4	0	3	0	0	0	0	0	7
835	LEONE SALVATORE	LNESVT63T04F915Y	04/12/1963	4	0	3	0	0	0	0	0	7
836	MALAGNINO ERNESTO	MLGRST63S29E882Z	29/11/1963	4	0	3	0	0	0	0	0	7
837	MERCALDI MICHELE	MRCMHL63S27H985W	27/11/1963	4	0	3	0	0	0	0	0	7
838	DI NUNZIO MARIO	DNNMRA63S17B829V	17/11/1963	4	0	3	0	0	0	0	0	7
839	BELLUSCIO ROCCO	BLLRCC63R31G125L	31/10/1963	4	0	3	0	0	0	0	0	7
840	VALENZANO FRANCESCO	VLNFNC63R27H643Q	27/10/1963	4	0	3	0	0	0	0	0	7

Graduatoria delle domande inviate entro il termine stabilito per la prima e seconda scadenza periodica unificata

N. ORDINE	RAGIONE SOCIALE	P.IVA/ COD. FISCALE	DATA DI NASCITA									
				IAP	Imprenditore <= 40	Imprenditore > 40	Dipendente <= 40	Imprenditore donna <= 40	Imprenditore donna > 40	Dipendente donna <= 40	Dipendente donna > 40	PUNTEGGIO TOTALE
841	SGURA LEONARDO	SGRLRD63R06D508U	06/10/1963	4	0	3	0	0	0	0	0	7
842	BALESTRUCCI FRANCESCO	BLSFNC63R06A669D	06/10/1963	4	0	3	0	0	0	0	0	7
843	TINELLI GIUSEPPE	TNLGPP63P09F915H	09/09/1963	4	0	3	0	0	0	0	0	7
844	DI MAURO MICHELE	DMRMHL63M28B829L	28/08/1963	4	0	3	0	0	0	0	0	7
845	BORRELLI GIUSEPPE MICHELE	BRRGPP63L29D643T	29/07/1963	4	0	3	0	0	0	0	0	7
846	NAPOLETANO IGNAZIO	NPLGNZ63L26F376H	26/07/1963	4	0	3	0	0	0	0	0	7
847	FORMICA MICHELE	FRMMHL63L04F376X	04/07/1963	4	0	3	0	0	0	0	0	7
848	SPINA VINCENZO	SPNVCN63H01E882B	01/06/1963	4	0	3	0	0	0	0	0	7
849	BRASCHI VITO	BRSVTI63E30C514Y	30/05/1963	4	0	3	0	0	0	0	0	7
850	AGROSI' FILIPPO	GRSFPP63E16E815R	16/05/1963	4	0	3	0	0	0	0	0	7
851	DIBENEDETTO LUIGI	DBNLGU63E14A669X	14/05/1963	4	0	3	0	0	0	0	0	7
852	LIPPOLIS LORENZO	LPPLNZ63D28E038V	28/04/1963	4	0	3	0	0	0	0	0	7
853	CANDELA ORONZO	CNDRNZ63D19B619Q	19/04/1963	4	0	3	0	0	0	0	0	7
854	GRASSI PASQUALE	GRSPQL63D06D508V	06/04/1963	4	0	3	0	0	0	0	0	7
855	MARCHESE MICHELE	MRCMHL63C05C202Y	05/03/1963	4	0	3	0	0	0	0	0	7
856	FIORENTINO GIOVANNI	FRNGNN63B16H926M	16/02/1963	4	0	3	0	0	0	0	0	7
857	BUO MICHELE	BUOMHL63B06E332T	06/02/1963	4	0	3	0	0	0	0	0	7
858	D'ALESSANDRO FRANCESCO PAOLO	DLSFNC63A24H643Q	24/01/1963	4	0	3	0	0	0	0	0	7
859	RODIO VITANTONIO	RDOVNT63A14E986D	14/01/1963	4	0	3	0	0	0	0	0	7
860	CARRILLO NICOLA	CRRNCL63A02B584K	02/01/1963	4	0	3	0	0	0	0	0	7

Graduatoria delle domande inviate entro il termine stabilito per la prima e seconda scadenza periodica unificata

N. ORDINE	RAGIONE SOCIALE	P.IVA/ COD. FISCALE	DATA DI NASCITA	IAP	Imprenditore <= 40	Imprenditore > 40	Dipendente <= 40	Imprenditore donna <= 40	Imprenditore donna > 40	Dipendente donna <= 40	Dipendente donna > 40	PUNTEGGIO TOTALE
861	FUSILLO DOMENICO	FSLDNC62T02F915G	02/12/1962	4	0	3	0	0	0	0	0	7
862	PASCALE NICOLO'	PSCNCL62M24F376F	24/08/1962	4	0	3	0	0	0	0	0	7
863	MAZZEO MAURIZIO	MZZMRZ62L05D643S	05/07/1962	4	0	3	0	0	0	0	0	7
864	SCRIMA ANGELO	SCRNGL62H17D643M	17/06/1962	4	0	3	0	0	0	0	0	7
865	PETRILLI PAOLO	PTRPLA62H05F839O	05/06/1962	4	0	3	0	0	0	0	0	7
866	BERNARDI MARIO SALVATORE	BRNMSL62E23D422W	23/05/1962	4	0	3	0	0	0	0	0	7
867	MELE DOMENICO	MLEDNC62E03E036P	03/05/1962	4	0	3	0	0	0	0	0	7
868	NATALI SALVATORE	NTLSVT62D23L008Y	23/04/1962	4	0	3	0	0	0	0	0	7
869	CARRINO DOMENICO	CRRDNC62D09D643Z	09/04/1962	4	0	3	0	0	0	0	0	7
870	DARGENIO RUGGIERO	DRGRGR62C30A669A	30/03/1962	4	0	3	0	0	0	0	0	7
871	MATARRESE MICHELE	MTRMHL62C26E036R	26/03/1962	4	0	3	0	0	0	0	0	7
872	LANOTTE RUGGIERO	LNTRGR62C03A669V	03/03/1962	4	0	3	0	0	0	0	0	7
873	BIANCO GIOVANNI	BNCGNN62B28D223I	28/02/1962	4	0	3	0	0	0	0	0	7
874	GOFFREDO ARMANDO	GFFRND62B06F915P	06/02/1962	4	0	3	0	0	0	0	0	7
875	LAMORGESE PASQUALE	LMRPQL62A29H643A	29/01/1962	4	0	3	0	0	0	0	0	7
876	DELFINE DOMENICO	DLFDNC62A15H096Q	15/01/1962	4	0	3	0	0	0	0	0	7
877	LAURIOLA PASQUALE	LRLPQL62A04H926Z	04/01/1962	4	0	3	0	0	0	0	0	7
878	D'ARIES LUIGI	DRSLGU62A02E716M	02/01/1962	4	0	3	0	0	0	0	0	7
879	FANELLI DOMENICO	FNLDNC61T25E223O	25/12/1961	4	0	3	0	0	0	0	0	7
880	ANZIVINO MATTEO	NZVMTT61T19E885O	19/12/1961	4	0	3	0	0	0	0	0	7

Graduatoria delle domande inviate entro il termine stabilito per la prima e seconda scadenza periodica unificata

N. ORDINE	RAGIONE SOCIALE	P.IVA/ COD. FISCALE	DATA DI NASCITA	IAP	Imprenditore <= 40	Imprenditore > 40	Dipendente <= 40	Imprenditore donna <= 40	Imprenditore donna > 40	Dipendente donna <= 40	Dipendente donna > 40	PUNTEGGIO TOTALE
881	LISI GIUSEPPE	LSIGPP61T05D508N	05/12/1961	4	0	3	0	0	0	0	0	7
882	ROBERTO SILVIO	RBRSLV61T02G125M	02/12/1961	4	0	3	0	0	0	0	0	7
883	TUNDO ANTONIO	TNDNTN61S03I950O	03/11/1961	4	0	3	0	0	0	0	0	7
884	BRANDONISIO ARCANGELO	BRNRNG61R24C514K	24/10/1961	4	0	3	0	0	0	0	0	7
885	SEMERARO VINCENZO	SMRVCN61R12D171H	12/10/1961	4	0	3	0	0	0	0	0	7
886	CICIRIELLO GIOVANNI	CCRGNN61R09A285V	09/10/1961	4	0	3	0	0	0	0	0	7
887	TAGARELLI ANDREA	TGRNDR61P16F280P	16/09/1961	4	0	3	0	0	0	0	0	7
888	CARRIERI DOMENICO	CRRDNC61P15A662K	15/09/1961	4	0	3	0	0	0	0	0	7
889	MONACO DONATO	MNCDNT61P04H764P	04/09/1961	4	0	3	0	0	0	0	0	7
890	TODISCO DONATO	TDSDNT61M19F376F	19/08/1961	4	0	3	0	0	0	0	0	7
891	TURCO GIOVANNI	TRCGNN61M09H926T	09/08/1961	4	0	3	0	0	0	0	0	7
892	SALAMIDA FRANCESWCO	SLMFNC61M06E038O	06/08/1961	4	0	3	0	0	0	0	0	7
893	LORUSSO PAOLO	LRSPLA61L06C975A	06/07/1961	4	0	3	0	0	0	0	0	7
894	LILLO ANDREA LUIGI	LLLNRL61H21I330B	21/06/1961	4	0	3	0	0	0	0	0	7
895	LATTARULO BERARDINO	LTTBRD61E31E038A	31/05/1961	4	0	3	0	0	0	0	0	7
896	ARMIENTO ANGELO-ANTONIO	RMNNLN61E12D643A	12/05/1961	4	0	3	0	0	0	0	0	7
897	PELLEGRINO DONATO	PLLDNT61D29L462H	29/04/1961	4	0	3	0	0	0	0	0	7
898	RANALDO GIOVANNI	RNLGNN61D24E036R	24/04/1961	4	0	3	0	0	0	0	0	7
899	GIORGIO ALBERTO	GRGLRT61B12D508M	12/02/1961	4	0	3	0	0	0	0	0	7
900	BASILE GIUSEPPE	BSLGPP61B02B829G	02/02/1961	4	0	3	0	0	0	0	0	7

Graduatoria delle domande inviate entro il termine stabilito per la prima e seconda scadenza periodica unificata

N. ORDINE	RAGIONE SOCIALE	P.IVA/ COD. FISCALE	DATA DI NASCITA	IAP	Imprenditore <= 40	Imprenditore > 40	Dipendente <= 40	Imprenditore donna <= 40	Imprenditore donna > 40	Dipendente donna <= 40	Dipendente donna > 40	PUNTEGGIO TOTALE
901	DRAGANO MICHELE	DRGMHL61A18H926F	18/01/1961	4	0	3	0	0	0	0	0	7
902	MOCCIA GIOVANNI VITO	MCCGNN60T22D643Z	22/12/1960	4	0	3	0	0	0	0	0	7
903	GRAMAZIO GIOVANNI	GRMGNN60S30B829H	30/11/1960	4	0	3	0	0	0	0	0	7
904	SICURO CARMINE	SCRCMN60S22E979M	22/11/1960	4	0	3	0	0	0	0	0	7
905	IVONE VINCENZO	VNIVCN60S04C134B	04/11/1960	4	0	3	0	0	0	0	0	7
906	CARRINO CRISTOFORO	CRRCST60R09D643G	09/10/1960	4	0	3	0	0	0	0	0	7
907	FILANNINO GIOACCHINO	FLNGCH60P15A669G	15/09/1960	4	0	3	0	0	0	0	0	7
908	D'ONGHIA PIETRO NINO	DNGPRN60M15F784B	15/08/1960	4	0	3	0	0	0	0	0	7
909	MICCOLIS VITANTONIO	MCCVNT60M05C134P	05/08/1960	4	0	3	0	0	0	0	0	7
910	GUARINI FRANCESCO PAOLO	GRNFNC60L18D508X	18/07/1960	4	0	3	0	0	0	0	0	7
911	NITTI ANTONIO FRANCESCO	NTTNNF60L01C975X	01/07/1960	4	0	3	0	0	0	0	0	7
912	LOLIVA GIOVANNI	LLVGNN60H26C134X	26/06/1960	4	0	3	0	0	0	0	0	7
913	NETTI FRANCESCO	NTTFNC60H09C975U	09/06/1960	4	0	3	0	0	0	0	0	7
914	GALIULO VITO	GLLVTI60H01D508K	01/06/1960	4	0	3	0	0	0	0	0	7
915	PEDONE LUCIO	PDNLCU60E21D643N	21/05/1960	4	0	3	0	0	0	0	0	7
916	DE GREGORIO ROBERTO	DGRRRT60E18D643I	18/05/1960	4	0	3	0	0	0	0	0	7
917	OSTUNI MARIO	STNMRA60C12F376B	12/03/1960	4	0	3	0	0	0	0	0	7
918	FINIZIO FRANCESCO	FNZFNC60B12B829K	12/02/1960	4	0	3	0	0	0	0	0	7
919	GRECO FRANCESCO	GRCFNC60A21B104O	21/01/1960	4	0	3	0	0	0	0	0	7
920	DI PERNA MATTEO	DPRMTT60A18B829Y	18/01/1960	4	0	3	0	0	0	0	0	7

Graduatoria delle domande inviate entro il termine stabilito per la prima e seconda scadenza periodica unificata

N. ORDINE	RAGIONE SOCIALE	P.IVA/ COD. FISCALE	DATA DI NASCITA									
				IAP	Imprenditore <= 40	Imprenditore > 40	Dipendente <= 40	Imprenditore donna <= 40	Imprenditore donna > 40	Dipendente donna <= 40	Dipendente donna > 40	PUNTEGGIO TOTALE
921	LOPRIORE FRANCESCANTONIO	LPRFNC60A02L858Z	02/01/1960	4	0	3	0	0	0	0	0	7
922	VALENTE ANGELO	VLNNGL60A01C134G	01/01/1960	4	0	3	0	0	0	0	0	7
923	SANTOLUPO GIUSEPPE	SNTGPP59T22G125X	22/12/1959	4	0	3	0	0	0	0	0	7
924	PALMITESTA DOMENICO	PLMDNC59T11E036N	11/12/1959	4	0	3	0	0	0	0	0	7
925	GIOTTA LUIGINO	GTTLGN59S30H096B	30/11/1959	4	0	3	0	0	0	0	0	7
926	OCCHIONEGRELLI ANTONIO	CCHNTN59S08C514M	08/11/1959	4	0	3	0	0	0	0	0	7
927	PENSATO MICHELE	PNSMHL59R30I158E	30/10/1959	4	0	3	0	0	0	0	0	7
928	MALORGIO COSIMO	MLRCSM59R12E882F	12/10/1959	4	0	3	0	0	0	0	0	7
929	QUARTA PAOLO	QRTPLA59M18I800O	18/08/1959	4	0	3	0	0	0	0	0	7
930	TOTARO VITO	TTRVTI59M10C975N	10/08/1959	4	0	3	0	0	0	0	0	7
931	CAMPANILE GIOVANNI	CMPGNN59L25H926P	25/07/1959	4	0	3	0	0	0	0	0	7
932	TOZZI GIOVANNI	TZZGNN59L11D643B	11/07/1959	4	0	3	0	0	0	0	0	7
933	PIZZULLI VINCENZO	PZZVCN59L02E036O	02/07/1959	4	0	3	0	0	0	0	0	7
934	MARGOLICCI FRANCESCO	MRGFNC59H06B917P	06/06/1959	4	0	3	0	0	0	0	0	7
935	FOGGETTA VINCENZO	FGGVCN59H04E155N	04/06/1959	4	0	3	0	0	0	0	0	7
936	FRANCIOSO ENZO	FRNNZE59H04H147K	04/06/1959	4	0	3	0	0	0	0	0	7
937	DAVERSA ANTONIO PASQUALE	DVRNNP59E31E882Y	31/05/1959	4	0	3	0	0	0	0	0	7
938	VAVALLE NICOLA	VVLNCL59D01H643W	01/04/1959	4	0	3	0	0	0	0	0	7
939	LA TORRE GIUSEPPE	LTRGPP59C17B829N	17/03/1959	4	0	3	0	0	0	0	0	7
940	LEMBO NICOLINO ANTONIO	LMBNLN59C03F777W	03/03/1959	4	0	3	0	0	0	0	0	7

Graduatoria delle domande inviate entro il termine stabilito per la prima e seconda scadenza periodica unificata

N. ORDINE	RAGIONE SOCIALE	P.IVA/ COD. FISCALE	DATA DI NASCITA	IAP	Imprenditore <= 40	Imprenditore > 40	Dipendente <= 40	Imprenditore donna <= 40	Imprenditore donna > 40	Dipendente donna <= 40	Dipendente donna > 40	PUNTEGGIO TOTALE
941	PALMIERI ANTONIO	PLMNTN59B24B829S	24/02/1959	4	0	3	0	0	0	0	0	7
942	DE MATTEIS ALESSANDRO	DMTLSN59B19I059S	19/02/1959	4	0	3	0	0	0	0	0	7
943	CAPOBIANCO LORENZO	CPBLNZ59B15C198M	15/02/1959	4	0	3	0	0	0	0	0	7
944	TERRUSI SIMONE DAVIDE	TRRSND59A08E469G	08/01/1959	4	0	3	0	0	0	0	0	7
945	D'ADDETTA PIETRO	DDDPTR58T13H926V	13/12/1958	4	0	3	0	0	0	0	0	7
946	RINALDI SANTE	RNLSNT58T10E332I	10/12/1958	4	0	3	0	0	0	0	0	7
947	VERUSIO MAURIZIO	VRSMRZ58S20A662Q	20/11/1958	4	0	3	0	0	0	0	0	7
948	SPORTELLI GIUSEPPE	SPRGPP58R24C134J	24/10/1958	4	0	3	0	0	0	0	0	7
949	VALLARELLA MICHELE	VLLMHL58R05A285D	05/10/1958	4	0	3	0	0	0	0	0	7
950	MASSA ANTONIO	MSSNTN58P12B904T	12/09/1958	4	0	3	0	0	0	0	0	7
951	VALENZANO FRANCESCO	VLNFNC58M07H643B	07/08/1958	4	0	3	0	0	0	0	0	7
952	CARBOTTI LORENZO	CRBLNZ58M07E986A	07/08/1958	4	0	3	0	0	0	0	0	7
953	CONSALVO ARCANGELO	CNSRNG58L25D643M	25/07/1958	4	0	3	0	0	0	0	0	7
954	NETTI VITO	NTTVTI58L11H096Y	11/07/1958	4	0	3	0	0	0	0	0	7
955	LEONE GIUSEPPE	LNEGPP58H03D508A	03/06/1958	4	0	3	0	0	0	0	0	7
956	DARGENIO GIUSEPPE	DRGGPP58E21A669H	21/05/1958	4	0	3	0	0	0	0	0	7
957	CONENNA ANGELO	CNNNGL58D21F280W	21/04/1958	4	0	3	0	0	0	0	0	7
958	SIENA MICHELE	SNIMHL58D20H926E	20/04/1958	4	0	3	0	0	0	0	0	7
959	SAPONARO COSIMO	SPNCSM58C20L711B	20/03/1958	4	0	3	0	0	0	0	0	7
960	PIRULLI FRANCESCO	PRLFNC58C12H643M	12/03/1958	4	0	3	0	0	0	0	0	7

Graduatoria delle domande inviate entro il termine stabilito per la prima e seconda scadenza periodica unificata

N. ORDINE	RAGIONE SOCIALE	P.IVA/ COD. FISCALE	DATA DI NASCITA									
				IAP	Imprenditore <= 40	Imprenditore > 40	Dipendente <= 40	Imprenditore donna <= 40	Imprenditore donna > 40	Dipendente donna <= 40	Dipendente donna > 40	PUNTEGGIO TOTALE
961	TRICASE VITO	TRCVTI58C05C975F	05/03/1958	4	0	3	0	0	0	0	0	7
962	CECERE RAFFAELE	CCRRFL58B18C741Q	18/02/1958	4	0	3	0	0	0	0	0	7
963	APPIANO NICOLA	PPNNCL58A15D269I	15/01/1958	4	0	3	0	0	0	0	0	7
964	MILANO VITO ROCCO	MLNVRC58A08E038S	08/01/1958	4	0	3	0	0	0	0	0	7
965	DARGENIO VITO RUGGIERO	DRGVRG58A06A669X	06/01/1958	4	0	3	0	0	0	0	0	7
966	CASAMASSIMA PIETRO	CSMPTR58A05C514R	05/01/1958	4	0	3	0	0	0	0	0	7
967	NITTI CESARE	NTTCSR57T16C975V	16/12/1957	4	0	3	0	0	0	0	0	7
968	MARINACCIO ROCCHINO	MRNRCH57T01G131X	01/12/1957	4	0	3	0	0	0	0	0	7
969	ZICARI GIUSEPPE	ZCRGPP57S25E036X	25/11/1957	4	0	3	0	0	0	0	0	7
970	NIGRO ANTONIO	NGRNTN57S25A015G	25/11/1957	4	0	3	0	0	0	0	0	7
971	FILANNINO GIUSEPPE RUGGIERO	FLNGPP57P07A669U	07/11/1957	4	0	3	0	0	0	0	0	7
972	PETRUZZELLI RICCARDO	PTRRCR57M27A285W	27/08/1957	4	0	3	0	0	0	0	0	7
973	ANNESE GIANFRANCO	NNSGFR57M09F376S	09/08/1957	4	0	3	0	0	0	0	0	7
974	MARIELLA GIOVANNI	MRLGNN57H27D643H	27/06/1957	4	0	3	0	0	0	0	0	7
975	MONOSI GIUSEPPE ANTONIO DOMENICO	MNSGPP57H06C335O	06/06/1957	4	0	3	0	0	0	0	0	7
976	TROMBETTA GIOVANNI	TRMGNN57E28B829Z	28/05/1957	4	0	3	0	0	0	0	0	7
977	RESTA FRANCESCO	RSTFNC57E21E038V	21/05/1957	4	0	3	0	0	0	0	0	7
978	CAPANO ALFONSO	CPNLNS57E19D269T	19/05/1957	4	0	3	0	0	0	0	0	7
979	PALAZZO FLAVIANO	PLZFVN57D29C975C	24/04/1957	4	0	3	0	0	0	0	0	7
980	CASTELLANO GIUSEPPE	CSTGPP57D16B584F	16/04/1957	4	0	3	0	0	0	0	0	7

Graduatoria delle domande inviate entro il termine stabilito per la prima e seconda scadenza periodica unificata

N. ORDINE	RAGIONE SOCIALE	P.IVA/ COD. FISCALE	DATA DI NASCITA	IAP	Imprenditore <= 40	Imprenditore > 40	Dipendente <= 40	Imprenditore donna <= 40	Imprenditore donna > 40	Dipendente donna <= 40	Dipendente donna > 40	PUNTEGGIO TOTALE
981	PAOLETTA VITO	PLTVTI57C30D643Z	30/03/1957	4	0	3	0	0	0	0	0	7
982	SAVINO ANTONIO	SVNNTN57A29H926A	29/01/1957	4	0	3	0	0	0	0	0	7
983	IORIO FRANCESCO	RIOFNC57A24B743L	24/01/1957	4	0	3	0	0	0	0	0	7
984	BITELLA GIUSEPPE	BTLGPP57A19E036J	19/01/1957	4	0	3	0	0	0	0	0	7
985	NETTI FRANCESCO	NTTFNC56S12H096T	12/11/1956	4	0	3	0	0	0	0	0	7
986	LOCONTE GINO	LCNGNI56M22A285A	22/08/1956	4	0	3	0	0	0	0	0	7
987	GRECO ANTONIO	GRCNTN56M22E986N	22/08/1956	4	0	3	0	0	0	0	0	7
988	MILETI ANGELO	MLTNGL56L24D508V	24/07/1956	4	0	3	0	0	0	0	0	7
989	CAMPANILE ANTONIO	CMPNTN56E31H926G	31/05/1956	4	0	3	0	0	0	0	0	7
990	BUSTO ALESSANDRO	BSTLSN56E23E469P	23/05/1956	4	0	3	0	0	0	0	0	7
991	BITETTI FELICE	BTTFLC56E12E036X	12/05/1956	4	0	3	0	0	0	0	0	7
992	MERCALDI BIAGINO	MRCBGN56D14H985Y	14/04/1956	4	0	3	0	0	0	0	0	7
993	SPERA FRANCESCO PAOLO	SPRFNC56D12L447F	12/04/1956	4	0	3	0	0	0	0	0	7
994	FANELLI GIUSEPPE	FNLGPP56D12C975Z	12/04/1956	4	0	3	0	0	0	0	0	7
995	PISTILLO FRANCESCO	PSTFNC56C27I963R	27/03/1956	4	0	3	0	0	0	0	0	7
996	GUALANO RENATO	GLNRNT56C26I054K	26/03/1956	4	0	3	0	0	0	0	0	7
997	NICASTRO VITO	NCSVTI56B14E036Z	14/02/1956	4	0	3	0	0	0	0	0	7
998	PASSARO PIETRO	PSSPTR56A24F915U	24/01/1956	4	0	3	0	0	0	0	0	7
999	MACCARONE FRANCESCO PAOLO	MCCFNC56A19B829H	19/01/1956	4	0	3	0	0	0	0	0	7
1000	ROMANO MAURO	RMNMRA56A13L447Z	13/01/1956	4	0	3	0	0	0	0	0	7

Graduatoria delle domande inviate entro il termine stabilito per la prima e seconda scadenza periodica unificata

N. ORDINE	RAGIONE SOCIALE	P.IVA/ COD. FISCALE	DATA DI NASCITA									
				IAP	Imprenditore <= 40	Imprenditore > 40	Dipendente <= 40	Imprenditore donna <= 40	Imprenditore donna > 40	Dipendente donna <= 40	Dipendente donna > 40	PUNTEGGIO TOTALE
1001	CIRCELLI GIACOMO	CRCGCM55T28M132T	28/12/1955	4	0	3	0	0	0	0	0	7
1002	CALISI NICOLA	CLSNCL55T22H643Z	22/12/1955	4	0	3	0	0	0	0	0	7
1003	MARINACCIO CARMELINO	MRNCML55S16D269L	16/11/1955	4	0	3	0	0	0	0	0	7
1004	MASCIOCCO FRANCESCO	MSCFNC55S01A150A	01/11/1955	4	0	3	0	0	0	0	0	7
1005	PALUMBO VITO SANTE	PLMVSN55S01A662E	01/11/1955	4	0	3	0	0	0	0	0	7
1006	SOLIMINE CARMELO	SLMCML55M18D643B	18/08/1955	4	0	3	0	0	0	0	0	7
1007	GENCO DONATO ANTONIO	GNCDTN55L26F915M	26/07/1955	4	0	3	0	0	0	0	0	7
1008	DRAICCHIO COSTANZO	DRCCTN55L21B829V	21/07/1955	4	0	3	0	0	0	0	0	7
1009	FRATINO ANTONIO	FRTNTN55H12A339A	12/06/1955	4	0	3	0	0	0	0	0	7
1010	PICERNO GIACOMO	PCRGCM55E05E155U	05/05/1955	4	0	3	0	0	0	0	0	7
1011	BORRELLI MICHELE	BRRMHL55D19H898K	19/04/1955	4	0	3	0	0	0	0	0	7
1012	RESTA LEONARDO	RSTLRD55D14E038U	14/04/1955	4	0	3	0	0	0	0	0	7
1013	GIANNICO FRANCESCO	GNNFNC55D08E038Q	08/04/1955	4	0	3	0	0	0	0	0	7
1014	TRISOLINI GIOVANNI	TRSGNN55C31E986A	31/03/1955	4	0	3	0	0	0	0	0	7
1015	CURCI NICOLA DONATO	CRCNLD55C09F915B	09/03/1955	4	0	3	0	0	0	0	0	7
1016	LIEGGI VITO	LGGVTI55B09C975U	09/02/1955	4	0	3	0	0	0	0	0	7
1017	CIMINO SALVATORE	CMNSVT55A01E882J	01/01/1955	4	0	3	0	0	0	0	0	7
1018	CURSIO NATALE	CRSNTL54T27L273W	27/12/1954	4	0	3	0	0	0	0	0	7
1019	CAPONIO NUNZIO VITO	CPNNZV54T17I330J	17/12/1954	4	0	3	0	0	0	0	0	7
1020	ROMANO SALVATORE	RMNSVT54T10D223H	10/12/1954	4	0	3	0	0	0	0	0	7

Graduatoria delle domande inviate entro il termine stabilito per la prima e seconda scadenza periodica unificata

N. ORDINE	RAGIONE SOCIALE	P.IVA/ COD. FISCALE	DATA DI NASCITA	IAP	Imprenditore <= 40	Imprenditore > 40	Dipendente <= 40	Imprenditore donna <= 40	Imprenditore donna > 40	Dipendente donna <= 40	Dipendente donna > 40	PUNTEGGIO TOTALE
1021	CARAMIA MARINO	CRMMRN54S28E986P	28/11/1954	4	0	3	0	0	0	0	0	7
1022	FANETTI ANDREA	FNTNDR54S27F280O	27/11/1954	4	0	3	0	0	0	0	0	7
1023	DE PAOLA GIUSEPPE	DPLGPP54R03D269N	03/10/1954	4	0	3	0	0	0	0	0	7
1024	SEMERARO DOMENICO	SMRDNC54P20F915Q	20/09/1954	4	0	3	0	0	0	0	0	7
1025	SANTORO ARCANGELO	SNTRNG54P14E036F	14/09/1954	4	0	3	0	0	0	0	0	7
1026	BRUNETTI PASQUALE	BRNPQL54P03E882C	03/09/1954	4	0	3	0	0	0	0	0	7
1027	GIUNTOLI SANTE	GNTSNT54P02L447J	02/09/1954	4	0	3	0	0	0	0	0	7
1028	GIRARDI NATALE	GRRNTL54L18F027O	18/07/1954	4	0	3	0	0	0	0	0	7
1029	RESTA ANTONIO	RSTNTN54L15E882V	15/07/1954	4	0	3	0	0	0	0	0	7
1030	AUGELLO SETTIMIO	GLLSTM54E27H926I	27/05/1954	4	0	3	0	0	0	0	0	7
1031	CAPOBIANCO GERARDO	CPBGRD54D21C198P	21/04/1954	4	0	3	0	0	0	0	0	7
1032	DELLA MALVA ANIELLO	DLLNLL54D18L842D	18/04/1954	4	0	3	0	0	0	0	0	7
1033	SETTANNI STEFANO	STTSFN54D15F923G	15/04/1954	4	0	3	0	0	0	0	0	7
1034	CISTERNINO MARTINO	CSTMTN54C30A149X	30/03/1954	4	0	3	0	0	0	0	0	7
1035	MONTEFUSCO FRANCO	MNTFNC54B26E979D	26/02/1954	4	0	3	0	0	0	0	0	7
1036	BAORDA PAOLO	BRDPLA53T29H926L	29/12/1953	4	0	3	0	0	0	0	0	7
1037	POMPILIO DOMENICO	PMPDNC53T05F923R	05/12/1953	4	0	3	0	0	0	0	0	7
1038	TARANTINI GIUSEPPE	TRNGPP53S18A662T	18/11/1953	4	0	3	0	0	0	0	0	7
1039	DI MOLA VITO	DMLVTI53S09F376T	09/11/1953	4	0	3	0	0	0	0	0	7
1040	ANTONELLI NICOLA	NTNNCL53P24H643V	24/09/1953	4	0	3	0	0	0	0	0	7

Graduatoria delle domande inviate entro il termine stabilito per la prima e seconda scadenza periodica unificata

N. ORDINE	RAGIONE SOCIALE	P.IVA/ COD. FISCALE	DATA DI NASCITA	IAP	Imprenditore <= 40	Imprenditore > 40	Dipendente <= 40	Imprenditore donna <= 40	Imprenditore donna > 40	Dipendente donna <= 40	Dipendente donna > 40	PUNTEGGIO TOTALE
1041	STANISCI GIOVANNI BATTISTA	STNGNN53P17C975O	17/09/1953	4	0	3	0	0	0	0	0	7
1042	DIGIACOMO ANGELO	DGCNGL53M08E882Q	08/08/1953	4	0	3	0	0	0	0	0	7
1043	BARANELLI LUIGI	BRNLGU53L25C222C	25/07/1953	4	0	3	0	0	0	0	0	7
1044	MACCARONE MICHELE	MCCMHL53L20B829B	20/07/1953	4	0	3	0	0	0	0	0	7
1045	IACOBELLIS DOMENICO	CBLDNC53L05D508Z	05/07/1953	4	0	3	0	0	0	0	0	7
1046	FONTANA ANGELO	FNTNGL53H10C975B	10/06/1953	4	0	3	0	0	0	0	0	7
1047	CAFAGNA ANDREA	CFGNDR53E10A669B	10/05/1953	4	0	3	0	0	0	0	0	7
1048	GUARINI ANGELO	GRNNGL53D20D508W	20/04/1953	4	0	3	0	0	0	0	0	7
1049	GIOTTA MARIO VINCENZO	GTTMVN53D09H096D	09/04/1953	4	0	3	0	0	0	0	0	7
1050	VALENTE MICHELE	VLNMHL53C01L273C	01/03/1953	4	0	3	0	0	0	0	0	7
1051	DILERNIA LUIGI	DLRLGU53A13C514S	13/01/1953	4	0	3	0	0	0	0	0	7
1052	LORUSSO GIOVANNI	LRSGNN53A07E986Y	07/01/1953	4	0	3	0	0	0	0	0	7
1053	GALIULO ANGELO	GLLNGL53A06D508G	06/01/1953	4	0	3	0	0	0	0	0	7
1054	DILIDDO SAVINO	DLDSVN53A04C514N	04/01/1953	4	0	3	0	0	0	0	0	7
1055	AUGELLO FRANCESCO	GLLFNC52P15H926E	15/09/1952	4	0	3	0	0	0	0	0	7
1056	PETRACCA DOMENICO GIOVANNI	PTRDNC52M04B829K	04/08/1952	4	0	3	0	0	0	0	0	7
1057	RUSSO ANTONIO	RSSNTN52H26B104H	26/06/1952	4	0	3	0	0	0	0	0	7
1058	DIZONNO ROCCO	DZNRCC52H09L425I	09/06/1952	4	0	3	0	0	0	0	0	7
1059	GIUSTINO MATTEO	GSTMTT52E29F280C	29/05/1952	4	0	3	0	0	0	0	0	7
1060	MIOLA MARIO	MLIMRA52E19E986G	19/05/1952	4	0	3	0	0	0	0	0	7

Graduatoria delle domande inviate entro il termine stabilito per la prima e seconda scadenza periodica unificata

N. ORDINE	RAGIONE SOCIALE	P.IVA/ COD. FISCALE	DATA DI NASCITA	IAP	Imprenditore <= 40	Imprenditore > 40	Dipendente <= 40	Imprenditore donna <= 40	Imprenditore donna > 40	Dipendente donna <= 40	Dipendente donna > 40	PUNTEGGIO TOTALE
1061	PANZANO GIROLAMO	PNZGLM52C15A150X	15/03/1952	4	0	3	0	0	0	0	0	7
1062	ANTONELLI ROCCO	NTNRCC52C01H643G	01/03/1952	4	0	3	0	0	0	0	0	7
1063	BOZZA GIOVANNI	BZZGNN52B26D643S	26/02/1952	4	0	3	0	0	0	0	0	7
1064	DE PADOVA MICHELE	DPDMHL52A10A514G	10/01/1952	4	0	3	0	0	0	0	0	7
1065	ORLANDO PIETRO	RLNPTR52A05H643R	05/01/1952	4	0	3	0	0	0	0	0	7
1066	DEFRANCESCO VITO DOMENICO	DFRVDM51R15L425B	15/10/1951	4	0	3	0	0	0	0	0	7
1067	GALLUZZI GRAZIANO	GLLGZN51P10H096T	10/09/1951	4	0	3	0	0	0	0	0	7
1068	RUOSPO DOMENICO	RSPDNC51M26H643G	26/08/1951	4	0	3	0	0	0	0	0	7
1069	SANSONE GIOVANNI BATTISTA	SNSGNN51H24H467B	24/06/1951	4	0	3	0	0	0	0	0	7
1070	BRAMANTE ANGELO FELICE	BRMNLF51E26H926M	26/05/1951	4	0	3	0	0	0	0	0	7
1071	TRISTANO COSIMO	TRSCSM51C30C514N	30/03/1951	4	0	3	0	0	0	0	0	7
1072	MANGIACOTTI FELICE	MNGFLC51C09H926M	09/03/1951	4	0	3	0	0	0	0	0	7
1073	FRATTAROLO GIANCARLO	FRTGCR51B19E885W	19/02/1951	4	0	3	0	0	0	0	0	7
1074	PASTORE VITO	PSTVTI51B07F923O	07/02/1951	4	0	3	0	0	0	0	0	7
1075	PELOSI MICHELE	PLSMHL51A20G125B	20/01/1951	4	0	3	0	0	0	0	0	7
1076	LOMBARDI ALESSANDRO	LMBLSN51A17H096N	17/01/1951	4	0	3	0	0	0	0	0	7
1077	MASCOLO GIUSEPPE	MSCGPP50T08A669X	08/12/1950	4	0	3	0	0	0	0	0	7
1078	CERULLO GERARDO	CRLGRD50S26C514G	26/11/1950	4	0	3	0	0	0	0	0	7
1079	INNAMORATO NICOLA	NNMNCL50R01C975O	01/10/1950	4	0	3	0	0	0	0	0	7
1080	RENNA ORONZO	RNNRNZ50P13H643E	13/09/1950	4	0	3	0	0	0	0	0	7

Graduatoria delle domande inviate entro il termine stabilito per la prima e seconda scadenza periodica unificata

N. ORDINE	RAGIONE SOCIALE	P.IVA/ COD. FISCALE	DATA DI NASCITA									
				IAP	Imprenditore <= 40	Imprenditore > 40	Dipendente <= 40	Imprenditore donna <= 40	Imprenditore donna > 40	Dipendente donna <= 40	Dipendente donna > 40	PUNTEGGIO TOTALE
1081	CARPINONE PASQUALE	CRPPQL50P13C198H	13/09/1950	4	0	3	0	0	0	0	0	7
1082	MASCOLO TOBIA	MSCTBO50M16A669H	16/08/1950	4	0	3	0	0	0	0	0	7
1083	DI RUGGIERI ANTONIO NICOLA	DRGNNN50H13I963J	13/06/1950	4	0	3	0	0	0	0	0	7
1084	CUSCITO NICOLA	CSCNCL50H01E038K	01/06/1950	4	0	3	0	0	0	0	0	7
1085	COVELLA GIOVANNI	CVLGNN50D26E038D	26/04/1950	4	0	3	0	0	0	0	0	7
1086	PUZZELLO RAIMONTE	PZZRNT50D10E036W	10/04/1950	4	0	3	0	0	0	0	0	7
1087	FILOGRANO LEONARDO	FLGLRD50D02E882S	02/04/1950	4	0	3	0	0	0	0	0	7
1088	DI DONATO PELLEGRINO	DDNPLG50C28G604U	28/03/1950	4	0	3	0	0	0	0	0	7
1089	GALLUZZI COSIMO	GLLCSM50B19G787J	19/02/1950	4	0	3	0	0	0	0	0	7
1090	BASILE MICHELINO	BSLMHL49P28B829R	28/09/1949	4	0	3	0	0	0	0	0	7
1091	SCARANO DOMENICO	SCRDNC49P25H985C	25/09/1949	4	0	3	0	0	0	0	0	7
1092	FILOGRANA PIETRO	FLGPTR49L29E882K	29/07/1949	4	0	3	0	0	0	0	0	7
1093	FUSILLO MATTEO GIOVANNI	FSLMTG49H24B829A	24/06/1949	4	0	3	0	0	0	0	0	7
1094	PINTO ANGELO	PNTNGL49E04F376J	04/05/1949	4	0	3	0	0	0	0	0	7
1095	CAPPIELLO MICHELE	CPPMHL49E03D269C	03/05/1949	4	0	3	0	0	0	0	0	7
1096	BASILE MICHELE	BSLMHL49C08B829R	08/03/1949	4	0	3	0	0	0	0	0	7
1097	BARASSI FERNANDO	BRSFNN49B01L273L	01/02/1949	4	0	3	0	0	0	0	0	7
1098	CORPOSANTO VITO	CRPVTI49A05A669M	05/01/1949	4	0	3	0	0	0	0	0	7
1099	SCARASCIULLI GIUSEPPE	SCRGPP48S08A662Q	08/11/1948	4	0	3	0	0	0	0	0	7
1100	GOFFREDO FELICE	GFFFLC48R26F376Q	26/10/1948	4	0	3	0	0	0	0	0	7

Graduatoria delle domande inviate entro il termine stabilito per la prima e seconda scadenza periodica unificata

N. ORDINE	RAGIONE SOCIALE	P.IVA/ COD. FISCALE	DATA DI NASCITA	IAP	Imprenditore <= 40	Imprenditore > 40	Dipendente <= 40	Imprenditore donna <= 40	Imprenditore donna > 40	Dipendente donna <= 40	Dipendente donna > 40	PUNTEGGIO TOTALE
1101	SANTORO VITO	SNTVTI48H21E036L	21/06/1948	4	0	3	0	0	0	0	0	7
1102	ALIGHIERI ANTONIO	LGHNTN48E26E882Q	26/05/1948	4	0	3	0	0	0	0	0	7
1103	RUSSO MARINO	RSSMRN48D24B104M	24/04/1948	4	0	3	0	0	0	0	0	7
1104	CALISI LUIGI	CLSLGU78D18Z404N	18/04/1948	4	0	3	0	0	0	0	0	7
1105	ANNESE TOMMASO	NNSTMS48D15F376Q	15/04/1948	4	0	3	0	0	0	0	0	7
1106	DI BIASE LUIGI GIULIO CIRO	DBSLGL48A31D643D	31/01/1948	4	0	3	0	0	0	0	0	7
1107	DILORENZO VITO	DLRVTI48A13H643Y	13/01/1948	4	0	3	0	0	0	0	0	7
1108	DIMISE ANGELO	DMSNGL47S20C975O	20/11/1947	4	0	3	0	0	0	0	0	7
1109	MARTINO GIUSEPPE	MRTGPP47B16L447Q	16/02/1947	4	0	3	0	0	0	0	0	7
1110	CALABRETTO CATALDO	CLBCLD46R31F376H	31/10/1946	4	0	3	0	0	0	0	0	7
1111	VIGLIONE ANTONIO	VGLNTN46R15L447I	15/10/1946	4	0	3	0	0	0	0	0	7
1112	BALLOI MARIO	BLLMRA46L25L953J	25/07/1946	4	0	3	0	0	0	0	0	7
1113	MATTEUCCI MICHELE	MTTMHL46E19A662H	19/05/1946	4	0	3	0	0	0	0	0	7
1114	CALISI ANTONIO	CLSNTN46D29H643Q	29/04/1946	4	0	3	0	0	0	0	0	7
1115	RICCIARDI MARCO	RCCMRC46C15H501N	15/03/1946	4	0	3	0	0	0	0	0	7
1116	ROMAGNO NICOLA	RMGNCL45M18H643T	18/08/1945	4	0	3	0	0	0	0	0	7
1117	PAVONE DOMENICO	PVNDNC45H07H096T	07/06/1945	4	0	3	0	0	0	0	0	7
1118	RUSSI NICOLA MARIA	RSSNLM45B06B829J	06/02/1945	4	0	3	0	0	0	0	0	7
1119	DI DOMENICO VINCENZO	DDMVCN45A17C198A	17/01/1945	4	0	3	0	0	0	0	0	7
1120	DEL BUONO GIUSEPPE VIRGINIO	DLBGPP45A09I072V	09/01/1945	4	0	3	0	0	0	0	0	7

Graduatoria delle domande inviate entro il termine stabilito per la prima e seconda scadenza periodica unificata

N. ORDINE	RAGIONE SOCIALE	P.IVA/ COD. FISCALE	DATA DI NASCITA	IAP	Imprenditore <= 40	Imprenditore > 40	Dipendente <= 40	Imprenditore donna <= 40	Imprenditore donna > 40	Dipendente donna <= 40	Dipendente donna > 40	PUNTEGGIO TOTALE
1121	MONTAGANO VINCENZO	MNTVCN45A07I158S	07/01/1945	4	0	3	0	0	0	0	0	7
1122	PETTI ENNIO MERCURIO	PTTNMR44S26I641X	26/11/1944	4	0	3	0	0	0	0	0	7
1123	DI GREGORIO GIOVANNI ERNESTO	DGRGNN44M01B829E	01/08/1944	4	0	3	0	0	0	0	0	7
1124	SCHIAVULLI MICHELE	SCHMHL44L22C514Q	22/07/1944	4	0	3	0	0	0	0	0	7
1125	TRIVENTO FERNANDO VINCENZO	TRVFNN44C13I072W	13/03/1944	4	0	3	0	0	0	0	0	7
1126	DIVICCARO ANTONIO	DVCNTN44C07A669U	07/03/1944	4	0	3	0	0	0	0	0	7
1127	FRISONE ANTONIO	FRSNTN44C01C975N	01/03/1944	4	0	3	0	0	0	0	0	7
1128	DE PADOVA FRANCESCO	DPDFNC44B21A514Q	21/02/1944	4	0	3	0	0	0	0	0	7
1129	GIOFFREDA ROCCO	GFFRCC44B08B829C	08/02/1944	4	0	3	0	0	0	0	0	7
1130	IVALDI PAOLO	VLDPLA44A15E882H	15/01/1944	4	0	3	0	0	0	0	0	7
1131	CERULLO FRANCESCO	CRLFNC43R20L589Z	20/10/1943	4	0	3	0	0	0	0	0	7
1132	NOTARNICOLA DOMENICO	NTRDNC43M29E038W	29/08/1943	4	0	3	0	0	0	0	0	7
1133	SCANZANO MICHELE	SCNMHL43M19B829N	19/08/1943	4	0	3	0	0	0	0	0	7
1134	DE DONATIS LUIGI	DDNLGU43H14G702N	14/06/1943	4	0	3	0	0	0	0	0	7
1135	FALCONE CARLO ANTONIO	FLCCLN43D21E038S	21/04/1943	4	0	3	0	0	0	0	0	7
1136	COVELLA ANDREA	CVLNDR43B14E038M	14/02/1943	4	0	3	0	0	0	0	0	7
1137	IAZZI SALVATORE	ZZISVT42T21A514I	21/12/1942	4	0	3	0	0	0	0	0	7
1138	DORONZO RAFFAELE	DRNRFL42T03A669D	03/12/1942	4	0	3	0	0	0	0	0	7
1139	CAPUTO NICOLA	CPTNCL41T08F923L	08/12/1941	4	0	3	0	0	0	0	0	7
1140	NIGRO SANTINO	NGRSTN41S01A015M	01/11/1941	4	0	3	0	0	0	0	0	7

Graduatoria delle domande inviate entro il termine stabilito per la prima e seconda scadenza periodica unificata

N. ORDINE	RAGIONE SOCIALE	P.IVA/ COD. FISCALE	DATA DI NASCITA	IAP	Imprenditore <= 40	Imprenditore > 40	Dipendente <= 40	Imprenditore donna <= 40	Imprenditore donna > 40	Dipendente donna <= 40	Dipendente donna > 40	PUNTEGGIO TOTALE
1141	TALLONE MICHELE	TLLMHL41E06H467M	06/05/1941	4	0	3	0	0	0	0	0	7
1142	CORBO VINCENZO	CRBVCN41D05H467A	05/04/1941	4	0	3	0	0	0	0	0	7
1143	PELOSI PIETRO	PLSPTR41B02G125E	02/02/1941	4	0	3	0	0	0	0	0	7
1144	ROMAGNO VITO	RMGVTI41A20H643V	20/01/1941	4	0	3	0	0	0	0	0	7
1145	VALENZANO GRAZIANO	VLNGZN40P04H643H	04/09/1940	4	0	3	0	0	0	0	0	7
1146	MINURRI GRAZIANO	MNRGZN40L11H643Y	11/07/1940	4	0	3	0	0	0	0	0	7
1147	ROMAGNO GIUSEPPE	RMGGPP40B13H643F	13/02/1940	4	0	3	0	0	0	0	0	7
1148	MAGGIO ANTONIO	MGGNTN39P29C514Q	29/09/1939	4	0	3	0	0	0	0	0	7
1149	CARISDEO GIUSEPPE	CRSGPP39H26B829V	26/06/1939	4	0	3	0	0	0	0	0	7
1150	BERNARDI GIUSEPPE	BRNGPP39A23L462O	23/01/1939	4	0	3	0	0	0	0	0	7
1151	IACONETA MATTEO	CNTMTT38D12E885T	12/04/1938	4	0	3	0	0	0	0	0	7
1152	NISTRIO ANTONIO	NSTNTN38A06F376B	06/01/1938	4	0	3	0	0	0	0	0	7
1153	GIANCOLA NUNZIO	GNCNNZ37H27C975C	27/06/1937	4	0	3	0	0	0	0	0	7
1154	SPIZZICO EMANUELE	SPZMNL37B23H643T	23/02/1937	4	0	3	0	0	0	0	0	7
1155	GIANCOLA PASQUALE	GNCPQL37A04C975C	04/01/1937	4	0	3	0	0	0	0	0	7
1156	PALMIERI ROCCO	PLMRCC36R07B829H	07/10/1936	4	0	3	0	0	0	0	0	7
1157	LOVINO GIUSEPPE	LVNGPP36R01H645Z	01/10/1936	4	0	3	0	0	0	0	0	7
1158	MICCOLIS ONOFRIO	MCCNFR36A08F784K	08/01/1936	4	0	3	0	0	0	0	0	7
1159	GUIDA ROCCO	GDURCC35T03H467A	03/12/1935	4	0	3	0	0	0	0	0	7
1160	CARPENTIERE GAETANO	CRPGTN35P28A669G	28/09/1935	4	0	3	0	0	0	0	0	7

Graduatoria delle domande inviate entro il termine stabilito per la prima e seconda scadenza periodica unificata

N. ORDINE	RAGIONE SOCIALE	P.IVA/ COD. FISCALE	DATA DI NASCITA	IAP	Imprenditore <= 40	Imprenditore > 40	Dipendente <= 40	Imprenditore donna <= 40	Imprenditore donna > 40	Dipendente donna <= 40	Dipendente donna > 40	PUNTEGGIO TOTALE
1161	FANIA PAOLO	FNAPLA35P07H287L	07/09/1935	4	0	3	0	0	0	0	0	7
1162	FERRANTE RAFFAELE	FRRRFL35E06A055E	06/05/1935	4	0	3	0	0	0	0	0	7
1163	RUSSO GIOVANNI MARCO MICHE	RSSGNN35A07B104N	07/01/1935	4	0	3	0	0	0	0	0	7
1164	FALCONE GENNARO	FLCGNR34H23C198J	23/06/1934	4	0	3	0	0	0	0	0	7
1165	DE VITA VINCENZO GIUSEPPE	DVTVCN34C13B904G	13/03/1934	4	0	3	0	0	0	0	0	7
1166	AUGENTI ANTONIO	GNTNTN31M12H643R	12/08/1931	4	0	3	0	0	0	0	0	7
1167	RENNA DOMENICO	RNNDNC29T19C975D	19/12/1929	4	0	3	0	0	0	0	0	7
1168	FORLEO FRANCESCO PAOLO	FRLFNC28L22C198L	22/07/1928	4	0	3	0	0	0	0	0	7
1169	CISTERNINO CARLO	CSTCRL83E02F376Y	02/05/1983	4	0	0	2	0	0	0	0	6
1170	PORRELLI GIACOMO	PRRGCM77T14A662V	14/12/1977	4	0	0	2	0	0	0	0	6
1171	TAGLIENTE UGO	TGLGUO75S19L049X	19/11/1975	4	0	0	2	0	0	0	0	6
1172	FASANELLI ELISABETTA	FSNLBT72H62H096E	22/06/1972	0	0	3	0	0	3	0	0	6
1173	PICCININNI MARIA TERESA	PCCMTR72E71A225E	31/05/1972	0	0	3	0	0	3	0	0	6
1174	REZZA ROBERTA	RZZRRT72B47L049V	07/02/1972	0	0	3	0	0	3	0	0	6
1175	ZECCA MARIA FABIANA	ZCCMFB71P53E563P	13/09/1971	0	0	3	0	0	3	0	0	6
1176	CATALDI AURELIA	CTLRLA71L42Z112H	02/07/1971	0	0	3	0	0	3	0	0	6
1177	MEZZAPESA EZIA	MZZZEI71E44H096Y	04/05/1971	0	0	3	0	0	3	0	0	6
1178	GIOVANDITTI LUCIA	GVNLCU70S42I158G	02/11/1970	0	0	3	0	0	3	0	0	6
1179	RUMMO MARIA	RMMMRA70R71L273Q	31/10/1970	0	0	3	0	0	3	0	0	6
1180	LANCIANO ANNA MARIA	LNCNMR70M63A669E	23/08/1970	0	0	3	0	0	3	0	0	6

Graduatoria delle domande inviate entro il termine stabilito per la prima e seconda scadenza periodica unificata

N. ORDINE	RAGIONE SOCIALE	P.IVA/ COD. FISCALE	DATA DI NASCITA	IAP	Imprenditore <= 40	Imprenditore > 40	Dipendente <= 40	Imprenditore donna <= 40	Imprenditore donna > 40	Dipendente donna <= 40	Dipendente donna > 40	PUNTEGGIO TOTALE
1181	DI CEGLIE DOMENICA	DCGDNC70D63D508R	23/04/1970	0	0	3	0	0	3	0	0	6
1182	URSITTI MARIA RITA	RSTMRT69E61D643R	21/05/1969	0	0	3	0	0	3	0	0	6
1183	MARGARITO DANIELA	MRGDNL68P65H147B	25/09/1968	0	0	3	0	0	3	0	0	6
1184	D'ERRICO MICHELANGELA	DRRMHL68D65B829I	25/04/1968	0	0	3	0	0	3	0	0	6
1185	GIURI CINZIA	GRICNZ68D61C978B	21/04/1968	0	0	3	0	0	3	0	0	6
1186	SAMPIETRO ANTONIETTA	SMPNNT68C61I158P	21/03/1968	0	0	3	0	0	3	0	0	6
1187	SINDACO IRENE	SNDRNI68C46C865I	06/03/1968	0	0	3	0	0	3	0	0	6
1188	PLANTONE SILVANA MARIA CLAUDI	PLNSVN68B50F915O	10/02/1968	0	0	3	0	0	3	0	0	6
1189	PELLEGRINO IRENE	PLLRNI67H62C134X	22/06/1967	0	0	3	0	0	3	0	0	6
1190	GUERRA ROSANNA	GRRRNN66R69F631N	29/10/1966	0	0	3	0	0	3	0	0	6
1191	PIZZARELLI ROSA	PZZRSO66P59E038P	19/09/1966	0	0	3	0	0	3	0	0	6
1192	SOLAZZO FERNANDA	SLZFNN66L51A425I	11/07/1966	0	0	3	0	0	3	0	0	6
1193	GENTILE MARIA STELLA	GNTMST66B68F915P	28/02/1966	0	0	3	0	0	3	0	0	6
1194	D'ADDETTA ANNA MARIA	DDDNMR66A65I158I	25/01/1966	0	0	3	0	0	3	0	0	6
1195	FERRANTINO EUGENIA	FRRGNE65L57F631H	17/07/1965	0	0	3	0	0	3	0	0	6
1196	MANELLI MARIA ANTONELLA	MNLMNT65A44G187V	04/01/1965	0	0	3	0	0	3	0	0	6
1197	VITULANO MARIA ANTONIETTA	VTLMNT64B51E885W	11/02/1964	0	0	3	0	0	3	0	0	6
1198	DILEO ANGELA	DLINGL64A42C975S	02/01/1964	0	0	3	0	0	3	0	0	6
1199	RIZZI FILOMENA	RZZFMN63T71C134P	31/12/1963	0	0	3	0	0	3	0	0	6
1200	FORNARELLI ANTONIA	FRNNTN63P59A662H	19/09/1963	0	0	3	0	0	3	0	0	6

Graduatoria delle domande inviate entro il termine stabilito per la prima e seconda scadenza periodica unificata

N. ORDINE	RAGIONE SOCIALE	P.IVA/ COD. FISCALE	DATA DI NASCITA									
				IAP	Imprenditore <= 40	Imprenditore > 40	Dipendente <= 40	Imprenditore donna <= 40	Imprenditore donna > 40	Dipendente donna <= 40	Dipendente donna > 40	PUNTEGGIO TOTALE
1201	MEGA ANTONELLA	MGENNL63C54I059T	14/03/1963	0	0	3	0	0	3	0	0	6
1202	MASTRANGELO ANNA MARIA	MSTNMR63A71B619G	03/01/1963	0	0	3	0	0	3	0	0	6
1203	GORGOGLIONE LINA	GRGLNI62T70H926O	30/12/1962	0	0	3	0	0	3	0	0	6
1204	PONZIANO ROSARIA	PNZRSR62M48I158T	08/08/1962	0	0	3	0	0	3	0	0	6
1205	ARGENTIERO ANNA MARIA	RGNNMR62H42D761V	02/06/1962	0	0	3	0	0	3	0	0	6
1206	CAVALLO MARIA GIUSEPPA	CVLMGS61P48E549D	08/09/1961	0	0	3	0	0	3	0	0	6
1207	MASSARI ROSANNA	MSSRNN61P45A514B	05/09/1961	0	0	3	0	0	3	0	0	6
1208	GIACOBBE FELICIA	GCBFLC61B64B357L	24/02/1961	0	0	3	0	0	3	0	0	6
1209	FINIZIO GIUSEPPINA	FNZGPP60M58E332T	18/08/1960	0	0	3	0	0	3	0	0	6
1210	DE FILIPPO MARIA CARMELA	DFLMCR60L58D643S	18/07/1960	0	0	3	0	0	3	0	0	6
1211	CUSCITO MARIA	CSCMRA60D50E038Z	10/04/1960	0	0	3	0	0	3	0	0	6
1212	BRUNETTI MARIA ANTONIETTA	BRNMNT60D41E882U	01/04/1960	0	0	3	0	0	3	0	0	6
1213	BALDARI CROCEFISSA MARIA	BLDCCF59R51E882X	11/10/1959	0	0	3	0	0	3	0	0	6
1214	GENTILE GIULIA MARIA	GNTGMR59P49F631A	09/09/1959	0	0	3	0	0	3	0	0	6
1215	CASTRIOTA MARIAGRAZIA	CSTMGR59B47A944C	07/02/1959	0	0	3	0	0	3	0	0	6
1216	TOMMASONE ANNA MARIA	TMMNMR59A46E549U	06/01/1959	0	0	3	0	0	3	0	0	6
1217	D'AMATO ROSA ANNA	DMTRNN59A44E885H	04/01/1959	0	0	3	0	0	3	0	0	6
1218	STANO ELEONORA	STNLNR58P47E882Y	07/09/1958	0	0	3	0	0	3	0	0	6
1219	GUARINI ALBA	GRNLBA58P46D508L	06/09/1958	0	0	3	0	0	3	0	0	6
1220	MASELLI MARIA ANTONIETTA	MSLMNT58B65A048Z	25/02/1958	0	0	3	0	0	3	0	0	6

Graduatoria delle domande inviate entro il termine stabilito per la prima e seconda scadenza periodica unificata

N. ORDINE	RAGIONE SOCIALE	P.IVA/ COD. FISCALE	DATA DI NASCITA	IAP	Imprenditore <= 40	Imprenditore > 40	Dipendente <= 40	Imprenditore donna <= 40	Imprenditore donna > 40	Dipendente donna <= 40	Dipendente donna > 40	PUNTEGGIO TOTALE
1221	AUGELLO NUNZIATA	GLLNZT58A45H926N	05/01/1958	0	0	3	0	0	3	0	0	6
1222	GENTILE ANGELA	GNTNGL57R67I158I	27/10/1957	0	0	3	0	0	3	0	0	6
1223	MICELLI ANTONIA	MCLNTN57E54E882N	14/05/1957	0	0	3	0	0	3	0	0	6
1224	CIRACI' ROSA MICHELA	CRCRMC57D50E205P	10/04/1957	0	0	3	0	0	3	0	0	6
1225	PIZZARELLI ANNA	PZZNNA57A51E332Z	11/01/1957	0	0	3	0	0	3	0	0	6
1226	CAVALERA LEONDINA	CVLLDN56S50B936I	10/11/1956	0	0	3	0	0	3	0	0	6
1227	NERONE VITAGLIANA	NRNVGL56A65D394P	25/01/1956	0	0	3	0	0	3	0	0	6
1228	MONTESARDO ROSA ANNA	MNTRNN56A42E882E	02/01/1956	0	0	3	0	0	3	0	0	6
1229	PANZONE LUCIA	PNZLCU55T41E549X	01/12/1955	0	0	3	0	0	3	0	0	6
1230	LONGO FILOMENA	LNGFMN55R54H926X	14/10/1955	0	0	3	0	0	3	0	0	6
1231	CONGEDO GIUSEPPA	CNGGPP55R50D862S	10/10/1955	0	0	3	0	0	3	0	0	6
1232	BOCCUZZI ISABELLA	BCCSLL55C46C975V	06/03/1955	0	0	3	0	0	3	0	0	6
1233	DITURI CHIARA	DTRCHR54D66F923U	26/04/1954	0	0	3	0	0	3	0	0	6
1234	D'ALESSANDRO ANTONIA MARIA	DLSNNM53L43F280V	03/07/1953	0	0	3	0	0	3	0	0	6
1235	RICCI ELISABETTA	RCCLBT53H61E986C	21/06/1953	0	0	3	0	0	3	0	0	6
1236	BUCCOLIERI MARIA DELLA NUOVA	BCCMDL53E41E882Y	01/05/1953	0	0	3	0	0	3	0	0	6
1237	ZURAWSKA GRAZYNA	ZRWGZY53D68Z127Z	28/04/1953	0	0	3	0	0	3	0	0	6
1238	QUITADAMO ANGELA	QTDNGL53D41F631R	01/04/1953	0	0	3	0	0	3	0	0	6
1239	CAPONE PASQUA ROSA	CPNPQR52M64L472C	24/08/1952	0	0	3	0	0	3	0	0	6
1240	NARDELLI ANNA	NRDNNA52E65C975H	25/05/1952	0	0	3	0	0	3	0	0	6

Graduatoria delle domande inviate entro il termine stabilito per la prima e seconda scadenza periodica unificata

N. ORDINE	RAGIONE SOCIALE	P.IVA/ COD. FISCALE	DATA DI NASCITA									
				IAP	Imprenditore <= 40	Imprenditore > 40	Dipendente <= 40	Imprenditore donna <= 40	Imprenditore donna > 40	Dipendente donna <= 40	Dipendente donna > 40	PUNTEGGIO TOTALE
1241	AMATI ANGELA	MTANGL52C48D508Z	08/03/1952	0	0	3	0	0	3	0	0	6
1242	SANTORO ROSINA	SNTRSN52B68G604V	28/02/1952	0	0	3	0	0	3	0	0	6
1243	VENEZIA ELISABETTA	VNZLBT51R62E036C	22/10/1951	0	0	3	0	0	3	0	0	6
1244	GUARINI ANTONELLA	GRNNNL87R51C741C	11/10/1951	0	0	3	0	0	3	0	0	6
1245	DE CAROLIS GIULIA	DCRGLI51R50A662L	10/10/1951	0	0	3	0	0	3	0	0	6
1246	BUFANO CATERINA	BFNCRN51M70I045K	30/08/1951	0	0	3	0	0	3	0	0	6
1247	L'ABBATE LAURA	LBBLRA51L55C975Z	15/07/1951	0	0	3	0	0	3	0	0	6
1248	DEMONTE FRANCESCA	DMNFNC50S52F280Q	12/11/1950	0	0	3	0	0	3	0	0	6
1249	BELLOLI PATRIZIA ANNUNZIATA	BLLPRZ50M58F205L	18/08/1950	0	0	3	0	0	3	0	0	6
1250	CAMPANIELLO ANNA	CMPNNA49A71C514A	31/01/1949	0	0	3	0	0	3	0	0	6
1251	D'APOLITO MICHELINA	DPLMHL48E54B829T	14/05/1948	0	0	3	0	0	3	0	0	6
1252	CAZZETTA TERESA	CZZTRS47P52G285D	12/09/1947	0	0	3	0	0	3	0	0	6
1253	TRICARICO GIUSEPPINA	TRCGPP47B46E332K	06/02/1947	0	0	3	0	0	3	0	0	6
1254	PANUNZIO VINCENZO	PNNVCN45P02E549J	02/09/1945	0	0	3	0	0	3	0	0	6
1255	RENNA ADDOLORATA	RNNDLR45A59D508L	19/01/1945	0	0	3	0	0	3	0	0	6
1256	AMMATURO COSIMA	MMTCSM44L69L280J	29/07/1944	0	0	3	0	0	3	0	0	6
1257	CARLUCCIO PASQUALINA	CRLPQL44L61L484O	21/07/1944	0	0	3	0	0	3	0	0	6
1258	GIACO' MARIA	GCIMRA44B61G761A	21/02/1944	0	0	3	0	0	3	0	0	6
1259	ACCOGLI GRAZIA	CCGGRZ43D53A281B	13/04/1943	0	0	3	0	0	3	0	0	6
1260	SACCO MARIA ROSA	SCCMRS42D48B829L	08/04/1942	0	0	3	0	0	3	0	0	6

Graduatoria delle domande inviate entro il termine stabilito per la prima e seconda scadenza periodica unificata

N. ORDINE	RAGIONE SOCIALE	P.IVA/ COD. FISCALE	DATA DI NASCITA	IAP	Imprenditore <= 40	Imprenditore > 40	Dipendente <= 40	Imprenditore donna <= 40	Imprenditore donna > 40	Dipendente donna <= 40	Dipendente donna > 40	PUNTEGGIO TOTALE
1261	CAVALLO LUCIA	CVLLCU42D48G098M	08/04/1942	0	0	3	0	0	3	0	0	6
1262	DRAICCHIO ELISABETTA	DRCLBT40S44E332I	04/11/1940	0	0	3	0	0	3	0	0	6
1263	ROTUNNO MARIA	RTNMRA38T61B829P	21/12/1938	0	0	3	0	0	3	0	0	6
1264	STANO EVASIA GIUSEPPINA	STNVGS38T41A514F	01/12/1938	0	0	3	0	0	3	0	0	6
1265	SETTANNI GIUSEPPINA	STTGPP38S55F923T	15/11/1938	0	0	3	0	0	3	0	0	6
1266	SACCO MARIA ROSA	SCCMRS38M49B829C	09/08/1938	0	0	3	0	0	3	0	0	6
1267	L'ABBATE CHIARA	LBBCHR38D43L472C	03/04/1938	0	0	3	0	0	3	0	0	6
1268	MENNILLO ANNA LIBERA	MNNNLB37R63B829R	23/10/1937	0	0	3	0	0	3	0	0	6
1269	DE PADOVA ANTONIA IOLANDA	DPDNNL36S57A514N	17/11/1936	0	0	3	0	0	3	0	0	6
1270	SCANZANO ROSINA	SCNRSN36S42B829X	02/11/1936	0	0	3	0	0	3	0	0	6
1271	DE GIOVANNI ANTONIA FRANCESCA	DGVNNF36B52L166M	12/02/1936	0	0	3	0	0	3	0	0	6
1272	RICCARDELLI LUCIA	RCCLCU34A51E549G	11/01/1934	0	0	3	0	0	3	0	0	6
1273	PIEMONTESE MARIA CARMELA	PMNMCR32L50F631H	10/07/1932	0	0	3	0	0	3	0	0	6
1274	ZACCARIA MARIA	ZCCMRA28M70D508U	30/08/1928	0	0	3	0	0	3	0	0	6
1275	PRENCIPE ELENA MARIA	PRNLMR28D64F631O	24/04/1928	0	0	3	0	0	3	0	0	6
1276	MARTINA MARIAROSARIA	MRTMRS95B59B936X	19/02/1995	0	0	0	2	0	0	3	0	5
1277	DEPALMA FRANCESCO	DPLFNC94P25A883A	25/09/1994	0	5	0	0	0	0	0	0	5
1278	FERSINI MARIA VERONICA	FRSMVR94L46D883K	06/07/1994	0	0	0	2	0	0	3	0	5
1279	CIARDO VALENTINA	CRDVNT93L67D883V	27/07/1993	0	0	0	2	0	0	3	0	5
1280	DIGREGORIO MARIA	DGRMRA93L50A048V	10/07/1993	0	0	0	2	0	0	3	0	5

Graduatoria delle domande inviate entro il termine stabilito per la prima e seconda scadenza periodica unificata

N. ORDINE	RAGIONE SOCIALE	P.IVA/ COD. FISCALE	DATA DI NASCITA									
				IAP	Imprenditore <= 40	Imprenditore > 40	Dipendente <= 40	Imprenditore donna <= 40	Imprenditore donna > 40	Dipendente donna <= 40	Dipendente donna > 40	PUNTEGGIO TOTALE
1281	LO MUZIO AURELIO	LMZRLA93B13D643R	13/02/1993	0	5	0	0	0	0	0	0	5
1282	VISCONTI MARIANA	VSCMRN92A66H926A	26/01/1992	0	0	0	2	0	0	3	0	5
1283	GUGLIELMI ANGELA	GGLNGL91T59C975N	19/12/1991	0	0	0	2	0	0	3	0	5
1284	DI LELLA GIUSEPPE	DLLGPP91P14L113W	14/09/1991	0	5	0	0	0	0	0	0	5
1285	DI TRANI PASQUALE	DTRPQL91M19C983K	19/08/1991	0	5	0	0	0	0	0	0	5
1286	GIGANTE FRANCESCO	GGNFNC91L19C136G	19/07/1991	0	5	0	0	0	0	0	0	5
1287	TURCHIARELLI PIERLUIGI	TRCPLG91H26D643Q	26/06/1991	0	5	0	0	0	0	0	0	5
1288	IGNATTI ANDREA	GNTNDR91H25F376L	25/06/1991	0	5	0	0	0	0	0	0	5
1289	RUSSO DANILO	RSSDNL91B24D862I	24/02/1991	0	5	0	0	0	0	0	0	5
1290	CALO' COSIMO	CLACSM91B23E882G	23/02/1991	0	5	0	0	0	0	0	0	5
1291	DI CEGLIE ANTONIO	DCGNTN90H15D643P	15/06/1990	0	5	0	0	0	0	0	0	5
1292	PALMITESSA FRANCESCO	PLMFNC90B02F376P	02/02/1990	0	5	0	0	0	0	0	0	5
1293	DURANTE MATTEO	DRNMTT89T06F842X	06/12/1989	0	5	0	0	0	0	0	0	5
1294	GIAMBATTISTA GIUSEPPE	GMBGPP89S26D643H	26/11/1989	0	5	0	0	0	0	0	0	5
1295	ANTOVA NATALIYA	NTVNLY89S51Z104N	11/11/1989	0	0	0	2	0	0	3	0	5
1296	CAPONIO MARIAGRAZIA	CPNMGR89H43A662K	03/06/1989	0	0	0	2	0	0	3	0	5
1297	GRASSI GIROLAMO	GRSGLM89D28F376A	28/04/1989	0	5	0	0	0	0	0	0	5
1298	PIGNATELLI ANTONIO	PGNNTN89C22B506I	22/03/1989	0	5	0	0	0	0	0	0	5
1299	QUARTA VANESSA	QRTVSS88R46I119Q	06/10/1988	0	0	0	2	0	0	3	0	5
1300	ZINFOLLINO RICCARDO	ZNFRCR88L26L109M	26/07/1988	0	5	0	0	0	0	0	0	5

Graduatoria delle domande inviate entro il termine stabilito per la prima e seconda scadenza periodica unificata

N. ORDINE	RAGIONE SOCIALE	P.IVA/ COD. FISCALE	DATA DI NASCITA									
				IAP	Imprenditore <= 40	Imprenditore > 40	Dipendente <= 40	Imprenditore donna <= 40	Imprenditore donna > 40	Dipendente donna <= 40	Dipendente donna > 40	PUNTEGGIO TOTALE
1301	ROSSI RAFFAELE	RSSRFL87S30D643U	30/11/1987	0	5	0	0	0	0	0	0	5
1302	NISI GIUSEPPINA	NSIGPP87S43I119E	03/11/1987	0	0	0	2	0	0	3	0	5
1303	GIANCOLA RAFFAELE	GNCRFL87M28C975A	28/08/1987	0	5	0	0	0	0	0	0	5
1304	RIZZO MARIKA ANNA	RZZMKN87L67Z112L	27/07/1987	0	0	0	2	0	0	3	0	5
1305	DI BENEDETTO GIACOMO	DBNGCM87L22A662K	22/07/1987	0	5	0	0	0	0	0	0	5
1306	FARATI MATTEO	FRTMTT87L10D851S	10/07/1987	0	5	0	0	0	0	0	0	5
1307	ADAMO GIORGIO	DMAGRG87L04I549V	04/07/1987	0	5	0	0	0	0	0	0	5
1308	DI SAPIO PASQUALE	DSPPQL87E28D643P	28/05/1987	0	5	0	0	0	0	0	0	5
1309	TAGLIENTE MARIO GIUSEPPE	TGLMGS87D04C741E	04/04/1987	0	5	0	0	0	0	0	0	5
1310	DE CARLO ANNALISA	DCRNLS87B54E506U	14/02/1987	0	0	0	2	0	0	3	0	5
1311	PATRUNO MASSIMO GIROLAMO	PTRMSM87A28A883S	28/01/1987	0	5	0	0	0	0	0	0	5
1312	SALONNA ANNA MARIA	SLNNMR87A61C424Q	21/01/1987	0	0	0	2	0	0	3	0	5
1313	MERICO LUCIA	MRCLCU87A43G751M	03/01/1987	0	0	0	2	0	0	3	0	5
1314	ANTICO MARISTELLA	NTCMST86P64F842H	24/09/1986	0	0	0	2	0	0	3	0	5
1315	ROMANO LUIGI GIORGIO	RMNLGR86H14B936T	14/06/1986	0	5	0	0	0	0	0	0	5
1316	CARENZA GIUSEPPE	CRNGPP86E19H096Y	19/05/1986	0	5	0	0	0	0	0	0	5
1317	ROMANO DONATO	RMNDNT86C15E815H	15/03/1986	0	5	0	0	0	0	0	0	5
1318	MARGHERITO PAMELA	MRGPML86C54D883T	14/03/1986	0	0	0	2	0	0	3	0	5
1319	RAGUSEO DOMENICO	RGSDNC86C06E223K	06/03/1986	0	5	0	0	0	0	0	0	5
1320	CINIERI MARIA DELLA CROCE	CNRMDL86B52D761N	12/02/1986	0	0	0	2	0	0	3	0	5

Graduatoria delle domande inviate entro il termine stabilito per la prima e seconda scadenza periodica unificata

N. ORDINE	RAGIONE SOCIALE	P.IVA/ COD. FISCALE	DATA DI NASCITA	IAP	Imprenditore <= 40	Imprenditore > 40	Dipendente <= 40	Imprenditore donna <= 40	Imprenditore donna > 40	Dipendente donna <= 40	Dipendente donna > 40	PUNTEGGIO TOTALE
1321	PRUSSIANO VITO	PRSVTI85T26A285A	26/12/1985	0	5	0	0	0	0	0	0	5
1322	CIAVARRELLA ROSA	CVRRSO85T60I158Y	20/12/1985	0	0	0	2	0	0	3	0	5
1323	D'ADDARIO MATTEO	DDDMTT85R24I158H	24/10/1985	0	5	0	0	0	0	0	0	5
1324	SEMERARO ANNA	SMRNNA85D46G187Q	06/04/1985	0	0	0	2	0	0	3	0	5
1325	MELAROSA GIUSEPPE	MLRGPP85C19C741F	19/03/1985	0	5	0	0	0	0	0	0	5
1326	FRATTAROLO MARIO	FRTMRA85C14E885R	14/03/1985	0	5	0	0	0	0	0	0	5
1327	GUERRIERI ANDREA	GRRNDR85B14H501B	14/02/1985	0	5	0	0	0	0	0	0	5
1328	TINELLA FRANCESCA	TNLFNC84P64F915J	24/09/1984	0	0	0	2	0	0	3	0	5
1329	ARUANNO RICCARDO	RNNRCR84P04A285L	04/09/1984	0	5	0	0	0	0	0	0	5
1330	CARUCCI VITO	CRCVTI84L17H096R	17/07/1984	0	5	0	0	0	0	0	0	5
1331	CARAMIA ANTONELLA	CRMNNL84L44C424Q	04/07/1984	0	0	0	2	0	0	3	0	5
1332	PACELLA ROSITA	PCLRST84H57D883A	17/06/1984	0	0	0	2	0	0	3	0	5
1333	D'AGOSTINO ELISABETTA	DGSLBT84E52B506W	12/05/1984	0	0	0	2	0	0	3	0	5
1334	DINOI FRANCESCO	DNIFNC84E01E882E	01/05/1984	0	5	0	0	0	0	0	0	5
1335	ALO' ISABELLA	LAOSLL84D60C424D	20/04/1984	0	0	0	2	0	0	3	0	5
1336	LICCIANO FRANCESCA	LCCFNC84C64D883O	24/03/1984	0	0	0	2	0	0	3	0	5
1337	SAPONARO ROBERTO	SPNRRT84C23E882I	23/03/1984	0	5	0	0	0	0	0	0	5
1338	VENNERI MARIA ROSARIA	VNNMRS84C57D883M	17/03/1984	0	0	0	2	0	0	3	0	5
1339	PINTO ROCCO	PNTRCC84A02E223X	02/01/1984	0	5	0	0	0	0	0	0	5
1340	PINNETTA COSIMO JORDAN	PNNCMJ83T22F842L	22/12/1983	0	5	0	0	0	0	0	0	5

Graduatoria delle domande inviate entro il termine stabilito per la prima e seconda scadenza periodica unificata

N. ORDINE	RAGIONE SOCIALE	P.IVA/ COD. FISCALE	DATA DI NASCITA	IAP	Imprenditore <= 40	Imprenditore > 40	Dipendente <= 40	Imprenditore donna <= 40	Imprenditore donna > 40	Dipendente donna <= 40	Dipendente donna > 40	PUNTEGGIO TOTALE
1341	RAHINO' DENISE	RHNDNS83S61D883X	21/11/1983	0	0	0	2	0	0	3	0	5
1342	BUCCOLIERO GABRIELE	BCCGRL83S19L049V	19/11/1983	0	5	0	0	0	0	0	0	5
1343	FRUMENZIO VIRGINIO	FRMVGN83S03I158O	03/11/1983	0	5	0	0	0	0	0	0	5
1344	MATRI' LORI	MTRLRO83R50F205H	10/10/1983	0	0	0	2	0	0	3	0	5
1345	PINTO VITO	PNTVTI83L15D508S	15/07/1983	0	5	0	0	0	0	0	0	5
1346	DE MARINIS STEFANO	DMRSFN83L06F915W	06/07/1983	0	5	0	0	0	0	0	0	5
1347	PANZERA FEDERICA	PNZFRC83C68H793Q	28/03/1983	0	0	0	2	0	0	3	0	5
1348	PERRONE FRANCESCO	PRRFNC83C27D862E	27/03/1983	0	5	0	0	0	0	0	0	5
1349	MICCOLIS GIUSEPPE	MCCGPP83C08F784E	08/03/1983	0	5	0	0	0	0	0	0	5
1350	RINALDI JESSICA	RNLJSC83B50D883J	10/02/1983	0	0	0	2	0	0	3	0	5
1351	CIOCAN GEORGETA ANCUTA	CCNGGT82S61Z129Y	21/11/1982	0	0	0	2	0	0	3	0	5
1352	PAGLIALUNGA CLAUDIO	PGLCLD82M09C978B	09/08/1982	0	5	0	0	0	0	0	0	5
1353	TRONCONE ADELIA	TRNDLA82M41E445B	01/08/1982	0	0	0	2	0	0	3	0	5
1354	D'AGOSTINO SALVATORE	DGSSVT82L23L419S	23/07/1982	0	5	0	0	0	0	0	0	5
1355	PADULO FLORA	PDLFLR82H53I158O	13/06/1982	0	0	0	2	0	0	3	0	5
1356	NARDELLI COSIMO	NRDCSM82H02D761J	02/06/1982	0	5	0	0	0	0	0	0	5
1357	RUSSO DANILA	RSSDNL82C53I119K	13/03/1982	0	0	0	2	0	0	3	0	5
1358	DI BELLA ILARIA	DBLLRI82C52B506A	12/03/1982	0	0	0	2	0	0	3	0	5
1359	LUPOLI PASQUALE GIOVANNI	LPLPQL82B21H926T	21/02/1982	0	5	0	0	0	0	0	0	5
1360	GENTILE PIETRO	GNTPTR82B10F784U	10/02/1982	0	5	0	0	0	0	0	0	5

Graduatoria delle domande inviate entro il termine stabilito per la prima e seconda scadenza periodica unificata

N. ORDINE	RAGIONE SOCIALE	P.IVA/ COD. FISCALE	DATA DI NASCITA	IAP	Imprenditore <= 40	Imprenditore > 40	Dipendente <= 40	Imprenditore donna <= 40	Imprenditore donna > 40	Dipendente donna <= 40	Dipendente donna > 40	PUNTEGGIO TOTALE
1361	NESTOLA MARIA LUCIA	NSTMLC82A67C978I	27/01/1982	0	0	0	2	0	0	3	0	5
1362	SILVESTRI STEFANO	SLVSFN81S18F915N	18/11/1981	0	5	0	0	0	0	0	0	5
1363	SACCO DOMENICO	SCCDNC81S13H926Z	13/11/1981	0	5	0	0	0	0	0	0	5
1364	ROSATO IVANO	RSTVNI81S04F152P	04/11/1981	0	5	0	0	0	0	0	0	5
1365	DE FILIPPO ANDREA ANTONIO	DFLNRN81R26I441M	26/10/1981	0	5	0	0	0	0	0	0	5
1366	POLO FLAVIO	PLOFLV81R24D851R	24/10/1981	0	5	0	0	0	0	0	0	5
1367	SPASOVA YULIYA	SPSYLY81M61Z104N	21/08/1981	0	0	0	2	0	0	3	0	5
1368	MELIOTA GIANCARLO	MLTGCR81E18H096W	18/05/1981	0	5	0	0	0	0	0	0	5
1369	DEL GROSSO OSVALDO	DLGSLD81E07H926T	07/05/1981	0	5	0	0	0	0	0	0	5
1370	DIFINO NICO	DFNNCI81D03C975F	03/04/1981	0	5	0	0	0	0	0	0	5
1371	MEZZAPESA PIETRO	MZZPTR81B27H096B	27/02/1981	0	5	0	0	0	0	0	0	5
1372	DICECCA ERASMO	DCCRSM80T26A225V	26/12/1980	0	5	0	0	0	0	0	0	5
1373	NICASSIO FRANCESCO	NCSFNC80S22A048T	22/11/1980	0	5	0	0	0	0	0	0	5
1374	DE LEO VINCENZO	DLEVCN80P29A662H	29/09/1980	0	5	0	0	0	0	0	0	5
1375	D'ONGHIA FRANCESCO	DNGFNC80L31H096Q	31/07/1980	0	5	0	0	0	0	0	0	5
1376	MANNI ANITA	MNNNTA80L69D883J	29/07/1980	0	0	0	2	0	0	3	0	5
1377	PALMIOTTO FRANCESCO	PLMFNC80H25E223Y	25/06/1980	0	5	0	0	0	0	0	0	5
1378	DI SAPIO PASQUALE	DSPPQL80H22F205W	22/06/1980	0	5	0	0	0	0	0	0	5
1379	TOMA MARCO	TMOMRC80D23B936E	23/04/1980	0	5	0	0	0	0	0	0	5
1380	RENNA ALESSANDRA	RNNLSN80C69I119C	29/03/1980	0	0	0	2	0	0	3	0	5

Graduatoria delle domande inviate entro il termine stabilito per la prima e seconda scadenza periodica unificata

N. ORDINE	RAGIONE SOCIALE	P.IVA/ COD. FISCALE	DATA DI NASCITA	IAP	Imprenditore <= 40	Imprenditore > 40	Dipendente <= 40	Imprenditore donna <= 40	Imprenditore donna > 40	Dipendente donna <= 40	Dipendente donna > 40	PUNTEGGIO TOTALE
1381	MASTRICCI LUIGI	MSTLGU80B19C514G	19/02/1980	0	5	0	0	0	0	0	0	5
1382	SCHIAVONE GIOVANNI	SCHGNN79T06F915J	06/12/1979	0	5	0	0	0	0	0	0	5
1383	DE FILIPPO EMANUELE	DFLMNL79S11B936I	11/11/1979	0	5	0	0	0	0	0	0	5
1384	DE MARINIS MARIO GIUSEPPE	DMRMGS79R13E038L	13/10/1979	0	5	0	0	0	0	0	0	5
1385	CAVALLI TIZIANA	CVLTZN79P62H926O	22/09/1979	0	0	0	2	0	0	3	0	5
1386	SANTERAMO RUGGIERO	SNTRGR79P21A669F	21/09/1979	0	5	0	0	0	0	0	0	5
1387	QUARTO PIETRO	QRTPTR79P18A893L	18/09/1979	0	5	0	0	0	0	0	0	5
1388	PENNETTA FRANCESCO	PNNFNC79M19C978W	19/08/1979	0	5	0	0	0	0	0	0	5
1389	GIGANTE GIANDOMENICO	GGNGDM79M09E038C	09/08/1979	0	5	0	0	0	0	0	0	5
1390	D'ERRICO LUCIANO	DRRLCN79L17F631C	17/07/1979	0	5	0	0	0	0	0	0	5
1391	LOPOPOLO MAURO	LPPMRA79L11A883D	11/07/1979	0	5	0	0	0	0	0	0	5
1392	DI LIDDO ENRICO	DLDNRC79L01F284B	01/07/1979	0	5	0	0	0	0	0	0	5
1393	FASANO ANNA MARIA	FSNNMR79H46F376N	06/06/1979	0	0	0	2	0	0	3	0	5
1394	BARRUIS LAURA	BRRLRA79E70Z133S	30/05/1979	0	0	0	2	0	0	3	0	5
1395	D'APOLITO FRANCESCO	DPLFNC79E06E885R	06/05/1979	0	5	0	0	0	0	0	0	5
1396	NAPOLITANO GIANNI	NPLGNN79D11D883T	11/04/1979	0	5	0	0	0	0	0	0	5
1397	CASTRIGNANO' ATTILIO	CSTTTL79D09B506I	09/04/1979	0	5	0	0	0	0	0	0	5
1398	SERVEDIO FRANCESCO	SRVFNC79D05E223A	05/04/1979	0	5	0	0	0	0	0	0	5
1399	PASTORE ALESSANDRO	PSTLSN79C29C424R	29/03/1979	0	5	0	0	0	0	0	0	5
1400	COSCIA GIUSEPPE	CSCGPP79A24E223E	24/01/1979	0	5	0	0	0	0	0	0	5

Graduatoria delle domande inviate entro il termine stabilito per la prima e seconda scadenza periodica unificata

N. ORDINE	RAGIONE SOCIALE	P.IVA/ COD. FISCALE	DATA DI NASCITA									
				IAP	Imprenditore <= 40	Imprenditore > 40	Dipendente <= 40	Imprenditore donna <= 40	Imprenditore donna > 40	Dipendente donna <= 40	Dipendente donna > 40	PUNTEGGIO TOTALE
1401	SCOLAMACCHIA ANGELO	SCLNGL79A13E223G	13/01/1979	0	5	0	0	0	0	0	0	5
1402	DI DONATO STEFANO PIO	DDNSFN78T27E885U	27/12/1978	0	5	0	0	0	0	0	0	5
1403	SCHVARTZENBERG PAULA	SCHPLA78S67Z129C	27/11/1978	0	0	0	2	0	0	3	0	5
1404	CAZZATO DOLORES	CZZDRS78S61D883G	21/11/1978	0	0	0	2	0	0	3	0	5
1405	ATTOLICO ANTONELLO	TTLNNL78R24A893E	24/10/1978	0	5	0	0	0	0	0	0	5
1406	VENTURI ANDREA	VNTNDR78R04M089C	04/10/1978	0	5	0	0	0	0	0	0	5
1407	LUPOLI MICHELE	LPLMHL78P20H926J	20/09/1978	0	5	0	0	0	0	0	0	5
1408	CARACUTA SERGIO	CRCSRG78L28D862M	28/07/1978	0	5	0	0	0	0	0	0	5
1409	CANNONE NUNZIO	CNNNNZ78H23A285R	23/06/1978	0	5	0	0	0	0	0	0	5
1410	LEZZI ALESSANDRA	LZZLSN78H56C978R	16/06/1978	0	0	0	2	0	0	3	0	5
1411	MARGARITO NADIA	MRGNDA78H42B936F	02/06/1978	0	0	0	2	0	0	3	0	5
1412	MELE BIAGIO	MLEBGI78H01D862H	01/06/1978	0	5	0	0	0	0	0	0	5
1413	VANTAGGIATO-CAPUTO ANTONIO	VNTNTN78E28C978Z	28/05/1978	0	5	0	0	0	0	0	0	5
1414	COCCIOLI GIULIO	CCCGLI78B24D761O	24/02/1978	0	5	0	0	0	0	0	0	5
1415	ALICINO MICHELE	LCNMHL77T25A285P	25/12/1977	0	5	0	0	0	0	0	0	5
1416	RIZZO FRANCESCA	RZZFNC77T59E882B	19/12/1977	0	0	0	2	0	0	3	0	5
1417	ARGESE ANNA MARIA	RGSNMR77S44F027S	04/11/1977	0	0	0	2	0	0	3	0	5
1418	MERAGLIA MARGHERITA	MRGMGH77P53I549N	13/09/1977	0	0	0	2	0	0	3	0	5
1419	PASTORE MICHELE	PSTMHL77M29G187P	29/08/1977	0	5	0	0	0	0	0	0	5
1420	D'ORIA FRANCESCA	DROFNC77L68E815W	28/07/1977	0	0	0	2	0	0	3	0	5

Graduatoria delle domande inviate entro il termine stabilito per la prima e seconda scadenza periodica unificata

N. ORDINE	RAGIONE SOCIALE	P.IVA/ COD. FISCALE	DATA DI NASCITA	IAP	Imprenditore <= 40	Imprenditore > 40	Dipendente <= 40	Imprenditore donna <= 40	Imprenditore donna > 40	Dipendente donna <= 40	Dipendente donna > 40	PUNTEGGIO TOTALE
1421	STRAGAPEDE DOMENICO	STRDNC77H15H645C	15/06/1977	0	5	0	0	0	0	0	0	5
1422	VISCIO FRANCESCO	VSCFNC77E22H926P	22/05/1977	0	5	0	0	0	0	0	0	5
1423	ORLANDO GIUSEPPINA	RLNGPP77E49H643Y	09/05/1977	0	0	0	2	0	0	3	0	5
1424	BORRACCI GIUSEPPE	BRRGPP77D28C975O	28/04/1977	0	5	0	0	0	0	0	0	5
1425	MANZO SANDRA	MNZSDR77D65H147S	25/04/1977	0	0	0	2	0	0	3	0	5
1426	RUSCILLO GIUSEPPE	RSCGPP77D19D643H	19/04/1977	0	5	0	0	0	0	0	0	5
1427	D'ALBA SALVATORE	DLBSVT77D04L485Q	04/04/1977	0	5	0	0	0	0	0	0	5
1428	LILLO ANNA RITA	LLLNRT77C54F152N	14/03/1977	0	0	0	2	0	0	3	0	5
1429	DE PADOVA MASSIMILIANO	DPDMSM77C14E882K	14/03/1977	0	5	0	0	0	0	0	0	5
1430	PANUNZIO MICHELE	PNNMHL77C09I158C	09/03/1977	0	5	0	0	0	0	0	0	5
1431	DI RUBERTO LUCA	DRBLCU77B28H926U	28/02/1977	0	5	0	0	0	0	0	0	5
1432	AMANTE EMANUELA	MNTMNL76T65L074Q	25/12/1976	0	0	0	2	0	0	3	0	5
1433	PINTO NICOLA	PNTNCL76T14F376K	14/12/1976	0	5	0	0	0	0	0	0	5
1434	LONGO FRANCESCO	LNGFNC76T10C134I	10/12/1976	0	5	0	0	0	0	0	0	5
1435	SCORRANO DANIELA	SCRDNL76S70D883G	30/11/1976	0	0	0	2	0	0	3	0	5
1436	GIARNETTI LUCIA	GRNLCU76S43I158K	03/11/1976	0	0	0	2	0	0	3	0	5
1437	GALULLO VINCENZO	GLLVCN76P29I158U	29/09/1976	0	5	0	0	0	0	0	0	5
1438	MOTOLESE LAZZARO MASSIMO ANTONIO	MTLMSM76P03E882Q	03/09/1976	0	5	0	0	0	0	0	0	5
1439	LOCONTE GAETANO	LCNGTN76M30A662A	30/08/1976	0	5	0	0	0	0	0	0	5
1440	INCARDONA ALESSANDRO	NCRLSN76M29H926T	29/08/1976	0	5	0	0	0	0	0	0	5

Graduatoria delle domande inviate entro il termine stabilito per la prima e seconda scadenza periodica unificata

N. ORDINE	RAGIONE SOCIALE	P.IVA/ COD. FISCALE	DATA DI NASCITA									
				IAP	Imprenditore <= 40	Imprenditore > 40	Dipendente <= 40	Imprenditore donna <= 40	Imprenditore donna > 40	Dipendente donna <= 40	Dipendente donna > 40	PUNTEGGIO TOTALE
1441	MASI GIOVANNI LUIGI	MSAGNN76M28F915W	28/08/1976	0	5	0	0	0	0	0	0	5
1442	TRIVENTO SALVATORE	TRVSVT76M22D643J	22/08/1976	0	5	0	0	0	0	0	0	5
1443	SISTO ROSA	SSTRSO76M53C424G	13/08/1976	0	0	0	2	0	0	3	0	5
1444	BASILE MASSIMO	BSLMSM76L19F784Q	19/07/1976	0	5	0	0	0	0	0	0	5
1445	MALAGNINO ERNESTO	MLGRST76L11E882A	11/07/1976	0	5	0	0	0	0	0	0	5
1446	GATTO STEFANIA	GTTSFN76L42C978V	02/07/1976	0	0	0	2	0	0	3	0	5
1447	MARINELLI DOMENICO	MRNDNC76H21H926L	21/06/1976	0	5	0	0	0	0	0	0	5
1448	CERVELLERA SERGIO	CRVSRG76H06E205L	06/06/1976	0	5	0	0	0	0	0	0	5
1449	LALA MIRIAM	LLAMRM76E47C978U	07/05/1976	0	0	0	2	0	0	3	0	5
1450	SPENNATO KATJA	SPNKTJ76E41Z133V	01/05/1976	0	0	0	2	0	0	3	0	5
1451	AZ.AGR.FRANCHINI CESARE	FRNCSR76D27F784N	27/04/1976	0	5	0	0	0	0	0	0	5
1452	PALMISANO FRANCESCO	PLMFNC76D13H096Z	13/04/1976	0	5	0	0	0	0	0	0	5
1453	PINTO GIOVANNI	PNTGNN76C20D508F	20/03/1976	0	5	0	0	0	0	0	0	5
1454	CORINA HELGA	CRNHLG76C58L074J	18/03/1976	0	0	0	2	0	0	3	0	5
1455	BIANCO FRANCESCA	BNCFNC76A70B822A	30/01/1976	0	0	0	2	0	0	3	0	5
1456	RUBINO EMANUELE	RBNMNL76A26A893S	26/01/1976	0	5	0	0	0	0	0	0	5
1457	TESTA RAFFAELLA	TSTRFL76A54L273Z	14/01/1976	0	0	0	2	0	0	3	0	5
1458	AMANTE KATIUSCIA	MNTKSC76A54D883O	14/01/1976	0	0	0	2	0	0	3	0	5
1459	IAGATTA PASQUALE	GTTPQL75T29H926C	29/12/1975	0	5	0	0	0	0	0	0	5
1460	OLIVA FEDERICA	LVOFRC75T58H501B	18/12/1975	0	0	0	2	0	0	3	0	5

Graduatoria delle domande inviate entro il termine stabilito per la prima e seconda scadenza periodica unificata

N. ORDINE	RAGIONE SOCIALE	P.IVA/ COD. FISCALE	DATA DI NASCITA	IAP	Imprenditore <= 40	Imprenditore > 40	Dipendente <= 40	Imprenditore donna <= 40	Imprenditore donna > 40	Dipendente donna <= 40	Dipendente donna > 40	PUNTEGGIO TOTALE
1461	SANTORO ANTONIO	SNTNTN75S20E061X	20/11/1975	0	5	0	0	0	0	0	0	5
1462	NICOLACI MASSIMILIANO	NCLMSM75S13L711D	13/11/1975	0	5	0	0	0	0	0	0	5
1463	TESTINI SALVATORE	TSTSVT75R14E223V	14/10/1975	0	5	0	0	0	0	0	0	5
1464	SEMERARO FRANCO	SMRFNC75P26L049I	26/09/1975	0	5	0	0	0	0	0	0	5
1465	AMANTE ELENIA	MNTLNE75P44L074Q	04/09/1975	0	0	0	2	0	0	3	0	5
1466	SGARAMELLA FRANCESCO	SGRFNC75P01A285A	01/09/1975	0	5	0	0	0	0	0	0	5
1467	SACCO ANGELA MARIA ELISABE	SCCNLM75M68D643M	28/08/1975	0	0	0	2	0	0	3	0	5
1468	PAGLIALUNGA ANTONIO	PGLNTN75M08C978F	08/08/1975	0	5	0	0	0	0	0	0	5
1469	DE MARINIS GIANFRANCO	DMRGFR75M05E038N	05/08/1975	0	5	0	0	0	0	0	0	5
1470	TAGLIENTE GIACOMO	TGLGCM75H03F152E	03/07/1975	0	5	0	0	0	0	0	0	5
1471	BUCCOLIERI COSIMO ANTONIO	BCCCMN75H15E882Z	15/06/1975	0	5	0	0	0	0	0	0	5
1472	AZIENDA AGRICOLA VANIA DAVIDE	VNADVD75H15L328C	15/06/1975	0	5	0	0	0	0	0	0	5
1473	TARANTINO FRANCESCO	TRNFNC75E30A893S	30/05/1975	0	5	0	0	0	0	0	0	5
1474	INGROSSO ANNA RITA	NGRNRT75E67E882I	27/05/1975	0	0	0	2	0	0	3	0	5
1475	SUMMO ROBERTO	SMMRRT75E12H645G	12/05/1975	0	5	0	0	0	0	0	0	5
1476	FERRANTINO GIOVANNI	FRRGNN75D15F631N	15/04/1975	0	5	0	0	0	0	0	0	5
1477	POLIGNANO TOMMASO	PLGTMS75C03H096U	03/03/1975	0	5	0	0	0	0	0	0	5
1478	CIAVARRELLA MAURO PRIMIANO	CVRMPR75A15E549P	15/01/1975	0	5	0	0	0	0	0	0	5
1479	FANELLI ANNA	FNLNNA75A52C134G	12/01/1975	0	0	0	2	0	0	3	0	5
1480	TRIANNI ANTONIA ANNA	TRNNNN75A48Z133W	08/01/1975	0	0	0	2	0	0	3	0	5

Graduatoria delle domande inviate entro il termine stabilito per la prima e seconda scadenza periodica unificata

N. ORDINE	RAGIONE SOCIALE	P.IVA/ COD. FISCALE	DATA DI NASCITA									
				IAP	Imprenditore <= 40	Imprenditore > 40	Dipendente <= 40	Imprenditore donna <= 40	Imprenditore donna > 40	Dipendente donna <= 40	Dipendente donna > 40	PUNTEGGIO TOTALE
1481	FISCHETTI SILVIO	FSCSLV74S28D643G	28/11/1974	0	5	0	0	0	0	0	0	5
1482	FUSILLO PIERO	FSLPRI74S10H926Q	10/11/1974	0	5	0	0	0	0	0	0	5
1483	MARZANO ELVIRA	MRZLVR74P64F842M	24/09/1974	0	0	0	2	0	0	3	0	5
1484	INTERNO' MARIA ANGELA	NTRMNG74P47F109A	07/09/1974	0	0	0	2	0	0	3	0	5
1485	DI PERNA ANTONIO	DPRNTN74M17H926Q	17/08/1974	0	5	0	0	0	0	0	0	5
1486	MASCI FRANCESCO	MSCFNC74M05E038R	05/08/1974	0	5	0	0	0	0	0	0	5
1487	PRIMAVERA CARMELA	PRMCML74M44I158X	04/08/1974	0	0	0	2	0	0	3	0	5
1488	MANSUETO DONATO	MNSDNT74L30F915Y	30/07/1974	0	5	0	0	0	0	0	0	5
1489	CHIRIVI' MIRELLA	CHRMLL74L53D862N	13/07/1974	0	0	0	2	0	0	3	0	5
1490	SERIO SILVANA	SRESVN74L52I119O	12/07/1974	0	0	0	2	0	0	3	0	5
1491	PECORELLI ANNA MARIA	PCRNMR74H70L858F	30/06/1974	0	0	0	2	0	0	3	0	5
1492	RIZZO FLORIANA	RZZFRN74H51E882F	11/06/1974	0	0	0	2	0	0	3	0	5
1493	SCARAFINO PIEPOLI FRANCESCO	SCRFNC74E30F376N	30/05/1974	0	5	0	0	0	0	0	0	5
1494	D'ADAMO LUCIA	DDMLCU74E68B936D	28/05/1974	0	0	0	2	0	0	3	0	5
1495	CAPOGROSSO MARIA GIOVANNA	CPGMGV74D62E882C	22/04/1974	0	0	0	2	0	0	3	0	5
1496	DELL'ANNA LUANA	DLLLNU74D60F842L	20/04/1974	0	0	0	2	0	0	3	0	5
1497	NIGRO GRAZIA	NGRGRZ74H54G187A	14/04/1974	0	0	0	2	0	0	3	0	5
1498	SPENNATO EMANUELA	SPNMNL74D44Z112G	04/04/1974	0	0	0	2	0	0	3	0	5
1499	SANNICANDRO NICOLA	SNNNCL74C09A893A	09/03/1974	0	5	0	0	0	0	0	0	5
1500	MALICE IDA MARIA CARMELA	MLCDRC74B63G604H	23/02/1974	0	0	0	2	0	0	3	0	5

Graduatoria delle domande inviate entro il termine stabilito per la prima e seconda scadenza periodica unificata

N. ORDINE	RAGIONE SOCIALE	P.IVA/ COD. FISCALE	DATA DI NASCITA	IAP	Imprenditore <= 40	Imprenditore > 40	Dipendente <= 40	Imprenditore donna <= 40	Imprenditore donna > 40	Dipendente donna <= 40	Dipendente donna > 40	PUNTEGGIO TOTALE
1501	RAINO' MIRKO	RNAMRK74T14D883E	14/02/1974	0	5	0	0	0	0	0	0	5
1502	RUSCILLO VINCENZO ANTONIO	RSCVCN74A29D643O	29/01/1974	0	5	0	0	0	0	0	0	5
1503	FILONI ROBERTA	FLNRRT73T68F842Y	28/12/1973	0	0	0	2	0	0	3	0	5
1504	NUGNES GIUSEPPE	NGNGPP73T23A883R	23/12/1973	0	5	0	0	0	0	0	0	5
1505	LUFI MONIKA	LFUMNK73T60Z100E	20/12/1973	0	0	0	2	0	0	3	0	5
1506	NOTARNICOLA GIANGIUSEPPE	NTRGGS73T14H096G	14/12/1973	0	5	0	0	0	0	0	0	5
1507	TROILO GIACINTO	TRLGNT73T04A883B	04/12/1973	0	5	0	0	0	0	0	0	5
1508	MONTAGANO ANNA CIRA	MNTNCR73R69I158L	29/10/1973	0	0	0	2	0	0	3	0	5
1509	CARRIERO GERARDO	CRRGRD73P02F839T	02/09/1973	0	5	0	0	0	0	0	0	5
1510	GAGLIARDI FRANCESCO	GGLFNC73M26L273H	26/08/1973	0	5	0	0	0	0	0	0	5
1511	MARINGELLI GIACOMO	MRNGCM73L31H096H	31/07/1973	0	5	0	0	0	0	0	0	5
1512	PRIMICERI ANTONIO	PRMNTN73L28B936H	28/07/1973	0	5	0	0	0	0	0	0	5
1513	PRENCIPE MARIANNA	PRNMNN73L61L273P	21/07/1973	0	0	0	2	0	0	3	0	5
1514	SANTORO COSIMO	SNTCSM73L07E986Y	07/07/1973	0	5	0	0	0	0	0	0	5
1515	TAURINO ANGELA MARIA	TRNNLM73H45C978B	05/06/1973	0	0	0	2	0	0	3	0	5
1516	ATTOLICO GIUSEPPE	TTLGPP73D26F262W	26/04/1973	0	5	0	0	0	0	0	0	5
1517	MASTROROSA MARIA	MSTMRA73C47C975D	07/03/1973	0	0	0	2	0	0	3	0	5
1518	CORINA ANNA	CRNNNA73C44L074L	04/03/1973	0	0	0	2	0	0	3	0	5
1519	PERRUCCI GIUSEPPE	PRRGPP73B26E882V	26/02/1973	0	5	0	0	0	0	0	0	5
1520	SEMERARO GIOVANNI	SMRGNN73B10G187U	10/02/1973	0	5	0	0	0	0	0	0	5

Graduatoria delle domande inviate entro il termine stabilito per la prima e seconda scadenza periodica unificata

N. ORDINE	RAGIONE SOCIALE	P.IVA/ COD. FISCALE	DATA DI NASCITA									
				IAP	Imprenditore <= 40	Imprenditore > 40	Dipendente <= 40	Imprenditore donna <= 40	Imprenditore donna > 40	Dipendente donna <= 40	Dipendente donna > 40	PUNTEGGIO TOTALE
1521	BRUNO ANNA FRANCESCA	BRNNFR73B41H147C	01/02/1973	0	0	0	2	0	0	3	0	5
1522	ZECCA ANGELA	ZCCNGL73A69E563R	29/01/1973	0	0	0	2	0	0	3	0	5
1523	DINOI PIETRO	DNIPTR73A01E882M	01/01/1973	0	5	0	0	0	0	0	0	5
1524	CORTESE ANTONIO	CRTNTN72T03A883U	03/12/1972	0	5	0	0	0	0	0	0	5
1525	ZANNOTTI LUIGI	ZNNLGU72S19L273D	19/11/1972	0	5	0	0	0	0	0	0	5
1526	BASILE GIANLUCA	BSLGLC72R27F152R	27/10/1972	0	5	0	0	0	0	0	0	5
1527	TUFARIELLO GRAZIA	TFRGRZ72R63C514B	23/10/1972	0	0	0	2	0	0	3	0	5
1528	VITARIELLO FRANCESCO	VTRFNC72P11A893S	11/09/1972	0	5	0	0	0	0	0	0	5
1529	RACANO ALBERTO	RCNLRT72M01I158H	01/08/1972	0	5	0	0	0	0	0	0	5
1530	PRENCIPE MATTEO	PRNMTT72L10E885Y	10/07/1972	0	5	0	0	0	0	0	0	5
1531	PICERNO PASQUALE	PCRPQL72L03A225R	03/07/1972	0	5	0	0	0	0	0	0	5
1532	PINTO GIOVANNI	PNTGNN48D10L280Q	10/04/1948	0	5	0	0	0	0	0	0	5
1533	MOSCOGIURI GIUSEPPE	MSCGPP47B07E882E	07/02/1947	0	5	0	0	0	0	0	0	5
1534	DAMICIS GIUSEPPE COSIMO	DMCGPP46P27E882R	27/09/1946	0	5	0	0	0	0	0	0	5
1535	PIGNATARO GIUSEPPE	PGNGPP46D27E882A	27/04/1946	0	5	0	0	0	0	0	0	5
1536	DELL'AQUILA ANTONIO	DLLNTN45D21D422A	21/04/1945	0	5	0	0	0	0	0	0	5
1537	RIZZO DOMENICO	RZZDNC45D04E882R	04/04/1945	0	5	0	0	0	0	0	0	5
1538	MOCCIA MARIO	MCCMRA40L22E882X	22/07/1940	0	5	0	0	0	0	0	0	5
1539	GENNARI GREGORIO	GNNGGR35E29E882K	29/05/1935	0	5	0	0	0	0	0	0	5
1540	LATERZA GIUSEPPE	LTRGPP66C31D508P	31/03/1966	4	0	0	0	0	0	0	0	4

Graduatoria delle domande inviate entro il termine stabilito per la prima e seconda scadenza periodica unificata

N. ORDINE	RAGIONE SOCIALE	P.IVA/ COD. FISCALE	DATA DI NASCITA	IAP	Imprenditore <= 40	Imprenditore > 40	Dipendente <= 40	Imprenditore donna <= 40	Imprenditore donna > 40	Dipendente donna <= 40	Dipendente donna > 40	PUNTEGGIO TOTALE
1541	TINELLI GIUSEPPE	TNLGPP64L04L049U	04/07/1964	4	0	0	0	0	0	0	0	4
1542	MATTEUCCI GIOVANNI	MTTGNN72H05A662J	05/06/1972	0	0	3	0	0	0	0	0	3
1543	LANDRISCINA PIETRO	LNDPTR72H05A883X	05/06/1972	0	0	3	0	0	0	0	0	3
1544	ZECCA FLAVIO	ZCCFLV72D29E563J	29/04/1972	0	0	3	0	0	0	0	0	3
1545	PRENCIPE FRANCESCO	PRNFNC72C22E885M	22/03/1972	0	0	3	0	0	0	0	0	3
1546	PEROZZI ANIELLO	PRZNLL72C07B180S	07/03/1972	0	0	3	0	0	0	0	0	3
1547	CERULLO CARMINE	CRLCMN72B10C514B	10/02/1972	0	0	3	0	0	0	0	0	3
1548	PAGLIALUNGA CARLO	PGLCRL72A25E061C	25/01/1972	0	0	3	0	0	0	0	0	3
1549	D'ONGHIA NICOLA	DNGNCL71T25F915V	25/12/1971	0	0	3	0	0	0	0	0	3
1550	D'ADDONE MASSIMILIANO	DDDMSM71S29E549S	29/11/1971	0	0	3	0	0	0	0	0	3
1551	DEMARINIS VITO	DMRVTI71R07F280C	07/10/1971	0	0	3	0	0	0	0	0	3
1552	CALO' VINCENZO	CLAVCN71M15F152R	15/08/1971	0	0	3	0	0	0	0	0	3
1553	RANIERI ANTONIO	RNRNTN71L30C975I	30/07/1971	0	0	3	0	0	0	0	0	3
1554	SGOBBA PAOLO	SGBPLA71H27H096T	27/06/1971	0	0	3	0	0	0	0	0	3
1555	SCARANGELLA PIETRO	SCRPTR71H16L220I	16/06/1971	0	0	3	0	0	0	0	0	3
1556	MOTTOLA GIACOMO	MTTGCM71H01F915T	01/06/1971	0	0	3	0	0	0	0	0	3
1557	MALIZIA ANTONIO	MLZNTN71E27I158O	27/05/1971	0	0	3	0	0	0	0	0	3
1558	MATTEUCCI GIOVANNI	MTTGNN71E05A662A	05/05/1971	0	0	3	0	0	0	0	0	3
1559	GIANDOMENICO IGNAZIO	GNDGNZ71E03C136K	03/05/1971	0	0	3	0	0	0	0	0	3
1560	ATTOLICO FRANCESCO	TTLFNC71D04A893D	04/04/1971	0	0	3	0	0	0	0	0	3

Graduatoria delle domande inviate entro il termine stabilito per la prima e seconda scadenza periodica unificata

N. ORDINE	RAGIONE SOCIALE	P.IVA/ COD. FISCALE	DATA DI NASCITA									
				IAP	Imprenditore <= 40	Imprenditore > 40	Dipendente <= 40	Imprenditore donna <= 40	Imprenditore donna > 40	Dipendente donna <= 40	Dipendente donna > 40	PUNTEGGIO TOTALE
1561	VIGILANTE VINCENZO	VGLVCN71C29L273F	29/03/1971	0	0	3	0	0	0	0	0	3
1562	PETRUZZI FRANCESCO	PTRFNC71C28C134L	28/03/1971	0	0	3	0	0	0	0	0	3
1563	DI CESARE GIOVANNI	DCSGNN71C20I158O	20/03/1971	0	0	3	0	0	0	0	0	3
1564	COLUCCI GIACOMO	CLCGCM71A24F915K	24/01/1971	0	0	3	0	0	0	0	0	3
1565	ROLLO ANTONIO	RLLNTN71A11E538S	11/01/1971	0	0	3	0	0	0	0	0	3
1566	MASTRICCI GIUSEPPE	MSTGPP70T27C514T	27/12/1970	0	0	3	0	0	0	0	0	3
1567	LAVISTA DOMENICO	LVSDNC70T16E223X	16/12/1970	0	0	3	0	0	0	0	0	3
1568	FELLINE MICHELE	FLLMHL70T11G187B	11/12/1970	0	0	3	0	0	0	0	0	3
1569	GOFFREDO PASQUALE	GFFPQL70T08F915Z	08/12/1970	0	0	3	0	0	0	0	0	3
1570	ROMANO TEODORO	RMNTDR70T02B180Z	02/12/1970	0	0	3	0	0	0	0	0	3
1571	MIZZI ORONZO	MZZRNZ70S26D508B	26/11/1970	0	0	3	0	0	0	0	0	3
1572	MASILLA ANTONIO	MSLNTN70R05D422H	05/10/1970	0	0	3	0	0	0	0	0	3
1573	MEZZAPESA PIERO	MZZPRI70M13H096Q	13/08/1970	0	0	3	0	0	0	0	0	3
1574	PASANISI ANTONIO	PSNNTN70M12E882C	12/08/1970	0	0	3	0	0	0	0	0	3
1575	ROMANO SALVATORE	RMNSVT70L26A225P	26/07/1970	0	0	3	0	0	0	0	0	3
1576	ZECCA FABIO	ZCCFBA70L04E563R	04/07/1970	0	0	3	0	0	0	0	0	3
1577	DI MARTINO GIUSEPPE	DMRGPP70H30I158R	30/06/1970	0	0	3	0	0	0	0	0	3
1578	DURANTE PAOLO	DRNPLA70H22E506G	22/06/1970	0	0	3	0	0	0	0	0	3
1579	MUIA PASQUALE	MUIPQL70H15L711K	15/06/1970	0	0	3	0	0	0	0	0	3
1580	SERIO GAETANO	SREGTN70E27F915A	27/05/1970	0	0	3	0	0	0	0	0	3

Graduatoria delle domande inviate entro il termine stabilito per la prima e seconda scadenza periodica unificata

N. ORDINE	RAGIONE SOCIALE	P.IVA/ COD. FISCALE	DATA DI NASCITA	IAP	Imprenditore <= 40	Imprenditore > 40	Dipendente <= 40	Imprenditore donna <= 40	Imprenditore donna > 40	Dipendente donna <= 40	Dipendente donna > 40	PUNTEGGIO TOTALE
1581	GRASSI VINCENZO	GRSVCN70E05L273W	05/05/1970	0	0	3	0	0	0	0	0	3
1582	MANIELLO NICOLA	MNLNCL70D27G187I	27/04/1970	0	0	3	0	0	0	0	0	3
1583	DILEO RUGGIERO	DLIRGR70D03A669D	03/04/1970	0	0	3	0	0	0	0	0	3
1584	ZEZZA SALVATORE	ZZZSVT70D01E061X	01/04/1970	0	0	3	0	0	0	0	0	3
1585	FORTE GREGORIO GIOVANNI	FRTGGR70C25E882Z	25/03/1970	0	0	3	0	0	0	0	0	3
1586	MONTINARI LUCIO	MNTLCU70B10C978T	10/02/1970	0	0	3	0	0	0	0	0	3
1587	CANDELA VINCENZO	CNDVCN70A03G751N	03/01/1970	0	0	3	0	0	0	0	0	3
1588	ZECCA ANTONIO	ZCCNTN69T11C978C	11/12/1969	0	0	3	0	0	0	0	0	3
1589	VIZZANI PASQUALE	VZZPQL69R13E885S	13/10/1969	0	0	3	0	0	0	0	0	3
1590	COCO ANTONIO	CCONTN69P01I158N	01/09/1969	0	0	3	0	0	0	0	0	3
1591	CAPUTO DAMIANO	CPTDMN69L22F923I	22/07/1969	0	0	3	0	0	0	0	0	3
1592	GENTILE LUIGI	GNTLGU69H14L858L	14/06/1969	0	0	3	0	0	0	0	0	3
1593	DI COSMO MATTEO	DCSMTT69H06Z112X	06/06/1969	0	0	3	0	0	0	0	0	3
1594	PALADINI FABRIZIO	PLDFRZ69E10E506W	10/05/1969	0	0	3	0	0	0	0	0	3
1595	D'ALESSANDRO LUIGI	DLSLGU69E07E223O	07/05/1969	0	0	3	0	0	0	0	0	3
1596	MURRI FRANCESCO	MRRFNC69D19B180D	19/04/1969	0	0	3	0	0	0	0	0	3
1597	ANCONA NICOLA	NCNNCL69D15C975D	15/04/1969	0	0	3	0	0	0	0	0	3
1598	AMATI MARCO	MTAMRC69C24D508F	24/03/1969	0	0	3	0	0	0	0	0	3
1599	GIANCOLA ALFONSO	GNCLNS69B05C975G	05/02/1969	0	0	3	0	0	0	0	0	3
1600	PALLADINO FRANCESCO	PLLFNC69A18A662M	18/01/1969	0	0	3	0	0	0	0	0	3

Graduatoria delle domande inviate entro il termine stabilito per la prima e seconda scadenza periodica unificata

N. ORDINE	RAGIONE SOCIALE	P.IVA/ COD. FISCALE	DATA DI NASCITA									
				IAP	Imprenditore <= 40	Imprenditore > 40	Dipendente <= 40	Imprenditore donna <= 40	Imprenditore donna > 40	Dipendente donna <= 40	Dipendente donna > 40	PUNTEGGIO TOTALE
1601	DI GREGORIO ANTONIO FRANCO	DGRNNF69A16B829N	16/01/1969	0	0	3	0	0	0	0	0	3
1602	MATINO ANTONIO	MTNNTN69A15E563K	15/01/1969	0	0	3	0	0	0	0	0	3
1603	MAGGIO ROSARIO ANTONIO	MGGRRN68T30F221A	30/12/1968	0	0	3	0	0	0	0	0	3
1604	PAIANO WALTER	PNAWTR68S19E053O	19/11/1968	0	0	3	0	0	0	0	0	3
1605	DI BRINA VITTORIO ANTONIO	DBRVTR68S09B829L	09/11/1968	0	0	3	0	0	0	0	0	3
1606	GIOTTA FRANCO	GTTFNC68R25H096X	25/10/1968	0	0	3	0	0	0	0	0	3
1607	GOFFREDO DOMENICO	GFFDNC68R20H096U	20/10/1968	0	0	3	0	0	0	0	0	3
1608	ROLLI ANTONIO	RLLNTN68R11L711U	11/10/1968	0	0	3	0	0	0	0	0	3
1609	MONTEMURNO NICOLA	MNTNCL68P12A225W	12/09/1968	0	0	3	0	0	0	0	0	3
1610	MERRA VITO	MRRVTI68L03C514P	03/07/1968	0	0	3	0	0	0	0	0	3
1611	LOSAVIO CORRADO	LSVCRD68H30L462Q	30/06/1968	0	0	3	0	0	0	0	0	3
1612	RIZZO GIOVANNI	RZZGNN68H02Z133T	02/06/1968	0	0	3	0	0	0	0	0	3
1613	ZIZZI GIUSEPPE	ZZZGPP68E13C741C	13/05/1968	0	0	3	0	0	0	0	0	3
1614	LAMONICA RAFFAELE	LMNRFL68E08L273C	08/05/1968	0	0	3	0	0	0	0	0	3
1615	DELL'AQUILA COSIMO	DLLCSM68D25D422I	25/04/1968	0	0	3	0	0	0	0	0	3
1616	DELL'ORSO FRANCESCO	DLLFNC68B24H096L	24/02/1968	0	0	3	0	0	0	0	0	3
1617	PICERNO NICOLA	PCRNCL68B19A225D	19/02/1968	0	0	3	0	0	0	0	0	3
1618	TECCI ALESSANDRO IPPAZIO	TCCLSN68A23E061X	23/01/1968	0	0	3	0	0	0	0	0	3
1619	LEGITTIMO DAVIDE	LGTDVD68A13B936I	13/01/1968	0	0	3	0	0	0	0	0	3
1620	DI NOIA MATTEO	DNIMTT67T21L273W	21/12/1967	0	0	3	0	0	0	0	0	3

Graduatoria delle domande inviate entro il termine stabilito per la prima e seconda scadenza periodica unificata

N. ORDINE	RAGIONE SOCIALE	P.IVA/ COD. FISCALE	DATA DI NASCITA	IAP	Imprenditore <= 40	Imprenditore > 40	Dipendente <= 40	Imprenditore donna <= 40	Imprenditore donna > 40	Dipendente donna <= 40	Dipendente donna > 40	PUNTEGGIO TOTALE
1621	ROMANO MICHELE	RMNMHL67S11A225F	11/11/1967	0	0	3	0	0	0	0	0	3
1622	PICHICHERO PASQUALE	PCHPQL67R16A048U	16/10/1967	0	0	3	0	0	0	0	0	3
1623	NIRO PIETRO	NRIPTR67R06E716C	06/10/1967	0	0	3	0	0	0	0	0	3
1624	NIRO MICHELE	NRIMHL67R06E716W	06/10/1967	0	0	3	0	0	0	0	0	3
1625	ANDRISANO ANTONIO	NDRNTN67P21E882E	21/09/1967	0	0	3	0	0	0	0	0	3
1626	CALO' FRANCESCO	CLAFNC67M25E882F	25/08/1967	0	0	3	0	0	0	0	0	3
1627	ZITO ANTONIO	ZTINTN67M02F152F	02/08/1967	0	0	3	0	0	0	0	0	3
1628	MARTINO GIULIANO	MRTGLN67E27H926L	27/05/1967	0	0	3	0	0	0	0	0	3
1629	MONTELEONE LUIGI MARIO	MNTLMR67E22A662Z	22/05/1967	0	0	3	0	0	0	0	0	3
1630	D'ONGHIA FRANCESCO	DNGFNC67E09F915Y	09/05/1967	0	0	3	0	0	0	0	0	3
1631	MANSUETO FRANCESCO	MNSFNC67E02E038D	02/05/1967	0	0	3	0	0	0	0	0	3
1632	TARASCO VINCENZO	TRSVCN67D19F052T	19/04/1967	0	0	3	0	0	0	0	0	3
1633	PENTA VITO	PNTVTI67D18F915G	18/04/1967	0	0	3	0	0	0	0	0	3
1634	BALDASSARRE CRISPINO	BLDCSP67D06L328A	06/04/1967	0	0	3	0	0	0	0	0	3
1635	FILOGRANO FRANCESCO	FLGFNC67C27E882S	27/03/1967	0	0	3	0	0	0	0	0	3
1636	FIANO GIROLAMO	FNIGLM67C08I193H	08/03/1967	0	0	3	0	0	0	0	0	3
1637	CONTENTO VITO	CNTVTI67C07A149O	07/03/1967	0	0	3	0	0	0	0	0	3
1638	DIBENEDETTO NICOLA	DBNNCL67B19A225R	19/02/1967	0	0	3	0	0	0	0	0	3
1639	TATULLO ANTONIO	TTLNTN67B07E882W	07/02/1967	0	0	3	0	0	0	0	0	3
1640	LADISA FRANCESCO	LDSFNC67A21A669J	21/01/1967	0	0	3	0	0	0	0	0	3

Graduatoria delle domande inviate entro il termine stabilito per la prima e seconda scadenza periodica unificata

N. ORDINE	RAGIONE SOCIALE	P.IVA/ COD. FISCALE	DATA DI NASCITA	IAP	Imprenditore <= 40	Imprenditore > 40	Dipendente <= 40	Imprenditore donna <= 40	Imprenditore donna > 40	Dipendente donna <= 40	Dipendente donna > 40	PUNTEGGIO TOTALE
1641	ERROI LUCIANO	RRELCN66T16D863T	16/12/1966	0	0	3	0	0	0	0	0	3
1642	LOCOROTONDO PIETRO	LCRPTR66T08F915Y	08/12/1966	0	0	3	0	0	0	0	0	3
1643	LANZILAO ROCCO LUIGI	LNZRCL66S23E815W	23/11/1966	0	0	3	0	0	0	0	0	3
1644	PARCHITELLI ANGELO	PRCNGL66S09E038P	09/11/1966	0	0	3	0	0	0	0	0	3
1645	ZIZZI GIOVANNI	ZZZGNN66S02G187X	02/11/1966	0	0	3	0	0	0	0	0	3
1646	SISTO NICOLA	SSTNCL66R11F784M	11/10/1966	0	0	3	0	0	0	0	0	3
1647	PIZZARELLI SEBASTIANO	PZZSST66R07F915E	07/10/1966	0	0	3	0	0	0	0	0	3
1648	FERRERO AGOSTINO	FRRGTN66P29I158U	29/09/1966	0	0	3	0	0	0	0	0	3
1649	D'ONGHIA GIOVANNI	DNGGNN66P20E038Y	20/09/1966	0	0	3	0	0	0	0	0	3
1650	BUTTIGLIONE MICHELE	BTTMHL66P08F915A	08/09/1966	0	0	3	0	0	0	0	0	3
1651	GIORDANO MICHELE	GRDMHL69D28F631Y	13/08/1966	0	0	3	0	0	0	0	0	3
1652	DE LUCA GERARDO	DLCGRD66L27F839C	27/07/1966	0	0	3	0	0	0	0	0	3
1653	INTOTARO MICHELE	NTTMHL66H18A285V	18/06/1966	0	0	3	0	0	0	0	0	3
1654	CONTILLO GAETANO	CNTGTN66H05I193K	05/06/1966	0	0	3	0	0	0	0	0	3
1655	MARZO ANTONIO FERNANDO	MRZNNF66E26L485C	26/05/1966	0	0	3	0	0	0	0	0	3
1656	SANTORO LUIGI	SNTLGU66E21E061Y	21/05/1966	0	0	3	0	0	0	0	0	3
1657	GALASSO ENZO PAOLO	GLSNPL66E12I641Y	12/05/1966	0	0	3	0	0	0	0	0	3
1658	DE BERGOLIS GIOVANNI CATALDO	DBRGNN66E10B829A	10/05/1966	0	0	3	0	0	0	0	0	3
1659	PERCHIO PIETRO	PRCPTR66D27E882Y	27/04/1966	0	0	3	0	0	0	0	0	3
1660	PERTA MATTEO	PRTMTT66D24I158U	24/04/1966	0	0	3	0	0	0	0	0	3

Graduatoria delle domande inviate entro il termine stabilito per la prima e seconda scadenza periodica unificata

N. ORDINE	RAGIONE SOCIALE	P.IVA/ COD. FISCALE	DATA DI NASCITA	IAP	Imprenditore <= 40	Imprenditore > 40	Dipendente <= 40	Imprenditore donna <= 40	Imprenditore donna > 40	Dipendente donna <= 40	Dipendente donna > 40	PUNTEGGIO TOTALE
1661	RECCHIA FRANCESCO	RCCFNC66C09F915Z	09/03/1966	0	0	3	0	0	0	0	0	3
1662	PENTA ANTONIO	PNTNTN66B22F915I	22/02/1966	0	0	3	0	0	0	0	0	3
1663	PRENCIPE GIUSEPPE	PRNGPP66B10E885B	10/02/1966	0	0	3	0	0	0	0	0	3
1664	COVIELLO EMANUELE	CVLMNL66A24A893L	24/01/1966	0	0	3	0	0	0	0	0	3
1665	BALDASARRE MAURO	BLDMRA66A07A662Z	07/01/1966	0	0	3	0	0	0	0	0	3
1666	CAPONE MARTINO	CPNMTN65T29G187L	29/12/1965	0	0	3	0	0	0	0	0	3
1667	MILETI ALBERTO	MLTLRT65T27D508N	27/12/1965	0	0	3	0	0	0	0	0	3
1668	GRAVILI SALVATORE	GRVSVT65T21B180F	21/12/1965	0	0	3	0	0	0	0	0	3
1669	LA NOTTE NICOLA	LNTNCL65S27A883P	27/11/1965	0	0	3	0	0	0	0	0	3
1670	ROMANO ALESSIO LUIGI	RMNLSL65S18E815H	18/11/1965	0	0	3	0	0	0	0	0	3
1671	GENTILE TOMMASO	GNTTMS65R15F915X	15/10/1965	0	0	3	0	0	0	0	0	3
1672	MARTINO FRANCESCO PAOLO	MRTFNC65P15E645T	15/09/1965	0	0	3	0	0	0	0	0	3
1673	SAMMARCO FRANCO	SMMFNC65M16E882D	16/08/1965	0	0	3	0	0	0	0	0	3
1674	LEPORE VITO	LPRVTI65M07F280O	07/08/1965	0	0	3	0	0	0	0	0	3
1675	TINELLI FRANCESCO	TNLFNC65M01F915G	01/08/1965	0	0	3	0	0	0	0	0	3
1676	MELLE ANTONIO	MLLNTN65L28E882Y	28/07/1965	0	0	3	0	0	0	0	0	3
1677	ERROI VINICIO CARMINE	RREVCC65L17E563E	17/07/1965	0	0	3	0	0	0	0	0	3
1678	STANO VINCENZO	STNVCN65L04E882D	04/07/1965	0	0	3	0	0	0	0	0	3
1679	BENNARDI ANTONIO	BNNNTN65H07E645H	07/06/1965	0	0	3	0	0	0	0	0	3
1680	BERNARDI COSIMO	BRNCSM65E27D422A	27/05/1965	0	0	3	0	0	0	0	0	3

Graduatoria delle domande inviate entro il termine stabilito per la prima e seconda scadenza periodica unificata

N. ORDINE	RAGIONE SOCIALE	P.IVA/ COD. FISCALE	DATA DI NASCITA									
				IAP	Imprenditore <= 40	Imprenditore > 40	Dipendente <= 40	Imprenditore donna <= 40	Imprenditore donna > 40	Dipendente donna <= 40	Dipendente donna > 40	PUNTEGGIO TOTALE
1681	CASALUCE COSIMO	CSLCSM65E16L711X	16/05/1965	0	0	3	0	0	0	0	0	3
1682	PRECCHIAZZI NICOLA	PRCNCL65E08L328L	08/05/1965	0	0	3	0	0	0	0	0	3
1683	SANTO SERGIO	SNTSRG65E08E815A	08/05/1965	0	0	3	0	0	0	0	0	3
1684	CARAMIA ANGELO	CRMNGL65E05D508A	05/05/1965	0	0	3	0	0	0	0	0	3
1685	DE FAZIO SILVANO	DFZSVN65D13D761H	13/04/1965	0	0	3	0	0	0	0	0	3
1686	CONTE ANTONIO FRANCESCO	CNTNNF65D02H826P	02/04/1965	0	0	3	0	0	0	0	0	3
1687	GARZELLI PIETRO	GRZPTR65C07F915B	07/03/1965	0	0	3	0	0	0	0	0	3
1688	TOTARO TOMMASO	TTRTMS65C05E885W	05/03/1965	0	0	3	0	0	0	0	0	3
1689	PASSARO SAMUELE	PSSSML65B01F152L	01/02/1965	0	0	3	0	0	0	0	0	3
1690	PAGLIARULO VITO CATALDO	PGLVCT64T12D508C	12/12/1964	0	0	3	0	0	0	0	0	3
1691	GALLO ANGELO	GLLNGL64T09B829K	09/12/1964	0	0	3	0	0	0	0	0	3
1692	DELLE GROTTAGLIE FRANCESCO	DLLFNC64R02F152S	02/10/1964	0	0	3	0	0	0	0	0	3
1693	CISTERNINO ANTONIO	CSTNTN64P16F376T	16/09/1964	0	0	3	0	0	0	0	0	3
1694	MORLEO FRANCESCO	MRLFNC64M24D422D	24/08/1964	0	0	3	0	0	0	0	0	3
1695	ZECCA FLAVIO	ZCCFLV64H18E563Q	18/06/1964	0	0	3	0	0	0	0	0	3
1696	MASTRONARDI PAOLO	MSTPLA64E29F784D	29/05/1964	0	0	3	0	0	0	0	0	3
1697	BUONDIOLI MICHELE	BNDMHL64E29B829Y	29/05/1964	0	0	3	0	0	0	0	0	3
1698	MONOPOLI VITO	MNPVTI64D03A893P	03/04/1964	0	0	3	0	0	0	0	0	3
1699	SASSO ISIDORO	SSSSDR64C04G291H	04/03/1964	0	0	3	0	0	0	0	0	3
1700	CAPUTO PRIMIANO	CPTPMN64B19E549H	19/02/1964	0	0	3	0	0	0	0	0	3

Graduatoria delle domande inviate entro il termine stabilito per la prima e seconda scadenza periodica unificata

N. ORDINE	RAGIONE SOCIALE	P.IVA/ COD. FISCALE	DATA DI NASCITA	IAP	Imprenditore <= 40	Imprenditore > 40	Dipendente <= 40	Imprenditore donna <= 40	Imprenditore donna > 40	Dipendente donna <= 40	Dipendente donna > 40	PUNTEGGIO TOTALE
1701	LAMONTANARA MICHELE	LMNMHL64B08C975B	08/02/1964	0	0	3	0	0	0	0	0	3
1702	MACCHIA PASQUALE	MCCPQL64B08E563V	08/02/1964	0	0	3	0	0	0	0	0	3
1703	TOMAIUOLO RAFFAELE	TMLRFL63T02E885W	02/12/1963	0	0	3	0	0	0	0	0	3
1704	TOTARO GIUSEPPE	TTRGPP63S16F631E	16/11/1963	0	0	3	0	0	0	0	0	3
1705	DELLA LUNA PAOLO	DLLPLA63S01F221F	01/11/1963	0	0	3	0	0	0	0	0	3
1706	IUNCO GIOSUE'	NCIGSI63R28D422D	28/10/1963	0	0	3	0	0	0	0	0	3
1707	FANCIULLO VINCENZO EDOARDO	FNCVCN63R13E061L	13/10/1963	0	0	3	0	0	0	0	0	3
1708	TURCHIARELLI ANTONIO	TRCNTN63P23D643F	23/09/1963	0	0	3	0	0	0	0	0	3
1709	TORNESELLO COSIMO	TRNCSM63P16A185F	16/09/1963	0	0	3	0	0	0	0	0	3
1710	MANSUETO DONATO	MNSDNT63M22F915M	22/08/1963	0	0	3	0	0	0	0	0	3
1711	SAMMARCO COSIMO	SMMCSM63M18E882E	18/08/1963	0	0	3	0	0	0	0	0	3
1712	BRECCIA ROSARIO	BRCRSR63M09E882F	09/08/1963	0	0	3	0	0	0	0	0	3
1713	GENTILE MATTEO DOMENICO	GNTMTD63M04B829D	04/08/1963	0	0	3	0	0	0	0	0	3
1714	CAIATI FRANCESCO	CTAFNC63L21A893H	21/07/1963	0	0	3	0	0	0	0	0	3
1715	DIMILITO EUPREPIO	DMLPRP63E12E882A	12/05/1963	0	0	3	0	0	0	0	0	3
1716	MUIA GIOVANNI	MUIGNN63D07L711L	07/04/1963	0	0	3	0	0	0	0	0	3
1717	TEDESCO SCIPIONE	TDSSPN63C15A662W	15/03/1963	0	0	3	0	0	0	0	0	3
1718	MANCO QUINTINO	MNCQTN63C13F109G	13/03/1963	0	0	3	0	0	0	0	0	3
1719	PASCALE VINCENZO	PSCVCN63B01C975W	01/02/1963	0	0	3	0	0	0	0	0	3
1720	DI PERNA BENEDETTO	DPRBDT63A29L328I	29/01/1963	0	0	3	0	0	0	0	0	3

Graduatoria delle domande inviate entro il termine stabilito per la prima e seconda scadenza periodica unificata

N. ORDINE	RAGIONE SOCIALE	P.IVA/ COD. FISCALE	DATA DI NASCITA									
				IAP	Imprenditore <= 40	Imprenditore > 40	Dipendente <= 40	Imprenditore donna <= 40	Imprenditore donna > 40	Dipendente donna <= 40	Dipendente donna > 40	PUNTEGGIO TOTALE
1721	DI PERNA MICHELE VITO	DPRMHL63A01B829C	01/01/1963	0	0	3	0	0	0	0	0	3
1722	ARGENTIERO SALVATORE	RGNSVT62T29C741C	29/12/1962	0	0	3	0	0	0	0	0	3
1723	DEFLORIO ANTONIO	DFLNTN62S17F923I	17/11/1962	0	0	3	0	0	0	0	0	3
1724	VAIRA MICHELE	VRAMHL62R30F631Q	30/10/1962	0	0	3	0	0	0	0	0	3
1725	MARIGLIANO EUGENIO	MRGGNE62R04D883V	04/10/1962	0	0	3	0	0	0	0	0	3
1726	MARTINO ANGELO	MRTNGL62P12I158Q	12/09/1962	0	0	3	0	0	0	0	0	3
1727	DI PIERRO PROSPERO	DPRPSP62M21L447U	21/08/1962	0	0	3	0	0	0	0	0	3
1728	MARTUCCI ALESSANDRO ANTONIO R	MRTLSN62M14G187F	14/08/1962	0	0	3	0	0	0	0	0	3
1729	BRECCIA ROSARIO	BRCRSR62L29E882S	29/07/1962	0	0	3	0	0	0	0	0	3
1730	RIBEZZO GIOVANNI	RBZGNN62L19B180U	19/07/1962	0	0	3	0	0	0	0	0	3
1731	DIBENEDETTO LEONARDO	DBNLRD62H16A225Q	16/06/1962	0	0	3	0	0	0	0	0	3
1732	DELL'AQUILA BARSANOFRIO	DLLBSN62H07D422O	07/06/1962	0	0	3	0	0	0	0	0	3
1733	IACULLO PIETRO	CLLPTR62D29I193H	29/04/1962	0	0	3	0	0	0	0	0	3
1734	D'ALOIA FLAVIO	DLAFLV62C28C975F	28/03/1962	0	0	3	0	0	0	0	0	3
1735	MONOPOLI DONATO	MNPDNT62C07A893U	07/03/1962	0	0	3	0	0	0	0	0	3
1736	VAGLIO MARCO	VGLMRC62C02D863A	02/03/1962	0	0	3	0	0	0	0	0	3
1737	BRANCA COSIMO	BRNCSM62A14B180X	14/01/1962	0	0	3	0	0	0	0	0	3
1738	SANTORO DAMIANO	SNTDMN62A08E061R	08/01/1962	0	0	3	0	0	0	0	0	3
1739	SIENA MICHELE	SNIMHL62A01I158E	01/01/1962	0	0	3	0	0	0	0	0	3
1740	PIZZOLANTE MAURIZIO	PZZMRZ61T05A208H	05/12/1961	0	0	3	0	0	0	0	0	3

Graduatoria delle domande inviate entro il termine stabilito per la prima e seconda scadenza periodica unificata

N. ORDINE	RAGIONE SOCIALE	P.IVA/ COD. FISCALE	DATA DI NASCITA	IAP	Imprenditore <= 40	Imprenditore > 40	Dipendente <= 40	Imprenditore donna <= 40	Imprenditore donna > 40	Dipendente donna <= 40	Dipendente donna > 40	PUNTEGGIO TOTALE
1741	CASULLI FRANCESCO	CSLFNC61R19F280P	19/10/1961	0	0	3	0	0	0	0	0	3
1742	BERARDINI VITTORIO	BRRVTR61R09A662S	09/10/1961	0	0	3	0	0	0	0	0	3
1743	DI CARLO ANTONIO	DCRNTN61R04L273Q	04/10/1961	0	0	3	0	0	0	0	0	3
1744	DONNO COSIMO	DNNCSM61M15A572J	15/08/1961	0	0	3	0	0	0	0	0	3
1745	DE GIUSEPPE ANTONIO	DGSNTN61L09F221O	09/07/1961	0	0	3	0	0	0	0	0	3
1746	LEMBO GIANPIERO	LMBGPR61L08F777X	08/07/1961	0	0	3	0	0	0	0	0	3
1747	PRENCIPE FRANCESCO	PRNFNC61D27E885X	27/04/1961	0	0	3	0	0	0	0	0	3
1748	ROLLO BIAGIO	RLLBGI61C21E538F	21/03/1961	0	0	3	0	0	0	0	0	3
1749	CARACUTA MARCELLO	CRCMCL61C12E979F	12/03/1961	0	0	3	0	0	0	0	0	3
1750	INDRIZZI COSIMO	NDRCSM61A30D422T	30/01/1961	0	0	3	0	0	0	0	0	3
1751	CHIECO ANTONIO	CHCNTN61A17C741L	17/01/1961	0	0	3	0	0	0	0	0	3
1752	DI PIERRO DONATO	DPRDNT60R29L447D	29/10/1960	0	0	3	0	0	0	0	0	3
1753	CENTONZA LEONARDO	CNTLRD60R20H926V	20/10/1960	0	0	3	0	0	0	0	0	3
1754	MUSCIO LUIGI	MSCLGU60P17E471N	17/09/1960	0	0	3	0	0	0	0	0	3
1755	LUDOVICO GIOVANNI GIUSEPPE	LDVGNN60P10F784L	10/09/1960	0	0	3	0	0	0	0	0	3
1756	MONTESARDO SALVATORE	MNTSVT60M18E882Z	18/08/1960	0	0	3	0	0	0	0	0	3
1757	MANELLI ENRICO	MNLNRC60L05G187R	05/07/1960	0	0	3	0	0	0	0	0	3
1758	CALO' LUIGI	CLALGU60E24E882E	24/05/1960	0	0	3	0	0	0	0	0	3
1759	RUGGIERO LORENZO	RGGLNZ60D13C424H	13/04/1960	0	0	3	0	0	0	0	0	3
1760	SANTORO VINCENZO	SNTVCN60D05E036G	05/04/1960	0	0	3	0	0	0	0	0	3

Graduatoria delle domande inviate entro il termine stabilito per la prima e seconda scadenza periodica unificata

N. ORDINE	RAGIONE SOCIALE	P.IVA/ COD. FISCALE	DATA DI NASCITA	IAP	Imprenditore <= 40	Imprenditore > 40	Dipendente <= 40	Imprenditore donna <= 40	Imprenditore donna > 40	Dipendente donna <= 40	Dipendente donna > 40	PUNTEGGIO TOTALE
1761	PUDDU FRANCESCO	PDDFNC60D05F979Z	05/04/1960	0	0	3	0	0	0	0	0	3
1762	MACCARONE MATTEO	MCCMTT60D03B829M	03/04/1960	0	0	3	0	0	0	0	0	3
1763	GOFFREDO GIUSEPPE LEONARDO	GFFGPP60B14F915S	14/02/1960	0	0	3	0	0	0	0	0	3
1764	DE CARLO ANGELO	DCRNGL60B02B180I	02/02/1960	0	0	3	0	0	0	0	0	3
1765	FARRO FRANCO	FRRFNC59R27C246K	27/10/1959	0	0	3	0	0	0	0	0	3
1766	SAPONARO DOMENICO	SPNDNC59P17F923U	17/09/1959	0	0	3	0	0	0	0	0	3
1767	DI LELLA SALVATORE PIO	DLLSVT59P14E549Q	14/09/1959	0	0	3	0	0	0	0	0	3
1768	MONTANARO PAOLO	MNTPLA59P05F915M	05/09/1959	0	0	3	0	0	0	0	0	3
1769	ALBANESE ROBERTO	LBNRRT59P04I115V	04/09/1959	0	0	3	0	0	0	0	0	3
1770	BACCELLIERI GENNARO	BCCGNR59M25I053W	25/08/1959	0	0	3	0	0	0	0	0	3
1771	SOLIFRANO PASQUALE	SLFPQL59H07E882E	07/06/1959	0	0	3	0	0	0	0	0	3
1772	METALLO ANTONIO	MTLNTN59D21E471C	21/04/1959	0	0	3	0	0	0	0	0	3
1773	MY PIETRO	MYXPTR59D20E882Z	20/04/1959	0	0	3	0	0	0	0	0	3
1774	D'ADDARIO ANTONIO	DDDNTN59D14I158Y	14/04/1959	0	0	3	0	0	0	0	0	3
1775	CALASSO GIOVANNI	CLSGNN59D09C978K	09/04/1959	0	0	3	0	0	0	0	0	3
1776	MASOTTI PIETRO	MSTPTR59D08H643V	08/04/1959	0	0	3	0	0	0	0	0	3
1777	TOTARO BERARDINO	TTRBRD59C15F631N	15/03/1959	0	0	3	0	0	0	0	0	3
1778	MAGLIO DONATO	MGLDNT59B14H826P	14/02/1959	0	0	3	0	0	0	0	0	3
1779	VIOLA VALERIO	VLIVLR59A01E471V	01/01/1959	0	0	3	0	0	0	0	0	3
1780	DE MARINIS FRANCESCO	DMRFNC58T27F915S	27/12/1958	0	0	3	0	0	0	0	0	3

Graduatoria delle domande inviate entro il termine stabilito per la prima e seconda scadenza periodica unificata

N. ORDINE	RAGIONE SOCIALE	P.IVA/ COD. FISCALE	DATA DI NASCITA	IAP	Imprenditore <= 40	Imprenditore > 40	Dipendente <= 40	Imprenditore donna <= 40	Imprenditore donna > 40	Dipendente donna <= 40	Dipendente donna > 40	PUNTEGGIO TOTALE
1781	TATULLO AMEDEO	TTLMDA58P21E882O	21/09/1958	0	0	3	0	0	0	0	0	3
1782	LA TORRE LEONARDO	LTRLRD58H09F631F	09/06/1958	0	0	3	0	0	0	0	0	3
1783	LAMANNA ONOFRIO	LMNNFR58E29F376K	29/05/1958	0	0	3	0	0	0	0	0	3
1784	PERRUCCI COSIMO	PRRCSM58E26E882H	26/05/1958	0	0	3	0	0	0	0	0	3
1785	FARRO ANTONIO	FRRNTN58D30C246G	30/04/1958	0	0	3	0	0	0	0	0	3
1786	BRIGANTI PIETRO	BRGPTR58C29L049I	29/03/1958	0	0	3	0	0	0	0	0	3
1787	MONTESARDO GIUSEPPE NICOLA	MNTGPP58B23E882F	23/02/1958	0	0	3	0	0	0	0	0	3
1788	LORENZO FRANCESCO	LRNFNC58A02H822Y	02/01/1958	0	0	3	0	0	0	0	0	3
1789	NARDELLA ANGELO	NRDNGL58A02I158M	02/01/1958	0	0	3	0	0	0	0	0	3
1790	RIZZO LUIGI	RZZLGU57T09E061M	09/12/1957	0	0	3	0	0	0	0	0	3
1791	TARENTINI ANTONIO	TRNNTN57T04E882O	04/12/1957	0	0	3	0	0	0	0	0	3
1792	SCARANO NATALINO	SCRNLN57S23H985M	23/11/1957	0	0	3	0	0	0	0	0	3
1793	LAMONTANARA ANGELO	LMNNGL57P25C975A	25/09/1957	0	0	3	0	0	0	0	0	3
1794	ALBEROTANZA FRANCESCO PAOLO	LBRFNC57P02A662Q	02/09/1957	0	0	3	0	0	0	0	0	3
1795	CALO' ANTONIO	CLANTN57L07E882E	07/07/1957	0	0	3	0	0	0	0	0	3
1796	DI MAURO MARIA GRAZIA	DMRMGR57H66E549P	26/06/1957	0	0	3	0	0	0	0	0	3
1797	TINELLI PAOLO	TNLPLA57H22F915E	22/06/1957	0	0	3	0	0	0	0	0	3
1798	COSMA SALVATORE ELIGIO	CSMSVT57E09A514F	09/05/1957	0	0	3	0	0	0	0	0	3
1799	TOMAIUOLO LORENZO	TMLLNZ57E07E885U	07/05/1957	0	0	3	0	0	0	0	0	3
1800	LIPPOLIS FRANCESCO	LPPFNC57D22F915T	22/04/1957	0	0	3	0	0	0	0	0	3

Graduatoria delle domande inviate entro il termine stabilito per la prima e seconda scadenza periodica unificata

N. ORDINE	RAGIONE SOCIALE	P.IVA/ COD. FISCALE	DATA DI NASCITA									
				IAP	Imprenditore <= 40	Imprenditore > 40	Dipendente <= 40	Imprenditore donna <= 40	Imprenditore donna > 40	Dipendente donna <= 40	Dipendente donna > 40	PUNTEGGIO TOTALE
1801	MANGANO MICHELE	MNGMHL57D16C983L	16/04/1957	0	0	3	0	0	0	0	0	3
1802	DE CARLO CHIMIENTI FRANCESCO	DCRFNC57D12B180J	12/04/1957	0	0	3	0	0	0	0	0	3
1803	MALORGIO ANGELO	MLRNGL57D10E882L	10/04/1957	0	0	3	0	0	0	0	0	3
1804	MOCCIA ANGELO	MCCNGL57A01L049S	01/01/1957	0	0	3	0	0	0	0	0	3
1805	MELELEO LUCIO	MLLLCU56T13C865U	13/12/1956	0	0	3	0	0	0	0	0	3
1806	CASAMASSIMA BARTOLOMEO	CSMBTL56T08L220I	08/12/1956	0	0	3	0	0	0	0	0	3
1807	TEMPESTA PASQUALE	TMPPQL56S08I158N	08/11/1956	0	0	3	0	0	0	0	0	3
1808	TARASCO EUSTACHIO	TRSSCH56S07F052H	07/11/1956	0	0	3	0	0	0	0	0	3
1809	ZANNELLA FRANCESCO	ZNNFNC56S07D643E	07/11/1956	0	0	3	0	0	0	0	0	3
1810	AGRUSTI ANGELANTONIO	GRSNLN56H24G251H	24/06/1956	0	0	3	0	0	0	0	0	3
1811	L'ABBATE ANTONIO PAOLO	LBBNNP56E26C975L	26/05/1956	0	0	3	0	0	0	0	0	3
1812	SARACINO SAVERIO	SRCSVR56E06A514P	06/05/1956	0	0	3	0	0	0	0	0	3
1813	SABATELLI GIOVANNI	SBTGNN56B01D508Q	01/02/1956	0	0	3	0	0	0	0	0	3
1814	ANDRIOLA GIOVANNI	NDRGNN56A27G187K	27/01/1956	0	0	3	0	0	0	0	0	3
1815	PIANGEVINO ACHILLE	PNGCLL56A18A662K	18/01/1956	0	0	3	0	0	0	0	0	3
1816	NATILLA SAVERIO	NTLSVR55R09A662F	09/10/1955	0	0	3	0	0	0	0	0	3
1817	TOTARO MATTEO	TTRMTT55M24F631A	24/08/1955	0	0	3	0	0	0	0	0	3
1818	MALAGNINI VINCENZO	MLGVCN55L19E036U	19/07/1955	0	0	3	0	0	0	0	0	3
1819	TORSELLO ROCCO GIOVANNI	TRSRCG55H24A184E	24/06/1955	0	0	3	0	0	0	0	0	3
1820	MASCIULLI VITO GIUSEPPE	MSCVGS55E07E986F	07/05/1955	0	0	3	0	0	0	0	0	3

Graduatoria delle domande inviate entro il termine stabilito per la prima e seconda scadenza periodica unificata

N. ORDINE	RAGIONE SOCIALE	P.IVA/ COD. FISCALE	DATA DI NASCITA	IAP	Imprenditore <= 40	Imprenditore > 40	Dipendente <= 40	Imprenditore donna <= 40	Imprenditore donna > 40	Dipendente donna <= 40	Dipendente donna > 40	PUNTEGGIO TOTALE
1821	MERICO LORENZO	MRCLNZ55E02I923K	02/05/1955	0	0	3	0	0	0	0	0	3
1822	AGRUSTI LEONARDO	GRSLRD55D14F915L	14/04/1955	0	0	3	0	0	0	0	0	3
1823	LANEVE VITANTONIO	LNVVNT55C09B180L	09/03/1955	0	0	3	0	0	0	0	0	3
1824	GIORGINO SALVATORE	GRGSVT55C09E882S	09/03/1955	0	0	3	0	0	0	0	0	3
1825	RESTA ALBINO	RSTLBN55C04F881Y	04/03/1955	0	0	3	0	0	0	0	0	3
1826	ALIGHIERI COSIMO	LGHCSM55A29E882B	29/01/1955	0	0	3	0	0	0	0	0	3
1827	SARACINO ANGELO	SRCNGL55A11A514M	11/01/1955	0	0	3	0	0	0	0	0	3
1828	GUSSONI ENRICO	GSSNRC54R03B300F	03/10/1954	0	0	3	0	0	0	0	0	3
1829	PEZZAROSSA TELESFORO GREGORIO	PZZTSF54P23E882W	23/09/1954	0	0	3	0	0	0	0	0	3
1830	SEMERARO GIOVANNI	SMRGNN54P21G187U	21/09/1954	0	0	3	0	0	0	0	0	3
1831	LORUSSO GERARDO	LRSGRD54M25I193U	25/08/1954	0	0	3	0	0	0	0	0	3
1832	PIO DOMENICO LUIGI	PIODNC54L14H147C	14/07/1954	0	0	3	0	0	0	0	0	3
1833	DE FILIPPIS GIUSEPPE	DFLGPP54L07I930H	07/07/1954	0	0	3	0	0	0	0	0	3
1834	LA TORRE MATTEO	LTRMTT54L02E885Q	02/07/1954	0	0	3	0	0	0	0	0	3
1835	QUARTA DANIELE	QRTDNL53T16L776L	16/12/1953	0	0	3	0	0	0	0	0	3
1836	MERCALDI GIUSEPPE	MRCGPP53T08G761M	08/12/1953	0	0	3	0	0	0	0	0	3
1837	D'ONGHIA TOMMASO	DNGTMS53M16F915Y	16/08/1953	0	0	3	0	0	0	0	0	3
1838	CRISTALLI PIERO PAOLO RAFFAELE	CRSPPL53L01I158L	01/07/1953	0	0	3	0	0	0	0	0	3
1839	BONFITTO ANTONIO MICHELE	BNFNNM53D28H985I	28/04/1953	0	0	3	0	0	0	0	0	3
1840	SBLENDORIO MICHELE	SBLMHL53D20A662F	20/04/1953	0	0	3	0	0	0	0	0	3

Graduatoria delle domande inviate entro il termine stabilito per la prima e seconda scadenza periodica unificata

N. ORDINE	RAGIONE SOCIALE	P.IVA/ COD. FISCALE	DATA DI NASCITA									
				IAP	Imprenditore <= 40	Imprenditore > 40	Dipendente <= 40	Imprenditore donna <= 40	Imprenditore donna > 40	Dipendente donna <= 40	Dipendente donna > 40	PUNTEGGIO TOTALE
1841	SARACINO VITO	SRCVTI53D20A514W	20/04/1953	0	0	3	0	0	0	0	0	3
1842	BALDARI ANTONIO	BLDNTN53B25A514I	25/02/1953	0	0	3	0	0	0	0	0	3
1843	MICCOLI VINCENZO	MCCVCN53A28H822F	28/01/1953	0	0	3	0	0	0	0	0	3
1844	PLANTONE GIOVANNI	PLNGNN53A03F915H	03/01/1953	0	0	3	0	0	0	0	0	3
1845	LAURIOLA SEBASTIANO	LRLSST52T16F631M	16/12/1952	0	0	3	0	0	0	0	0	3
1846	VAIRA DOMENICO	VRADNC52T05B829I	05/12/1952	0	0	3	0	0	0	0	0	3
1847	DI PILATO VITO	DPLVTI52S29A883X	29/11/1952	0	0	3	0	0	0	0	0	3
1848	MORLEO PASQUALINO	MRLPQL52P07D422V	07/09/1952	0	0	3	0	0	0	0	0	3
1849	LAGHEZZA GIOVANNI	LGHGNN52H18B809D	18/06/1952	0	0	3	0	0	0	0	0	3
1850	MONETTA ANGELO	MNTNGL52E31D422A	31/05/1952	0	0	3	0	0	0	0	0	3
1851	TATULLO GREGORIO	TTLGGR52E26E882W	26/05/1952	0	0	3	0	0	0	0	0	3
1852	LOPPO LEONARDO FEDELE	LPPLRD52A28A514A	28/01/1952	0	0	3	0	0	0	0	0	3
1853	D'AMORE ANTONIO CORRADO	DMRNNC51T02A285R	02/12/1951	0	0	3	0	0	0	0	0	3
1854	D'ONGHIA GIUSEPPE DOMENICO	DNGGPP51R25D761S	25/10/1951	0	0	3	0	0	0	0	0	3
1855	CAZZOLLA ANASTASIO	CZZNTS51R19A514J	19/10/1951	0	0	3	0	0	0	0	0	3
1856	DEL GROSSO REMO	DLGRME51R18L273O	18/10/1951	0	0	3	0	0	0	0	0	3
1857	TRICARICO ROSARIO ANTONIO	TRCRRN51R07I059S	07/10/1951	0	0	3	0	0	0	0	0	3
1858	MALORGIO COSIMO	MLRCSM51P05E882Z	05/09/1951	0	0	3	0	0	0	0	0	3
1859	DI LECCE RUGGIERO	DLCRGR51L26L328Q	26/07/1951	0	0	3	0	0	0	0	0	3
1860	MANSUETO DONATO	MNSDNT51E09F915N	09/05/1951	0	0	3	0	0	0	0	0	3

Graduatoria delle domande inviate entro il termine stabilito per la prima e seconda scadenza periodica unificata

N. ORDINE	RAGIONE SOCIALE	P.IVA/ COD. FISCALE	DATA DI NASCITA									
				IAP	Imprenditore <= 40	Imprenditore > 40	Dipendente <= 40	Imprenditore donna <= 40	Imprenditore donna > 40	Dipendente donna <= 40	Dipendente donna > 40	PUNTEGGIO TOTALE
1861	COPPOLA SANTO	CPPSNT51D20D422T	20/04/1951	0	0	3	0	0	0	0	0	3
1862	SAMMARCO MARIO LUCIANO	SMMMLC51B02E882L	02/02/1951	0	0	3	0	0	0	0	0	3
1863	DINOI COSIMO	DNICSM51A10E882O	10/01/1951	0	0	3	0	0	0	0	0	3
1864	LOCOROTONDO LUIGI	LCRLGU50S24I396F	24/11/1950	0	0	3	0	0	0	0	0	3
1865	SABATO AGOSTINO	SBTGTN50P29E036S	29/09/1950	0	0	3	0	0	0	0	0	3
1866	TROMBETTA ANTONIO	TRMNTN50H13B829O	13/06/1950	0	0	3	0	0	0	0	0	3
1867	RUGGIERO NICOLO'	RGGNCL50E23F376T	23/05/1950	0	0	3	0	0	0	0	0	3
1868	SPORTELLI GIOVANNI	SPRGNN50E09C134B	09/05/1950	0	0	3	0	0	0	0	0	3
1869	TENORE CROCEFISSO ANTONIO	TNRCCF50E03G188F	03/05/1950	0	0	3	0	0	0	0	0	3
1870	FUMAROLA ETTORE	FMRTTR50D08E986O	08/04/1950	0	0	3	0	0	0	0	0	3
1871	DE FAZIO ANGELO	DFZNGL50D03D761X	03/04/1950	0	0	3	0	0	0	0	0	3
1872	MAGGIO LUIGI COSIMO	MGGLCS50B05H729Q	05/02/1950	0	0	3	0	0	0	0	0	3
1873	LEGGIERI CIRO	LGGCRI50A03H985J	03/01/1950	0	0	3	0	0	0	0	0	3
1874	GRECO ROMALDO	GRCRLD49E15I559T	15/05/1949	0	0	3	0	0	0	0	0	3
1875	PERRONE ALESSANDRO	PRRLSN49D15E469N	15/04/1949	0	0	3	0	0	0	0	0	3
1876	SCIOLTI GAETANO	SCLGTN49B09E506S	09/02/1949	0	0	3	0	0	0	0	0	3
1877	SORRENTI ANGELO	SRRNGL48T08E036T	08/12/1948	0	0	3	0	0	0	0	0	3
1878	CAZZOLLA SALVATORE	CZZSVT48S28A514R	28/11/1948	0	0	3	0	0	0	0	0	3
1879	LEGGE ANTONIO	LGGNTN48S12L273A	12/11/1948	0	0	3	0	0	0	0	0	3
1880	CHICCO GIUSEPPE	CHCGPP48R20A285R	20/10/1948	0	0	3	0	0	0	0	0	3

Graduatoria delle domande inviate entro il termine stabilito per la prima e seconda scadenza periodica unificata

N. ORDINE	RAGIONE SOCIALE	P.IVA/ COD. FISCALE	DATA DI NASCITA									
				IAP	Imprenditore <= 40	Imprenditore > 40	Dipendente <= 40	Imprenditore donna <= 40	Imprenditore donna > 40	Dipendente donna <= 40	Dipendente donna > 40	PUNTEGGIO TOTALE
1881	MARINO FRANCESCO	MRNFNC48R17A514S	17/10/1948	0	0	3	0	0	0	0	0	3
1882	MASI MARIO	MSAMRA48P30F915R	30/09/1948	0	0	3	0	0	0	0	0	3
1883	DI VAGNO SANTE	DVGSNT48P18C975B	18/09/1948	0	0	3	0	0	0	0	0	3
1884	ROTOLO ANDREA	RTLNDR48L06C975R	06/07/1948	0	0	3	0	0	0	0	0	3
1885	MANDUNZIO VELIA	MNDVLE48D56I072C	16/04/1948	0	0	3	0	0	0	0	0	3
1886	LAERA GIOVANNI	LRAGNN48B10H096I	10/02/1948	0	0	3	0	0	0	0	0	3
1887	MERICO GIUSEPPE	MRCGPP48B09G751A	09/02/1948	0	0	3	0	0	0	0	0	3
1888	DIDONNA PASQUALE	DDNPQL48A20F923O	20/01/1948	0	0	3	0	0	0	0	0	3
1889	DIMONOPOLI SALVATORE	DMNSVT48A04F152Y	04/01/1948	0	0	3	0	0	0	0	0	3
1890	BRUNOZZI FRANCESCO	BRNFNC47S06I158J	06/11/1947	0	0	3	0	0	0	0	0	3
1891	FERRANTINO MATTEO	FRRMTT47R27F631T	27/10/1947	0	0	3	0	0	0	0	0	3
1892	AMORUSO LEONARDO	MRSLRD47R17E549X	17/10/1947	0	0	3	0	0	0	0	0	3
1893	RUSSO LORENZO	RSSLNZ47L11I193J	11/07/1947	0	0	3	0	0	0	0	0	3
1894	MITA PIETRO	MTIPTR47A10C424N	10/01/1947	0	0	3	0	0	0	0	0	3
1895	MONTANARO DOMENICO	MNTDNC47A02C424K	02/01/1947	0	0	3	0	0	0	0	0	3
1896	TEASTO MICHELE	TSTMHL47A01C514Y	01/01/1947	0	0	3	0	0	0	0	0	3
1897	SOLFRIZZI VITO	SLFVTI46S03C975A	03/11/1946	0	0	3	0	0	0	0	0	3
1898	PESARE NICOLA	PSRNCL46R14E882X	14/10/1946	0	0	3	0	0	0	0	0	3
1899	FRANCO GAETANO	FRNGTN46L01E205U	01/07/1946	0	0	3	0	0	0	0	0	3
1900	ROTONDI NICOLA	RTNNCL46A26F280Y	26/01/1946	0	0	3	0	0	0	0	0	3

Graduatoria delle domande inviate entro il termine stabilito per la prima e seconda scadenza periodica unificata

N. ORDINE	RAGIONE SOCIALE	P.IVA/ COD. FISCALE	DATA DI NASCITA	IAP	Imprenditore <= 40	Imprenditore > 40	Dipendente <= 40	Imprenditore donna <= 40	Imprenditore donna > 40	Dipendente donna <= 40	Dipendente donna > 40	PUNTEGGIO TOTALE
1901	STANO ALBINO	STNLBN45R10A514S	10/10/1945	0	0	3	0	0	0	0	0	3
1902	LODEDO GIOVANNI	LDDGNN45P02C424T	02/09/1945	0	0	3	0	0	0	0	0	3
1903	GUSTAPANE ALESSANDRO	GSTLSN44P19E506X	19/09/1944	0	0	3	0	0	0	0	0	3
1904	ROMAGNUOLO RUGGIERO	RMGRGR44C07C514O	07/03/1944	0	0	3	0	0	0	0	0	3
1905	CRISTOFARO MICHELE	CRSMHL43S07H985I	07/11/1943	0	0	3	0	0	0	0	0	3
1906	TOTARO COSIMO	TTRCSM43R28C975V	28/10/1943	0	0	3	0	0	0	0	0	3
1907	BALDASSARRE GIOVANNI	BLDGNN43M06C741V	06/08/1943	0	0	3	0	0	0	0	0	3
1908	DISTRATIS PIETRO	DSTPTR43L03E882O	03/07/1943	0	0	3	0	0	0	0	0	3
1909	MELE ALESSANDRO	MLELSN43E31E036R	31/05/1943	0	0	3	0	0	0	0	0	3
1910	SANTORO NICOLA	SNTNCL43A13G187Q	13/01/1943	0	0	3	0	0	0	0	0	3
1911	TOMAIUOLO MICHELE	TMLMHL43A02E885C	02/01/1943	0	0	3	0	0	0	0	0	3
1912	NICCHIARICO CIRO FERDINANDO	NCCCFR42S10H147I	10/11/1942	0	0	3	0	0	0	0	0	3
1913	CIRASINO ORONZO	CRSRNZ42P01G187L	01/09/1942	0	0	3	0	0	0	0	0	3
1914	CAFORIO PIETRO	CFRPTR42M06E471Y	06/08/1942	0	0	3	0	0	0	0	0	3
1915	PRENCIPE ORAZIO	PRNRZO42L25E885M	25/07/1942	0	0	3	0	0	0	0	0	3
1916	CAMASSA COSIMO	CMSCSM42D23F152T	23/04/1942	0	0	3	0	0	0	0	0	3
1917	FILO SCHIAVONI FULVIO	FLSFLV41P30E882P	30/09/1941	0	0	3	0	0	0	0	0	3
1918	BARNABA DOMENICO	BRNDNC41H03F376A	03/06/1941	0	0	3	0	0	0	0	0	3
1919	FACENNA GIACOMO	FCNGCM40P19B829F	19/09/1940	0	0	3	0	0	0	0	0	3
1920	PRIMICERI MARIO CARMELO	PRMMCR40M07F054G	07/08/1940	0	0	3	0	0	0	0	0	3

Graduatoria delle domande inviate entro il termine stabilito per la prima e seconda scadenza periodica unificata

N. ORDINE	RAGIONE SOCIALE	P.IVA/ COD. FISCALE	DATA DI NASCITA	IAP	Imprenditore <= 40	Imprenditore > 40	Dipendente <= 40	Imprenditore donna <= 40	Imprenditore donna > 40	Dipendente donna <= 40	Dipendente donna > 40	PUNTEGGIO TOTALE
1921	POTENZA MICHELE	PTNMHL40C17H985H	17/03/1940	0	0	3	0	0	0	0	0	3
1922	TATEO TEODORO	TTATDR40C07B809T	07/03/1940	0	0	3	0	0	0	0	0	3
1923	SARACINO CARMELO	SRCCML40A01I119B	01/01/1940	0	0	3	0	0	0	0	0	3
1924	PRENCIPE MATTEO	PRNMTT39T12E885J	12/12/1939	0	0	3	0	0	0	0	0	3
1925	D'ONGHIA GIOVANNI	DNGGNN39S21G251Q	21/11/1939	0	0	3	0	0	0	0	0	3
1926	PERRONE ERNESTO	PRRRST39S07E469F	07/11/1939	0	0	3	0	0	0	0	0	3
1927	PALMISANO DONATO	PLMDNT39R16B180U	16/10/1939	0	0	3	0	0	0	0	0	3
1928	SETTANNI LORENZO	STTLNZ39P11F923A	11/09/1939	0	0	3	0	0	0	0	0	3
1929	SERENO ANTONIO MARIA LUDOVI	SRNNNM39M25I158T	25/08/1939	0	0	3	0	0	0	0	0	3
1930	CANNAROZZI PASQUALE	CNNPQL39L29B829A	29/07/1939	0	0	3	0	0	0	0	0	3
1931	TOTARO DOMENICO	TTRDNC39H08C975F	08/06/1939	0	0	3	0	0	0	0	0	3
1932	CAPUANO GIUSEPPE	CPNGPP38T01C514O	01/12/1938	0	0	3	0	0	0	0	0	3
1933	DE LEO ANGELO ANTONIO	DLENLN38M09A662H	09/08/1938	0	0	3	0	0	0	0	0	3
1934	CIRILLO ETTORE	CRLTTR38D07L220E	07/04/1938	0	0	3	0	0	0	0	0	3
1935	NEGLIA ANTONIO	NGLNTN38B17D508I	17/02/1938	0	0	3	0	0	0	0	0	3
1936	SOLDO SAVERIO	SLDSVR38A27I193E	27/01/1938	0	0	3	0	0	0	0	0	3
1937	RUSSI FRANCESCO	RSSFNC37L09B829R	09/07/1937	0	0	3	0	0	0	0	0	3
1938	CALA' MARIO	CLAMRA37A15E549E	15/01/1937	0	0	3	0	0	0	0	0	3
1939	FRANCO VITO	FRNVTI37A13F563R	13/01/1937	0	0	3	0	0	0	0	0	3
1940	CAZZOLLA ANASTASIO	CZZNTS37A06A514V	06/01/1937	0	0	3	0	0	0	0	0	3

Graduatoria delle domande inviate entro il termine stabilito per la prima e seconda scadenza periodica unificata

N. ORDINE	RAGIONE SOCIALE	P.IVA/ COD. FISCALE	DATA DI NASCITA									
				IAP	Imprenditore <= 40	Imprenditore > 40	Dipendente <= 40	Imprenditore donna <= 40	Imprenditore donna > 40	Dipendente donna <= 40	Dipendente donna > 40	PUNTEGGIO TOTALE
1941	ATTANASIO GIUSEPPE	TTNGPP36S06E882X	06/11/1936	0	0	3	0	0	0	0	0	3
1942	MILETI LUIGI	MLTLGU36R18D508J	18/10/1936	0	0	3	0	0	0	0	0	3
1943	STANO COSIMO DEMETRIO	STNCMD36P23E882F	23/09/1936	0	0	3	0	0	0	0	0	3
1944	RINALDI GIUSEPPE	RNLGPP36A31F631L	31/01/1936	0	0	3	0	0	0	0	0	3
1945	IMPAGNATIELLO LEONARDO	MPGLRD36A01F631D	01/01/1936	0	0	3	0	0	0	0	0	3
1946	CORSANO SALVATORE	CRSSVT35T23L074O	23/12/1935	0	0	3	0	0	0	0	0	3
1947	LIBERTAZZI MARIO ANTONIO	LBRMNT35P08B584Z	08/09/1935	0	0	3	0	0	0	0	0	3
1948	PETRUZZELLIS LUIGI GIUSEPPE	PTRLGS35H21I158H	21/06/1935	0	0	3	0	0	0	0	0	3
1949	CHIAROMONTE SABINO	CHRSBN35E08I158T	08/05/1935	0	0	3	0	0	0	0	0	3
1950	MEZZANOTTE GIUSEPPE	MZZGPP34T21B829E	21/12/1934	0	0	3	0	0	0	0	0	3
1951	RUSSI GIUSEPPE	RSSGPP34S04B829H	04/11/1934	0	0	3	0	0	0	0	0	3
1952	CAVALLO TECLO FRANCESCO	CVLTLF34P21B180G	21/09/1934	0	0	3	0	0	0	0	0	3
1953	RICCIARDI FRANCESCO	RCCFNC34L25B829L	25/07/1934	0	0	3	0	0	0	0	0	3
1954	ARIENZO ONOFRIO	RNZNFR34B13C975T	13/02/1934	0	0	3	0	0	0	0	0	3
1955	ZIRUOLO VINCENZO	ZRLVCN33R27H501K	27/10/1933	0	0	3	0	0	0	0	0	3
1956	BRAMANTE FRANCESCO	BRMFNC32D22B829Y	22/04/1932	0	0	3	0	0	0	0	0	3
1957	CIPOLLINO GABRIELE	CPLGRL32D07C975V	07/04/1932	0	0	3	0	0	0	0	0	3
1958	DI BARI ANTONIO	DBRNTN32C15F631D	15/03/1932	0	0	3	0	0	0	0	0	3
1959	BOCCUZZI BENEDETTO	BCCBDT32B26C975Z	26/02/1932	0	0	3	0	0	0	0	0	3
1960	LARICCHIUTA FRANCESCO PAOLO	LRCFNC31M21C975U	21/08/1931	0	0	3	0	0	0	0	0	3

Graduatoria delle domande inviate entro il termine stabilito per la prima e seconda scadenza periodica unificata

N. ORDINE	RAGIONE SOCIALE	P.IVA/ COD. FISCALE	DATA DI NASCITA	IAP	Imprenditore <= 40	Imprenditore > 40	Dipendente <= 40	Imprenditore donna <= 40	Imprenditore donna > 40	Dipendente donna <= 40	Dipendente donna > 40	PUNTEGGIO TOTALE
1961	ZURLO PASQUALE	ZRLPQL31M10B829R	10/08/1931	0	0	3	0	0	0	0	0	3
1962	FACENNA ANTONIO	FCNNTN31L20B829D	20/07/1931	0	0	3	0	0	0	0	0	3
1963	SARACINO ANTONIO	SRCNTN31D20A514L	20/04/1931	0	0	3	0	0	0	0	0	3
1964	LASERRA ANTONIO	LSRNTN30P04A514I	04/09/1930	0	0	3	0	0	0	0	0	3
1965	RENNA GIOVANNI	RNNGNN29P04C975T	04/09/1929	0	0	3	0	0	0	0	0	3
1966	CANTATORE VINCENZO CONSIGLIO G	CNTVCN29D28H645W	28/04/1929	0	0	3	0	0	0	0	0	3
1967	RIGNANESE FILIPPO	RGNFPP28C08F631N	08/03/1928	0	0	3	0	0	0	0	0	3
1968	FILOTICO AMEDEO MARIA	FLTMMR39T19H501B	19/12/1039	0	0	3	0	0	0	0	0	3
1969	MOHAMADI NAVID	MHMNVD94L03Z200G	03/07/1994	0	0	0	2	0	0	0	0	2
1970	CHIRIVI' SIMONE	CHRSMN94E29B506Z	29/05/1994	0	0	0	2	0	0	0	0	2
1971	SALONNA GIUSEPPE	SLNGPP94D27C424K	27/04/1994	0	0	0	2	0	0	0	0	2
1972	LECCISO SIMONE	LCCSMN93M20E506H	20/08/1993	0	0	0	2	0	0	0	0	2
1973	SCORRANO VALERIO UBALDO	SCRVRB92S22F842X	22/11/1992	0	0	0	2	0	0	0	0	2
1974	SCHITO MICHELE	SCHMHL92R05D862S	05/10/1992	0	0	0	2	0	0	0	0	2
1975	MACCHIA GIANMARIA	MCCGMR92P27C978E	27/09/1992	0	0	0	2	0	0	0	0	2
1976	LATERZA STEFANO	LTRSFN92P01E986T	01/09/1992	0	0	0	2	0	0	0	0	2
1977	LOMBARDO DANILO	LMBDNL91L13F842N	13/07/1991	0	0	0	2	0	0	0	0	2
1978	LISI VITO	LSIVTI90R30D508W	30/10/1990	0	0	0	2	0	0	0	0	2
1979	NANNA VINCENZO	NNNVCN90M12F280A	12/08/1990	0	0	0	2	0	0	0	0	2
1980	ALTAMURA ANGELO	LTMNGL90M11L049B	11/08/1990	0	0	0	2	0	0	0	0	2

Graduatoria delle domande inviate entro il termine stabilito per la prima e seconda scadenza periodica unificata

N. ORDINE	RAGIONE SOCIALE	P.IVA/ COD. FISCALE	DATA DI NASCITA	IAP	Imprenditore <= 40	Imprenditore > 40	Dipendente <= 40	Imprenditore donna <= 40	Imprenditore donna > 40	Dipendente donna <= 40	Dipendente donna > 40	PUNTEGGIO TOTALE
1981	ROMANO LORENZO	RMNLNZ90E19G751U	19/05/1990	0	0	0	2	0	0	0	0	2
1982	DE CARLO PIERPAOLO	DCRPPL90A13I119C	13/01/1990	0	0	0	2	0	0	0	0	2
1983	PADULO MATTEO	PDLMTT89H04I158L	04/06/1989	0	0	0	2	0	0	0	0	2
1984	CAPRIO GIUSEPPE	CPRGPP89H03F280T	03/06/1989	0	0	0	2	0	0	0	0	2
1985	COSTANTINO MICHELE	CSTMHL89E26L273F	26/05/1989	0	0	0	2	0	0	0	0	2
1986	SANTO SIMONE	SNTSMN89B23G751X	23/02/1989	0	0	0	2	0	0	0	0	2
1987	NESTOLA ILARIO	NSTLRI89B03C978H	03/02/1989	0	0	0	2	0	0	0	0	2
1988	RECCHIA ALESSANDRO	RCCLSN88R17D508J	17/10/1988	0	0	0	2	0	0	0	0	2
1989	BROTAC ALEXANDRU RAZVAN	BRTLND88R14Z129C	14/10/1988	0	0	0	2	0	0	0	0	2
1990	PREITE LUCA	PRTLCU88M28B506J	28/08/1988	0	0	0	2	0	0	0	0	2
1991	SIMONE ANGELO	SMNNGL88M26E205L	26/08/1988	0	0	0	2	0	0	0	0	2
1992	ALESSANDRINI STEFANO	LSSSFN88L14L219B	14/07/1988	0	0	0	2	0	0	0	0	2
1993	PINTO ANTONIO	PNTNTN88D04C136D	04/04/1988	0	0	0	2	0	0	0	0	2
1994	MALDARIZZI MICHELE	MLDMHL88C07F784I	07/03/1988	0	0	0	2	0	0	0	0	2
1995	CAMPANALE GIUSEPPE	CMPGPP88B13A048Z	13/02/1988	0	0	0	2	0	0	0	0	2
1996	ORLANDO PIERPAOLO	RLNPPL87S03H096P	03/11/1987	0	0	0	2	0	0	0	0	2
1997	CAROFALO MAURO	CRFMRA87R29E506O	29/10/1987	0	0	0	2	0	0	0	0	2
1998	LONGO GIACOMO	LNGGCM87M16C134Z	16/08/1987	0	0	0	2	0	0	0	0	2
1999	ROBERTO ANDREA MICHEL	RBRNRM87M12E885O	12/08/1987	0	0	0	2	0	0	0	0	2
2000	PORCELLI GIUSEPPE	PRCGPP87L30D508O	30/07/1987	0	0	0	2	0	0	0	0	2

Graduatoria delle domande inviate entro il termine stabilito per la prima e seconda scadenza periodica unificata

N. ORDINE	RAGIONE SOCIALE	P.IVA/ COD. FISCALE	DATA DI NASCITA									
				IAP	Imprenditore <= 40	Imprenditore > 40	Dipendente <= 40	Imprenditore donna <= 40	Imprenditore donna > 40	Dipendente donna <= 40	Dipendente donna > 40	PUNTEGGIO TOTALE
2001	PALMIERI PIERO	PLMPRI87L03H926P	03/07/1987	0	0	0	2	0	0	0	0	2
2002	LISI DONATO	LSIDNT87E08D508Q	08/05/1987	0	0	0	2	0	0	0	0	2
2003	MACI SALVATORE	MCASVT87B16E506M	16/02/1987	0	0	0	2	0	0	0	0	2
2004	MARTELLA STEFANO	MRTSFN86T09C978U	09/12/1986	0	0	0	2	0	0	0	0	2
2005	CASSANO DOMENICO	CSSDNC86P20L425W	20/09/1986	0	0	0	2	0	0	0	0	2
2006	SGARRA PASQUALE	SGRPQL86D29A285J	29/04/1986	0	0	0	2	0	0	0	0	2
2007	TRAMACERE FELICE VALENTINO	TRMFCV86D14L419I	14/04/1986	0	0	0	2	0	0	0	0	2
2008	SALINARO COSIMO	SLNCSM86C18F842W	18/03/1986	0	0	0	2	0	0	0	0	2
2009	ORLANDO NICOLA	RLNNCL86C07H096R	07/03/1986	0	0	0	2	0	0	0	0	2
2010	PISCOPO DOMENICO	PSCDNC86B27I690Y	27/02/1986	0	0	0	2	0	0	0	0	2
2011	DURANTE GIOVANNI	DRNGNN86A27F842F	27/01/1986	0	0	0	2	0	0	0	0	2
2012	ESPOSITO ANTONIO	SPSNTN86A06E986M	06/01/1986	0	0	0	2	0	0	0	0	2
2013	RE COSIMO	REXCSM85T12F152S	12/12/1985	0	0	0	2	0	0	0	0	2
2014	DE GIORGI DIEGO GIUSEPPE	DGRDGS85S12E506B	12/11/1985	0	0	0	2	0	0	0	0	2
2015	VESCERA NICOLA	VSCNCL85R21E223K	21/10/1985	0	0	0	2	0	0	0	0	2
2016	FIGLIOLA CHRISTIAN ANTONIO GI	FGLCRS85P25D643S	25/09/1985	0	0	0	2	0	0	0	0	2
2017	DIFINO ALESSANDRO	DFNLSN85M16F280P	16/08/1985	0	0	0	2	0	0	0	0	2
2018	CHIRIACO' ANTONIO	CHRNTN85H19D862A	19/06/1985	0	0	0	2	0	0	0	0	2
2019	PALMIERI GIOVANNI PIO	PLMGNN85E06H926I	06/05/1985	0	0	0	2	0	0	0	0	2
2020	LEANDRO DANIELE	LNDDNL85C13E205N	13/03/1985	0	0	0	2	0	0	0	0	2

Graduatoria delle domande inviate entro il termine stabilito per la prima e seconda scadenza periodica unificata

N. ORDINE	RAGIONE SOCIALE	P.IVA/ COD. FISCALE	DATA DI NASCITA	IAP	Imprenditore <= 40	Imprenditore > 40	Dipendente <= 40	Imprenditore donna <= 40	Imprenditore donna > 40	Dipendente donna <= 40	Dipendente donna > 40	PUNTEGGIO TOTALE
2021	BELLO FRANCESCO	BLLFNC85A11I119U	11/01/1985	0	0	0	2	0	0	0	0	2
2022	MERICO GIULIANO	MRCGLN85A09G751H	09/01/1985	0	0	0	2	0	0	0	0	2
2023	PARENTE GIUSEPPE	PRNGPP84T14F280A	14/12/1984	0	0	0	2	0	0	0	0	2
2024	RUTIGLIANO ANTONIO	RTGNTN84T03F842D	03/12/1984	0	0	0	2	0	0	0	0	2
2025	URSACHE VASILE	RSCVSL84S10Z129E	10/11/1984	0	0	0	2	0	0	0	0	2
2026	COLUCCIA ALBERTO	CLCLRT84M16E815X	16/08/1984	0	0	0	2	0	0	0	0	2
2027	CAPPELLANO PIERO	CPPPRI84C29H096H	29/03/1984	0	0	0	2	0	0	0	0	2
2028	SOLAZZO ANTONIO	SLZNTN84C04E506Z	04/03/1984	0	0	0	2	0	0	0	0	2
2029	CALABRESE MARCO	CLBMRC84B24F842B	24/02/1984	0	0	0	2	0	0	0	0	2
2030	SANTORO VITO	SNTVTI83S01C424I	01/11/1983	0	0	0	2	0	0	0	0	2
2031	ZIMMARI FEDERICO	ZMMFRC83R22E506H	22/10/1983	0	0	0	2	0	0	0	0	2
2032	ANTONUCCI CARMINE	NTNCMN83R07E882T	07/10/1983	0	0	0	2	0	0	0	0	2
2033	CALO' MATTEO	CLAMTT83P20I549G	20/09/1983	0	0	0	2	0	0	0	0	2
2034	GRECO DOMENICO	GRCDNC83M08F784E	08/08/1983	0	0	0	2	0	0	0	0	2
2035	MOSCHETTINI ANTONIO	MSCNTN83H06E506L	06/06/1983	0	0	0	2	0	0	0	0	2
2036	SINGH SUKHDEV	SNGSHD83C17Z222E	17/03/1983	0	0	0	2	0	0	0	0	2
2037	SERRA IVAN	SRRVNI83A11E815R	11/01/1983	0	0	0	2	0	0	0	0	2
2038	RAGO FRANCESCO	RGAFNC82T22F280Z	22/12/1982	0	0	0	2	0	0	0	0	2
2039	SALVI ANGELO	SLVNGL82T10F027E	10/12/1982	0	0	0	2	0	0	0	0	2
2040	MASULLO LEONARDO	MSLLRD82P02H985K	02/09/1982	0	0	0	2	0	0	0	0	2

Graduatoria delle domande inviate entro il termine stabilito per la prima e seconda scadenza periodica unificata

N. ORDINE	RAGIONE SOCIALE	P.IVA/ COD. FISCALE	DATA DI NASCITA									
				IAP	Imprenditore <= 40	Imprenditore > 40	Dipendente <= 40	Imprenditore donna <= 40	Imprenditore donna > 40	Dipendente donna <= 40	Dipendente donna > 40	PUNTEGGIO TOTALE
2041	BONASIA GIUSEPPE	BNSGPP82M14A893D	14/08/1982	0	0	0	2	0	0	0	0	2
2042	MONETTA ANTONIO	MNTNTN82H29F152F	29/06/1982	0	0	0	2	0	0	0	0	2
2043	CANISTRO STEFANO	CNSSFN82E06I158V	06/05/1982	0	0	0	2	0	0	0	0	2
2044	GIUSTINO DOMENICO	GSTDNC81S30F280X	30/11/1981	0	0	0	2	0	0	0	0	2
2045	LONARDELLI MICHELE	LNRMHL81S17L109R	17/11/1981	0	0	0	2	0	0	0	0	2
2046	BALENA GIOVANNI FRANCESCO	BLNGNN81M12D862R	12/08/1981	0	0	0	2	0	0	0	0	2
2047	PALMA EMANUELE	PLMMNL81L06I119O	06/07/1981	0	0	0	2	0	0	0	0	2
2048	GASPARRE GIORGIO LUIGI VITO	GSPGGL81H21G712G	21/06/1981	0	0	0	2	0	0	0	0	2
2049	TORRE RUGGIERO	TRRRGR81E29A669A	29/05/1981	0	0	0	2	0	0	0	0	2
2050	PETRELLI ALESSIO	PTRLSS81E15E506Q	15/05/1981	0	0	0	2	0	0	0	0	2
2051	ALBANO COSIMO	LBNCSM81C21C978X	21/03/1981	0	0	0	2	0	0	0	0	2
2052	CAPOCCIA GIUSEPPE	CPCGPP81C18L711T	18/03/1981	0	0	0	2	0	0	0	0	2
2053	CENTONZE ALESSIO	CNTLSS81A20B506W	20/01/1981	0	0	0	2	0	0	0	0	2
2054	MERICO GIANLUCA LUCIO	MRCGLC80S17G751Z	17/11/1980	0	0	0	2	0	0	0	0	2
2055	SINGH BALDEV	SNGBDV80S10Z222J	10/11/1980	0	0	0	2	0	0	0	0	2
2056	ARCAROLI ALESSIO	RCRLSS80R21D643N	21/10/1980	0	0	0	2	0	0	0	0	2
2057	FRANCO ENRICO	FRNNRC80M12D883X	12/08/1980	0	0	0	2	0	0	0	0	2
2058	TULIPANO FRANCO	TLPFNC80L09Z112A	09/07/1980	0	0	0	2	0	0	0	0	2
2059	CIUFFREDA GIUSEPPE	CFFGPP80H27Z112D	27/06/1980	0	0	0	2	0	0	0	0	2
2060	PORCELLI MICHELE ARCANGELO	PRCMHL80E21F923A	21/05/1980	0	0	0	2	0	0	0	0	2

Graduatoria delle domande inviate entro il termine stabilito per la prima e seconda scadenza periodica unificata

N. ORDINE	RAGIONE SOCIALE	P.IVA/ COD. FISCALE	DATA DI NASCITA	IAP	Imprenditore <= 40	Imprenditore > 40	Dipendente <= 40	Imprenditore donna <= 40	Imprenditore donna > 40	Dipendente donna <= 40	Dipendente donna > 40	PUNTEGGIO TOTALE
2061	ARNESANO FRANCESCO	RNSFNC80E18L711H	18/05/1980	0	0	0	2	0	0	0	0	2
2062	DI MAGGIO GIOVANNI	DMGGNN80E12Z112I	12/05/1980	0	0	0	2	0	0	0	0	2
2063	MALENA ANNARITA	MLNNRT79S55H096V	15/11/1979	0	0	0	2	0	0	0	0	2
2064	DICURSI GIUSEPPE	DCRGPP79S04E882U	04/11/1979	0	0	0	2	0	0	0	0	2
2065	DE MASI ALESSANDRO	DMSLSN79P02E506D	02/09/1979	0	0	0	2	0	0	0	0	2
2066	TAFURO CRISTIAN	TFRCST79L29I119N	29/07/1979	0	0	0	2	0	0	0	0	2
2067	ANCONA ANGELO	NCNNGL79E10C741L	10/05/1979	0	0	0	2	0	0	0	0	2
2068	NOCCO DAMIANO	NCCDMN79E03E506F	03/05/1979	0	0	0	2	0	0	0	0	2
2069	DE MARTINIS LEONARDO	DMRLRD79D28D643C	28/04/1979	0	0	0	2	0	0	0	0	2
2070	TRINCHERA ANTONIO	TRNNTN79A16C978B	16/01/1979	0	0	0	2	0	0	0	0	2
2071	LAHLOU RACHID	LHLRHD79A01Z330L	01/01/1979	0	0	0	2	0	0	0	0	2
2072	RE DAVID VITO	RDVVTI78T27F280L	27/12/1978	0	0	0	2	0	0	0	0	2
2073	MERICO DANIELE	MRCDNL78T27G751E	27/12/1978	0	0	0	2	0	0	0	0	2
2074	FANELLI NATALE	FNLNTL78T19A662Z	19/12/1978	0	0	0	2	0	0	0	0	2
2075	MINERVA GIANLUCA	MNRGLC78T15B936O	15/12/1978	0	0	0	2	0	0	0	0	2
2076	DEMOLA DOMENICO	DMLDNC78S27H096G	27/11/1978	0	0	0	2	0	0	0	0	2
2077	VERDESCA GIAMPAOLO	VRDGPL78S02C978P	02/11/1978	0	0	0	2	0	0	0	0	2
2078	POZZUTO FERNANDO	PZZFNN78R22D643C	22/10/1978	0	0	0	2	0	0	0	0	2
2079	MERICO MAURIZIO	MRCMRZ78R02G751V	02/10/1978	0	0	0	2	0	0	0	0	2
2080	RUSSI SANTE	RSSSNT78P11H926N	11/09/1978	0	0	0	2	0	0	0	0	2

Graduatoria delle domande inviate entro il termine stabilito per la prima e seconda scadenza periodica unificata

N. ORDINE	RAGIONE SOCIALE	P.IVA/ COD. FISCALE	DATA DI NASCITA	IAP	Imprenditore <= 40	Imprenditore > 40	Dipendente <= 40	Imprenditore donna <= 40	Imprenditore donna > 40	Dipendente donna <= 40	Dipendente donna > 40	PUNTEGGIO TOTALE
2081	CAPOCCIA DANIELE	CPCDNL78M20C978Y	20/08/1978	0	0	0	2	0	0	0	0	2
2082	MAROTTA DOMENICO	MRTDNC78L02H096K	02/07/1978	0	0	0	2	0	0	0	0	2
2083	PALUMBO VINCENZO	PLMVCN78H26A048Y	26/06/1978	0	0	0	2	0	0	0	0	2
2084	SCALERA COSIMA	SCLCSM78H59C741F	19/06/1978	0	0	0	2	0	0	0	0	2
2085	BIANCO ANDREA	BNCNDR78E12F842Y	12/05/1978	0	0	0	2	0	0	0	0	2
2086	MONETTA VITO	MNTVTI78E01F152H	01/05/1978	0	0	0	2	0	0	0	0	2
2087	CAVALLARO GIAMPIERO	CVLGPR78D29C351V	29/04/1978	0	0	0	2	0	0	0	0	2
2088	NICOLACI ILARIO	NCLLRI78D04L711T	04/04/1978	0	0	0	2	0	0	0	0	2
2089	BAGNATO TOMMASO	BGNTMS78C02B936A	02/03/1978	0	0	0	2	0	0	0	0	2
2090	DI PUMPO MARCO	DPMMRC78A10H926F	10/01/1978	0	0	0	2	0	0	0	0	2
2091	CARICATO PATRIZIO	CRCPRZ77R26Z112Z	26/10/1977	0	0	0	2	0	0	0	0	2
2092	ZOLLINO GILBERTO	ZLLGBR77R26C978D	26/10/1977	0	0	0	2	0	0	0	0	2
2093	CHIRIZZI GIANPIERO	CHRGPR77R21B506F	21/10/1977	0	0	0	2	0	0	0	0	2
2094	MARRA MARCO	MRRMRC77R17G751N	17/10/1977	0	0	0	2	0	0	0	0	2
2095	MARZANO MARCO	MRZMRC77R08F842I	08/10/1977	0	0	0	2	0	0	0	0	2
2096	MANDOLFO DANIELE	MNDDNL77P30E563D	30/09/1977	0	0	0	2	0	0	0	0	2
2097	LILLO GAETANO	LLLGTN77P07F915G	07/09/1977	0	0	0	2	0	0	0	0	2
2098	DEMAIO DONATANTONIO	DMEDTN77L07I158F	07/07/1977	0	0	0	2	0	0	0	0	2
2099	ERRICO GIANDOMENICO	RRCGDM77L01I119J	01/07/1977	0	0	0	2	0	0	0	0	2
2100	SURICO FEDERICO	SRCFRC77H13E038V	13/06/1977	0	0	0	2	0	0	0	0	2

Graduatoria delle domande inviate entro il termine stabilito per la prima e seconda scadenza periodica unificata

N. ORDINE	RAGIONE SOCIALE	P.IVA/ COD. FISCALE	DATA DI NASCITA	IAP	Imprenditore <= 40	Imprenditore > 40	Dipendente <= 40	Imprenditore donna <= 40	Imprenditore donna > 40	Dipendente donna <= 40	Dipendente donna > 40	PUNTEGGIO TOTALE
2101	FIORE PASQUALE SANDRO	FRIPQL77E14F842B	14/05/1977	0	0	0	2	0	0	0	0	2
2102	ZECCA GIUSEPPE	ZCCGPP77E09C978B	09/05/1977	0	0	0	2	0	0	0	0	2
2103	LIONETTI DOMENICO	LNTDNC77A11B998C	11/01/1977	0	0	0	2	0	0	0	0	2
2104	ZICOLELLA GIACOMO	ZCLGCM77A08L273W	08/01/1977	0	0	0	2	0	0	0	0	2
2105	CALDAROLA PAOLO	CLDPLA76R01A662V	01/10/1976	0	0	0	2	0	0	0	0	2
2106	CAPOCCIA GIANVITO	CPCGVT76P21C978H	21/09/1976	0	0	0	2	0	0	0	0	2
2107	VILLANI ROBERTO	VLLRRT76L17H985H	17/07/1976	0	0	0	2	0	0	0	0	2
2108	MERICO ALFREDO	MRCLRD76H23G751J	23/06/1976	0	0	0	2	0	0	0	0	2
2109	URSO GIUSEPPE	RSUGPP76E08D862U	08/05/1976	0	0	0	2	0	0	0	0	2
2110	LAURIOLA RAFFAELE	LRLRFL76D15C514F	15/04/1976	0	0	0	2	0	0	0	0	2
2111	BLANCO GIUSEPPE ROCCO	BLNGPP76C18D862G	18/03/1976	0	0	0	2	0	0	0	0	2
2112	PELLEGRINO DONATO	PLLDNT76C13A893B	13/03/1976	0	0	0	2	0	0	0	0	2
2113	ANGELORO GIOVANNI	NGLGNN76B27L273L	27/02/1976	0	0	0	2	0	0	0	0	2
2114	MINERVA ANTONIO	MNRNTN76A26B936E	26/01/1976	0	0	0	2	0	0	0	0	2
2115	DETA IVAN	DTEVNI76A24F842W	24/01/1976	0	0	0	2	0	0	0	0	2
2116	PESIMENA ANDREA	PSMNDR76A10I119C	10/01/1976	0	0	0	2	0	0	0	0	2
2117	DI POTENZA MASSIMO	DPTMSM75T28E471T	28/12/1975	0	0	0	2	0	0	0	0	2
2118	VARRIALE VINCENZO	VRRVCN75T07F839T	07/12/1975	0	0	0	2	0	0	0	0	2
2119	COLUCCI GIOSUE'	CLCGSI75S07H096A	07/11/1975	0	0	0	2	0	0	0	0	2
2120	MASTROCRISTINO GIANFRANCO	MSTGFR75P23C975H	23/09/1975	0	0	0	2	0	0	0	0	2

Graduatoria delle domande inviate entro il termine stabilito per la prima e seconda scadenza periodica unificata

N. ORDINE	RAGIONE SOCIALE	P.IVA/ COD. FISCALE	DATA DI NASCITA									
				IAP	Imprenditore <= 40	Imprenditore > 40	Dipendente <= 40	Imprenditore donna <= 40	Imprenditore donna > 40	Dipendente donna <= 40	Dipendente donna > 40	PUNTEGGIO TOTALE
2121	SEQUESTRO MASSIMO	SQSMSM75P05F842R	05/09/1975	0	0	0	2	0	0	0	0	2
2122	PIFERIO LUCIA	PFRLCU75M70I119A	30/08/1975	0	0	0	2	0	0	0	0	2
2123	NEGRO MARCO	NGRMRC75M29D883A	29/08/1975	0	0	0	2	0	0	0	0	2
2124	LAHLOU BOUZEKRI	LHLBKR75L09Z330O	09/07/1975	0	0	0	2	0	0	0	0	2
2125	ROLLO RAFFAELE	RLLRFL75H13Z112M	13/06/1975	0	0	0	2	0	0	0	0	2
2126	TROMBETTA SANTE	TRMSNT75H12B357Z	12/06/1975	0	0	0	2	0	0	0	0	2
2127	MAGGI CARLO	MGGCRL75E27B506J	27/05/1975	0	0	0	2	0	0	0	0	2
2128	BOCCUZZI FRANCESCO	BCCFNC75E21F923Y	21/05/1975	0	0	0	2	0	0	0	0	2
2129	OGNISSANTO ANTONIO	GNSNTN57L23B357N	13/05/1975	0	0	0	2	0	0	0	0	2
2130	DI NAUTA ANTONIO PIO	DNTNNP75E13H926K	13/05/1975	0	0	0	2	0	0	0	0	2
2131	ZERLOTIN FABIO	ZRLFBA75E09D643A	09/05/1975	0	0	0	2	0	0	0	0	2
2132	BOSCHIROLI GIAMPIETRO	BSCGPT75D21E648U	21/04/1975	0	0	0	2	0	0	0	0	2
2133	IANNETTI RAFFAELE	NNTRFL75C09Z111G	09/03/1975	0	0	0	2	0	0	0	0	2
2134	BARDOSCIA ANTONIO	BRDNTN75A29C978D	29/01/1975	0	0	0	2	0	0	0	0	2
2135	D'APRILE GENNARO	DPRGNR75A20E038W	20/01/1975	0	0	0	2	0	0	0	0	2
2136	DI LELLA GENNARO PIO	DLLGNR75A18H926X	18/01/1975	0	0	0	2	0	0	0	0	2
2137	VENETO GIUSEPPE	VNTGPP74S01A893Z	01/11/1974	0	0	0	2	0	0	0	0	2
2138	PICCINNO ROBERTO	PCCRRT74P11C978Y	11/09/1974	0	0	0	2	0	0	0	0	2
2139	PRESICCE MARCO	PRSMRC74L29E563C	29/07/1974	0	0	0	2	0	0	0	0	2
2140	PICCINONNA VITO	PCCVTI74L18A893D	18/07/1974	0	0	0	2	0	0	0	0	2

Graduatoria delle domande inviate entro il termine stabilito per la prima e seconda scadenza periodica unificata

N. ORDINE	RAGIONE SOCIALE	P.IVA/ COD. FISCALE	DATA DI NASCITA									
				IAP	Imprenditore <= 40	Imprenditore > 40	Dipendente <= 40	Imprenditore donna <= 40	Imprenditore donna > 40	Dipendente donna <= 40	Dipendente donna > 40	PUNTEGGIO TOTALE
2141	DI MAURO MARIO RAFFAELLO	DMRMRF74H01H926F	01/06/1974	0	0	0	2	0	0	0	0	2
2142	CALIANDRO VINCENZO	CLNVCN74D27I119W	27/04/1974	0	0	0	2	0	0	0	0	2
2143	SPECCHIULLI ROSSELLA	SPCRSL74C64D969I	24/03/1974	0	0	0	2	0	0	0	0	2
2144	URSO DAMIANO COSIMO	RSUDNC74C15F842K	15/03/1974	0	0	0	2	0	0	0	0	2
2145	NOTARISTEFANO LEONARDO	NTRLRD74B27C136Z	27/02/1974	0	0	0	2	0	0	0	0	2
2146	PETRELLI LUCIANO	PTRLCN74A14Z112S	14/01/1974	0	0	0	2	0	0	0	0	2
2147	GUERRERA FERNANDO	GRRFNN73T14B784B	14/12/1973	0	0	0	2	0	0	0	0	2
2148	D'ERRICO GIUSEPPE	DRRGPP73S12I158W	12/11/1973	0	0	0	2	0	0	0	0	2
2149	ZOLLINO MASSIMILIANO	ZLLMSM73S03D006C	03/11/1973	0	0	0	2	0	0	0	0	2
2150	MALERBA ANTONIO	MLRNTN73R08I119Y	08/10/1973	0	0	0	2	0	0	0	0	2
2151	CIULLO FERNANDO	CLLFNN73R05D883G	05/10/1973	0	0	0	2	0	0	0	0	2
2152	ROMANAZZI FRANCESCO	RMNFNC73L30L425A	30/07/1973	0	0	0	2	0	0	0	0	2
2153	COLONNA LEONARDO	CLNLRD73L29F923K	29/07/1973	0	0	0	2	0	0	0	0	2
2154	POMPILIO LIBORIO	PMPLBR73L10H926N	10/07/1973	0	0	0	2	0	0	0	0	2
2155	GERMANO FRANCESCO	GRMFNC73E09A893G	09/05/1973	0	0	0	2	0	0	0	0	2
2156	MILAZZO ANTONIO	MLZNTN73D10B180B	10/04/1973	0	0	0	2	0	0	0	0	2
2157	VIELE VINCENZO	VLIVCN73C29E038Y	29/03/1973	0	0	0	2	0	0	0	0	2
2158	DELLI MUTI FRANCESCO	DLLFNC73C04Z112K	04/03/1973	0	0	0	2	0	0	0	0	2
2159	FINI GIOVANNI	FNIGNN73A31B357I	31/01/1973	0	0	0	2	0	0	0	0	2
2160	RUSSO MASSIMO	RSSMSM73A02F842D	02/01/1973	0	0	0	2	0	0	0	0	2

Graduatoria delle domande inviate entro il termine stabilito per la prima e seconda scadenza periodica unificata

N. ORDINE	RAGIONE SOCIALE	P.IVA/ COD. FISCALE	DATA DI NASCITA									
				IAP	Imprenditore <= 40	Imprenditore > 40	Dipendente <= 40	Imprenditore donna <= 40	Imprenditore donna > 40	Dipendente donna <= 40	Dipendente donna > 40	PUNTEGGIO TOTALE
2161	CIOCAN MARCEL IOAN	CCNMCL73A01Z129U	01/01/1973	0	0	0	2	0	0	0	0	2
2162	POSSIDENTE GIOVANNI BATTISTA	PSSGNN72T17G252O	17/12/1972	0	0	0	2	0	0	0	0	2
2163	ANGELORO ERNESTO	NGLRST72S29L273G	29/11/1972	0	0	0	2	0	0	0	0	2
2164	SUSCA FRANCO	SSCFNC72S22Z404N	22/11/1972	0	0	0	2	0	0	0	0	2
2165	CALABRESE VITO	CLBVTI72S07L049O	07/11/1972	0	0	0	2	0	0	0	0	2
2166	MASTROPAOLO DONATO	MSTDNT72R23E038Z	23/10/1972	0	0	0	2	0	0	0	0	2
2167	COTUGNO FRANCESCO	CTGFNC72R15I018G	15/10/1972	0	0	0	2	0	0	0	0	2
2168	ZITO PIETRO	ZTIPTR72P16L049A	16/09/1972	0	0	0	2	0	0	0	0	2
2169	BRAMANTE GIUSEPPE	BRMGPP72M18B829D	18/08/1972	0	0	0	2	0	0	0	0	2
2170	TARANTINO FRANCO	TRNFNC72L14Z112M	14/07/1972	0	0	0	2	0	0	0	0	2
2171	PISCONTI ANTONIO	PSCNTN72L09E995B	09/07/1972	0	0	0	2	0	0	0	0	2
2172	ROSITO ROBERTO	RSTRRT72L01I072Y	01/07/1972	0	0	0	2	0	0	0	0	2
2173	DE PASCALIS GIAMPIERO	DPSGPR72H26D862Q	26/06/1972	0	0	0	2	0	0	0	0	2
2174	VALENTINI NICOLA	VLNNCL72H23F280E	23/06/1972	0	0	0	2	0	0	0	0	2
2175	PELLEGRINO LORENZO	PLLLNZ71B12A893D	12/02/1971	0	0	0	2	0	0	0	0	2
2176	PINTO LEONARDO	PNTLRD47A21F842A	21/01/1947	0	0	0	2	0	0	0	0	2
2177	ANDRIOLI ANNA	NDRNNA71T63Z112K	23/12/1971	0	0	0	0	0	0	0	1	1
2178	STRADA COSIMA	STRCSM71T62G187J	22/12/1971	0	0	0	0	0	0	0	1	1
2179	CARRIERO ANTONELLA	CRRNNL71T61L711L	21/12/1971	0	0	0	0	0	0	0	1	1
2180	MEGA STEFANIA	MGESFN71T43I059Z	03/12/1971	0	0	0	0	0	0	0	1	1

Graduatoria delle domande inviate entro il termine stabilito per la prima e seconda scadenza periodica unificata

N. ORDINE	RAGIONE SOCIALE	P.IVA/ COD. FISCALE	DATA DI NASCITA	IAP	Imprenditore <= 40	Imprenditore > 40	Dipendente <= 40	Imprenditore donna <= 40	Imprenditore donna > 40	Dipendente donna <= 40	Dipendente donna > 40	PUNTEGGIO TOTALE
2181	COLUCCI ANTONIA	CLCNTN71S49C424I	09/11/1971	0	0	0	0	0	0	0	1	1
2182	SCHIAVANO ROMINA	SCHRMN71R51L484R	11/10/1971	0	0	0	0	0	0	0	1	1
2183	RUSSO ANNA CINZIA	RSSNCN71P62D883I	22/09/1971	0	0	0	0	0	0	0	1	1
2184	PACELLA BARBARA	PCLBBR71P60A208B	20/09/1971	0	0	0	0	0	0	0	1	1
2185	ESPOSITO GIOVANNA	SPSGNN71P49F109U	09/09/1971	0	0	0	0	0	0	0	1	1
2186	RENDINA ASSUNTA	RNDSNT71M55I158P	15/08/1971	0	0	0	0	0	0	0	1	1
2187	SIMONE ANNA	SMNNNA71M44C514V	04/08/1971	0	0	0	0	0	0	0	1	1
2188	STENDARDO DEBORA	STNDBR71C52Z133J	12/03/1971	0	0	0	0	0	0	0	1	1
2189	MUNGO CLAUDIA	MNGCLD71A63E339S	23/01/1971	0	0	0	0	0	0	0	1	1
2190	SERIO MARIA CARMELA	SREMCR70R52A208B	12/10/1970	0	0	0	0	0	0	0	1	1
2191	PICCOLANTONIO ANNAMARIA	PCCNMR70R47L273E	07/10/1970	0	0	0	0	0	0	0	1	1
2192	LA PICCIRELLA ANNA	LPCNNA70P48I158C	08/09/1970	0	0	0	0	0	0	0	1	1
2193	GRECO OFELIA	GRCFLO70P43A208L	03/09/1970	0	0	0	0	0	0	0	1	1
2194	MASTRO FRANCESCA	MSTFNC70L60C424X	20/07/1970	0	0	0	0	0	0	0	1	1
2195	SANTORO MARIA TERESA	SNTMTR70A47C424N	07/01/1970	0	0	0	0	0	0	0	1	1
2196	BOBOIA NICULINA MARIANA	BBONLN69T42Z129H	02/12/1969	0	0	0	0	0	0	0	1	1
2197	GRASSO DONATELLA	GRSDTL69S45D883G	05/11/1969	0	0	0	0	0	0	0	1	1
2198	CHIARELLI MARIA	CHRMRA69P41I158Z	01/09/1969	0	0	0	0	0	0	0	1	1
2199	BOGGIA FRANCESCA	BGGFNC69L65D508A	25/07/1969	0	0	0	0	0	0	0	1	1
2200	SABATELLI MARIA	SBTMRA69L52F376P	12/07/1969	0	0	0	0	0	0	0	1	1

Graduatoria delle domande inviate entro il termine stabilito per la prima e seconda scadenza periodica unificata

N. ORDINE	RAGIONE SOCIALE	P.IVA/ COD. FISCALE	DATA DI NASCITA	IAP	Imprenditore <= 40	Imprenditore > 40	Dipendente <= 40	Imprenditore donna <= 40	Imprenditore donna > 40	Dipendente donna <= 40	Dipendente donna > 40	PUNTEGGIO TOTALE
2201	ORLANDO MARIA	RLNMRA69H49L273Z	09/06/1969	0	0	0	0	0	0	0	1	1
2202	SCARLINO LUCIA	SCRLCU69E59H147P	19/05/1969	0	0	0	0	0	0	0	1	1
2203	DIMA SIMONETTA	DMISNT69D70F101J	30/04/1969	0	0	0	0	0	0	0	1	1
2204	VERIVES LUMINITA	VRVLNT69C52Z129S	12/03/1969	0	0	0	0	0	0	0	1	1
2205	BRUNDUSINO CINZIA STEFANIA	BRNCZS68P65B506Y	25/09/1968	0	0	0	0	0	0	0	1	1
2206	APRUZZESE PASQUA	PRZPSQ68P50C424K	10/09/1968	0	0	0	0	0	0	0	1	1
2207	FERRARA SILVANA	FRRSVN68M60C741U	20/08/1968	0	0	0	0	0	0	0	1	1
2208	BIANCO MARIA CRISTINA	BNCMCR68L64E038R	24/07/1968	0	0	0	0	0	0	0	1	1
2209	PICCINNO MARIELLA	PCCMLL68L55L776C	15/07/1968	0	0	0	0	0	0	0	1	1
2210	DELL'ANNA ROSALBA	DLLRLB68H58E563I	18/06/1968	0	0	0	0	0	0	0	1	1
2211	MAROTTA NADIA VIOLETTA	MRTNVL68E43D223N	03/05/1968	0	0	0	0	0	0	0	1	1
2212	DI GIUSEPPE PIETRO	DGSPTR68A31E986Q	31/01/1968	0	0	0	0	0	0	0	1	1
2213	LAVACCA MICHELA ARCANGELA	LVCMHL67T61G131R	21/12/1967	0	0	0	0	0	0	0	1	1
2214	PALADINI SIMONETTA	PLDSNT67S48I930M	08/11/1967	0	0	0	0	0	0	0	1	1
2215	GAGLIARDI SANTINA	GGLSTN67M41L273O	01/08/1967	0	0	0	0	0	0	0	1	1
2216	PERDICCHIA GIOVANNA	PRDGNN67L62Z133I	22/07/1967	0	0	0	0	0	0	0	1	1
2217	BUFANO ANTONIA	BFNNTN67L41C424N	01/07/1967	0	0	0	0	0	0	0	1	1
2218	MASTRO ANTONIETTA	MSTNNT67H63C424U	23/06/1967	0	0	0	0	0	0	0	1	1
2219	ASTORE DANIELA	STRDNL67E67H147Z	27/05/1967	0	0	0	0	0	0	0	1	1
2220	DE MARIA ELISABETTA	DMRLBT67E56D969D	16/05/1967	0	0	0	0	0	0	0	1	1

Graduatoria delle domande inviate entro il termine stabilito per la prima e seconda scadenza periodica unificata

N. ORDINE	RAGIONE SOCIALE	P.IVA/ COD. FISCALE	DATA DI NASCITA	IAP	Imprenditore <= 40	Imprenditore > 40	Dipendente <= 40	Imprenditore donna <= 40	Imprenditore donna > 40	Dipendente donna <= 40	Dipendente donna > 40	PUNTEGGIO TOTALE
2221	TOMA LOREDANA	TMOLDN67B62G188E	22/02/1967	0	0	0	0	0	0	0	1	1
2222	D'ANTINO VINCENZA	DNTVCN67B48L273S	08/02/1967	0	0	0	0	0	0	0	1	1
2223	ALMENTO LOREDANA	LMNLDN67A68F152A	28/01/1967	0	0	0	0	0	0	0	1	1
2224	CARRIERO LOREDANA	CRRLDN67A67L711G	27/01/1967	0	0	0	0	0	0	0	1	1
2225	MEZZI SANTO	MZZSNT66S01D883L	01/11/1966	0	0	0	0	0	0	0	1	1
2226	VERDESCA COSIMA	VRDCSM66P68L711I	28/09/1966	0	0	0	0	0	0	0	1	1
2227	SIMONETTI FIORINA LAURA	SMNFNL66H41A208Q	01/06/1966	0	0	0	0	0	0	0	1	1
2228	GALA ANNA MARIA	GLANMR66E51C978D	11/05/1966	0	0	0	0	0	0	0	1	1
2229	PERRONE PASQUALINA MARIA CRI	PRRPQL66D47F842M	07/04/1966	0	0	0	0	0	0	0	1	1
2230	DI BATTISTA MARIA	DBTMRA65T52L273M	12/12/1965	0	0	0	0	0	0	0	1	1
2231	GIOIA ANNA	GIONNA65S53C424D	13/11/1965	0	0	0	0	0	0	0	1	1
2232	MARINOSCI FRANCESCA	MRNFNC65R44A208R	04/10/1965	0	0	0	0	0	0	0	1	1
2233	SERRA ANNA MARIA	SRRNMR65M50I549T	10/08/1965	0	0	0	0	0	0	0	1	1
2234	TOMA ANNA RITA	TMONRT65L51L064D	11/07/1965	0	0	0	0	0	0	0	1	1
2235	FONTO' GIUSEPPINA	FNTGPP65C59A208J	19/03/1965	0	0	0	0	0	0	0	1	1
2236	ANTONACI MARISA	NTNMRS64T57Z103C	17/12/1964	0	0	0	0	0	0	0	1	1
2237	CORVAGLIA FLORA	CRVFLR64H46H147L	06/06/1964	0	0	0	0	0	0	0	1	1
2238	BONO ANNA RITA	BNONRT64E58I172G	18/05/1964	0	0	0	0	0	0	0	1	1
2239	VERDESCA ANNA	VRDNNA64D64L711H	24/04/1964	0	0	0	0	0	0	0	1	1
2240	GIOFFREDA FRANCESCA	GFFFNC64D61I059X	21/04/1964	0	0	0	0	0	0	0	1	1

Graduatoria delle domande inviate entro il termine stabilito per la prima e seconda scadenza periodica unificata

N. ORDINE	RAGIONE SOCIALE	P.IVA/ COD. FISCALE	DATA DI NASCITA	IAP	Imprenditore <= 40	Imprenditore > 40	Dipendente <= 40	Imprenditore donna <= 40	Imprenditore donna > 40	Dipendente donna <= 40	Dipendente donna > 40	PUNTEGGIO TOTALE
2241	MANCARELLA ANNA MARIA	MNCNMR64D54F604X	14/04/1964	0	0	0	0	0	0	0	1	1
2242	LANZILLOTTI GRAZIA	LNZGRZ64C65C424O	25/03/1964	0	0	0	0	0	0	0	1	1
2243	BARRESI SILVANA	BRRSVN63M54F206L	14/08/1963	0	0	0	0	0	0	0	1	1
2244	CASTELLO ANNA	CSTNNA63L66B792P	26/07/1963	0	0	0	0	0	0	0	1	1
2245	DE PALMA CARMELA	DPLCML63D48A893K	08/04/1963	0	0	0	0	0	0	0	1	1
2246	DE VITIS MARIA CONCETTA	DVTMCN62L49Z103U	09/07/1962	0	0	0	0	0	0	0	1	1
2247	CARRIERO SILVANA	CRRSVN62H70L711M	30/06/1962	0	0	0	0	0	0	0	1	1
2248	MANNI DILVIA	MNNDLV62H70F109R	30/06/1962	0	0	0	0	0	0	0	1	1
2249	DI STOLFO RAFFAELLA	DSTRFL62B49E332L	09/02/1962	0	0	0	0	0	0	0	1	1
2250	RUGGERI ANTONIA	RGGNTN61H55F221C	15/06/1961	0	0	0	0	0	0	0	1	1
2251	TARANTINO ROSARIA	TRNRSR61E69L920C	29/05/1961	0	0	0	0	0	0	0	1	1
2252	D'ONOFRIO ROSANNA LUCIA	DNFRNN61E41I072D	01/05/1961	0	0	0	0	0	0	0	1	1
2253	CAVALERA MARIA GABRIELLA	CVLMGB61C47L074Y	07/03/1961	0	0	0	0	0	0	0	1	1
2254	LEGITTIMO MARILENA	LGTMLN61A49Z103X	09/01/1961	0	0	0	0	0	0	0	1	1
2255	BUTTAZZO MARIA GRAZIA	BTTMGR61A41F152J	01/01/1961	0	0	0	0	0	0	0	1	1
2256	SPIRI MARIA GRAZIA	SPRMGR60S69A208B	29/11/1960	0	0	0	0	0	0	0	1	1
2257	FERSINI ANNA RITA	FRSNRT60R43L711P	03/10/1960	0	0	0	0	0	0	0	1	1
2258	CARAMIA PIETRINA	CRMPRN60P57C424I	17/09/1960	0	0	0	0	0	0	0	1	1
2259	AQUILA ANNA	QLANNA60L66F109N	26/07/1960	0	0	0	0	0	0	0	1	1
2260	FONTO' DEODATA FIORENTINA	FNTDTF60E57A208C	17/05/1960	0	0	0	0	0	0	0	1	1

Graduatoria delle domande inviate entro il termine stabilito per la prima e seconda scadenza periodica unificata

N. ORDINE	RAGIONE SOCIALE	P.IVA/ COD. FISCALE	DATA DI NASCITA	IAP	Imprenditore <= 40	Imprenditore > 40	Dipendente <= 40	Imprenditore donna <= 40	Imprenditore donna > 40	Dipendente donna <= 40	Dipendente donna > 40	PUNTEGGIO TOTALE
2261	MANCINI ROSA	MNCRSO60E44L472S	04/05/1960	0	0	0	0	0	0	0	1	1
2262	NICOLI' MARIA LUISA	NCLMLS59T43A208B	03/12/1959	0	0	0	0	0	0	0	1	1
2263	BELLALUNA RITA	BLLRTI59L52L074O	12/07/1959	0	0	0	0	0	0	0	1	1
2264	RISOLO VINCENZA	RSLVCN59H64F842A	24/06/1959	0	0	0	0	0	0	0	1	1
2265	FERILLI UTE	FRLTUE59E71Z112M	31/05/1959	0	0	0	0	0	0	0	1	1
2266	MARRA ANTONIA	MRRNTN59B41A208D	01/02/1959	0	0	0	0	0	0	0	1	1
2267	COLECCHIA AIDA PAOLA	CLCDPL59A66D643H	26/01/1959	0	0	0	0	0	0	0	1	1
2268	OLIVARES ANNA QUINTINA	LVRNQN58R69A208P	29/10/1958	0	0	0	0	0	0	0	1	1
2269	DITOMA ANTONIETTA	DTMNNT58L44C514D	04/07/1958	0	0	0	0	0	0	0	1	1
2270	CAPOCCIA LUIGIA	CPCLGU58H61L711O	21/06/1958	0	0	0	0	0	0	0	1	1
2271	TAMBORRINO MARIA ROSARIA	TMBMRS58E66F101Q	26/05/1958	0	0	0	0	0	0	0	1	1
2272	FORNITO MARIA PINA	FRNMPN58D51C429P	11/04/1958	0	0	0	0	0	0	0	1	1
2273	RIZZELLO GIOVANNA	RZZGNN58C62F842J	22/03/1958	0	0	0	0	0	0	0	1	1
2274	RIZZO LUCIA	RZZLCU58A58A208G	18/01/1958	0	0	0	0	0	0	0	1	1
2275	PALESE PAOLA	PLSPLA57H68H147F	28/06/1957	0	0	0	0	0	0	0	1	1
2276	GAETANI ADRIANA	GTNDRN57H50A208P	10/06/1957	0	0	0	0	0	0	0	1	1
2277	BOLOGNESE IVANA	BLGVNI57E54L485D	14/05/1957	0	0	0	0	0	0	0	1	1
2278	LOSITO MARIA	LSTMRA57C55B998T	15/03/1957	0	0	0	0	0	0	0	1	1
2279	GIOIA ANGELA	GIONGL57B50C424R	10/02/1957	0	0	0	0	0	0	0	1	1
2280	DE PAOLI SANTA	DPLSNT56R71L711Q	31/10/1956	0	0	0	0	0	0	0	1	1

Graduatoria delle domande inviate entro il termine stabilito per la prima e seconda scadenza periodica unificata

N. ORDINE	RAGIONE SOCIALE	P.IVA/ COD. FISCALE	DATA DI NASCITA									
				IAP	Imprenditore <= 40	Imprenditore > 40	Dipendente <= 40	Imprenditore donna <= 40	Imprenditore donna > 40	Dipendente donna <= 40	Dipendente donna > 40	PUNTEGGIO TOTALE
2281	VARRASO MARINA	VRRMRN56P41G125L	01/09/1956	0	0	0	0	0	0	0	1	1
2282	RIZZELLO ROSA	RZZRSO56M71L711Q	31/08/1956	0	0	0	0	0	0	0	1	1
2283	CAGNAZZO ANNA	CGNNNA56L66E563I	26/07/1956	0	0	0	0	0	0	0	1	1
2284	CONGEDI RITA	CNGRTI56E62L484S	22/05/1956	0	0	0	0	0	0	0	1	1
2285	MALDERA GIULIO	MLDGLI56E05C983D	05/05/1956	0	0	0	0	0	0	0	1	1
2286	PRETE NATALINA	PRTNLN55T64D863Q	24/12/1955	0	0	0	0	0	0	0	1	1
2287	CONGEDI MARIANGELA	CNGMNG55R67L484B	27/10/1955	0	0	0	0	0	0	0	1	1
2288	MOLLE RITA	MLLRTI55H65L484H	25/06/1955	0	0	0	0	0	0	0	1	1
2289	DE MEDIO ANGELA	DMDNGL55E66L711M	26/05/1955	0	0	0	0	0	0	0	1	1
2290	OLIVARES LUIGIA	LVRLGU55E60L074L	20/05/1955	0	0	0	0	0	0	0	1	1
2291	CONVERTITO GILDA	CNVGLD55A69F109J	29/01/1955	0	0	0	0	0	0	0	1	1
2292	GUARINO ROSARIA	GRNRSR55A57C424F	17/01/1955	0	0	0	0	0	0	0	1	1
2293	LEGITTIMO ANTONIA BARBARINA	LGTNNB54S49Z103O	09/11/1954	0	0	0	0	0	0	0	1	1
2294	D'AMICO FILOMENA	DMCFMN54M67G187T	27/08/1954	0	0	0	0	0	0	0	1	1
2295	ARISTIDE MARIA CARMELA	RSTMCR54D43I158L	03/04/1954	0	0	0	0	0	0	0	1	1
2296	CACCIAPAGLIA FRANCESCA	CCCFNC53R69B180W	29/10/1953	0	0	0	0	0	0	0	1	1
2297	PANZANARO MARIA	PNZMRA53P60L711K	20/09/1953	0	0	0	0	0	0	0	1	1
2298	CALABRESE ENRICA LUCIA	CLBNCL53M70B792P	30/08/1953	0	0	0	0	0	0	0	1	1
2299	MILETI MARIA	MLTMRA53H61D508H	21/06/1953	0	0	0	0	0	0	0	1	1
2300	MASCIULLI BEATRICE	MSCBRC53E68E986U	28/05/1953	0	0	0	0	0	0	0	1	1

Graduatoria delle domande inviate entro il termine stabilito per la prima e seconda scadenza periodica unificata

N. ORDINE	RAGIONE SOCIALE	P.IVA/ COD. FISCALE	DATA DI NASCITA	IAP	Imprenditore <= 40	Imprenditore > 40	Dipendente <= 40	Imprenditore donna <= 40	Imprenditore donna > 40	Dipendente donna <= 40	Dipendente donna > 40	PUNTEGGIO TOTALE
2301	SCARLINO GIUSEPPA	SCRGPP53C58F109N	18/03/1953	0	0	0	0	0	0	0	1	1
2302	CASTO MARIA ROSA	CSTMRS53A66Z602C	26/01/1953	0	0	0	0	0	0	0	1	1
2303	PANICO ANTONIA	PNCNTN52S61F109Q	21/11/1952	0	0	0	0	0	0	0	1	1
2304	PROTOPAPA CARMELA	PRTCML52L56A208Y	16/07/1952	0	0	0	0	0	0	0	1	1
2305	VINCENTI TERESA	VNCTRS52B68F109J	28/02/1952	0	0	0	0	0	0	0	1	1
2306	PINDINELLO ELDA	PNDLDE52B55A208Y	15/02/1952	0	0	0	0	0	0	0	1	1
2307	BONCRISTIANO ROSANNA MARIA	BNCRNN52A58I158K	18/01/1952	0	0	0	0	0	0	0	1	1
2308	MANCINO MADDALENA	MNCMDL50T41I158Z	01/12/1950	0	0	0	0	0	0	0	1	1
2309	GAETANI PAOLA DEODATA	GTNPDD50H68A208C	28/06/1950	0	0	0	0	0	0	0	1	1
2310	RIZZO QUINTINA	RZZQTN50A52A208R	12/01/1950	0	0	0	0	0	0	0	1	1
2311	FACCHINO-DI LELLA FILOMENA ANTONIETTA	FCCFMN49L57I158C	17/07/1949	0	0	0	0	0	0	0	1	1
2312	PISTILLO ANNA	PSTNNA49E55I158P	15/05/1949	0	0	0	0	0	0	0	1	1
2313	DIOMEDA ISABELLA	DMDSLL48P41H643M	01/09/1948	0	0	0	0	0	0	0	1	1
2314	GIUSTIZIA LUCIA	GSTLCU47D42I158R	02/04/1947	0	0	0	0	0	0	0	1	1
2315	TOSIANI ANNA WILMA	TSNNWL46H48I072S	08/06/1946	0	0	0	0	0	0	0	1	1
2316	TAURISANO MARIA VINCENZA	TRSMVN37S66I158B	26/11/1937	0	0	0	0	0	0	0	1	1
2317	FALCONE LINA EMANUELA	FLCLMN36E59I158V	19/05/1936	0	0	0	0	0	0	0	1	1
2318	SIMONE DONATA	SMNDNT67L52C514R	12/07/0167	0	0	0	0	0	0	0	1	1
2319	MATTEI COLOMBANO ROCCO	MTTCMB72H12E549A	12/06/1972	0	0	0	0	0	0	0	0	0
2320	MANCINI ROBERTO	MNCRRT72E13G604Q	13/05/1972	0	0	0	0	0	0	0	0	0

Graduatoria delle domande inviate entro il termine stabilito per la prima e seconda scadenza periodica unificata

N. ORDINE	RAGIONE SOCIALE	P.IVA/ COD. FISCALE	DATA DI NASCITA									
				IAP	Imprenditore <= 40	Imprenditore > 40	Dipendente <= 40	Imprenditore donna <= 40	Imprenditore donna > 40	Dipendente donna <= 40	Dipendente donna > 40	PUNTEGGIO TOTALE
2321	LISI PIERGIUSEPPE	LSIPGS72C30E645X	30/03/1972	0	0	0	0	0	0	0	0	0
2322	TRIA MARIO	TRIMRA72C02A048T	02/03/1972	0	0	0	0	0	0	0	0	0
2323	PIEMONTESE LUIGI	PMNLGU72B15B829B	15/02/1972	0	0	0	0	0	0	0	0	0
2324	MARROCCO NICOLA	MRRNCL72A24I059I	24/01/1972	0	0	0	0	0	0	0	0	0
2325	DI CASTRI MASSIMILIANO	DCSMSM72A24L049V	24/01/1972	0	0	0	0	0	0	0	0	0
2326	SPEDICATO GIUSEPPE	SPDGPP71T05E563D	05/12/1971	0	0	0	0	0	0	0	0	0
2327	ROBLES GIUSEPPE	RBLGPP71P08A893I	08/09/1971	0	0	0	0	0	0	0	0	0
2328	MASILLA GIOVANNI	MSLGNN71M17D422W	17/08/1971	0	0	0	0	0	0	0	0	0
2329	SGARAMELLA FRANCESCO	SGRFNC71M15A285Z	15/08/1971	0	0	0	0	0	0	0	0	0
2330	BOLOGNINO MASSIMO	BLGMSM71L12E815X	12/07/1971	0	0	0	0	0	0	0	0	0
2331	VALZANI ANTONIO	VLZNTN71E04I119U	04/05/1971	0	0	0	0	0	0	0	0	0
2332	CATALDI SEBASTIANO	CTLSST71D08Z133A	08/04/1971	0	0	0	0	0	0	0	0	0
2333	DE BERGOLIS MICHELE	DBRMHL71A25B829D	25/01/1971	0	0	0	0	0	0	0	0	0
2334	DEFIDIO MASSIMO	DFDMSM70T23B915B	23/12/1970	0	0	0	0	0	0	0	0	0
2335	AUGELLI SALVATORE	GLLSVT70T09E549P	09/12/1970	0	0	0	0	0	0	0	0	0
2336	CIRILLO PASQUALE	CRLPQL70T05C514X	05/12/1970	0	0	0	0	0	0	0	0	0
2337	PENSATO NICOLA	PNSNCL70S29L273J	29/11/1970	0	0	0	0	0	0	0	0	0
2338	RUGGIERO PASQUALINO	RGGPQL70R24H096Z	24/10/1970	0	0	0	0	0	0	0	0	0
2339	LOMBARDI ANGELO	LMBNGL70P02H926V	02/09/1970	0	0	0	0	0	0	0	0	0
2340	FORTE FERNANDO	FRTFNN70P01B616E	01/09/1970	0	0	0	0	0	0	0	0	0

Graduatoria delle domande inviate entro il termine stabilito per la prima e seconda scadenza periodica unificata

N. ORDINE	RAGIONE SOCIALE	P.IVA/ COD. FISCALE	DATA DI NASCITA	IAP	Imprenditore <= 40	Imprenditore > 40	Dipendente <= 40	Imprenditore donna <= 40	Imprenditore donna > 40	Dipendente donna <= 40	Dipendente donna > 40	PUNTEGGIO TOTALE
2341	TIZZANI VINCENZO	TZZVCN70M27E885R	27/08/1970	0	0	0	0	0	0	0	0	0
2342	VILLANI ORONZO	VLLRNZ70H16L008M	16/06/1970	0	0	0	0	0	0	0	0	0
2343	GIULIANO FRANCESCO	GLNFNC70E18E507X	18/05/1970	0	0	0	0	0	0	0	0	0
2344	ORLANDO RAFFAELE	RLNRFL70D28F109V	28/04/1970	0	0	0	0	0	0	0	0	0
2345	BENESTARE MARIO	BNSMRA70D19F631K	19/04/1970	0	0	0	0	0	0	0	0	0
2346	LOMBARDI GRAZIANO MICHELE	LMBGZN70C13B829B	13/03/1970	0	0	0	0	0	0	0	0	0
2347	SCARPA FABIO	SCRFBA70C02D883N	02/03/1970	0	0	0	0	0	0	0	0	0
2348	INGROSSO SANDRO	NGRSDR70B18C334E	18/02/1970	0	0	0	0	0	0	0	0	0
2349	ZICOLELLA NICOLA	ZCLNCL70B17I158V	17/02/1970	0	0	0	0	0	0	0	0	0
2350	RIGANTE PASQUALE	RGNPQL70A10H643P	10/01/1970	0	0	0	0	0	0	0	0	0
2351	SIMONE FRANCESCO	SMNFNC70A01C514K	01/01/1970	0	0	0	0	0	0	0	0	0
2352	POVERO MARCO	PVRMRC69T24E506F	24/12/1969	0	0	0	0	0	0	0	0	0
2353	D'ORSI DONATO	DRSDNT69T24H926Q	24/12/1969	0	0	0	0	0	0	0	0	0
2354	ZUCCALA' ANTONIO	ZCCNTN69T14I059X	14/12/1969	0	0	0	0	0	0	0	0	0
2355	MANGIA SALVATORE	MNGSVT69R27G751Q	27/10/1969	0	0	0	0	0	0	0	0	0
2356	CARDILLO MICHELE ANTONIO	CRDMHL69R02I158I	02/10/1969	0	0	0	0	0	0	0	0	0
2357	DE FILIPPO MICHELE	DFLMHL69M21F631T	21/08/1969	0	0	0	0	0	0	0	0	0
2358	D'ERRICO MARIO	DRRMRA69M18C741H	18/08/1969	0	0	0	0	0	0	0	0	0
2359	SILVESTRI CARLO	SLVCRL69M11L858V	11/08/1969	0	0	0	0	0	0	0	0	0
2360	MILANI RAFFAELE	MLNRFL69H23A893T	23/06/1969	0	0	0	0	0	0	0	0	0

Graduatoria delle domande inviate entro il termine stabilito per la prima e seconda scadenza periodica unificata

N. ORDINE	RAGIONE SOCIALE	P.IVA/ COD. FISCALE	DATA DI NASCITA									
				IAP	Imprenditore <= 40	Imprenditore > 40	Dipendente <= 40	Imprenditore donna <= 40	Imprenditore donna > 40	Dipendente donna <= 40	Dipendente donna > 40	PUNTEGGIO TOTALE
2361	PALANO VALERIO	PLNVLR69H09B822J	09/06/1969	0	0	0	0	0	0	0	0	0
2362	BERGAMO ANDREA	BRGNDR69E27H793F	27/05/1969	0	0	0	0	0	0	0	0	0
2363	D'AMATO ANTONINO	DMTNNN69E24A893C	24/05/1969	0	0	0	0	0	0	0	0	0
2364	CAPUTO GIOVANNI	CPTGNN69E17H822B	17/05/1969	0	0	0	0	0	0	0	0	0
2365	ANTICO QUIRICO	NTCQRC69E14D508S	14/05/1969	0	0	0	0	0	0	0	0	0
2366	FRACELLA GIOVANNI	FRCGNN69D27F842B	27/04/1969	0	0	0	0	0	0	0	0	0
2367	TRICARICO VINCENZO	TRCVCN69C29F220K	29/03/1969	0	0	0	0	0	0	0	0	0
2368	LOFANO COSIMO	LFNCSM69C26C975O	26/03/1969	0	0	0	0	0	0	0	0	0
2369	MASSARO CARMELO	MSSCML69C16F784H	16/03/1969	0	0	0	0	0	0	0	0	0
2370	BELMONTE ADRIANO	BLMDRN69C09E815K	09/03/1969	0	0	0	0	0	0	0	0	0
2371	STABILE LUIGI	STBLGU68T22L776P	22/12/1968	0	0	0	0	0	0	0	0	0
2372	CENTONZE RAFFAELE	CNTRFL68T08E227B	08/12/1968	0	0	0	0	0	0	0	0	0
2373	NIGRO MATTEO	NGRMTT68R19F784P	19/10/1968	0	0	0	0	0	0	0	0	0
2374	BUONDIOLI FRANCESCO	BNDFNC68R04B829A	04/10/1968	0	0	0	0	0	0	0	0	0
2375	CAZZOLLA VITO ANTONIO	CZZVNT68R01A514L	01/10/1968	0	0	0	0	0	0	0	0	0
2376	CARLA' SANDRO	CRLSDR68P30L711X	30/09/1968	0	0	0	0	0	0	0	0	0
2377	MORELLO MAURIZIO	MRLMRZ68P01L776E	01/09/1968	0	0	0	0	0	0	0	0	0
2378	PERSANO FLAVIO	PRSFLV68M23E563M	23/08/1968	0	0	0	0	0	0	0	0	0
2379	PETRELLI RAFFAELE	PTRRFL68M02I119R	02/08/1968	0	0	0	0	0	0	0	0	0
2380	CAPUTO ANTONIO	CPTNTN68L12I059M	12/07/1968	0	0	0	0	0	0	0	0	0

Graduatoria delle domande inviate entro il termine stabilito per la prima e seconda scadenza periodica unificata

N. ORDINE	RAGIONE SOCIALE	P.IVA/ COD. FISCALE	DATA DI NASCITA	IAP	Imprenditore <= 40	Imprenditore > 40	Dipendente <= 40	Imprenditore donna <= 40	Imprenditore donna > 40	Dipendente donna <= 40	Dipendente donna > 40	PUNTEGGIO TOTALE
2381	STASI COSIMO	STSCSM68P30F563A	30/06/1968	0	0	0	0	0	0	0	0	0
2382	PALMIERI GIOVANNI	PLMGNN68H25C429E	29/06/1968	0	0	0	0	0	0	0	0	0
2383	SALVI GIANCARLO	SLVGCR68E25F027D	25/05/1968	0	0	0	0	0	0	0	0	0
2384	BASILE GIUSEPPE	BSLGPP68E25H926I	25/05/1968	0	0	0	0	0	0	0	0	0
2385	DEPALMA GIUSEPPE	DPLGPP68E25A893C	25/05/1968	0	0	0	0	0	0	0	0	0
2386	MAGGIO SALVATORE MASSIMO	MGGSVT68D16I172W	16/04/1968	0	0	0	0	0	0	0	0	0
2387	CARELLA GIUSEPPE	CRLGPP68D09L425G	09/04/1968	0	0	0	0	0	0	0	0	0
2388	DUGGENTO GREGORIO	DGGGGR68D02E882H	02/04/1968	0	0	0	0	0	0	0	0	0
2389	DUMA DRITAN	DMUDTN68C17Z100H	17/03/1968	0	0	0	0	0	0	0	0	0
2390	D'ELIA FRANCESCO	DLEFNC68B24L109Q	24/02/1968	0	0	0	0	0	0	0	0	0
2391	BORRELLI MASSIMO	BRRMSM68B12I962A	12/02/1968	0	0	0	0	0	0	0	0	0
2392	PORTONE GIUSEPPE	PRTGPP68A14I549I	14/01/1968	0	0	0	0	0	0	0	0	0
2393	CATALANO SILVESTRO	CTLSVS68A11A669L	11/01/1968	0	0	0	0	0	0	0	0	0
2394	BORRACCI ROCCO	BRRRCC67T22F923X	22/12/1967	0	0	0	0	0	0	0	0	0
2395	SANTORO LINO	SNTLNI67T06C429H	06/12/1967	0	0	0	0	0	0	0	0	0
2396	DI PERNA ORAZIO	DPRRZO67T05B829U	05/12/1967	0	0	0	0	0	0	0	0	0
2397	RICCELLI GIOVANNI	RCCGNN67S23E716E	23/11/1967	0	0	0	0	0	0	0	0	0
2398	MASTROCRISTINO GIUSEPPE	MSTGPP67S16H643B	16/11/1967	0	0	0	0	0	0	0	0	0
2399	BOLOGNINI LEONARDO	BLGLRD67S10C335F	10/11/1967	0	0	0	0	0	0	0	0	0
2400	TROMBETTA ROCCO GIUSEPPE	TRMRCG67R23I158S	23/10/1967	0	0	0	0	0	0	0	0	0

Graduatoria delle domande inviate entro il termine stabilito per la prima e seconda scadenza periodica unificata

N. ORDINE	RAGIONE SOCIALE	P.IVA/ COD. FISCALE	DATA DI NASCITA									
				IAP	Imprenditore <= 40	Imprenditore > 40	Dipendente <= 40	Imprenditore donna <= 40	Imprenditore donna > 40	Dipendente donna <= 40	Dipendente donna > 40	PUNTEGGIO TOTALE
2401	DI BARI GIOVANNI	DBRGNN67P19F059E	19/09/1967	0	0	0	0	0	0	0	0	0
2402	DE SALVO ALBERTO	DSLLRT67P02C514S	02/09/1967	0	0	0	0	0	0	0	0	0
2403	BACCHELLI FRANCESCO	BCCFNC67L23H926K	23/07/1967	0	0	0	0	0	0	0	0	0
2404	PICCINONNO DANIELE	PCCDNL67L07I887J	07/07/1967	0	0	0	0	0	0	0	0	0
2405	FIORE MODESTO	FRIMST67H17A893C	17/06/1967	0	0	0	0	0	0	0	0	0
2406	BAZZINI PIETRO	BZZPTR67H15F205O	15/06/1967	0	0	0	0	0	0	0	0	0
2407	SIMONETTI GIUSEPPE ANTONIO	SMNGPP67H06F784F	06/06/1967	0	0	0	0	0	0	0	0	0
2408	DE VITTI FLORINDO	DVTFRN67E16C514K	16/05/1967	0	0	0	0	0	0	0	0	0
2409	PASTORE PIETRO	PSTPTR57H09G251Z	09/05/1967	0	0	0	0	0	0	0	0	0
2410	LOCAPUTO LEONARDO	LCPLRD67D13Z700H	13/04/1967	0	0	0	0	0	0	0	0	0
2411	CENTONZE FERNANDO	CNTFNN67D12L711E	12/04/1967	0	0	0	0	0	0	0	0	0
2412	DI MAGGIO ALESSANDRO	DMGLSN67D06C975B	06/04/1967	0	0	0	0	0	0	0	0	0
2413	ANGELORO FELICE	NGLFLC67B11L273Q	11/02/1967	0	0	0	0	0	0	0	0	0
2414	PICCIONE ANTONIO	PCCNTN67A21H501R	21/01/1967	0	0	0	0	0	0	0	0	0
2415	CASTO COSIMO SEBASTIANO	CSTCMS67A20A208V	20/01/1967	0	0	0	0	0	0	0	0	0
2416	CARONE GIUSEPPE	CRNGPP67A01F027K	01/01/1967	0	0	0	0	0	0	0	0	0
2417	LORUSSO VITO	LRSVTI66T29C975V	29/12/1966	0	0	0	0	0	0	0	0	0
2418	CONENNA GIUSEPPE	CNNGPP66T24F280X	24/12/1966	0	0	0	0	0	0	0	0	0
2419	MONTALBANO ANGELO	MNTNGL66S21F280I	21/11/1966	0	0	0	0	0	0	0	0	0
2420	LEO DIEGO	LEODGI66P16F842O	16/09/1966	0	0	0	0	0	0	0	0	0

Graduatoria delle domande inviate entro il termine stabilito per la prima e seconda scadenza periodica unificata

N. ORDINE	RAGIONE SOCIALE	P.IVA/ COD. FISCALE	DATA DI NASCITA									PUNTEGGIO TOTALE
				IAP	Imprenditore <= 40	Imprenditore > 40	Dipendente <= 40	Imprenditore donna <= 40	Imprenditore donna > 40	Dipendente donna <= 40	Dipendente donna > 40	
2421	PIETANZA GIUSEPPE	PTNGPP66M30Z401N	30/08/1966	0	0	0	0	0	0	0	0	0
2422	DA VINCI DARIO ROCCO	DVNDRC66M28D883C	28/08/1966	0	0	0	0	0	0	0	0	0
2423	BELLOMO ANTONIO	BLLNTN66M23A048X	23/08/1966	0	0	0	0	0	0	0	0	0
2424	CHIRIVI' COSIMO	CHRCSM66M20C978H	20/08/1966	0	0	0	0	0	0	0	0	0
2425	RICCI VITO	RCCVTI66L13A893W	13/07/1966	0	0	0	0	0	0	0	0	0
2426	MICCOLI DOMENICO VINCENZO	MCCDNC66L06E815X	06/07/1966	0	0	0	0	0	0	0	0	0
2427	CANNARILE VINCENZO	CNNVCN66L04D463G	04/07/1966	0	0	0	0	0	0	0	0	0
2428	MURRO PAOLO	MRRPLA66H29C975K	29/06/1966	0	0	0	0	0	0	0	0	0
2429	CAPITANIO PIETRO	CPTPTR66H27F376P	27/06/1966	0	0	0	0	0	0	0	0	0
2430	FRASSANTE CARLO ALESSANDRO	FRSCLL66H01D862A	01/06/1966	0	0	0	0	0	0	0	0	0
2431	SERIO GIOVANNI	SREGNN66E29D171K	29/05/1966	0	0	0	0	0	0	0	0	0
2432	TAMBURRELLI MICHELE	TMBMHL66E20L273Z	20/05/1966	0	0	0	0	0	0	0	0	0
2433	NESTOLA FABRIZIO	NSTFRZ66E09E563P	09/05/1966	0	0	0	0	0	0	0	0	0
2434	PERRUCCI VINCENZO	PRRVCN66E07E882U	07/05/1966	0	0	0	0	0	0	0	0	0
2435	CHIRONI LUIGI TOMMASO	CHRLTM66D09E506I	09/04/1966	0	0	0	0	0	0	0	0	0
2436	FUMAROLA GIOVANNI	FMRGNN66D03D508M	03/04/1966	0	0	0	0	0	0	0	0	0
2437	RIMO GERARDO	RMIGRD66C29D883M	29/03/1966	0	0	0	0	0	0	0	0	0
2438	PASTORE LORENZO	PSTLNZ66B18G251S	18/02/1966	0	0	0	0	0	0	0	0	0
2439	SANTORO ENNIO	SNTNNE66B09G187T	09/02/1966	0	0	0	0	0	0	0	0	0
2440	DE NOIA DOMENICO ROCCO	DNEDNC66B01G487L	01/02/1966	0	0	0	0	0	0	0	0	0

Graduatoria delle domande inviate entro il termine stabilito per la prima e seconda scadenza periodica unificata

N. ORDINE	RAGIONE SOCIALE	P.IVA/ COD. FISCALE	DATA DI NASCITA									
				IAP	Imprenditore <= 40	Imprenditore > 40	Dipendente <= 40	Imprenditore donna <= 40	Imprenditore donna > 40	Dipendente donna <= 40	Dipendente donna > 40	PUNTEGGIO TOTALE
2441	D'AMBRUOSO GIOVANNI	DMBGNN66A23C975C	23/01/1966	0	0	0	0	0	0	0	0	0
2442	MY CARLO	MYXCRL66A05F842A	05/01/1966	0	0	0	0	0	0	0	0	0
2443	ARMIENTI GIUSEPPE	RMNGPP65T29A048P	29/12/1965	0	0	0	0	0	0	0	0	0
2444	LATELA ANGELO	LTLNGL65T07C975E	07/12/1965	0	0	0	0	0	0	0	0	0
2445	CANNOLETTA ANTIMO	CNNNTM65S22L776K	22/11/1965	0	0	0	0	0	0	0	0	0
2446	D'ERRICO GIUSEPPE	DRRGPP65S15C741V	15/11/1965	0	0	0	0	0	0	0	0	0
2447	SCIALPI GIUSEPPE	SCLGPP65R11E882D	11/10/1965	0	0	0	0	0	0	0	0	0
2448	DE FRANCESCO BIAGIO	DFRBGI65P10I549L	10/09/1965	0	0	0	0	0	0	0	0	0
2449	BISCEGLIA GIOVANNI	BSCGNN65P10I158P	10/09/1965	0	0	0	0	0	0	0	0	0
2450	CHIRIVI' LUIGI	CHRLGU65P09D862N	09/09/1965	0	0	0	0	0	0	0	0	0
2451	D'ATTOMA MICHELE	DTTMHL65L30C975V	30/07/1965	0	0	0	0	0	0	0	0	0
2452	PALUMBO LUIGI	PLMLGU65H07E885U	07/06/1965	0	0	0	0	0	0	0	0	0
2453	STRADA ROCCO	STRRCC65H02C424X	02/06/1965	0	0	0	0	0	0	0	0	0
2454	STASI LUCIANO	STSLCN65H01I330Y	01/06/1965	0	0	0	0	0	0	0	0	0
2455	DE VITA RAFFAELE	DVTRFL65E28F059J	28/05/1965	0	0	0	0	0	0	0	0	0
2456	SANTORO PIERINO	SNTPRN65E24C741I	24/05/1965	0	0	0	0	0	0	0	0	0
2457	CONVERTINO GIUSEPPE	CNVGPP65E20C424C	20/05/1965	0	0	0	0	0	0	0	0	0
2458	LOVINO NICOLA	LVNNCL65E15H645A	15/05/1965	0	0	0	0	0	0	0	0	0
2459	COSTANTINI DOMENICO	CSTDNC65D29D006B	29/04/1965	0	0	0	0	0	0	0	0	0
2460	MUOLO RAFFAELE	MLURFL65C25D508F	25/03/1965	0	0	0	0	0	0	0	0	0

Graduatoria delle domande inviate entro il termine stabilito per la prima e seconda scadenza periodica unificata

N. ORDINE	RAGIONE SOCIALE	P.IVA/ COD. FISCALE	DATA DI NASCITA	IAP	Imprenditore <= 40	Imprenditore > 40	Dipendente <= 40	Imprenditore donna <= 40	Imprenditore donna > 40	Dipendente donna <= 40	Dipendente donna > 40	PUNTEGGIO TOTALE
2461	LANZILLOTTI FEDELE	LNZFDL65C24B809K	24/03/1965	0	0	0	0	0	0	0	0	0
2462	COSTANTINO GIOVANNI	CSTGNN65C11L273C	11/03/1965	0	0	0	0	0	0	0	0	0
2463	FRASSANITO ANTONIO	FRSNTN65B13L711J	13/02/1965	0	0	0	0	0	0	0	0	0
2464	PALUMBO GIROLAMO	PLMGLM65B04E885X	04/02/1965	0	0	0	0	0	0	0	0	0
2465	PERRINI ANTONIO	PRRNTN65A24F027V	24/01/1965	0	0	0	0	0	0	0	0	0
2466	PARITI BRUNO	PRTBRN65A14L776H	14/01/1965	0	0	0	0	0	0	0	0	0
2467	MASTROGIACOMO PIER LUIGI	MSTPLG65A02C424T	02/01/1965	0	0	0	0	0	0	0	0	0
2468	ARIENZO FRANCESCO	RNZFNC64T20C975U	20/12/1964	0	0	0	0	0	0	0	0	0
2469	HAKA NAMIR	HKANMR64T18Z100Z	18/12/1964	0	0	0	0	0	0	0	0	0
2470	DE MARINIS LEONARDO	DMRLRD64T02H096P	02/12/1964	0	0	0	0	0	0	0	0	0
2471	CARADONNA DONATO	CRDDNT64S27E038S	27/11/1964	0	0	0	0	0	0	0	0	0
2472	RAMUNDO SERGIO	RMNSRG64R20I800A	20/10/1964	0	0	0	0	0	0	0	0	0
2473	DE MATTEIS TONINO	DMTTNN64R12F205L	12/10/1964	0	0	0	0	0	0	0	0	0
2474	MARTINA GIOVANNI	MRTGNN64R04L711X	04/10/1964	0	0	0	0	0	0	0	0	0
2475	VISCONTI FRANCO	VSCFNC64R02E506U	02/10/1964	0	0	0	0	0	0	0	0	0
2476	MARGARITO ROCCO FRANCESCO	MRGRCF64M29I549B	29/08/1964	0	0	0	0	0	0	0	0	0
2477	D'ONOFRIO GIUSEPPE	DNFGPP64M25I158L	25/08/1964	0	0	0	0	0	0	0	0	0
2478	ANTERMITE LUIGI	NTRLGU64M13E882S	13/08/1964	0	0	0	0	0	0	0	0	0
2479	CRISTOFALO SCIPIONE	CRSSPN64M04F784X	04/08/1964	0	0	0	0	0	0	0	0	0
2480	CAZZATO ANTONIO	CZZNTN64M01E563E	01/08/1964	0	0	0	0	0	0	0	0	0

Graduatoria delle domande inviate entro il termine stabilito per la prima e seconda scadenza periodica unificata

N. ORDINE	RAGIONE SOCIALE	P.IVA/ COD. FISCALE	DATA DI NASCITA									
				IAP	Imprenditore <= 40	Imprenditore > 40	Dipendente <= 40	Imprenditore donna <= 40	Imprenditore donna > 40	Dipendente donna <= 40	Dipendente donna > 40	PUNTEGGIO TOTALE
2481	CANNOLETTA MAURIZIO	CNNMRZ64L26E629J	26/07/1964	0	0	0	0	0	0	0	0	0
2482	BORRELLI ROMANO	BRRRMN64L18A662M	18/07/1964	0	0	0	0	0	0	0	0	0
2483	GIORDANO ROBERTO	GRDRRT64L14C514L	14/07/1964	0	0	0	0	0	0	0	0	0
2484	D'ADAMO COSIMO PAOLO	DDMCMP64H29E882C	29/06/1964	0	0	0	0	0	0	0	0	0
2485	DE SALVIA GIUSEPPE LUIGI	DSLGPP64H21F059T	21/06/1964	0	0	0	0	0	0	0	0	0
2486	TOPO FRANCO	TPOFNC64H16E986L	16/06/1964	0	0	0	0	0	0	0	0	0
2487	DE MARTINO NAZARIO	DMRNZR64H10I054L	10/06/1964	0	0	0	0	0	0	0	0	0
2488	DI TOMMASO FRANCESCO	DTMFNC64E02C983M	02/05/1964	0	0	0	0	0	0	0	0	0
2489	ROMEO ALFONSO	RMOLNS64D25A509Z	25/04/1964	0	0	0	0	0	0	0	0	0
2490	GIOFFREDA IVANO	GFFVNI64D16D883F	16/04/1964	0	0	0	0	0	0	0	0	0
2491	SIMONE PIETRO	SMNPTR64D09A285H	09/04/1964	0	0	0	0	0	0	0	0	0
2492	MASTROVITO MARTINO	MSTMTN64C31E036J	31/03/1964	0	0	0	0	0	0	0	0	0
2493	TOTARO GIAMBATTISTA	TTRGBT64C30F631N	30/03/1964	0	0	0	0	0	0	0	0	0
2494	GIANNELLI SEBASTIANO	GNNSST64C11H147U	11/03/1964	0	0	0	0	0	0	0	0	0
2495	GIORDANO LIBERO	GRDLBR64C09B829Z	09/03/1964	0	0	0	0	0	0	0	0	0
2496	LOSITO FRANCESCO SAVERIO	LSTFNC64C04G131B	04/03/1964	0	0	0	0	0	0	0	0	0
2497	GIULIANO FRANCESCO	GLNFNC64B26H643M	26/02/1964	0	0	0	0	0	0	0	0	0
2498	SIRSI LEONARDO	SRSLRD64B26E882F	26/02/1964	0	0	0	0	0	0	0	0	0
2499	SAMMARCO ANGELO	SMMNGL64B22E882N	22/02/1964	0	0	0	0	0	0	0	0	0
2500	SERIPANNI GIROLAMO	SRPGLM64A20E038A	20/01/1964	0	0	0	0	0	0	0	0	0

Graduatoria delle domande inviate entro il termine stabilito per la prima e seconda scadenza periodica unificata

N. ORDINE	RAGIONE SOCIALE	P.IVA/ COD. FISCALE	DATA DI NASCITA									PUNTEGGIO TOTALE
				IAP	Imprenditore <= 40	Imprenditore > 40	Dipendente <= 40	Imprenditore donna <= 40	Imprenditore donna > 40	Dipendente donna <= 40	Dipendente donna > 40	
2501	ORLANDO MATTEO	RLNMTT64A10L273G	10/01/1964	0	0	0	0	0	0	0	0	0
2502	CAPETO MASSIMO	CPTMSM63T31B180L	31/12/1963	0	0	0	0	0	0	0	0	0
2503	TOMAIUOLO ANTONIO	TMLNTN63T19H926N	19/12/1963	0	0	0	0	0	0	0	0	0
2504	DE CARLO VITO	DCRVTI63S14F784J	14/11/1963	0	0	0	0	0	0	0	0	0
2505	DAQUINO ROCCO	DQNRCC63S13I193Z	13/11/1963	0	0	0	0	0	0	0	0	0
2506	D'ELIA ROCCO ROSARIO	DLERCR63S13E563E	13/11/1963	0	0	0	0	0	0	0	0	0
2507	MONGELLUZZI NICOLA	MNGNCL63S08L842H	08/11/1963	0	0	0	0	0	0	0	0	0
2508	DICORATO RUGGIERO	DCRRGR63S07A669Z	07/11/1963	0	0	0	0	0	0	0	0	0
2509	STIFANELLI GIUSEPPE	STFGPP63S06L711M	06/11/1963	0	0	0	0	0	0	0	0	0
2510	GRECO ANTONIO	GRCNTN63S02B506L	02/11/1963	0	0	0	0	0	0	0	0	0
2511	MASSARO NICOLA	MSSNCL63R01F784M	01/10/1963	0	0	0	0	0	0	0	0	0
2512	VIRGILIO GIUSEPPE	VRGGPP63P26C975R	26/09/1963	0	0	0	0	0	0	0	0	0
2513	CINO FRANCESCO	CNIFNC63P21F109J	21/09/1963	0	0	0	0	0	0	0	0	0
2514	ANGIOLINI PASQUALE	NGLPQL63M28L049A	28/08/1963	0	0	0	0	0	0	0	0	0
2515	CALOGIURI DANIELE FORTUNATO	CLGDLF63M25C334L	25/08/1963	0	0	0	0	0	0	0	0	0
2516	PETRACCA MATTEO LUIGI	PTRMTL63M12B829W	12/08/1963	0	0	0	0	0	0	0	0	0
2517	NISI SALVATORE	NSISVT63M12H822X	12/08/1963	0	0	0	0	0	0	0	0	0
2518	DONATEO VITO	DNTVTI63L22L711F	22/07/1963	0	0	0	0	0	0	0	0	0
2519	SCIANNAMEA GIUSEPPE	SCNGPP63L19B619K	19/07/1963	0	0	0	0	0	0	0	0	0
2520	SILVESTRI DAMIANO	SLVDMN63L14F101A	14/07/1963	0	0	0	0	0	0	0	0	0

Graduatoria delle domande inviate entro il termine stabilito per la prima e seconda scadenza periodica unificata

N. ORDINE	RAGIONE SOCIALE	P.IVA/ COD. FISCALE	DATA DI NASCITA									
				IAP	Imprenditore <= 40	Imprenditore > 40	Dipendente <= 40	Imprenditore donna <= 40	Imprenditore donna > 40	Dipendente donna <= 40	Dipendente donna > 40	PUNTEGGIO TOTALE
2521	URSO ANTONIO VITO	RSUNNV63H08C424Q	08/06/1963	0	0	0	0	0	0	0	0	0
2522	INNOCENTE SALVATORE	NNCSVT63H07A514E	07/06/1963	0	0	0	0	0	0	0	0	0
2523	MASTRANGELO GIOVANNI	MSTGNN63D29F915V	29/04/1963	0	0	0	0	0	0	0	0	0
2524	STABILE PASQUALE	STBPQL63D11L776J	11/04/1963	0	0	0	0	0	0	0	0	0
2525	SEQUINO ANTONIO	SQNNTN63D09E054X	09/04/1963	0	0	0	0	0	0	0	0	0
2526	CASULLI COSIMO	CSLCSM63D07F027Q	07/04/1963	0	0	0	0	0	0	0	0	0
2527	RIZZO FERNANDO	RZZFNN63D03B506Z	03/04/1963	0	0	0	0	0	0	0	0	0
2528	D'ETTORRES MICHELE	DTTMHL63D01C222P	01/04/1963	0	0	0	0	0	0	0	0	0
2529	DEL SAMBRO FRANCESCO SAVERIO	DLSFNC63C27D643Y	27/03/1963	0	0	0	0	0	0	0	0	0
2530	TONDO-LONGO GIANFRANCO	TNDGFR63C26C448O	26/03/1963	0	0	0	0	0	0	0	0	0
2531	LATTANTE BRUNO	LTTBRN63C10E629W	10/03/1963	0	0	0	0	0	0	0	0	0
2532	TRAMACERE ROCCO	TRMRCC63B14D883I	14/02/1963	0	0	0	0	0	0	0	0	0
2533	RIENZO GIUSEPPE	RNZGPP63A25L711B	25/01/1963	0	0	0	0	0	0	0	0	0
2534	CANNILLO CATALDO	CNNCLD63A21C983C	21/01/1963	0	0	0	0	0	0	0	0	0
2535	PERRONE GIACOMO ANTONIO	PRRGMN63A19B413U	19/01/1963	0	0	0	0	0	0	0	0	0
2536	LAMACCHIA NICOLA	LMCNCL63A19A669D	19/01/1963	0	0	0	0	0	0	0	0	0
2537	ANGIULO FRANCESCO	NGLFNC63A16B998M	16/01/1963	0	0	0	0	0	0	0	0	0
2538	CUPPONE LUIGI	CPPLGU63A04F881Z	04/01/1963	0	0	0	0	0	0	0	0	0
2539	MARSEGLIA NATALE	MRSNTL62T25G131K	25/12/1962	0	0	0	0	0	0	0	0	0
2540	CARUSILLO MICHELE	CRSMHL62T25G604U	25/12/1962	0	0	0	0	0	0	0	0	0

Graduatoria delle domande inviate entro il termine stabilito per la prima e seconda scadenza periodica unificata

N. ORDINE	RAGIONE SOCIALE	P.IVA/ COD. FISCALE	DATA DI NASCITA	IAP	Imprenditore <= 40	Imprenditore > 40	Dipendente <= 40	Imprenditore donna <= 40	Imprenditore donna > 40	Dipendente donna <= 40	Dipendente donna > 40	PUNTEGGIO TOTALE
2541	ACQUAVIVA GIOVANNI	CQVGNN62T10A285Z	10/12/1962	0	0	0	0	0	0	0	0	0
2542	LOSITO LORENZO	LSTLNZ62T08G131V	08/12/1962	0	0	0	0	0	0	0	0	0
2543	DE LUCA FRANCO	DLCFNC62S15A854W	15/11/1962	0	0	0	0	0	0	0	0	0
2544	ELIA GIACOMO	LEIGCM62S13A893S	13/11/1962	0	0	0	0	0	0	0	0	0
2545	TRICASE MODESTO	TRCMST62P25C975B	25/09/1962	0	0	0	0	0	0	0	0	0
2546	TUTOLO GIUSEPPE	TTLGPP62L30E716T	30/07/1962	0	0	0	0	0	0	0	0	0
2547	PALMISANO LEONARDO	PLMLRD62L25E986I	25/07/1962	0	0	0	0	0	0	0	0	0
2548	D'AVOLIO LAZZARO	DVLLZR62L08E332M	08/07/1962	0	0	0	0	0	0	0	0	0
2549	RENNA VITTORIO	RNNVTR62L08I119H	08/07/1962	0	0	0	0	0	0	0	0	0
2550	FIANO FRANCESCO PAOLO	FNIFNC62L06I193C	06/07/1962	0	0	0	0	0	0	0	0	0
2551	VIZZI GIUSEPPE ANTONIO	VZZGPP62H12E629I	12/06/1962	0	0	0	0	0	0	0	0	0
2552	RUSSO GIOVANNI	RSSGNN62E31H985Z	31/05/1962	0	0	0	0	0	0	0	0	0
2553	TEDESCHI SALVATORE	TDSSVT62E27G487F	27/05/1962	0	0	0	0	0	0	0	0	0
2554	CERASINO COSIMO	CRSCSM62D29B180N	29/04/1962	0	0	0	0	0	0	0	0	0
2555	SPINELLI GIOVANNI	SPNGNN62D08A662Z	08/04/1962	0	0	0	0	0	0	0	0	0
2556	PUPILLO MARIO ROCCO ELIA	PPLMRC62C07G487T	07/03/1962	0	0	0	0	0	0	0	0	0
2557	BIASI SAVERIO	BSISVR62C02F376N	02/03/1962	0	0	0	0	0	0	0	0	0
2558	PINTO NICOLA	PNTNCL64B27G251J	27/02/1962	0	0	0	0	0	0	0	0	0
2559	SCARNERA FILIPPO	SCRFPP62B26F027A	26/02/1962	0	0	0	0	0	0	0	0	0
2560	DONATACCIO PASQUALE	DNTPQL62B05B357W	05/02/1962	0	0	0	0	0	0	0	0	0

Graduatoria delle domande inviate entro il termine stabilito per la prima e seconda scadenza periodica unificata

N. ORDINE	RAGIONE SOCIALE	P.IVA/ COD. FISCALE	DATA DI NASCITA	IAP	Imprenditore <= 40	Imprenditore > 40	Dipendente <= 40	Imprenditore donna <= 40	Imprenditore donna > 40	Dipendente donna <= 40	Dipendente donna > 40	PUNTEGGIO TOTALE
2561	DELLO PREITE POMPILIO VINCENZO	DLLPPL62A26B506L	26/01/1962	0	0	0	0	0	0	0	0	0
2562	GRASSI GIOVANNI	GRSGNN62A25E645W	25/01/1962	0	0	0	0	0	0	0	0	0
2563	ROSATO NICOLA	RSTNCL62A15B690X	15/01/1962	0	0	0	0	0	0	0	0	0
2564	CAMPOBASSO PASQUALE	CMPPQL62A03F915N	03/01/1962	0	0	0	0	0	0	0	0	0
2565	ZAGARIA AGOSTINO	ZGRGTN61T12A285C	12/12/1961	0	0	0	0	0	0	0	0	0
2566	SPORTELLI SISTO FEDELE GIOVANNI	SPRFLG61R09C975I	09/10/1961	0	0	0	0	0	0	0	0	0
2567	TURCHIARULO BERNARDINO	TRCBNR61R06D508S	06/10/1961	0	0	0	0	0	0	0	0	0
2568	CANISTRO GABRIELE	CNSGRL61P18I158W	18/09/1961	0	0	0	0	0	0	0	0	0
2569	DELLA FAZIA ANTONIO	DLLNTN61P13I158R	13/09/1961	0	0	0	0	0	0	0	0	0
2570	TARANTINO MARIO	TRNMRA61P12E563W	12/09/1961	0	0	0	0	0	0	0	0	0
2571	ROSATO AGOSTINO	RSTGTN61M28D508H	28/08/1961	0	0	0	0	0	0	0	0	0
2572	CIRSONE SALVATORE	CRSSVT61L28C514R	28/07/1961	0	0	0	0	0	0	0	0	0
2573	CIUFFREDA CARLO	CFFCRL61L18H926Z	18/07/1961	0	0	0	0	0	0	0	0	0
2574	SARDARO RUGGIERO	SRDRGR61L12A669X	12/07/1961	0	0	0	0	0	0	0	0	0
2575	TEDONE FRANCESCO	TDNFNC61H14H645Q	14/06/1961	0	0	0	0	0	0	0	0	0
2576	SCARCIA NICOLA	SCRNCL61E14F027H	14/05/1961	0	0	0	0	0	0	0	0	0
2577	TARANTINO CESARE	TRNCSR61E10E563J	10/05/1961	0	0	0	0	0	0	0	0	0
2578	COSCIA LUIGI	CSCLGU61D02B784H	02/04/1961	0	0	0	0	0	0	0	0	0
2579	MASTROROCCO PAOLO	MSTPLA61C18A048E	18/03/1961	0	0	0	0	0	0	0	0	0
2580	NATOLA FILIPPO	NTLFPP61C15D508G	15/03/1961	0	0	0	0	0	0	0	0	0

Graduatoria delle domande inviate entro il termine stabilito per la prima e seconda scadenza periodica unificata

N. ORDINE	RAGIONE SOCIALE	P.IVA/ COD. FISCALE	DATA DI NASCITA	IAP	Imprenditore <= 40	Imprenditore > 40	Dipendente <= 40	Imprenditore donna <= 40	Imprenditore donna > 40	Dipendente donna <= 40	Dipendente donna > 40	PUNTEGGIO TOTALE
2581	STRANIERI GREGORIO AMERICO	STRGGR61C08E882X	08/03/1961	0	0	0	0	0	0	0	0	0
2582	DE GREGORIO ANTONIO	DGRNTN61B03F027F	03/02/1961	0	0	0	0	0	0	0	0	0
2583	TOMMASO ANTONIO	TMMNTN61A28C975J	28/01/1961	0	0	0	0	0	0	0	0	0
2584	VINCIGUERRA DOMENICO	VNCDNC61A21F376C	21/01/1961	0	0	0	0	0	0	0	0	0
2585	MASSAFRA PIETRO	MSSPTR61A12E986J	12/01/1961	0	0	0	0	0	0	0	0	0
2586	DE MATTEIS LIBORIO	DMTLBR61A08I059C	08/01/1961	0	0	0	0	0	0	0	0	0
2587	DI DONFRANCESCO ERMINIO	DDNRMN61A04C334V	04/01/1961	0	0	0	0	0	0	0	0	0
2588	CAPOGROSSO ANGELO	CPGNGL60T22E882Q	22/12/1960	0	0	0	0	0	0	0	0	0
2589	DI COSMO ANTONIO MATTEO	DCSNNM60S28B829B	28/11/1960	0	0	0	0	0	0	0	0	0
2590	GREGORIO ANTONIO	GRGNTN60S18L049P	18/11/1960	0	0	0	0	0	0	0	0	0
2591	GAROFALO MICHELE	GRFMHL60S04L273V	04/11/1960	0	0	0	0	0	0	0	0	0
2592	ZIZZI DONATO	ZZZDNT60R25C741S	25/10/1960	0	0	0	0	0	0	0	0	0
2593	LEGARI MARIO	LGRMRA60R17D883M	17/10/1960	0	0	0	0	0	0	0	0	0
2594	ZAPPATORE ANDREA	ZPPNDR60P21F604X	21/09/1960	0	0	0	0	0	0	0	0	0
2595	D'ADDABBO GIOVANNI	DDDGNN60M25L472G	25/08/1960	0	0	0	0	0	0	0	0	0
2596	PAPALEO LUIGI	PPLLGU60M20I119E	20/08/1960	0	0	0	0	0	0	0	0	0
2597	LEGROTTAGLIE CIRO	LGRCRI60M17F784W	17/08/1960	0	0	0	0	0	0	0	0	0
2598	CANNOLETTA WALTER	CNNWTR60L11L776F	11/07/1960	0	0	0	0	0	0	0	0	0
2599	DONATEO ANGELICO	DNTNLC60L09L711S	09/07/1960	0	0	0	0	0	0	0	0	0
2600	LABIANCA GIOACCHINO	LBNGCH60L04I072O	04/07/1960	0	0	0	0	0	0	0	0	0

Graduatoria delle domande inviate entro il termine stabilito per la prima e seconda scadenza periodica unificata

N. ORDINE	RAGIONE SOCIALE	P.IVA/ COD. FISCALE	DATA DI NASCITA									
				IAP	Imprenditore <= 40	Imprenditore > 40	Dipendente <= 40	Imprenditore donna <= 40	Imprenditore donna > 40	Dipendente donna <= 40	Dipendente donna > 40	PUNTEGGIO TOTALE
2601	LECCISO FERNANDO	LCCFNN60H13L711O	13/06/1960	0	0	0	0	0	0	0	0	0
2602	PALMISANO NUNZIO	PLMNNZ60E02F027O	02/05/1960	0	0	0	0	0	0	0	0	0
2603	CAMPANELLA MICHELE	CMPMHL60D19D643D	19/04/1960	0	0	0	0	0	0	0	0	0
2604	TAMMARO ANGELO	TMMNGL60C31C633D	31/03/1960	0	0	0	0	0	0	0	0	0
2605	BARILE MICHELE	BRLMHL60C23H645Z	23/03/1960	0	0	0	0	0	0	0	0	0
2606	CUCUGLIATO ANACLETO	CCGNLT60C20L776B	20/03/1960	0	0	0	0	0	0	0	0	0
2607	CANDIDO ANGELO	CNDNGL60B29G251O	29/02/1960	0	0	0	0	0	0	0	0	0
2608	PASTUCCI ANTONIO	PSTNTN60B23H985S	23/02/1960	0	0	0	0	0	0	0	0	0
2609	PALMISANO GIUSEPPE	PLMGPP60B19E645Z	19/02/1960	0	0	0	0	0	0	0	0	0
2610	DE SIMONE FRANCO MICHELE	DSMFNC60B09B357G	09/02/1960	0	0	0	0	0	0	0	0	0
2611	FASIELLO CLAUDIO	FSLCLD60B04L776O	04/02/1960	0	0	0	0	0	0	0	0	0
2612	LETIZIA VITO ELIO	LTZVTL60A29L776Z	29/01/1960	0	0	0	0	0	0	0	0	0
2613	PETROSILLO CESARINO	PTRCRN60A11Z114B	11/01/1960	0	0	0	0	0	0	0	0	0
2614	FORTINGUERRA ANNIBALE	FRTNBL59T19L273A	19/12/1959	0	0	0	0	0	0	0	0	0
2615	LACORTE RAFFAELE	LCRRFL59T08G187L	08/12/1959	0	0	0	0	0	0	0	0	0
2616	DE VITO POMPEO	DVTPMP59S18I641P	18/11/1959	0	0	0	0	0	0	0	0	0
2617	MANIERI MAURIZIO	MNRMRZ59S05L711E	05/11/1959	0	0	0	0	0	0	0	0	0
2618	DELRE PAOLO	DLRPLA59R19F280M	19/10/1959	0	0	0	0	0	0	0	0	0
2619	DUMA COSIMA	DMUCSM59P69A208H	29/09/1959	0	0	0	0	0	0	0	0	0
2620	ANGIULLI FRANCESCO	NGLFNC59P17A149V	17/09/1959	0	0	0	0	0	0	0	0	0

Graduatoria delle domande inviate entro il termine stabilito per la prima e seconda scadenza periodica unificata

N. ORDINE	RAGIONE SOCIALE	P.IVA/ COD. FISCALE	DATA DI NASCITA	IAP	Imprenditore <= 40	Imprenditore > 40	Dipendente <= 40	Imprenditore donna <= 40	Imprenditore donna > 40	Dipendente donna <= 40	Dipendente donna > 40	PUNTEGGIO TOTALE
2621	BRUNO IGNAZIO	BRNGNZ59P04Z614Q	04/09/1959	0	0	0	0	0	0	0	0	0
2622	DIMAGLI COSIMO	DMGCSM59P01E882R	01/09/1959	0	0	0	0	0	0	0	0	0
2623	MONTANARO ROCCO	MNTRCC59M26E332P	26/08/1959	0	0	0	0	0	0	0	0	0
2624	SONNESSA ANTONIO	SNNNTN59M02F104O	02/08/1959	0	0	0	0	0	0	0	0	0
2625	MANIGLIA GIUSEPPE	MNGGPP59L08F604O	08/07/1959	0	0	0	0	0	0	0	0	0
2626	LA RICCIA GIUSEPPE	LRCGPP59L03D643I	03/07/1959	0	0	0	0	0	0	0	0	0
2627	NOTARNICOLA FRANCESCO	NTRFNC59H08L711F	08/06/1959	0	0	0	0	0	0	0	0	0
2628	D'ERRICO QUIRICO	DRRQRC59E23C741R	23/05/1959	0	0	0	0	0	0	0	0	0
2629	LIACI SALVATORE	LCISVT59E19E506B	19/05/1959	0	0	0	0	0	0	0	0	0
2630	LICURSI GIOVANNI	LCRGNN59E05C633U	05/05/1959	0	0	0	0	0	0	0	0	0
2631	DELLERBA DOMENICO	DLLDNC59D05A662L	05/04/1959	0	0	0	0	0	0	0	0	0
2632	STASOLLA GIOVANNI	STSGNN59B21G251S	21/02/1959	0	0	0	0	0	0	0	0	0
2633	SALVI VITO SANTE	SLVVSN59B15F027K	15/02/1959	0	0	0	0	0	0	0	0	0
2634	ROMANO LUIGI	RMNLGU59B14I059X	14/02/1959	0	0	0	0	0	0	0	0	0
2635	SPAGNOLO MARIO FORTUNATO	SPGMFR59A20D643J	20/01/1959	0	0	0	0	0	0	0	0	0
2636	TARANTINO ANTONIO PASQUALE	TRNNNP59A18E563Q	18/01/1959	0	0	0	0	0	0	0	0	0
2637	DEL VECCHIO SALVATORE	DLVSVT58T21B180S	21/12/1958	0	0	0	0	0	0	0	0	0
2638	AGRUSTI ANTONIA	GRSNTN58T46G251Y	06/12/1958	0	0	0	0	0	0	0	0	0
2639	DE FILIPPIS ROCCO	DFLRCC58T05E332D	05/12/1958	0	0	0	0	0	0	0	0	0
2640	CARAMIA GIUSEPPE	CRMGPP58R24D508J	24/10/1958	0	0	0	0	0	0	0	0	0

Graduatoria delle domande inviate entro il termine stabilito per la prima e seconda scadenza periodica unificata

N. ORDINE	RAGIONE SOCIALE	P.IVA/ COD. FISCALE	DATA DI NASCITA									
				IAP	Imprenditore <= 40	Imprenditore > 40	Dipendente <= 40	Imprenditore donna <= 40	Imprenditore donna > 40	Dipendente donna <= 40	Dipendente donna > 40	PUNTEGGIO TOTALE
2641	MANELLI LEONARDO	MNLLRD58P18G187C	18/09/1958	0	0	0	0	0	0	0	0	0
2642	ARGESE VITO	RGSVTI58P12E645F	12/09/1958	0	0	0	0	0	0	0	0	0
2643	SANAPO PASQUALE ANTONIO	SNPPQL58P03I887N	03/09/1958	0	0	0	0	0	0	0	0	0
2644	D'OSTUNI FERNANDO	DSTFNN58M28B822I	28/08/1958	0	0	0	0	0	0	0	0	0
2645	CARRILLO ANTONIO	CRRNTN58M19D643E	19/08/1958	0	0	0	0	0	0	0	0	0
2646	COLUCCIA FRANCO	CLCFNC58M14E979U	14/08/1958	0	0	0	0	0	0	0	0	0
2647	POLCE DOMENICO	PLCDNC58L01C633S	01/07/1958	0	0	0	0	0	0	0	0	0
2648	DAMBRA MICHELE	DMBMHL58E22C633T	22/05/1958	0	0	0	0	0	0	0	0	0
2649	CETRA NICOLA MARIO	CTRNLM58E09I549C	09/05/1958	0	0	0	0	0	0	0	0	0
2650	DI MISE ANTONIO	DMSNTN58D22C975T	22/04/1958	0	0	0	0	0	0	0	0	0
2651	CALCAGNILE DAMIANO	CLCDMN58D08C978V	08/04/1958	0	0	0	0	0	0	0	0	0
2652	CARAMIA DOMENICO	CRMDNC58D02E986Q	02/04/1958	0	0	0	0	0	0	0	0	0
2653	MAIORANO SANTO	MRNSNT58C26I467N	26/03/1958	0	0	0	0	0	0	0	0	0
2654	BRUNO ENRICO	BRNNRC58C26H818T	26/03/1958	0	0	0	0	0	0	0	0	0
2655	CILIBERTI DAMIANO SALVATORE	CLBDNS58C06E227W	06/03/1958	0	0	0	0	0	0	0	0	0
2656	LEO VALERIO	LEOVLR58C04L711V	04/03/1958	0	0	0	0	0	0	0	0	0
2657	MELLONE VITO ANTONIO	MLLVNT58A25F027Z	25/01/1958	0	0	0	0	0	0	0	0	0
2658	LANZA ANGELO	LNZNGL57S18G251R	18/11/1957	0	0	0	0	0	0	0	0	0
2659	PORRO GIUSEPPE	PRRGPP57S09A285B	09/11/1957	0	0	0	0	0	0	0	0	0
2660	PARENTE GERARDO	PRNGRD57R10F842Q	10/10/1957	0	0	0	0	0	0	0	0	0

Graduatoria delle domande inviate entro il termine stabilito per la prima e seconda scadenza periodica unificata

N. ORDINE	RAGIONE SOCIALE	P.IVA/ COD. FISCALE	DATA DI NASCITA	IAP	Imprenditore <= 40	Imprenditore > 40	Dipendente <= 40	Imprenditore donna <= 40	Imprenditore donna > 40	Dipendente donna <= 40	Dipendente donna > 40	PUNTEGGIO TOTALE
2661	BOCCAMAZZO PASQUALE	BCCPQL57M28D643X	28/08/1957	0	0	0	0	0	0	0	0	0
2662	CORRADO ROCCO	CRRRCC57E20L008N	20/05/1957	0	0	0	0	0	0	0	0	0
2663	DIFRONZO VITO	DFRVTI57E20L425A	20/05/1957	0	0	0	0	0	0	0	0	0
2664	ROCHIRA ALFREDO	RCHLRD57E12I018J	12/05/1957	0	0	0	0	0	0	0	0	0
2665	DE PIRRO CARMINE	DPRCMN57D25D862I	25/04/1957	0	0	0	0	0	0	0	0	0
2666	BUFANO PIO	BFNPIO57C20C514W	20/03/1957	0	0	0	0	0	0	0	0	0
2667	D'URSO ANNA RITA	DRSNRT57C49D883H	09/03/1957	0	0	0	0	0	0	0	0	0
2668	DEMITO GIUSEPPE	DMTGPP57A24F027K	24/01/1957	0	0	0	0	0	0	0	0	0
2669	CAMPEGGIO ROBERTO	CMPRRT57A09D883N	09/01/1957	0	0	0	0	0	0	0	0	0
2670	DE IACOB SALVATORE	DCBSVT56T04C335T	04/12/1956	0	0	0	0	0	0	0	0	0
2671	D'ELIA FEDELE	DLEFDL56S22E882U	22/11/1956	0	0	0	0	0	0	0	0	0
2672	VERGARO ANTONIO	VRGNTN56S21L280K	21/11/1956	0	0	0	0	0	0	0	0	0
2673	PETRONE LIVIO	PTRLVI56R30L273Q	30/10/1956	0	0	0	0	0	0	0	0	0
2674	COSTANTINO MICHELE	CSTMHL56P07G487A	07/09/1956	0	0	0	0	0	0	0	0	0
2675	GALEOTA GIACOMO	GLTGCM56L09E036A	09/07/1956	0	0	0	0	0	0	0	0	0
2676	DIGIUSEPPE MICHELE	DGSMHL56E14E986V	14/05/1956	0	0	0	0	0	0	0	0	0
2677	CATALDI VINCENZO	CTLVCN56C11A893X	11/03/1956	0	0	0	0	0	0	0	0	0
2678	CAPUANO ROCCO	CPNRCC56B25H568N	25/02/1956	0	0	0	0	0	0	0	0	0
2679	LACORTE FRANCESCO	LCRFNC56B12G187T	12/02/1956	0	0	0	0	0	0	0	0	0
2680	CAGNAZZO CLAUDIO	CGNCLD56B01E563L	01/02/1956	0	0	0	0	0	0	0	0	0

Graduatoria delle domande inviate entro il termine stabilito per la prima e seconda scadenza periodica unificata

N. ORDINE	RAGIONE SOCIALE	P.IVA/ COD. FISCALE	DATA DI NASCITA	IAP	Imprenditore <= 40	Imprenditore > 40	Dipendente <= 40	Imprenditore donna <= 40	Imprenditore donna > 40	Dipendente donna <= 40	Dipendente donna > 40	PUNTEGGIO TOTALE
2681	INTINI PIETRO	NTNPTR56A06F915Y	06/01/1956	0	0	0	0	0	0	0	0	0
2682	DILIDDO MICHELE	DLDMHL56A02C514L	02/01/1956	0	0	0	0	0	0	0	0	0
2683	MONTINARO DONATO	MNTDNT55T03B413O	03/12/1955	0	0	0	0	0	0	0	0	0
2684	RINALDI LEONARDO	RNLLRD55P18E332D	18/09/1955	0	0	0	0	0	0	0	0	0
2685	GIANNOTTA LUIGI	GNNLGU55P08E506K	08/09/1955	0	0	0	0	0	0	0	0	0
2686	PERRELLA LUIGI	PRRLGU55H30C429R	30/06/1955	0	0	0	0	0	0	0	0	0
2687	D'ETTORRES PASQUALE	DTTPQL55H29C222O	29/06/1955	0	0	0	0	0	0	0	0	0
2688	FORTE GIUSEPPE ROCCO	FRTGPP55D27B616O	27/04/1955	0	0	0	0	0	0	0	0	0
2689	SOMMA BENEDETTO SAVINO	SMMBDT55C19C633L	19/03/1955	0	0	0	0	0	0	0	0	0
2690	TEBALDO REMO	TBLRME55A06H488F	06/01/1955	0	0	0	0	0	0	0	0	0
2691	CHIRONI LUIGI	CHRLGU54T05B822H	05/12/1954	0	0	0	0	0	0	0	0	0
2692	PISCOPIELLO OTTAVIO	PSCTTV54T04F109Q	04/12/1954	0	0	0	0	0	0	0	0	0
2693	SANSEVERINO COSIMO DAMIANO	SNSCMD54S23F027T	23/11/1954	0	0	0	0	0	0	0	0	0
2694	PERRONE PASQUALE	PRRPQL54S12E469F	12/11/1954	0	0	0	0	0	0	0	0	0
2695	VARARU GHEORGHE	VRRGRG54S10Z129E	10/11/1954	0	0	0	0	0	0	0	0	0
2696	GENTILE ROCCO	GNTRCC54R26E332X	26/10/1954	0	0	0	0	0	0	0	0	0
2697	LA TOSA MATTEO	LTSMTT54R25E885I	25/10/1954	0	0	0	0	0	0	0	0	0
2698	DI NAUTA MATTEO	DNTMTT54P13E549T	13/09/1954	0	0	0	0	0	0	0	0	0
2699	PALMISANO FRANCESCO	PLMFNC54M31L472Z	31/08/1954	0	0	0	0	0	0	0	0	0
2700	BARCONE DOMENICO	BRCDNC54M23A662N	23/08/1954	0	0	0	0	0	0	0	0	0

Graduatoria delle domande inviate entro il termine stabilito per la prima e seconda scadenza periodica unificata

N. ORDINE	RAGIONE SOCIALE	P.IVA/ COD. FISCALE	DATA DI NASCITA									
				IAP	Imprenditore <= 40	Imprenditore > 40	Dipendente <= 40	Imprenditore donna <= 40	Imprenditore donna > 40	Dipendente donna <= 40	Dipendente donna > 40	PUNTEGGIO TOTALE
2701	BELLINI STEFANO	BLLSFN54M03L472D	03/08/1954	0	0	0	0	0	0	0	0	0
2702	D'ARNESE MATTEO	DRNMTT54E17B829U	17/05/1954	0	0	0	0	0	0	0	0	0
2703	PALMIERI CARMINE DOMENICO	PLMCMN54A08B829P	08/01/1954	0	0	0	0	0	0	0	0	0
2704	DARIO CARLO	DRACRL53P20B180A	20/09/1953	0	0	0	0	0	0	0	0	0
2705	CHIRULLI MARTINO	CHRMTN53P17E986O	17/09/1953	0	0	0	0	0	0	0	0	0
2706	SALVI VITO SANTE	SLVVSN53P01F027T	01/09/1953	0	0	0	0	0	0	0	0	0
2707	PIZZARELLI ROCCO	PZZRCC53M21E332A	21/08/1953	0	0	0	0	0	0	0	0	0
2708	LOMELE GIOVANNI	LMLGNN53H24C975Q	24/06/1953	0	0	0	0	0	0	0	0	0
2709	AMICO LEONARDO	MCALRD53E20C424P	20/05/1953	0	0	0	0	0	0	0	0	0
2710	PASTORE ANTONIO	PSTNTN53E07F784A	07/05/1953	0	0	0	0	0	0	0	0	0
2711	ROLLI ROBERTO	RLLRRT53D07E563H	07/04/1953	0	0	0	0	0	0	0	0	0
2712	LIPPOLIS CATALDO VINCENZO	LPPCLD53D07F915H	07/04/1953	0	0	0	0	0	0	0	0	0
2713	MELE SALVATORE	MLESVT53C24C978K	24/03/1953	0	0	0	0	0	0	0	0	0
2714	GALASSO GIOVANNI	GLSGNN53C05G187M	05/03/1953	0	0	0	0	0	0	0	0	0
2715	VALENTINO ANTONIO	VLNNTN53B20E563A	20/02/1953	0	0	0	0	0	0	0	0	0
2716	FEDELE LUIGI GIUSEPPE	FDLLGS53A28L462D	28/01/1953	0	0	0	0	0	0	0	0	0
2717	ANTOLINI EMANUELE	NTLMNL52S03C514P	03/11/1952	0	0	0	0	0	0	0	0	0
2718	MANNI ITALO	MNNTLI52M05H147A	05/08/1952	0	0	0	0	0	0	0	0	0
2719	DE CESARE ELIO	DCSLEI52H26L273Y	26/06/1952	0	0	0	0	0	0	0	0	0
2720	MARASCO FRANCESCO PAOLO	MRSFNC52H09I467L	09/06/1952	0	0	0	0	0	0	0	0	0

Graduatoria delle domande inviate entro il termine stabilito per la prima e seconda scadenza periodica unificata

N. ORDINE	RAGIONE SOCIALE	P.IVA/ COD. FISCALE	DATA DI NASCITA	IAP	Imprenditore <= 40	Imprenditore > 40	Dipendente <= 40	Imprenditore donna <= 40	Imprenditore donna > 40	Dipendente donna <= 40	Dipendente donna > 40	PUNTEGGIO TOTALE
2721	BLASI RICCARDO	BLSRCR52E31A285L	31/05/1952	0	0	0	0	0	0	0	0	0
2722	FAGGIANO VINCENZO	FGGVCN52C18C424F	18/03/1952	0	0	0	0	0	0	0	0	0
2723	DIPIERRO VITO	DPRVTI52C08F923R	08/03/1952	0	0	0	0	0	0	0	0	0
2724	DE PAOLIS FRANCESCO	DPLFNC52C08L711R	08/03/1952	0	0	0	0	0	0	0	0	0
2725	IANNETTI MICHELE	NNTMHL52A12L273J	12/01/1952	0	0	0	0	0	0	0	0	0
2726	DILEO SAVINO	DLISVN52A10C514R	10/01/1952	0	0	0	0	0	0	0	0	0
2727	FUMAROLA GIOVANNI BATTISTA	FMRGNN51S15E986E	15/11/1951	0	0	0	0	0	0	0	0	0
2728	BOVE MARIO	3VOMRA51P19D863W	19/09/1951	0	0	0	0	0	0	0	0	0
2729	CALIANDRO GIOVANNI	CLNGNN51L03C424S	03/07/1951	0	0	0	0	0	0	0	0	0
2730	BALENA FRANCESCO	BLNFNC51H07D862J	07/06/1951	0	0	0	0	0	0	0	0	0
2731	CARROZZO NICOLA	CRRNCL51D18L280V	18/04/1951	0	0	0	0	0	0	0	0	0
2732	AUGELLO LEONARDO	GLLLRD51A05E549S	05/01/1951	0	0	0	0	0	0	0	0	0
2733	CARAMIA GIUSEPPE	CRMGPP50T20F784D	20/12/1950	0	0	0	0	0	0	0	0	0
2734	MEULI SAVERIO	MLESVR50S12C975B	12/11/1950	0	0	0	0	0	0	0	0	0
2735	MARGARITO LUIGI	MRGLGU50S10H147V	10/11/1950	0	0	0	0	0	0	0	0	0
2736	D'AMICO PASQUALE	DMCPQL50P17C424I	17/09/1950	0	0	0	0	0	0	0	0	0
2737	CALOGIURI PASQUALE	CLGPQL50M02E506B	02/08/1950	0	0	0	0	0	0	0	0	0
2738	GENTILE PAOLO	GNTPLA50L16C975H	16/07/1950	0	0	0	0	0	0	0	0	0
2739	DELL'ANNA FERNANDO	DLLFNN50E23F842U	23/05/1950	0	0	0	0	0	0	0	0	0
2740	SACCO NUNZIO	SCCNNZ50C25L273K	25/03/1950	0	0	0	0	0	0	0	0	0

Graduatoria delle domande inviate entro il termine stabilito per la prima e seconda scadenza periodica unificata

N. ORDINE	RAGIONE SOCIALE	P.IVA/ COD. FISCALE	DATA DI NASCITA	IAP	Imprenditore <= 40	Imprenditore > 40	Dipendente <= 40	Imprenditore donna <= 40	Imprenditore donna > 40	Dipendente donna <= 40	Dipendente donna > 40	PUNTEGGIO TOTALE
2741	SARACINO FRANCESCO CELESTINO	SRCFNC49L12A514I	12/07/1949	0	0	0	0	0	0	0	0	0
2742	MATTIA COSIMO	MTTCSM49A06L711K	06/01/1949	0	0	0	0	0	0	0	0	0
2743	DEMAIO ANTONIO GIOVANNI	DMENNG48T02I158F	02/12/1948	0	0	0	0	0	0	0	0	0
2744	MONTE QUINTINO	MNTQTN48R23A208Q	23/10/1948	0	0	0	0	0	0	0	0	0
2745	CHIMIENTI VITO BARTOLOMEO	CHMVBR48H23I053C	23/06/1948	0	0	0	0	0	0	0	0	0
2746	SETTANNI MARIO	STTMRA48D12I158X	12/04/1948	0	0	0	0	0	0	0	0	0
2747	VAVALLE VITO ANTONIO	VVLVNT48B13H643X	13/02/1948	0	0	0	0	0	0	0	0	0
2748	FRANCIOSO ANTONIO	FRNNTN48A01H147G	01/01/1948	0	0	0	0	0	0	0	0	0
2749	LOMBARDO COSIMO	LMBCSM47L26A208Z	26/07/1947	0	0	0	0	0	0	0	0	0
2750	CAMPANELLI DONATO	CMPDNT47H22B784H	22/06/1947	0	0	0	0	0	0	0	0	0
2751	CECERE FRANCESCO	CCRFNC47C28E471A	28/03/1947	0	0	0	0	0	0	0	0	0
2752	GIULIANO ANTONIO	GLNNTN45B08I054M	08/02/1945	0	0	0	0	0	0	0	0	0
2753	DI PUMPO COSIMO	DPMCSM42A27D643W	27/01/1942	0	0	0	0	0	0	0	0	0
2754	VISCONTI LEONARDO	VSCLRD37M12L273T	12/08/1937	0	0	0	0	0	0	0	0	0
2755	DI CIANNO PASQUALE	DCNPQL36H04I158C	04/06/1936	0	0	0	0	0	0	0	0	0
2756	PIETROFORTE MARIO	PTRMRA32P19I158M	19/09/1932	0	0	0	0	0	0	0	0	0

DETERMINAZIONE DEL DIRETTORE GENERALE DI PUGLIAPROMOZIONE 4 gennaio 2013, n. 10

Manifestazione di interesse per l'acquisto di pubblicazioni turistiche riguardanti la Puglia. Approvazione avviso pubblico.

L'anno 2013, il giorno quattro del mese di Gennaio, il dott. Giancarlo Piccirillo, Direttore Generale di Pugliapromozione:

VISTA la Legge Regionale 11 febbraio 2002, n.1, così come modificata dalla Legge Regionale 3 dicembre 2010, n. 18;

VISTO il Decreto del Presidente della Giunta Regionale 22 febbraio 2011, n. 176, "Istituzione Agenzia Regionale del Turismo (ARET) denominata PUGLIAPROMOZIONE";

VISTO il Regolamento Regionale 13 maggio 2011, n. 9, "Regolamento di organizzazione e funzionamento di PUGLIAPROMOZIONE";

VISTO l'articolo 6, comma 4, del suddetto Regolamento;

VISTA la Deliberazione di Giunta regionale n. 1180 del 31 maggio 2011 "Nomina Direttore Generale di Pugliapromozione", come modificata dalla Deliberazione della Giunta Regionale n. 1467 del 28/06/2011;

VISTO il Decreto del Presidente della Giunta Regionale n. 736 del 07/07/2011 "Nomina del Direttore Generale di Pugliapromozione";

VISTA la Legge 7 agosto 1990, n. 241 e successive modificazioni ed integrazioni;

VISTA la Legge Regionale 20 giugno 2008, n. 15;

VISTA la Determinazione della Regione Puglia n. 148 Cifra 056/DIR/2012/000 del 22/06/2012;

PREMESSO CHE:

- l'art 7 della Legge Regionale 11 febbraio 2002, n.1, così come modificato dalla Legge Regionale 3 dicembre 2010, n. 18, stabilisce "Pugliapromozione è lo strumento operativo delle politiche della Regione in materia di promozione dell'immagine unitaria della Puglia" e che "in qualità di strumento operativo delle politiche regionali: a) promuove la conoscenza e l'attrattività del territorio, nelle sue componenti naturali, paesaggistiche e culturali, materiali e immateriali, valorizzandone le eccellenze;
- il Regolamento di organizzazione e funzionamento di PUGLIAPROMOZIONE, prevede, all'art 2 comma 1 stabilisce che "Pugliapromozione è lo strumento operativo delle politiche della Regione Puglia in materia di promozione dell'immagine unitaria della Regione";
- l'art. 2 del Regolamento di organizzazione e funzionamento di Pugliapromozione stabilisce che l'Agenzia:
  - promuove la conoscenza e l'attrattività del territorio nelle sue componenti naturali, paesaggistiche e culturali, materiali e immateriali, valorizzandone pienamente le eccellenze;
  - promuove e qualificare l'offerta turistica dei sistemi territoriali della Puglia, favorendone la competitività sui mercati nazionali e internazionali e sostenendo la cooperazione tra pubblico e privato nell'ambito degli interventi di settore;
  - promuove l'incontro fra l'offerta territoriale regionale e i mediatori dei flussi internazionali di turismo;
  - promuove lo sviluppo del turismo sostenibile, slow, enogastronomico, culturale, giovanile, sociale e religioso, nonché di tutti i "turismi" attivi ed esperienziali, sostenendo la valorizzazione degli indotti connessi.
- il Regolamento di organizzazione e funzionamento di PUGLIAPROMOZIONE, prevede, all'art 3 comma 1 lettera A, che l'Agenzia "realizza progetti promozionali su incarico della Regione o su proposta degli Enti Locali e di operatori privati, nonché progetti integrati di promozione turistica, valorizzazione e fruibilità di attività culturali e di beni culturali e ambientali, nel rispetto delle procedure previste dalla vigente normativa comunitaria nazionale e regionale, fornendo altresì ai soggetti pubblici e privati proponenti consulenza tecnica e amministrativa per la

predisposizione e realizzazione di programmi di promozione;
- lo stesso regolamento, all'art 3 comma 1 lettera I prevede che l'Agenzia "provvede ad attuare ogni altro compito assegnato dalla Regione";

CONSIDERATO CHE
- la Regione Puglia, con Delibera DGR n. 721 dell'11/04/2012 ha approvato il Programma Triennale e Piano Annuale di promozione turistica;
- la Regione Puglia, con Delibera DGR n. 899 del 09/05/2012 ha approvato lo schema di Convenzione con Pugliapromozione;
- la Regione Puglia, con Determina n. 148 Cifra 056/DIR/2012/000 del 22/06/2012 ha adottato la convenzione con Pugliapromozione per la realizzazione del progetto "COMUNICAZIONE DEI PRODOTTI TURISTICI REGIONALI - Media Planning e produzione di materiali editoriali - Redazione on/off line e contenuti editoriali - Roadshow, co-promotion e co-branding" e che la stessa convenzione è stata sottoscritta in data 27/06/2012;
- la Regione Puglia, con verbale sottoscritto in data 11/06/2012, ha approvato il progetto esecutivo relativo all'intervento "Media Planning e produzione di materiali editoriali" predisposto da Pugliapromozione;
- per lo svolgimento delle attività previste dal suddetto intervento PugliaPromozione ha la necessità di procedere ad una negoziazione con operatori economici qualificati, finalizzata all'acquisto di copie personalizzate di pubblicazioni editoriali riguardanti la Puglia quale destinazione turistica, al fine di procedere efficacemente alla promozione del territorio attraverso le attività business to business di incontro tra domanda e offerta turistica;
- al fine di dare massima visibilità al fabbisogno dell'Agenzia, maggiore apertura alla partecipazione degli operatori economici e maggiore trasparenza alla procedura, Pugliapromozione intende procedere alla pubblicazione di un AVVISO PUBBLICO di MANIFESTAZIONE DI INTERESSE PER L'ACQUISTO DI PUBBLICAZIONI TURISTICHE RIGUARDANTI LA PUGLIA;
- attraverso tale avviso Pugliapromozione intende selezionare operatori economici titolari di diritti esclusivi di prodotti editoriali in distribuzione riguardanti la Puglia quale destinazione turistica e delle relative offerte, al fine di redigere apposito elenco di pianificazione dei prodotti editoriali e subordinare l'acquisto di copie personalizzate di tali pubblicazioni a successiva contrattazione a norma dell'art. 57 del d.lgs. n. 163/2006 e smi;
- a seguito della predisposizione del piano di programmazione delle attività promozionali, secondo le modalità indicate nel suddetto avviso, PugliaPromozione procederà a svolgere opportune procedure negoziate a norma dell'art. 57 del dlg.s. n. 163/2006 e smi, riservate solo ai soggetti che sono stati ammessi all'elenco risultante dal presente avviso pubblico;

PRESO ATTO CHE
- per il presente avviso non è previsto alcun impegno di spesa, trattandosi di un avviso con finalità meramente ricognitive;
- i CIG verranno acquisiti solo ove si proceda, successivamente, all'avvio di apposite procedure negoziate ex art. 57 del d.lgs. n. 163/2006 e smi;

VISTO
- il D.lgs. n. 163/2006 (Codice dei contratti pubblici) e, in particolare, l'art. 125, co.11;
- il DPR 207/2010 (Regolamento di attuazione del Codice dei contratti pubblici);
- la necessità di nominare RUP dell'avviso l'avv. Anna Binetti, in qualità di responsabile dell'ufficio patrimonio ed attività negoziali di Pugliapromozione, delegandole, altresì, potere di firma per gli atti strettamente necessari alla procedura;

VISTA ED ACCERTATA
- la regolarità dell'attività amministrativa svolta dall'Ufficio Patrimonio e Attività negoziali;
- che il presente provvedimento non comporta oneri di spesa per questa amministrazione;

DETERMINA

Per i motivi espressi in narrativa e che qui si intendono integralmente riportati:

1. di approvare l' "AVVISO PUBBLICO di

MANIFESTAZIONE DI INTERESSE PER L'ACQUISTO DI PUBBLICAZIONI TURISTICHE RIGUARDANTI LA PUGLIA" (Allegato A);

2. di pubblicare il suddetto avviso nell'area "Avvisi e bandi" del sito internet www.agenziapugliapromozione.it;

3. di nominare responsabile del procedimento l'avv. Anna Binetti in qualità di responsabile dell'ufficio patrimonio ed attività negoziali di Pugliapromozione, delegandole, altresì, potere di firma per gli atti strettamente necessari alla procedura;

4. di dare atto che il presente provvedimento non comporta oneri di spesa per questa amministrazione;

5. di prendere atto che il presente provvedimento:
   a) è immediatamente esecutivo ai sensi dell'art.16 comma 3, del Regolamento di organizzazione e funzionamento di Pugliapromozione;
   b) viene pubblicato per 15 (quindici) giorni consecutivi all'indirizzo web www.agenziapugliapromozione.it - area Trasparenza, sezione albo pretorio;
   c) viene trasmesso alla Regione Puglia per la pubblicazione sul BURP;
   d) viene trasmesso all'Assessorato Regionale al Mediterraneo, Turismo e Cultura così come previsto dall'art.11 della L.R. n.1 del 2002;
   e) composto da n. 04 facciate, (più 01 allegati di n.07 facciate), è adottato in originale.

ADEMPIMENTI CONTABILI DI CUI ALLA L.R. 28/2011 e s.m.i.

Il presente provvedimento non comporta oneri a carico del bilancio di Pugliapromozione

Visto di regolarità contabile

Il Funzionario Direttivo Addetto al
"Bilancio e Controllo di Gestione"
Dott. Antonio Giannini

REGOLARITA'
TECNICO-AMMINISTRATIVA

I sottoscritti attestano che il procedimento istruttorio loro affidato è stato espletato nel rispetto della vigente normativa regionale, nazionale e comunitaria e che il presente schema di provvedimento, dagli stessi predisposto ai fini dell'adozione dell'atto finale da parte del Direttore Generale, è conforme alle risultanze istruttorie.

Il RUP
Avv. Anna Binetti

Il Direttore Amministrativo
Dott. Matteo Minchillo

Il Direttore Generale
Dott. Giancarlo Piccirillo

Unione Europea PO FESR PUGLIA 2007 - 2013 Asse IV Linea 4.1 Azione 4.1.2	Regione Puglia Assessorato al Turismo Servizio Turismo	PugliaPromozione Agenzia Regionale del Turismo

P.O. FERS PUGLIA 2007-2013 – ASSE IV – LINEA DI INTERVENTO 4.1 - AZIONE 4.1.2 – ATTIVITA' C - D
PROGRAMMA TRIENNALE DI PROMOZIONE TURISTICA 2012 – 14
Area di Intervento 3 "VALORIZZAZIONE E POTENZIAMENTO DELL'OFFERTA TURISTICA REGIONALE" - Annualità 2012
"MEDIAPLANNING" – CUP B39E12001270009

Prot. n. 516/2013/BA
Bari, 15.01.2013

AVVISO PUBBLICO
MANIFESTAZIONE DI INTERESSE
PER L'ACQUISTO DI PUBBLICAZIONI TURISTICHE IN ESCLUSIVA RIGUARDANTI LA PUGLIA

Art. 1 - Premessa

L'Agenzia Regionale del Turismo PugliaPromozione è lo strumento operativo delle politiche della Regione Puglia in materia di promozione dell'immagine unitaria del proprio territorio.

PugliaPromozione, nell'adempimento delle proprie funzioni, si occupa tra l'altro di:

- promuovere la conoscenza e l'attrattività del territorio nelle sue componenti naturali, paesaggistiche e culturali, materiali e immateriali, valorizzandone pienamente le eccellenze;
- promuovere e qualificare l'offerta turistica dei sistemi territoriali della Puglia, favorendone la competitività sui mercati nazionali e internazionali e sostenendo la cooperazione tra pubblico e privato nell'ambito degli interventi di settore;
- promuovere l'incontro fra l'offerta territoriale regionale e i mediatori dei flussi internazionali di turismo;
- promuovere lo sviluppo del turismo sostenibile, slow, enogastronomico, culturale, giovanile, sociale e religioso, nonché di tutti i "turismi" attivi ed esperienziali, sostenendo la valorizzazione degli indotti connessi.

Nello svolgimento delle suddette attività PugliaPromozione ha la necessità di individuare gli operatori economici da consultare con i quali avviare la procedura negoziata ex art. 57 d.lgs. 163/2006 e s.m.i. finalizzata all'acquisto di copie personalizzate di pubblicazioni editoriali esclusive, riguardanti la Puglia quale destinazione turistica, al fine di procedere efficacemente alla promozione del territorio attraverso le attività business to business di incontro tra domanda e offerta turistica.

Il presente avviso ha l'obiettivo di dare massima visibilità al fabbisogno dell'Agenzia, e permettere alla stessa di individuare gli operatori economici da consultare con i quali avviare maggiore apertura alla partecipazione degli operatori economici e permettere agli Uffici preposti dell'Agenzia di attingere maggiori elementi dal mercato per procedere alla pianificazione degli acquisti dei prodotti editoriali.

Art. 2 - Obiettivi e oggetto del presente avviso

Nel rispetto di quanto disposto dall'art. 57 (comma 2 lettera b) della Legge n. 163/2006, PugliaPromozione intende selezionare operatori economici titolari di diritti esclusivi di prodotti editoriali in distribuzione riguardanti la Puglia quale destinazione turistica e delle relative offerte, per l'acquisto di copie personalizzate di tali pubblicazioni, aventi le seguenti caratteristiche:

CARATTERISTICHE MINIME

- personalizzazione minima del layout grafico della copertina;
- contenuti turistici riguardante il territorio pugliese, città o aree regionali, attrattori regionali, prodotti turistici pugliesi.

CARATTERISTICHE MIGLIORATIVE AUSPICATE DALL'AGENZIA

- personalizzazione completa del layout grafico;
- personalizzazione di altre pagine interne della pubblicazione;
- disponibilità della pubblicazione in lingua stranera;
- possibilità di veicolare testi o foto contenuti nelle pubblicazione attraverso gli strumenti di comunicazione on line (portali regionali del turismo) con l'indicazione del titolare del copyright.

Resta inteso che i proponenti sono liberi di indicare nella propria offerta tutti quei miglioramenti ritenuti in grado di assicurare il migliore raggiungimento degli obiettivi del presente avviso pubblico.

I prodotti acquistati saranno utilizzati da Pugliapromozione per una distribuzione gratuita a stakeholders del mercato turistico in occasione di fiere, workshop, eventi di promozione, educational tour e fam trips.

In particolare, i prodotti che Pugliapromozione intende acquistare con il presente avviso sono (a titolo esemplificativo e non esaustivo) riassumibili nelle seguenti categorie:

- Guide turistiche generaliste sulla destinazione Puglia;
- Guide turistiche generaliste su specifiche città o aree territoriale
- Guide tematiche sulla Puglia per prodotti (ad es: natura, patrimonio culturale, enogastronomia, mare, sport, divertimento, spiritualità, avventura, tradizioni,

business, turismo rurale, etc);
- Libri o racconti ambientati in Puglia;
- Pubblicazioni fotografiche e di pregio;
- Guide tematiche sulla Puglia per target (ad es: itinerari per famiglie, sportivi, persone disabili, anziani, bambini, giovani, viaggiatori omosessuali, turisti con animali, etc).

Art. 3 - Destinatari e modalità di presentazione delle proposte

Le proposte potranno essere presentate da case editrici o soggetti privati e/o pubblici singoli o associati, titolari dei diritti esclusivi di copyright o di commercializzazione dei prodotti editoriali proposti.
I soggetti devono essere in possesso di tutti i requisiti indicati dall'art. 38 del d.lgs. 163/2006 e smi, che qui integralmente si richiamano
I soggetti eventualmente interessati all'iniziativa dovranno far pervenire a mano, ovvero a mezzo raccomandata a/r, al seguente indirizzo: PugliaPromozione – Direzione Generale, Piazza Aldo Moro 33/a – 70121 BARI, ovvero a mezzo pec ad ufficioprotocollopp@pec.it, a pena di inammissibilità, entro il 04.02.2013, un plico chiuso e sigillato, con l'indicazione del mittente, riportante la dicitura esterna "AVVISO PUBBLICO – ACQUISTO DI PUBBLICAZIONI TURISTICHE ",

Si precisa che farà fede il timbro di arrivo apposto dall'Ufficio Protocollo di PugliaPromozione e non farà fede il timbro di spedizione.
PugliaPromozione non assume alcuna responsabilità in caso di ritardi nel recapito, ovvero per l'omessa consegna dei plichi da parte dei vettori prescelti dagli operatori, ovvero malfunzionamenti dovuti all'accesso internet.

Il plico dovrà contenere, a pena di esclusione, la documentazione di seguito elencata:
1. Domanda di partecipazione sottoscritta dal legale rappresentante del soggetto pubblico o privato che presenta l'istanza, compilata conformemente allo schema di domanda di cui all'allegato 1;
2. Documento attestante il possesso dei diritti esclusivi (secondo quanto dispone l'art 57, comma 2, lettera b, d.lgs. 163/2006.) di copyright o di commercializzazione, ovvero dichiarazione in autocertificazione ai sensi del DPR 445/2000;
3. Copia del documento di identità in corso di validità del sottoscrittore/legale rappresentante;
4. Proposta tecnica;

Ogni plico potrà contenere anche più di una offerta relativa a più prodotti editoriali.
In questo caso, il soggetto proponente dovrà produrre la documentazione sopra elencata ai punti 2 e 4, per ciascun prodotto editoriale.

L'offerta tecnica dovrà contenere, pena di esclusione, le seguenti informazioni minime:

a) Relazione illustrativa (max venti pagine) del prodotto editoriale ovvero copia del materiale edito;
b) Curriculum del soggetto proponente;
c) Elementi di personalizzazione del layout grafico offerti ed eventuali proposte migliorative;
d) Cronoprogramma per la consegna della fornitura per i seguenti quantitativi:
   A) n. 100 copie;
   B) n. 1.000 copie;
   C) n. 5.000 copie.

Art. 4 – Verifica delle proposte pervenute

I progetti pervenuti entro i termini di scadenza fissati, saranno valutati da un'apposita Commissione all'uopo nominata, che procederanno alla verifica formale delle proposte pervenute.

Conclusa tale verifica, Pugliapromozione procederà all'inquadramento delle stesse in elenchi di operatori distinti per categorie di prodotti omologhi, come previste a titolo esemplificativo e non esaustivo dall'articolo 2 del presente avviso, e alla predisposizione di un apposito programma delle attività promozionali.

L'inquadramento delle proposte nel succitato elenco non costituisce impegno alcuno per l'amministrazione, trattandosi di un avviso finalizzato esclusivamente alla formazione di un elenco necessario per il programma di attività promozionali per l'anno 2013, alcun vincolo di acquisto per l'Amministrazione, né fa sorgere in capo agli operatori alcun diritto e/o pretesa alla stipula di convenzioni o trattative, né è previsto alcun compenso per la partecipazione al presente avviso.

Art. 5 – Modalità di negoziazione e acquisto dei prodotti editoriali

Successivamente all'approvazione dell'elenco delle proposte, l'Ufficio Comunicazione procederà, in base alle concrete necessità dell'Amministrazione e del budget disponibile per le attività promozionali programmate, a pianificare il fabbisogno di materiale editoriale funzionale per le attività business to business di incontro tra domanda e offerta turistica in corso di programmazione.

E' fatta altresì salva la possibilità per l'Amministrazione di non inserire nei propri piani di acquisto una o più categorie e/o di procedere all'acquisto di maggiori tipologie o quantità di prodotti per una o più categorie, ove si manifesti l'esigenza.

Sulla base delle specifiche necessità manifestate dall'Ufficio Comunicazione di Pugliapromozione, verrà comunicato ai soggetti, di volta in volta interessati, della volontà di acquistare i prodotti editoriali, avviando con gli stessi una procedura negoziata ex art. 57

d.lgs. 163/2006 e s.m.i.
Alla fase negoziale potranno essere invitati solo gli operatori economici inseriti nell'elenco formatosi a seguito del presente avviso.
Con la predetta fase negoziale, Pugliapromozione inviterà gli operatori economici a presentare le offerte economiche relative ai prodotti editoriali richiesti e potrà:

- concordare eventuali modifiche al progetto presentato conformemente alle esigenze di PugliaPromozione;
- definire nel dettaglio i quantitativi, il cronoprogramma delle attività e le modalità di erogazione della fornitura.

PugliaPromozione si riserva la facoltà di dichiarare in ogni momento decaduta la proposta presentata nel caso in cui:
a) il soggetto non risulti possedere i requisiti richiesti ai fini della stipula del contratto;
b) il prodotto risulta essere diverso da quello proposto ai sensi del presente avviso;
c) il soggetto rinunci alla realizzazione delle attività.

PugliaPromozione si riserva la facoltà di:

- effettuare la negoziazione anche in presenza di un solo progetto valido;
- non selezionare alcun progetto nel caso in cui nessuno dei progetti presentati venga ritenuto idoneo;
- chiedere ristampe nel corso dell'anno, nel caso in cui si verifichi fabbisogno aggiuntivo e sopravvenuto;
- riaprire nuovamente i termini in caso di fabbisogno ulteriore o di inidoneità di alcun progetto rispetto alle strategie promozionali.

Art. 6 - Ulteriori informazioni

Il presente avviso sarà pubblicato sul sito www.agenziapugliapromozione.it, nonché sulla piattaforma di EMPULIA.

L'inoltro delle istanze da parte dei soggetti privati e/o pubblici singoli o associati, comporta l'accettazione delle norme riportate nel presente avviso.

Per tutte le comunicazioni aventi rilievo ai fini del procedimento in questione faranno fede esclusivamente le pubblicazioni sul sito www.agenziapugliapromozione.it.

Ogni eventuale controversia di qualunque tipo, genere e natura che insorgesse tra PugliaPromozione ed i soggetti proponenti e/o selezionati sarà di competenza dell'autorità giudiziaria del foro di Bari.

I dati, gli elementi ed ogni informazione acquisita in sede di presentazione dell'istanza di partecipazione sono utilizzati da PugliaPromozione esclusivamente ai fini del procedimento di cui trattasi, garantendo l'assoluta sicurezza e riservatezza, anche in sede di trattamento dati con sistemi automatici e manuali.

Ai sensi del decreto legislativo 30 giugno 2003, n. 196, si precisa che le informazioni e i dati forniti dai concorrenti saranno utilizzati strettamente per gli adempimenti relativi alla presente procedura e saranno conservati negli archivi di PugliaPromozione. I concorrenti, singoli o associati o in raggruppamento autorizzano PugliaPromozione al trattamento dei propri dati e di quelli dei diretti collaboratori. Tutti i dati raccolti saranno trattati nel rispetto della normativa vigente, e comunque, con la dovuta riservatezza.

Ai sensi dell'articolo 13 del decreto legislativo 196/03 si informano i concorrenti alla procedura di gara che:
1. i dati forniti dai partecipanti alla procedura verranno trattati esclusivamente con riferimento al procedimento per il quale hanno presentato la documentazione;
2. il trattamento sarà effettuato con supporto cartaceo e/o informatico;
3. il conferimento dei dati è obbligatorio per dare corso alla procedura;
4. verranno a conoscenza dei dati solo gli incaricati coinvolti nei processi di trattamento relativi alle finalità sopra espresse al punto 1;
5. i dati verranno comunicati e/o diffusi solo per adempiere a specifici obblighi di legge;
6. titolare del trattamento è PugliaPromozione;
7. in ogni momento il concorrente potrà esercitare i suoi diritti nei confronti del titolare del trattamento, ai sensi dell'articolo 7 del decreto legislativo 196/03.

Tutti i documenti sono disponibili sul sito www.agenziapugliapromozione.it e presso PugliaPromozione – Direzione Generale, Piazza Aldo Moro 33/a – 70121 BARI.

Tutto quanto non previsto nel presente avviso verrà disciplinato dalle vigenti disposizioni di legge.

Responsabile del procedimento è l'avv Anna Binetti, Ufficio Gare di PugliaPromozione.
Per ulteriori informazioni e/o chiarimenti sulla procedura, i soggetti eventualmente interessati possono inviare una email all'indirizzo ufficiogare@viaggiareinpuglia.it.

Bari, lì ……..

Il Direttore Generale
Dott. Giancarlo Piccirillo

Allegato 1

DOMANDA DI PARTECIPAZIONE ALL'AVVISO PUBBLICO PER L'ACQUISTO DI PUBBLICAZIONI TURISTICHE RIGUARDANTI LA PUGLIA

Spett.le PugliaPromozione
Direzione Generale
Piazza Aldo Moro 33/a
70121 BARI

La/il sottoscritta/o .....nata/o a ..... il ..... nella sua qualità di ..... e legale rappresentante di .... con sede in ....., codice fiscale ....., partita IVA ..... (*indicare gli eventuali ulteriori riferimenti in caso di operatori associati*) ai sensi e per gli effetti dell'art. 76 D.P.R. n. 445/2000 e ss.mm.ii., consapevole della responsabilità e delle conseguenze civili e penali previste in caso di dichiarazioni mendaci e/o formazione od uso di atti falsi, nonché in caso di esibizione di atti contenenti dati non più corrispondenti a verità e consapevole, altresì, che qualora emerga la non veridicità del contenuto della presente dichiarazione lo scrivente decadrà dai benefici per i quali la stessa è rilasciata, ai fini della partecipazione all'avviso pubblico per la realizzazione di progetti di co-marketing finalizzati alla realizzazione di strumenti di comunicazione turistica promosso da PugliaPromozione,

DICHIARA

1. di aver preso piena conoscenza dell'avviso pubblico dei relativi allegati e, in particolare, delle condizioni di partecipazione alla procedura di selezione e di accettarle in modo pieno ed incondizionato;

2. di essere informato, ai sensi e per gli effetti dell'art. 13 del D. Lgs. 30 giugno 2003, n. 196, che i dati personali raccolti saranno trattati, anche con strumenti informatici, esclusivamente nell'ambito del procedimento per il quale la presente dichiarazione viene resa;

3. di essere in possesso (in caso di operatore economico di cui all'articolo 34 del Decreto Legislativo n. 163/2006) dei requisiti di cui agli artt. 38 e 39 del Decreto Legislativo n. 163/2006.

Ciò premesso, la/il sottoscritta/o, nella sua qualità di ..... e legale rappresentante di .....

CHIEDE

di partecipare all'avviso pubblico per l'acquisto di pubblicazioni turistiche riguardanti la Puglia promosso da PugliaPromozione.

....., lì .....

FIRMA

Si allegano:
1. Copia del documento di identità in corso di validità del sottoscrittore/legale rappresentante;
2. n__ documenti attestanti il possesso dei diritti esclusivi di copyright o di commercializzazione, ovvero dichiarazioni in autocertificazione ai sensi del DPR 445/2000, corrispondenti ad altrettanti prodotti editoriali proposti;
3. n___ Offerte tecniche per ciascun prodotto proposto (totale prodotti proposti n_);
4. n___ Proposte economiche per ciascun prodotto proposto (totale prodotti proposti n_).

Atti e comunicazioni degli Enti Locali

COMUNE DI BARI
Delibera G.C. 17 luglio 2012, n. 430

Avviso di deposito P. di L. n. 94.

IL DIRIGENTE

Vista la L.R. n° 56/80 artt. 21 e 27

RENDE NOTO

Che con deliberazione di Giunta Comunale n° 2012/00430 del 17 luglio 2012 è stato approvato il PIANO DI LOTTIZZAZIONE N. 94 CONCERNENTE I SUOLI RICADENTI NEL COMPARTO "A" DELLA MAGLIA N. 16 DEL VIGENTE P.R.G. - LOCALITA' SANTO SPIRITO - INT. CONSORZIO REMISO;

Che il predetto piano è depositato, per tutto il periodo di validità, presso la Segreteria Comunale - Ripartizione Urbanistica Edilizia Privata - Via Abbrescia 86 - Bari, alla libera visione di chiunque

Il Direttore della Ripartizione
Urbanistica, Edilizia Privata
Arch. Anna Maria Curcuruto

COMUNE DI BARI
Delibera G.C. 26 settembre 2012, n. 540

Avviso di deposito P. di L. n. 196/96.

IL DIRIGENTE

Vista la L.R. n° 56/80 artt. 21 e 27

RENDE NOTO

Che con deliberazione di Giunta Comunale n° 2012/00540 del 26 Settembre 2012 è stato approvato il PIANO DI LOTTIZZAZIONE N.196/96, CONCERNENTE I SUOLI SITI IN BARI, COMPRESI TRA LA VIA AMENDOLA, STRADA DI PRG (C.D. III^{a} MEDIANA BIS), VERDE DI QUARTIERE ED AREE PER ATTREZZATURE UNIVERSITARIE, TIPIZZATI DAL VIGENTE P.R.G. AD "ATTIVITÀ TERZIARIE" (MAGLIA N. 46). APPROVAZIONE;

Che il predetto piano è depositato, per tutto il periodo di validità, presso la Segreteria Comunale - Ripartizione Urbanistica Edilizia Privata - Via Abbrescia 86 - Bari, alla libera visione di chiunque.

Il Direttore della Ripartizione
Urbanistica, Edilizia Privata
Arch. Anna Maria Curcuruto

COMUNE DI CAROVIGNO
Decreto 21 gennaio 2013, n. 5

Esproprio.

Con decreto del Responsabile del Servizio Gestione del Territorio - LL.PP. del Comune di Carovigno n. 5 del 21.01.2013 è stata disposta a favore del Comune di Carovigno e per i lavori in oggetto indicati l'espropriazione dell'immobile di seguito distinto: Terreno sito in Carovigno, distinto in catasto al Fg. 27 - 13.11a 639 (ex 565) della superficie di mq. 850, intestato a Sig.ra Epifani Pasqualina (Ostuni, 09.05.1970 - Codice Fiscale PFN PQL 70E49 G187M) - proprietaria e Sig.ra Sacco Maria (Ostuni, 11.05.1936 - Codice Fiscale SCC MRA 36E51 G187T) - usufruttuaria.

L'immobile di cui sopra diventa di esclusiva proprietà del Comune di Carovigno, libero da qualsiasi gravame, con estinzione automatica di tutti gli altri diritti reali o personali gravanti sul bene espropriato. Le azioni reali e personali non incidono sul procedimento espropriativo e sugli effetti del decreto di esproprio. Tutti i diritti connessi all'immobile di cui sopra possono essere fatti valere esclusivamente sulle indennità.

Il provvedimento viene pubblicato per estratto sul Bollettino Ufficiale della Regione Puglia, notificato alle ditte interessate nelle forme degli atti processuali civili, registrato presso l'Agenzia delle

Entrate di Ostuni, trascritto presso la Conservatoria dei RR. II. di Brindisi, fatto oggetto di voltura catastale, ed è opponibile da terzi entro i trenta giorni successivi alla pubblicazione dell'estratto sul Bollettino Ufficiale della Regione Puglia.

Il Responsabile del Servizio
Gestione del Territorio - LL.PP.
Arch. Vito Nicola Sacchi

COMUNE DI CORATO
Delibera C.C. 29 settembre 2012, n. 53

Approvazione variante urbanistica.

Omissis

DELIBERA

PRENDERE ATTO del verbale della seduta del 19.06.2012 della conferenza di servizi ex art.8 DPR 160/10 e dei pareri resi dagli organi competenti, relativi all'istanza presentata dalla ditta "Molino Casillo spa" in data 17.01.2012, acquisita al Protocollo del Comune al n. 1425, in variante al P.U.A. n.06/09, avente ad oggetto la realizzazione di una tettoia a copertura della zona pese di carico nonché di piccole variazioni della coorte interna e la chiusura di un vano scala, con incremento del volume e della superficie coperta rispetto a quelli assentiti con PUA n. 06/09, passando da mc. 15581,50 e mq.1653,40 rispettivamente a mc. 15881,50 e a mq. 1953, funzionale ed in ampliamento dei corpi di fabbrica esistenti destinati ad attività molitoria, stoccaggio di cereali e deposito alimentari, il tutto su suolo urbanisticamente tipizzato dai vigenti strumenti urbanistici come zona "D", contraddistinto in Catasto al Foglio di mappa n. 49 p.11e nn. 184 ed altre.

PRENDERE ATTO che non sono pervenute osservazioni ed opposizioni avverso l'esito della conferenza di servizi in parola.

APPROVARE, ai sensi e per gli effetti dell'art. 8 del D.P.R. 160/10, la variante urbanistica al P.R.G. vigente ed al P.U.A. n. 06/09 (nei termini ed alle condizioni poste in sede di conferenza di servizi ed in stretta osservanza dei pareri e delle relative prescrizioni fissate dai competenti Enti/Servizi) richiesta dalla ditta "Molino Casillo spa" con il progetto costituito dai seguenti elaborati scritto-grafici allegati al presente provvedimento per costituirne parte integrante e sostanziale:

Relazione generale urbanistica
Relazione tecnica
Convenzione urbanistica
Tavola n. ADV 1.001
Tavola n. ADV 1.002
Tavola n. ADV 1.003
Tavola n. ADV 1.004
Tavola n. ADV 1.005
Tavola n. ADV 3001
Tavola n. ADV 3002
Tavola n. AEV 4001.

AUTORIZZARE la monetizzazione della superficie di mq.150,00 di aree a cedersi gratuitamente in favore del Comune dalla ditta a titolo di "standards urbanistici" in virtù. dell'ampliamento de quo, alla luce delle motivazioni addotte dalla ditta, dell'esiguità dell'area e giusta parere Settore Urbanistica assunto in conferenza di servizi del 16.05.2012.

STABILIRE, ai sensi della deliberazione di G.R. n. 2581/11, che le opere edili di cui al progetto approvato, obbligatoriamente dovranno avere inizio entro il termine massimo di 18 (diciotto) mesi dalla presente deliberazione di Consiglio Comunale di approvazione del progetto in variante agli strumenti urbanistici e dovranno essere concluse entro tre anni dall'inizio dei lavori, salva proroga dei termini di inizio e fine lavori ex art. 15 del DPR 380/01, a pena di decadenza della variante urbanistica stessa correlata al progetto approvato.

CONFERIRE MANDATO al Dirigente del Settore LL.PP.- S.U.A.P. per la sottoscrizione della convenzione urbanistica, secondo lo schema tipo di cui al punto 3) del presente dispositivo.

CONFERIRE MANDATO al Dirigente del Settore Affari Generali di provvedere alla pubblica-

zione della presente deliberazione sul Bollettino Ufficiale della Regione ex art. 16 L.R. 56/80.

NOTIFICARE il presente provvedimento alla ditta interessata.

Il Dirigente del Settore LL.PP.-S.U.A.P.
Ing. Giuseppe Amorese

COMUNE DI CORATO
Delibera C.C. 29 settembre 2012, n. 54

Approvazione variante urbanistica.

Omissis

DELIBERA

1. PRENDERE ATTO dei verbali delle sedute del 22.04.2011, 20.03.2012, 27.03.2012, 26.06.2012 della conferenza di servizi ex art.8 DPR 160/10 e dei pareri ivi resi dagli organi competenti, relativi all'istanza del 28.01.09, acquisita in pari data al Protocollo del Comune al n. 2532, successivamente più volte integrata, con cui la ditta "T.C.M. snc - Torneria Carpenteria Metallica", azienda dedita all'attività di carpenteria metallica, con sede in Corato alla S.P. 231 - Km. 49+300, ha presentato il progetto edilizio per la ristrutturazione aziendale, con riorganizzazione logistica dei manufatti esistenti e realizzazione di una palazzina uffici, in ampliamento e stretta funzionalità dell'opificio esistente ed in variante agli strumenti urbanistici vigenti ex art. 5 DPR 447/98 e ss.mm.ii. (poi sostituito dall'art. 8 DPR 160/10), su suolo contraddistinto in Catasto al foglio di mappa 56 partt. nn. 627, 628, 629, 630, 57, 56, 723, urbanisticamente tipizzato dal PRG come zona "D" e dal P.P. della zona di riferimento come "aree edificabili", "area a verde" e "area per viabilità e parcheggi pubblici".

2. PRENDERE ATTO che non sono pervenute osservazioni ed opposizioni avverso l'esito della conferenza di servizi in parola.

3. APPROVARE, ai sensi e per gli effetti dell'art.8 del D.P.R. 160/10, in variante ai vigenti strumenti urbanistici, il progetto della ditta "T.C.M. snc - Torneria Carpenteria Metallica" di cui al punto 1) del dispositivo della presente deliberazione (nei termini ed alle condizioni poste in sede di conferenza di servizi ed in stretta osservanza dei pareri e delle relative prescrizioni fissate dai competenti Enti/Servizi), costituito dai seguenti elaborati scritto-grafici a firma dell'arch. Umberto Affatato tutti allegati al presente provvedimento per costituirne parte integrante e sostanziale:
   - Stralcio strumento urbanistico
   - Stralcio catastale
   - Cartografia aerofotogrammetrica
   - Elaborato di dettaglio
   - Studi tipologici
   - Relazione tecnico-descrittiva
   - Relazione geologica
   - relazione tecnica D.M.37/08
   - schema di convenzione
   - nota integrativa del 14.12.2011- protocollo del Comune n. 38526.

4. APPROVARE la variante urbanistica ai vigenti strumenti urbanistici comunali dell'area per "lotti edificabili" e "area di completamento" della zona industriale di riferimento che viene ritipizzata urbanisticamente quale "parcheggio e viabilità" e "verde pubblico" del P.P. di riferimento, attualmente di proprietà della ditta, catastalmente individuata al Fg. 56 part. n. 630 di mq. 324,00 e quota parte della particella n. 56 di mq. 746,00, per un totale di mq. 1070,00, da cedersi gratuitamente dalla ditta al Comune in sede di convenzione urbanistica.

5. AUTORIZZARE la cessione gratuita in favore del Comune - a cura della ditta - dell'area allibrata in Catasto al Fg. 56 particella n. 629 di mq. 66 e la quota parte della particella n.628 di mq. 58, per una superficie complessiva pari a mq. 124,00, al fine di consentire così al Comune di completare la viabilità pubblica già esistente.

6. AUTORIZZARE la ditta ad effettuare la residua monetizzazione della superficie di mq.260,00 di aree a cedersi gratuitamente in

favore del Comune dalla ditta a titolo di "standards urbanistici" in virtù dell'ampliamento de quo, alla luce delle motivazioni addotte dalla ditta, dell'esiguità dell'area e giusta parere congiunto dei Settori LL.PP./SUAP ed Urbanistica Urbanistica assunto in conferenza di servizi del 26.06.2012.

7. STABILIRE, ai sensi della deliberazione di G.R. n. 2581/11, che le opere edili di cui al progetto approvato, obbligatoriamente dovranno avere inizio entro il termine massimo di 18 (diciotto) mesi dalla presente deliberazione di Consiglio Comunale di approvazione del progetto in variante agli strumenti urbanistici e dovranno essere concluse entro tre anni dall'inizio dei lavori, salva proroga dei termini di inizio e fine lavori ex art. 15 del DPR 380/01, a pena di decadenza della variante urbanistica stessa correlata al progetto approvato.

8. CONFERIRE MANDATO al Dirigente del Settore LL.PP. - S.U.A.P. per la sottoscrizione della convenzione urbanistica, secondo lo schema tipo di cui al punto 3) del presente dispositivo, opportunamente integrato alla luce delle prescrizioni fissate nei pareri resi nel procedimento de quo dagli Enti/Uffici.

9. CONFERIRE MANDATO al Dirigente del Settore Affari Generali di provvedere alla pubblicazione della presente deliberazione sul Bollettino Ufficiale della Regione ex art. 16 L.R. 56/80.

10. TRASMETTERE il presente provvedimento al Settore LL.PP.- Servizio Suap per il seguito di competenza.

11. NOTIFICARE il presente provvedimento alla ditta interessata.

Il Dirigente del Settore LL.PP. - S.U.A.P.
Ing. Giuseppe Amorese

COMUNE DI LEQUILE
Delibera C.C. 5 dicembre 2012, n. 42

Approvazione variante urbanistica.

IL CONSIGLIO COMUNALE

Omissis

DELIBERA

1. la premessa costituisce parte integrante e sostanziale del presente deliberato;

2. di approvare in via definitiva il progetto di cui alla Determinazione Dirigenziale n. 2290 del 23.10.2012 della Provincia di Lecce ai sensi dell'art. 208 del D.Lgs. n. 152/06 a seguito di determinazione favorevole della Conferenza dei Servizi appositamente convocata in merito al progetto presentato dalla ditta F.lli De Carlo s.n.c. relativamente ad un progetto per l'ampliamento e modifica di esistente impianto per lo stoccaggio provvisorio di rifiuti pericolosi e non pericolosi, ubicato in Comune di Lequile, località "Pero-Chiancata" con le tavole allegate a firma degli ingg. Marco Selleri e Massimo Selleri di cui al seguente elenco:
   All. 1 - relazione generale tecnico-descrittiva
   All. 1.1 - relazione tecnica impianto di raccolta, trasporto, trattamento e smaltimento acque meteoriche
   All. 1.2 - relazione tecnica impianto di abbattimento polveri
   All. 1.3 - relazione tecnica impianto elettrico
   All. 1.4 - relazione tecnica impianto antincendio
   All. 2 - relazione geologica e idrogeologica
   All. 3 - relazione revisionale di impatto acustico
   All. 4 - relazione tecnica urbanistica-edilizia
   All. 5 - piano finanziario
   All. 6 - documentazione tecnico-economica, amministrativa, informativa privacy
   Tav. 1.1 - inquadramento geografico, catastale e territoriale
   Tav. 1.2 - cartografia tematica strumenti di pianificazione e programmazione
   Tav. 2 - stato di fatto - planimetria
   Tav. 3 - stato di fatto - impianti
   Tav. 4 - stato di fatto - opere d'arte
   Tav. 5.1 - stato di progetto - planimetria - piante coperture

Tav. 6.1 - stato di progetto - impianti - rete di raccolta acque meteoriche
Tav. 6.2 - stato di progetto - impianti - rete impianto abbattimento polveri
Tav. 6.3 - stato di progetto - rete impianto elettrico
Tav. 6.4 - stato di progetto - rete impianto antincendio
Tav. 7.1 - stato di progetto - opere d'arte - deposito per stoccaggio rifiuti non pericolosi
Tav. 7.2 stato di progetto - opere d'arte - deposito per stoccaggio rifiuti pericolosi
Tav. 7.3 - stato di progetto - opere d'arte - locale pompe antincendio a servizio del deposito dei rifiuti non pericolosi
Tav. 7.4 - stato di progetto - opere d'arte - locale pompe antincendio a servizio del deposito dei rifiuti pericolosi
Tav. 7.5 - stato di progetto - opere d'arte - vasche a servizio dell'area di deposito dei rifiuti non pericolosi
Tav. 7.6 - stato di progetto - opere d'arte - vasche a servizio dell'area di deposito dei rifiuti pericolosi
Tav. 7.7 - stato di progetto - opere d'arte - cancelli, recinzione, barriera arborea, piazzali e aree a verde
Tav. 8 - conformità al PRG
All. INT 1 - relazione tecnica integrativa
Tav. INT 1 - stato di progetto - planimetria generale
Tav. INT 2 - stato progetto opere d'arte:deposito rifiuti pericolosi
Tav. INT 3 - stato progetto opere d'arte:deposito rifiuti pericolosi
Tav. INT 4 - planimetria percorsi conferimento e ritiro rifiuti
Tav. INT 5 - planimetria impianto abbattimento polveri
Tav. INT 6 - planimetria percorsi pedonali e carrabili interni
Tav. INT 7 particolari costruttivi

3. di dare atto che la ditta ha richiesto la monetizzazione della superficie a standard di cui al D.M. 1444/68 (10% lotto) corrispondenti a mq. 1070,60 della cui quantificazione economica si demanda a successivo atto;

4. di dichiarare che la variante approvata entra in vigore con la pubblicazione all'albo pretorio dell'avviso di deposito della variante stessa e col contemporaneo deposito nella segreteria comunale della presente delibera e di tutti gli atti allegati;

5. di demandare agli uffici di competenza gli ulteriori adempimenti del presente provvedimento compresa la pubblicazione sul B.U. della Regione Puglia;

6. di prevedere di far venire meno gli effetti della variante in caso di mancato rispetto dei termini previsti dal titolo abilitativi rilasciato dall'ufficio competente;

7. di dare atto che il presente provvedimento non comporta assunzione di impegno di spesa;

8. di dichiarare il presente provvedimento immediatamente eseguibile ai sensi dell'art. 134, comma 4, del D.Lgs. n. 267/2000.

COMUNE DI MONOPOLI
Delibera C.C. 13 luglio 2011, n. 37

Approvazione P.U.E. contrada Capitolo.

IL DIRIGENTE DELLA RIPARTIZIONE URBANISTICA

rende noto che con deliberazione di Consiglio Comunale n. 37 del 13.07.2011 è stato stabilito di approvare definitivamente, ai sensi degli art. 15-16-17 della L.R. n. 20 del 27.07.2001 il PUE in Contrada Capitolo e con successiva deliberazione di Giunta Comunale n. 70 del 29.05.2012 è stata approvata la variazione al suddetto piano, ai sensi del secondo capoverso del comma 10 dell'art. 16 della suddetta legge regionale.

Dal Palazzo di Città, lì 31 gennaio 2013

Il Dirigente
Ing. Angelo D'Onghia

COMUNE DI RUVO DI PUGLIA
Delibera C.C. 28 settembre 2012, n. 49

Approvazione variante urbanistica.

IL CONSIGLIO COMUNALE

Omissis

DELIBERA

La narrativa è parte integrante e sostanziale del presente atto.

1. APPROVARE le risultanze del verbale della conferenza di servizi del 22 giugno 2012.

2. APPROVARE, ai sensi dell'art. 8 del D.P.R. n. 160/2010 e successive modifiche ed integrazioni, in variante allo strumento urbanistico vigente, il progetto per ampliamento, su suolo distinto in catasto al fg. 37 particelle 209 e 214, dell'Azienda di manipolazione e commercializzazione di prodotti agricoli, esistente su suolo in catasto al fg. 37 particella 542.

3. APPROVARE lo schema di convenzione allegato al seguente atto.

4. DARE MANDATO al Dirigente ad interim dell'Area Politiche del Territorio e Qualità Urbana, facente funzione di Dirigente SUAP, per tutti gli adempimenti conseguenti alla definizione del presente atto.

COMUNE DI STATTE
Decreto 11 gennaio 2013, n. 1

Esproprio.

IL RESPONSABILE DEL SERVIZIO LL.PP.

Omissis

DECRETA

1. E' disposta l'espropriazione definitiva a favore del Comune di Statte, con sede in Statte, alla via San Francesco n. 5, cod. fisc. 90031270730, degli immobili ricadenti nel Comune di Statte, in dipendenza dei lavori sopra citati, di proprietà delle ditte di seguito elencate:
   - *MARANGI Donato nato a Taranto l'11/08/1949 e residente in Montemesola alla via Regina Margherita, 27, cod. fisc. MRN DNT 49M11 L049P, PROP. 1/5, MARANGI Filippo nato a Taranto il 02/01/1954 e residente in Statte alla via vaccai, s.n., cod. fisc. MRN FPP 54A02 L049I, prop. 1/5, MARANGI Immacolata nata a Taranto il 13/09/1944 e residente in Statte alla via Carulli, 2, cod. fisc. MRN MCL 44P53 L049S, prop. 1/5, MARANGI Antonia nata a Taranto il 26/05/1947 e residente in Statte alla via Vaccai, cod. fisc. MRN NTN 47E66 L049W, prop. 1/5, MARANGI Rosa Giuseppa nata a Putignano il 18/03/1941 e residente in Massafra alla via Pertini, 44 II traversa, cod. fisc. MRN RGS 41C58 H096U, prop. 1/5, terreno riportato in N.C.T. del Comune di Statte al foglio di mappa 8 p.lla 142 della superficie di mq. 950, indennità d'espropriazione corrisposta alla ditta proprietaria euro 1.059,05;*
   - *CENEVIVA Angelo nato a Taranto il 01/05/1960 e residente in Crispiano alla via Torre Ceneviva,14, c.f. CNV NGL 60E01 L049Y, prop. 1/2, CENEVIVA Antonio nato a Taranto il 29/01/1957 e residente in Crispiano alla via Torre Ceneviva, 14, prop. 1/2, c.f. CNV NTN 57A29 L049T, prop. 1/2, terreno riportato in N.C.T. del Comune di Statte al foglio di mappa 4 p.lla 72 della superficie di mq. 1.382, indennità d'espropriazione corrisposta alla ditta proprietaria euro 3.307,20;*
   - *MONACO Vincenzo nato a Taranto il 16/06/1953 ed ivi residente alla via Sorcinelli, 42, c.f. MNC VCN 53H16 L049F, prop. 18/72, MONACO Leonarda Giovanna nata a Taranto il 24/12/1950 e residente in Massafra alla via G. Falcone, 7/b, c.f. MNC LRD 50T64 L049H, prop. 18/72, MONACO Grazia nata a Taranto il 14/09/1934 e residente in Trebisacce alla via Sicilia, 65, c.f.*

MNC GRZ 34P54 L049K, prop. 18/72, FINIELLO Anna nata a Taranto il 20/12/1952 ed ivi residente alla P.zza Giovanni XXIII, 20, c.f. FNL NNA 52T60 L049G, proprietaria per 7/72 - quota di comproprietà pari a 61/72 del terreno riportato in N.C.T. del Comune di Statte al foglio di mappa 7 p.lla 1276 della superficie di mq. 258, indennità d'espropriazione corrisposta alla ditta proprietaria euro 420,46;

- *MARINO' Francesco nato a Taranto il 18/06/1952 e residente a Statte in via Leucaspide, 96, c.f. MRN FNC 52H18 L049P, prop. 1/2, PICHIERRI Anna Maria nata a Sava il 25/09/1958 e residente in Statte alla via Leucaspide, 96, c.f. PCH NMR 58P65 I467X, prop. 1/2, terreno riportato in N.C.T. del Comune di Statte al foglio di mappa 7 p.lle 1279 della superficie di mq. 109, p.lla 1281 della superficie di mq. 36 indennità d'espropriazione corrisposta alla ditta proprietaria euro 297,10;*
- *LADOGANA Agostino nato a San Marzano di San Giuseppe il 05/02/1940 e residente in Statte alla via Leucaspide, 86, c.f. LDG GTN 40B05 I018C, prop. 1/2, VINO Teresa nata a Bari il 02/06/1956 e residente in Statte alla via Leucaspide, 86, c.f. VNI TRS 56H42 A662C, prop. 1/2, terreno riportato in N.C.T. del Comune di Statte al foglio di mappa 7 p.lla 1282 della superficie di mq. 59, p.lla 1284 della superficie di mq. 76, indennità d'espropriazione corrisposta alla ditta proprietaria euro 251,37;*
- *RECCHIA Domenico nato a Mottola il 08/12/1933 e residente in Taranto alla via Duca degli Abruzzi, 99, c.f. RCC DNC 33T08 F784S, prop. 1/2 e PELLEGRINO Rosa nata a Sant'Arsenio (SA) il 18/01/1944 e residente in Taranto alla via Duca degli Abruzzi, 99, c.f. PLL RSO 44A58 I307B, prop. 1/2, terreno riportato in N.C.T. del Comune di Statte al foglio di mappa 7 p.lla 1280 della superficie di mq. 70, indennità d'espropriazione corrisposta alla ditta proprietaria euro 135,93;*
- *GALASSO Emanuele nato a Taranto il 08/09/1957 e residente in Taranto - San Vito, via Vizzarro, 67, c.f. GLS MNL 57P08 L049E, prop. 1/1, terreno riportato in N.C.T. del Comune di Statte al foglio di mappa 7 p.lla 1233 della superficie di mq. 83, indennità d'espropriazione corrisposta alla ditta proprietaria euro 162,94;*
- *VALENTE Federico nato a Taranto il 12/12/1941 e residente in Statte alla via Leucaspide, 88, c.f. VLN FRC 41T12 L049T, prop. 1/2, LIBARDI Isabella nata a Taranto il 08/05/1944 e residente in Statte alla via Leucaspide, 88, c.f. LBR SLL 44E48 L049Y, prop. 1/2, terreno riportato in N.C.T. del Comune di Statte al foglio di mappa 7 p.lla 1234 della superficie di mq. 80, indennità d'espropriazione corrisposta alla ditta proprietaria euro 160,76;*
- *ALPINO Domenico nato a Taranto il 03/07/1972 ed ivi residente in via La Spezia, 6, c.f. LPN DNC 72L03 L049B, prop. 1/2, ALPINO Maria nata in Germania rep. federale, il 09/01/1970 e residente in Palermo - Partanna Mondello, via Cortile Catalano, 8, c.f. LPN MRA 70A49 Z112D, prop. 1/2, terreno riportato in N.C.T. del Comune di Statte al foglio di mappa 7 p.lla 1231 della superficie di mq. 97, indennità d'espropriazione corrisposta alla ditta proprietaria euro 188,35;*
- *D'ANGELLA Giuseppe nato a Pisticci (MT) il 21/01/1935 e residente in Crispiano alla via La Pira, 17, c.f. DNG GPP 35A21 G712Z, prop. 1/2, CIRIGLIANO Maria nata a Noepoli (PZ) il 08/06/1941 e residente in Crispiano alla via La pira, 17, c.f. CRG MRA 41H48 F917V, prop. 1/2, terreno riportato in N.C.T. del Comune di Statte al foglio di mappa 7 p.lla 1230 della superficie di mq. 129, indennità d'espropriazione corrisposta alla ditta proprietaria euro 241,25;*
- *GUARINO Egidio nato a Taranto il 20/07/1959 e residente in Statte alla via Teatro Alhambra E/7 C, c.f. GRN GDE 59L20 L049F, prop. 1/2, PETRUZZELLA Irene Lucia nata a Genk (Belgio) il 29/11/1965 e residente in Statte alla via Teatro all'opera 3/b, c.f. PTR RLC 65S69 Z103O, prop. 1/2, terreno riportato in N.C.T. del Comune di Statte al foglio di mappa 7 p.lla 1227 della superficie di mq. 147, indennità d'espropriazione corrisposta alla ditta proprietaria euro 318,32;*

- *CECERE Giovanni nato a Ostuni il 11/06/1956 e residente in Statte via Leucaspide, 260, I, c.f. CCR GNN 56H11 G187S, prop. &/2, CECERE Vito nato a Cisternino il 14/02/1953 e residente in Statte via Semeraro, 6, c.f. CCR VTI 53B14 C741D, prop. 1/2, terreno riportato in N.C.T. del Comune di Statte al foglio di mappa 7 p.lla 1127 della superficie di mq. 1914, indennità d'espropriazione corrisposta alla ditta proprietaria euro 3.732,30;*
- *RIZZI Arcangelo nato a Laterza il 06/06/1953 e residente in Statte via Leucaspide, 27, c.f. RZZ RNG 53H06 E469F, prop. 1/2, ADDABBO Giuseppa nata a Taranto il 28/02/1954 e residente in Statte via Leucaspide, 27, c.f. DDB GPP 54B68 L049J, prop. 1/2, terreno riportato in N.C.T. del Comune di Statte al foglio di mappa 7 p.lla 1264 della superficie di mq. 98, indennità d'espropriazione corrisposta alla ditta proprietaria euro 186,34;*
- *GRANIGLIA Maria nata a Taranto il 23/05/1974 e residente in Statte via G. Puccini, 19, c.f. GRN MRA 74E63 L049W, prop. 2/9, GRANIGLIA Lucia nata a Taranto il 20/02/1976, c.f. GRN LCU 76B60 L049Z, prop. 2/9, GRANIGLIA Patrizia nata a Taranto il 24/02/1978, c.f. GRN PRZ 78B64 L049V, prop. 2/9 e TANCORRA Domenica nata a Taranto il 17/01/1944, tutti residenti in Statte alla via Leucaspide, 31, c.f. TNC DNC 44A57 L049A, prop. 3/9, terreno riportato in N.C.T. del Comune di Statte al foglio di mappa 7 p.lla 1263 della superficie di mq. 90, indennità d'espropriazione corrisposta alla ditta proprietaria euro 190,13;*
- *GRANIGLIA Nicola nata a Taranto il 13/05/1935 e residente in Statte alla via Leucaspide, 33, c.f. GRN NCL 35E13 L049R, prop. 1/1, terreno riportato in N.C.T. del Comune di Statte al foglio di mappa 7 p.lla 1261 della superficie di mq. 77, p.lla 1258 della superficie di mq. 15, p.lla 1254 della superficie di mq. 55, indennità d'espropriazione corrisposta alla ditta proprietaria euro 296,13;*
- *GRANIGLIA Anna nata a Taranto il 23/03/1948 e residente in Statte alla via Leucaspide, 23, c.f. GRN NNA 48C63 L049B, prop. 1/1, terreno riportato in N.C.T. del Comune di Statte al foglio di mappa 7 p.lla 1262 della superficie di mq. 74, indennità d'espropriazione corrisposta alla ditta proprietaria euro 149,39;*
- *GRANIGLIA Vincenzo nato a Taranto il 10/10/1931 e residente in Statte alla via Leucaspide, 9, c.f. GRN VCN 31R10 L049Q, prop. 1/1, terreno riportato in N.C.T. del Comune di Statte al foglio di mappa 7 p.lla 1260 della superficie di mq. 12, p.lla 1256 della superficie di mq. 49, indennità d'espropriazione corrisposta alla ditta proprietaria euro 132,42;*
- *MANIGRASSO Domenico nato a Taranto il 12/11/1978 e residente in Statte alla via Triglie, 100, c.f. MNG DNC 78S12 L049V, prop. 1/2, MANIGRASSO Carmela nata a Taranto il 31/08/1975 e residente in Statte alla via Triglie, 100, c.f. MNG CML 75M71 L049F, prop. 1/2, terreno riportato in N.C.T. del Comune di Statte al foglio di mappa 7 p.lla 1218 della superficie di mq. 35, p.lla 1219 della superficie di mq. 406, indennità d'espropriazione corrisposta alla ditta proprietaria euro 1.011,13;*
- *TADDEI Giuseppe nato a Crispiano il 20/12/1943 ed ivi residente alla via A. Gramsci, 4/D, c.f. TDD GPP 43T20 D171J, prop. 1/1, terreno riportato in N.C.T. del Comune di Statte al foglio di mappa 8 p.lla 1594 della superficie di mq. 338, indennità d'espropriazione corrisposta alla ditta proprietaria euro 634,88;*
- *TAGARIELLO Filippo nato a Bassano del Grappa (VI) il 21/05/1949 e residente in Bologna alla via Siepelunga, 58/11, c.f. TGR FPP 49E21 A703A, prop. 1/2, TAGARIELLO Carlo nato a Bassano del Grappa (VI) il 22/10/1947 e residente in Bologna alla via del Poggio, 1, c.f. TGR CRL 47R22 A703A, prop. 1/2, terreno riportato in N.C.T. del Comune di Statte al foglio di mappa 9 p.lla 1025 della superficie di mq. 244, indennità d'espropriazione corrisposta alla ditta proprietaria euro 422,55;*
- *LIUZZI Orlanda nata a Crispiano il 04/07/1925 e residente in Taranto alla via*

Pupino, 19/A, C.F. LZZ RND 25L44 D171Z, prop. 4/8, LIUZZI Michael nato in Pennsylvania il 20/12/1930, c.f., LZZ MHL 30T20 Z404D, prop. 1/8, LIUZZI Marcus David nato in Pennsylvania il 05/10/1953, c.f. LZZ MCS 53R05 Z404L, prop. 1/8, LIUZZI MARIA Gaetana nata a Crispiano il 06/04/1928 e residente in Statte al viale dei Pini, 7, c.f. LZZ MGT 28D46 D171R, prop. 1/8, MONTESANTI Elisabetta nata a Napoli l'11/05/1948 e residente in Lamezia Terme alla via Piazza Sacchi, 14,c.f. MNT LBT 48E51 F839Y, prop.1/8, terreno riportato in N.C.T. del Comune di Statte al foglio di mappa 9 p.lla 1016 della superficie di mq. 252, indennità d'espropriazione corrisposta alla ditta proprietaria euro 619,28;

- *LIUZZI Michael nato in Pennsylvania il 20/12/1930, c.f., LZZ MHL 30T20 Z404D, prop. 1/20, LIUZZI Marcus David nato in Pennsylvania il 05/10/1953, c.f. LZZ MCS 53R05 Z404L, prop. 7/20, LIUZZI MARIA Gaetana nata a Crispiano il 06/04/1928 e residente in Statte al viale dei Pini, 7, prop. 11/20, c.f. LZZ MGT 28D46 D171R, MONTESANTI Elisabetta nata a Napoli l'11/05/1948 e residente in Lamezia Terme alla via Piazza Sacchi, 14,c.f. MNT LBT 48E51 F839Y, prop.1/20, terreno riportato in N.C.T. del Comune di Statte al foglio di mappa 10 p.lla 554 della superficie di mq. 267, indennità d'espropriazione corrisposta alla ditta proprietaria euro 1.093,52;*
- *D'ONGHIA Serena nata a Taranto il 05/09/1975 e residente in Statte alla via L. Da Vinci, 6, prop. 1/1, c.f. DNG SRN 75P45 L049X, prop. 1/1, terreno riportato in N.C.T. del Comune di Statte al foglio di mappa 9 p.lla 1018 della superficie di mq. 341, p.lla 1023 della superficie di mq. 266, p.lla 692 della superficie di mq. 220, foglio di mappa 10 p.lla 556 della superficie di mq. 2 e p.lla 572 della superficie di mq. 179indennità d'espropriazione corrisposta alla ditta proprietaria euro 2.030,58;*
- *SEMERARO Maria Scala nata a Taranto il 25/02/1945 e residente in Statte alla via del Castello, 19/c, c.f. SMR MSC 45B65 L049Y, prop. 1/1, terreno riportato in N.C.T. del Comune di Statte al foglio di mappa 9 p.lla 1027 della superficie di mq. 79,indennità d'espropriazione corrisposta alla ditta proprietaria euro 178,76;*
- *ALBANESE Vincenzo nato a Crispiano il 05/04/1965 e residente in Statte via D. Fumagalli, 12, c.f. LBN VCN 65D05 D171K, prop. 2/3, ALBANESE Fina nata in Germania il 03/04/1976 e residente in Francavilla Fontana, viale Italia, 22, c.f. LBN FNI 76D43 Z112A, prop. 1/3, terreno riportato in N.C.T. del Comune di Statte al foglio di mappa 9 p.lla 1012 della superficie di mq. 109, indennità d'espropriazione corrisposta alla ditta proprietaria euro 245,17;*
- *SIMEONE Giorgio nato a Locorotondo il 21/08/1954 e residente in Statte alla via Giordano II traversa, s.n., SMN GRG 54M21 E645H, prop. 1/2, MAGLI Venerita nata a Martina Franca il 19/04/1957 e residente in Statte alla via Giordano, II traversa, s.n., c.f. MGL VRT 57D59 E986V, prop. 1/2, terreno riportato in N.C.T. del Comune di Statte al foglio di mappa 9 p.lla 1006 della superficie di mq. 132, indennità d'espropriazione corrisposta alla ditta proprietaria euro 282,75;*
- *MAGURANO Roberto nato a Taranto il 30/11/1944 e residente in Martina Franca alla via str. Corame H 2, c.f. MGR RRT 44S30 L049M, prop.1/16, MAGURANO Armando nato a Taranto il 10/08/1943 e residente in Lecce alla via G. Papatodero, 5, c.f. MGR RND 43M10 L049L, prop. 1/16 - quota di comproprietà pari ai 2/16 del terreno riportato in N.C.T. del Comune di Statte al foglio di mappa 9 p.lla 466 della superficie di mq. 216, indennità d'espropriazione corrisposta alla ditta proprietaria euro 52,65;*
- *DE BIASO Antonietta nata a Taranto il 13/05/1957 e residente in Statte alla via D. Fumagalli, 32, c.f. DBS NNT 57E53 L049U, prop. 1/2, DE BIASO Mariella nata a Taranto il 07/06/1964 e residente in Statte alla via D. Fumagalli, s.n.c., prop. 1/2, c.f. DBS MLL 64H47 L049L, prop. 1/2, terreno riportato in N.C.T. del Comune di Statte al foglio di mappa 9 p.lla 1005 della superficie di mq. 136, indennità d'espropriazione corrisposta alla ditta proprietaria euro 271,83;*

- *GALIULO Domenico nato a Ostuni il 24/06/1949 e residente in Taranto str. Provinciale 46 Km. 10, n. 350, c.f. GLL DNC 49H24 G187C, prop. 1/2, GALIULO Sante nato a Taranto il 20/06/1944 ed ivi residente alla Masseria Levrano d'Aquino, 13.500, prop. 1/2, c.f. GLL SNT 44H20 L049B, terreno riportato in N.C.T. del Comune di Statte al foglio di mappa 10 p.lla 551 della superficie di mq. 59, indennità d'espropriazione corrisposta alla ditta proprietaria euro 100,23;*
- *CERVELLERA Maria Vincenza nata a Taranto il 21/05/1926 e residente in Statte alla via c. Pedrotti, 22, c.f. CRV MVN 26E61 L049A, prop. 1/3, TAMBURRANO Giovanni nato a Taranto il 06/11/1957 e residente in Statte al c.so Vittorio Emanuele, 219, c.f. TMB GNN 57S06 L049T, prop. 1/3, TAMBURRANO Alfonsa nata a Taranto il 18/11/1953 e residente in Statte alla via Stradella, 34, c.f. TMB LNS 53S58 L049I, prop. 1/3, terreno riportato in N.C.T. del Comune di Statte al foglio di mappa 10 p.lla 505 della superficie di mq. 1.626, indennità d'espropriazione corrisposta alla ditta proprietaria euro 2.906,16;*
- *DI MATTEO Rossella nata a Taranto il 24/08/1973 e residente in Statte alla via Bach Sebastian, 21, c.f. DMT RSL 73M64 L049H, prop. 1/1, terreno riportato in N.C.T. del Comune di Statte al foglio di mappa 13 p.lla 1354 della superficie di mq. 599, indennità d'espropriazione da corrispondere alla ditta proprietaria euro 1.092,00;*
- *CONTE Erminio nato a Taranto il 07/06/1968 e residente in Statte alla via A. Franchetti, 9, c.f. CNT RMN 68H07 L049S, prop. 1/1, terreno riportato in N.C.T. del Comune di Statte al foglio di mappa 13 p.lla 1372 della superficie di mq. 42 e p.lla 1374 della superficie di mq. 46, indennità d'espropriazione corrisposta alla ditta proprietaria euro 312,55;*
- *COSA Francesco nato a Taranto il 27/10/1947 e residente in Statte alla via Ranzato Virgilio, 15, c.f. CSO FNC 47R27 L049L, prop. 1/2 e PORTULANO Concetta nata a Taranto il 07/12/1955 e residente in Statte alla via Ranzato Virgilio, 15, c.f. PRT CCT 55T47 L049U, prop. 1/2, terreno riportato in N.C.T. del Comune di Statte al foglio di mappa 13 p.lla 1355 della superficie di mq. 197, indennità d'espropriazione corrisposta alla ditta proprietaria euro 378,50;*
- *CAPUTO Francesco nato a Taranto il 18/06/1939 e residente in Statte al c.so Vittorio Emanuele III, 109, prop. 1/2, c.f. CPT FNC 39H18 L049V, SCAFOGLIERI Anna nata a Taranto il 09/03/1944 e residente in Statte al c.so Vittorio Emanuele III, 109, prop. 1/2, c.f. SCF NNA 44C49 L049K, terreno riportato in N.C.T. del Comune di Statte al foglio di mappa 13 p.lla 1359 della superficie di mq. 150, indennità d'espropriazione corrisposta alla ditta proprietaria euro 394,64;*
- *GERONZI Luigi nato a Montalto di Castro (VT) il 25/04/1941, cod. fisc. GRN LGU 41D25 F419K, prop. 1/2 e CHICHI Fiorella nata a Montalto di Castro (VT) il 09/09/1946, cod. fisc. CHC FLL 46P49 F419M, prop. 1/2, residenti in Statte, alla via Bach, 22, terreno riportato in N.C.T. del Comune di Statte al foglio di mappa 13 p.lla 1357 della superficie di mq. 131, indennità d'espropriazione corrisposta alla ditta proprietaria euro 248,66;*
- *LUCCARELLI Vincenzo nato a Crispiano il 22/02/1940 e residente in Statte alla via delle Sorgenti, s.n., c.f. LCC VCN 40B22 D171Y, prop. 1/2, RICCI Grazia Lucia nata a Taranto il 08/01/1940 e residente in Statte alla via delle Sorgenti, s.n., c.f. RCC GZL 40A48 L049V, prop. 1/2, terreno riportato in N.C.T. del Comune di Statte al foglio di mappa 13 p.lla 1361 della superficie di mq. 121, indennità d'espropriazione corrisposta alla ditta proprietaria euro 213,82;*
- *RICCI Grazia Lucia nata a Taranto il 08/10/1940 e residente in Statte alla via delle Sorgenti, 1/10, c.f. RCC GZL 40A48 L049V, prop. 240/288, MARZIA Annina nata a Bari il 09/08/1976 e residente in Statte alla via Bengasi, 23, c.f. MRZ NNN 76M49 A662O, prop. 6/288, MARZIA Giuseppe nato a Napoli il 29/01/1974 e residente in Statte alla via Bengasi, 23, c.f. MRZ GPP 74A29 F839T, prop. 6/288, MARZIA Giuseppe nato a Martina Franca il 07/10/1976, c.f. MRZ GPP 76R07 E986W e residente in Crispiano, alla via Ugo*

Foscolo, 20, prop. 12/288 - quota di comproprietà pari a 264/288 del terreno riportato in N.C.T. del Comune di Statte al foglio di mappa 13 p.lla 879 della superficie di mq. 249, p.lla 1369 della superficie di mq. 1, p.lla 1365 della superficie di mq. 100, indennità d'espropriazione corrisposta alla ditta proprietaria euro 614,29;

- *PISCIOTTA Francesco nato a Craco (MT) il 22/07/1953 e residente in Statte alla via G. Gambini, 2, c.f. PSC FNC 53L22 D128A, prop. 1/4, CASTELLO Maria Laura nata a Genova il 28/07/1955 e residente in Statte alla via G. Gambini, 2, c.f. CST MLR 55L68 D969M, prop. 1/4, QUARATO Angelo nato a Stigliano il 10/06/1963 e residente in Grottaglie alla via Pisa, 9, c.f. QRT NGL 63H10 I954A, prop. 2/4, terreno riportato in N.C.T. del Comune di Statte al foglio di mappa 13 p.lle 1363 della superficie di mq. 96, indennità d'espropriazione corrisposta alla ditta proprietaria euro 308,74;*
- *MARZII Cosimo nato a Taranto il 22/02/1952 e residente in Statte alla via Vico I Crispiano, 8, c.f. MRZ CSM 52B22 L049N, prop. 1/1, terreno riportato in N.C.T. del Comune di Statte al foglio di mappa 13 p.lla 1371 della superficie di mq. 135, p.lla 1367 della superficie di mq. 20, indennità d'espropriazione corrisposta alla ditta proprietaria euro 416,25;*
- *PULITO Angela nata a Taranto il 14/07/1941 e residente in Statte alla via Alberti Domenico, 25, c.f. PLT NGL 41L54 L049C, prop. 1/1, terreno riportato in N.C.T. del Comune di Statte al foglio di mappa 13 p.lla 1376 della superficie di mq. 902, indennità d'espropriazione corrisposta alla ditta proprietaria euro 1.609,47;*
- *BUZZETTA Giuseppa nata a Taranto il 25/01/1943 e residente in Statte al viale del Canyon, 5, c.f. BZZ GPP 43A65 L049L, prop. 1/1, terreno riportato in N.C.T. del Comune di Statte al foglio di mappa 13 p.lla 1409 della superficie di mq. 1100, indennità d'espropriazione da corrispondere alla ditta proprietaria euro 1.631,60;*
- *MIRELLI Pietro nato a Taranto il 29/11/1945 e residente in Roma alla via Cittanova D'Istria, 21, cod. fisc. MRL PTR 45S29 L049P, prop. 1/1, terreno riportato in N.C.T. del Comune di Statte al foglio di mappa 13 p.lla 1413 della superficie di mq. 5, indennità d'espropriazione da corrispondere alla ditta proprietaria euro 294,26;*
- *CONDOMINIO LE MIMOSE di via Galuppi, 2, Statte, cod. fisc. 90101360734, nella persona dell'amministratore Sig. Vincenzo GIORDANO nato a Taranto il 28/04/1958, prop. 1/1, terreno riportato in N.C.T. del Comune di Statte al foglio di mappa 13 p.lle 1340 della superficie di mq. 185, indennità d'espropriazione corrisposta alla ditta proprietaria euro 483,70;*
- *ACCETTA Domenica nata a Laterza il 15/01/1949 e residente in Taranto alla via Girasoli, 24, c.f. CCT DNC 49A54 E 469P, prop.1/1, terreno riportato in N.C.T. del Comune di Statte al foglio di mappa 13 p.lla 1344 della superficie di mq. 54, indennità d'espropriazione corrisposta alla ditta proprietaria euro 119,26;*
- *ZILLI Margherita nata a Taranto il 03/06/1946 e residente in Statte alla via Monteverdi, 38, c.f. ZLL MGH 46H43 L049W, prop. 1/3, CARRINO Nicola nato a Taranto il 02/01/1977 e residente in Statte alla via Legrenzi, 1, prop. 1/3, c.f. CRR NCL 77A02 L049W, CARRINO Alessandro nato a Taranto il 22/01/1979 e residente in Statte alla via Monteverdi, 34, c.f. CRR LSN 79A22 L049H, prop. 1/3, terreno riportato in N.C.T. del Comune di Statte al foglio di mappa 13 p.lla 1347 della superficie di mq. 64, indennità d'espropriazione corrisposta alla ditta proprietaria euro 135,21;*
- *FAVALE Maria nata a Nova Siri (MT) il 31/03/1935 e residente in Statte alla c.da Barone, 2500, c.f. FVL MRA 35C71 A942I, prop. 1/3, PASSARELLI Domenica nata a Nova Siri (MT) il 15/10/1958 e residente in Statte alla via Sinigaglia, 1, c.f. PSS DNC 58R55 A942F, prop. 1/3, PASSARELLI Egidio nato a Nova Siri (MT) il 05/07/1957 e residente in Statte alla via Galuppi, 1, c.f. PSS GDE 57L05 A942N, prop. 1/3, terreno riportato in N.C.T. del Comune di Statte al foglio di mappa 13 p.lla 1350 della superficie di mq. 115, indennità d'espropriazione corrisposta alla ditta proprietaria euro 263,07;*

- *MANIGRASSO Carmela nata a Crispiano il 10/01/1950 e residente in Statte alla via Sinigaglia, 38, c.f. MNG CML 50A50 D171D, prop. 12/18, FRASCELLA Antonio nato a Taranto il 08/07/1976 e residente in Aversa (CE) alla via Kennedy, 19, c.f. FRS NTN 76L08 L049J, PROP. 2/18, FRASCELLA Lucia nata a Taranto il 16/01/1969 e residente in Pieve Fissiraga (LO), alla via Ada Negri, 9/11, c.f. FRS LCU 69A56 L049E, prop. 2/18, FRASCELLA Daniela nata a Taranto il 29/09/1970 e residente in Milano alla via G. Mameli, 31, c.f. FRS DNL 70P69 L049E, prop. 2/18, terreno riportato in N.C.T. del Comune di Statte al foglio di mappa 13 p.lla 1396 della superficie di mq. 42, indennità d'espropriazione corrisposta alla ditta proprietaria euro 88,06;*
- *LOCOROTONDO Rosa nata a Taranto il 11/06/1967 e residente in Statte alla via Sinigaglia, 11/B, c.f. LCR RSO 67H51 L049I, prop. 1/1, terreno riportato in N.C.T. del Comune di Statte al foglio di mappa 13 p.lla 1395 della superficie di mq. 67, indennità d'espropriazione corrisposta alla ditta proprietaria euro 61,54;*
- *COLIZZI Giuseppe nato a Taranto il 08/12/1937 e residente in Statte alla via Palestrina, 3, c.f. CLZ GPP 37T08 L049R, prop. 1/2, BRANCONE Angela nata a Taranto il 24/08/1948 e residente in Statte alla via Palestrina, 3, c.f. BRN NGL 48M64 L049H, prop. 1/2, terreno riportato in N.C.T. del Comune di Statte al foglio di mappa 15 p.lla 510 della superficie di mq. 167, indennità d'espropriazione corrisposta alla ditta proprietaria euro 469,95;*
- *CITO Luigi nato a Crispiano il 12/05/1945 e residente in Statte alla via Madonna del Rosario, 81, c.f. CTI LGU 45E12 D171Y, prop. 1/2, SCIATTA Lucia nata a Noci il 26/11/1946 e residente in Statte alla via Madonna del Rosario, 81, c.f. SCT LCU 46S66 F915W, prop. 1/2, terreno riportato in N.C.T. del Comune di Statte al foglio di mappa 28 p.lla 162 della superficie di mq. 202, p.lla 163 della superficie di mq. 84, indennità d'espropriazione corrisposta alla ditta proprietaria euro 2.147,20;*
- *ARENA Mariachiara nata a Bari il 28/12/1968 e residente in Lecce P.zza Giuseppe Mazzini, 3, c.f. RNA MCH 68T68 A662E, prop. 1/7 - quota di comproprietà pari ad 1/7 del terreno riportato in N.C.T. del Comune di Statte al foglio di mappa 28 p.lla 159 della superficie di mq. 496, indennità d'espropriazione corrisposta alla ditta proprietaria euro 187,51;*
- *ROTOLO Cosima nata a Taranto il 18/03/1931 ed ivi residente alla via C. Nitti, 112, c.f. RTL CSM 31C58 L049B, prop. 1/2, quota di comproprietà pari ad 1/2 del terreno riportato in N.C.T. del Comune di Statte al foglio di mappa 13 p.lla 1352 della superficie di mq. 409, indennità d'espropriazione corrisposta alla ditta proprietaria euro 516,99;*
- *FORZOSO Ercole nato a Augusta (SR) il 12/04/1945 ed ivi residente al c.so Sicilia, 48, c.f. FRZ RCL 45D12 A494K, prop. 1/2 e DAMIANI Lucia nata a Militello in val di Catani il 10/07/1950 e residente in Augusta al c.so Sicilia, 48, c.f. DMN LCU 50L50 F209Z, prop. 1/2, terreno riportato in N.C.T. del Comune di Statte al foglio di mappa 13 p.lla 1411 della superficie di mq. 83, indennità d'espropriazione corrisposta alla ditta proprietaria euro 475,62;*
- *GIRARDI Andrea nato a Taranto il 02/01/1935 e residente in Castellaneta via Roma, 122, c.f. GRR NDR 35A02 L049C, prop. 8/32; GIRARDI Claudia nata a Taranto il 05/08/1971 ed ivi residente alla via Umbria, 135, c.f. GRR CLD 71M45 L049J, prop. 2/32; GIRARDI Costantino nato a Taranto il 28/04/1963 ed ivi residente alla C.so Umberto, 130, c.f. GRR CTN 63D28 L049W, prop. 4/32; GIRARDI Costantino nato a Taranto il 03/08/1964 ed ivi residente alla via Puglie, 60, c.f. GRR CTN 64M03 L049U, prop. 2/32; GIRARDI Giovanni nato a Taranto l'11/12/1974 ed ivi residente alla via Puglie, 60, c.f. GRR GNN 74T11 L049W, prop. 2/32; GIRARDI Maria Rosaria nata a Taranto il 05/09/1942 e residente in Bari alla via Cardinale M. Mimmi, 18, c.f. GRR MRS 42P45 L049Q, prop. 8/32; GIRARDI Paola nata a Taranto il 20/08/1967 ed ivi residente alla via Romagna, 4, c.f. GRR PLA 67M60 L049N, prop. 4/32; GIRARDI Patrizia nata a Taranto il 05/07/1966, ed ivi residente alla*

via Venezia Giulia, 36, c.f. GRR PRZ 66L45 L049L, prop. 2/32, terreno riportato in N.C.T. del Comune di Statte al foglio di mappa 10 p.lla 549 della superficie di mq. 640, indennità d'espropriazione corrisposta alla ditta proprietaria euro 1.168,36;

2. Il presente Decreto dovrà essere pubblicato sul Bollettino Ufficiale della Regione Puglia, notificato alle ditte proprietarie, registrato presso l'Agenzia delle Entrate di Taranto, trascritto presso l'Agenzia del Territorio - Servizio Pubblicità Immobiliare di Taranto e volturato presso l'Agenzia del Territorio - Servizio Catastale di Taranto.

Il Responsabile del Servizio LL. PP.
Ing. Mauro De Molfetta

COMUNE DI TROIA
Delibera C.C. 18 dicembre 2012, n. 49

Approvazione P.P. insula C4/a.5.

Con deliberazione del Consiglio Comunale n. 49 del 18/12/2012 è stato approvato in via definitiva il piano particolareggiato di inquadramento urbanistico e volumetrico dell'insula C4/a.5 di iniziativa privata in attuazione del P.U.G. vigente, adottato con delibera consiliare n. 37 del 26/10/2012.

Il Sindaco
Dr. Edoardo Beccia

Appalti - Bandi, Concorsi e Avvisi

Appalti

COMUNE DI OSTUNI

Avviso di gara affidamento interventi di rigenerazione urbana degli orti Extra Moenia di Ostuni.

SEZIONE I: AMMINISTRAZIONE AGGIUDICATRICE: Comune di Ostuni, P.zza della Libertà 68, 72017, tel. 0831307111, fax 0831307332, Settore Gare, appalti e Contratti.

SEZIONE II: OGGETTO DELL'APPALTO: Affidamento interventi di rigenerazione urbana degli orti Extra Moenia di Ostuni. Entità dell'appalto: Importo progetto euro 720.430,00 compresi oneri per la sicurezza, esclusa Iva.

SEZIONE III: INFORMAZIONI DI CARATTERE GIURIDICO, ECONOMICO, FINANZIARIO E TECNICO: Possono partecipare imprese singole, riunite o consorziate o che intendano riunirsi o consorziarsi di cui all'art. 34 del D.Lgs 163/06. Condiz. di partecipazione: disponibile www.comune.ostuni.br.it - sez. Gare e appalti.

SEZIONE IV: PROCEDURA: Aperta. Criterio di aggiudicazione: Prezzo più basso. Termine presentazione offerte: ore 12.30 del 05.03.2013.

Il Dirigente del Settore
Avv. Cecilia R. Zaccaria

Concorsi

SERVIZIO PROGRAMMAZIONE ASSISTENZA TERRITORIALE E PREVENZIONE

Zone carenti straordinarie di medicina pediatrica

A.S.L. BT

DISTRETTO N. 2 ZONA CARENTE

ANDRIA 1

Possono concorrere al conferimento dell'incarico delle suddette zone carenti:

1) i medici pediatri aventi titolo secondo le procedure previste dal vigente ACN del 29/07/2009 e, dall'Accordo Integrativo Regionale di riferimento.

2) i pediatri inclusi nella graduatoria regionale valida per l'anno 2013

Gli aspiranti, entro 15 giorni dalla pubblicazione di cui al comma 1, presentano alla Azienda U.S.L., apposita domanda di assegnazione di incarico per uno o più degli ambiti territoriali carenti pubblicati.

Il Dirigente del Servizio
Dr. Fulvio Longo

AMMINISTRAZIONE PROVINCIALE BT

PO PUGLIA - F.S.E. 2007/2013 - Asse IV - Capitale Umano: Avviso pubblico n. BT/07/2012 "AREA PROFESSIONALIZZANTE - Percorsi biennali di qualificazione (IV classi A.S. 2012/2013 v classi A.S. 2013/2014)". Approvazione graduatoria finale dei progetti ammessi e finanziabili.

IL DIRIGENTE DEL SETTORE

Premesso che:

La legge regionale n°15 del 07.08.2002 "Riforma della Formazione Professionale" ha individuato le Amministrazioni Provinciali quali soggetti delegati alla realizzazione delle attività di formazione professionale;

La legge regionale n°32 del 02.11.2006 ha stabilito che, a partire dalle attività previste dalla programmazione 2007/2013, l'affidamento a soggetti pubblici e privati dello svolgimento di attività di formazione e orientamento professionale, con esclusione di quelle di competenza esclusiva della Regione Puglia, venisse determinato dalle Province attraverso periodici avvisi pubblici;

La Regione Puglia con Deliberazione della Giunta n°1575 del 04.09.2008 avente ad oggetto "POR Puglia FSE 2007-2013- Atto di programmazione per l'attuazione degli interventi di competenza regionale e per il conferimento di funzioni alle Province", in attuazione delle disposizioni normative di cui sopra, ha individuato le Amministrazioni Provinciali quali soggetti delegati alla realizzazione di attività di formazione professionale finanziate dal F.S.E;

Vista la D.G.R. n.1994 del 28/10/2008, avente ad oggetto"POR Puglia FSE 2007/2013: Individuazione Organismi Intermedi e approvazione dello Schema di Accordo tra Regione Puglia (AdG) e Province/Organismi Intermedi (O.I.). Inserimento O.I. tra i membri del Comitato di Sorveglianza";

Visto il Regolamento Regionale n°5 del 06.04.2009, avente ad oggetto "Modello per gli Organismi Intermedi/Province Sistema di Gestione e Controllo nell'ambito del POR Puglia FSE 2007/2013";

Vista la deliberazione della Giunta Regionale n°56 del 26.01.2010 avente ad oggetto: "D.G.R. n. 1575/2008 e n. 1994/2008: modificazioni a seguito dell'istituzione con legge 11.06.2004 n°148 della Provincia di Barletta-Andria-Trani" con la quale vengono assegnate parte delle risorse finanziarie del POR Puglia FSE 2007/2013 alla Provincia Barletta-Andria-Trani che viene individuata quale Organismo Intermedio ai sensi dell'art. 2 par. 6 e art. 59 par. 2 del Reg. (CE) n. 1083/2006, oltre che inserita tra i membri del Comitato di Sorveglianza, già istituito con DGR n. 2303/07;

Vista la deliberazione n°48 del 08.08.2012 e successive modifiche e integrazioni, con la quale la Giunta Provinciale ha approvato il Piano di Attuazione 2012-POR Puglia FSE 2007-2013, che è stato trasmesso alla Regione Puglia-Autorità di Gestione POR 2007/2013;

Vista la determinazione n°1631 del 19.10.2012, con la quale la dott.ssa Giulia Campaniello, Autorità di Gestione POR 2007/2013, ha preso atto del Piano di Attuazione della Formazione della Provincia Barletta-Andria-Trani e della relativa tabella di sintesi dell'utilizzo delle risorse finanziarie messe a disposizione per la stessa Provincia;

Premesso che l'Asse IV - Capitale Umano del POR Puglia FSE 2007/2013 persegue, tra gli altri, i seguenti obiettivi:

- Obiettivo specifico: Elaborazione, introduzione e attuazione delle riforme dei sistemi di istruzione, formazione e lavoro per migliorarne l'integra-

zione e sviluppare l'occupabilità, con particolare attenzione all'orientamento;
- Obiettivo operativo: Aumentare la qualificazione del sistema regionale dell'istruzione, della formazione e del lavoro;

Considerato che la riforma dell'ordinamento degli Istituti Professionali, con l'introduzione della Terza Area, mira ad incentivare la realizzazione di itinerari didattici sperimentali favorendo la cooperazione tra formazione professionale, sistema della istruzione secondaria superiore e mondo del lavoro;

Riconosciuta l'opportunità, nell'ambito delle competenze e delle risorse affidate alla Provincia di Barletta Andria Trani, quale Organismo Intermedio del PO Puglia FSE 2007/2013, di garantire la realizzazione per il biennio scolastico 2012/2013 e 2013/2014 delle attività scolastiche relative alla c.d. terza area degli Istituti Professionali di Stato del territorio, al fine di conseguire competenze tecnico professionali specifiche da parte degli studenti di tali Istituti, per favorire l'inserimento nel mercato del lavoro;

Preso atto che a tal fine è stato predisposto, in riferimento al biennio scolastico 2012/2013 e 2013/2014, l'Avviso pubblico BT/07/2012 "Area Professionalizzante - percorsi biennali di qualificazione (IV classi A.S. 2012/2013 v classi A.S. 2013/2014)" a valere sull'Asse IV (Capitale Umano) del POR Puglia F.S.E. 2007/2013, categoria di spesa 73, con il quale si perseguono gli obiettivi specifici ed operativi del PO 2007-2013 sopra individuati;

Preso atto che con il suddetto Avviso si è inteso finanziare percorsi formativi, anche integrati con il sistema scolastico, per il completamento della formazione di base e l'acquisizione di un livello minimo di competenza da parte delle persone senza qualifica o diploma;

Considerato che al fine di finanziare le attività relative all'Asse IV - Capitale umano con D.D. n. 486 del 22.10.2012 è stata accertata sul bilancio provinciale 2012 alla Risorsa 1000 ed impegnata al capitolo 1850 "Asse IV, Capitale umano" - "POR Puglia FSE 2007/2013", la somma complessiva di euro 1.954.050,00 (imp. n.1102);

Dato atto che gli interventi di cui all'Avviso sono finanziati con le risorse del Programma Operativo Regionale PUGLIA per il Fondo Sociale Europeo 2007/2013 - Asse IV - Capitale Umano, destinate alla Provincia di Barletta Andria Trani, secondo quanto indicato deliberazione della Giunta Regionale n°56 del 26.01.2010 avente ad oggetto: "D.G.R. n. 1575/2008 e n. 1994/2008: modificazioni a seguito dell'istituzione con legge 11.06.2004 n°148 della Provincia di Barletta-Andria-Trani", con la quale vengono assegnate parte delle risorse finanziarie del POR Puglia FSE 2007/2013 alla Provincia Barletta-Andria-Trani che viene individuata quale Organismo Intermedio ai sensi dell'art. 2 par. 6 e art. 59 par. 2 del Reg. (CE) n. 1083/2006, oltre che inserita tra i membri del Comitato di Sorveglianza, già istituito con DGR n. 2303/07, per un importo complessivo di euro 1.036.000,00- Categoria di spesa 73;

Vista la determinazione n° 561 del 20.11.2012 di approvazione dell'Avviso Pubblico BT/07/2012;

Preso atto che il predetto avviso pubblico è stato pubblicato sul Bollettino ufficiale della Regione Puglia n°172 del 29/11/2012 e sul sito web istituzionale della Provincia;

Dato atto che nel termine assegnato dal predetto avviso del 05/12/2011 sono pervenute da parte di n. 8 soggetti proponenti n. 53;

Dato atto che il nucleo di ammissibilità interno, nominato giusta determinazione n° 8 del 08/01/2013 (componenti Dirigente Dott.ssa Caterina Navach, Dott.ssa Flora Summo, Dott.ssa Rosanna Altamura e sig.ra Anna Solofrizzo) in data 09/01/2013 ha proceduto all'esame delle candidature pervenute ed ammesso a valutazione di merito n° 53 progetti;

Dato atto che l'I.I.S.S. "Michele Dell'Aquila" ha presentato un progetto dal titolo "Abbigliamento sposa" per il finanziamento di euro 8.625,62; tale progetto è stato ammesso alla partecipazione per la sola seconda annualità in quanto già attivato per l'anno scolastico 2011/2012 sulla classe IV della

scuola IISS "Pavoncelli" di Cerignola e quindi positivamente valutato dalla Provincia di Foggia; tale progetto è pertanto positivamente validato ma non ammesso a finanziamento sulle risorse P.O. Puglia 2007/2013-Annualità 2012- Provincia di Barletta-Andria-Trani; lo stesso sarà ammesso a finanziamento all'esito dell'istruttoria e della definizione del procedimento congiunto tra Provincia di Barletta-Andria-Trani, Provincia di Foggia e Regione Puglia.

Dato atto che il nucleo di merito nominato giusta determinazione n°18 del 09/01/2013 e n. 38 del 16/01/2013 in data 10/01/2013,16/01/2013 e 17/01/2013 ha proceduto a valutazione dei progetti ammessi, ed elaborato la graduatoria di merito allegata sub A) al presente provvedimento in virtù della quale risultano ammessi e finanziabili n. 52 progetti per un totale complessivo di euro 937.996,25;

Ritenuto procedere all' approvazione della graduatoria finale dei progetti ammessi e finanziabili a valere sull'Avviso Pubblico in oggetto, che allegata al presente provvedimento ne costituisce parte integrante e sostanziale (Allegato A);

Ritenuta la propria competenza ai sensi dell'art. 107 D.LGS 267/2000;

Vista la legge n. 241/90 e s.m.i.

DETERMINA

1. di approvare la graduatoria di merito dell'Avviso pubblico n. BT/07/2012- "Area Professionalizzante - percorsi biennali di qualificazione (IV classi A.S. 2012/2013 v classi A.S. 2013/2014)" - Asse IV - Capitale Umano - Categoria di spesa 73, allegata alla presente determinazione (Allegato A) per costituirne parte integrante e sostanziale;

2. di ammettere a finanziamento il progetto dal titolo "Abbigliamento sposa" per un totale di euro 8.625,62, presentato dall'IISS "Michele Dell'Aquila" per la classe V dell'IISS " Pavoncelli" di Cerignola, all'esito dell'istruttoria e della definizione del procedimento congiunto tra Provincia di Barletta-Andria-Trani, Provincia di Foggia e Regione Puglia;

3. di approvare con successivo provvedimento dirigenziale lo schema di convenzione teso a disciplinare i rapporti tra l'Amministrazione provinciale ed i soggetti destinatari dei finanziamenti;

4. di ammettere a finanziamento i progetti idonei e finanziabili elencati nell'allegato A) per un totale complessivo di euro 937.996,25;

5. di frazionare la relativa spesa complessiva di 937.996,25 in favore dei soggetti individuati nell'allegato A e nella misura ivi indicata e la relativa spesa va imputata sul capitolo n. 1850, impegno n. 1102, giusta D.D. n° 486 del 22.10.2012;

6. Di destinare le economie di spesa, relative all'avviso pubblico BT/07/2012 pari ad euro 98.003,75 (giusto Imp. 1102) allo scorrimento in graduatoria di altri progetti relativi al Piano di attuazione per l'annualità 2012 nel medesimo asse (IV Capitale Umano) nonché della stessa categoria di spesa (73);

7. di disporre la pubblicazione del presente provvedimento e del relativo allegato sub A) sul Bollettino Ufficiale della Regione Puglia, nonchè sul sito della Provincia di Barletta Andria Trani;

8. di trasmettere copia del presente provvedimento alla Regione Puglia-Servizio Formazione Professionale - Autorità di Gestione Fondo Sociale Europeo.

9. di dare atto che il presente atto è munito del visto di regolarità contabile in quanto comportante impegno di spesa.

Il Dirigente
Dott.ssa Caterina Navach

ALLEGATO A

P.O. PUGLIA - F.S.E. 2007/2013 ASSE IV - CAPITALE UMANO - AVVISO N. 07/2012 - "AREA PROFESSIONALIZZANTE - PERCORSI BIENNALI DI QUALIFICA (IV CLASSI A.S. 2012-2013 E V CLASSI A.S. 2013/2014)

													1000					
N.	Protocollo	Codice progetto		Soggetto proponente	RTS	Denominazione progetto	Sede di svolgimento	Provincia	Numero ore corso	Numero destinatari totale corso	Importo richiesto (euro)	Importo finanziato (euro)	Punteggio totale	Il punteggio ha raggiunto la soglia minima di 60% del massimo attribuibile	(Risorse disponibili € 1.036.000,00) Scorrimento finanziamento	NOTE		
1	76482-12	PO0713IV12BT07	28	En.A.P. Puglia	I.I.S.S. "R. Lotti"	Animatore turistico	Via Fleming,60/Via Copernico, 21 Andria	BT	300	13	€ 17.528,75	€ 17.528,75	**780**	SI	€ 17.528,75	-		
2	76482-12	PO0713IV12BT07	29	En.A.P. Puglia	I.I.S.S. "R. Lotti"	Programmatore turistico	Via Fleming,60/Via Copernico, 21 Andria	BT	300	15	€ 17.806,25	€ 17.806,25	**780**	SI	€ 35.335,00	-		
3	76482-12	PO0713IV12BT07	30	En.A.P. Puglia	I.I.S.S. "R. Lotti"	Tecnico dell'amministrazione del personale	Via Fleming,60/Via Copernico, 21 Andria	BT	300	20	€ 18.500,00	€ 18.500,00	**780**	SI	€ 53.835,00	-		
4	76482-12	PO0713IV12BT07	32	En.A.P. Puglia	I.I.S.S. "R. Lotti"	Ottico e Optometrista	Via Fleming,60/Via Copernico, 21 Andria	BT	300	16	€ 17.945,00	€ 17.945,00	**770**	SI	€ 71.780,00	-		
5	76352-12	PO0713IV12BT07	8	IISS COLASANTO		Operatore per l'integrazione lavorativa dei soggetti con disabilità	VIA PAGANINI SNC ANDRIA	BT	300	22	€ 18.500,00	€ 18.500,00	**760**	SI	€ 90.280,00	-		
6	76352-12	PO0713IV12BT07	9	IISS COLASANTO		Operatore assistenza anziani	VIA PAGANINI SNC ANDRIA	BT	300	18	€ 18.222,50	€ 18.222,50	**750**	SI	€ 108.502,50	-		
7	75901-12	PO0713IV12BT07	1	IPAA EINAUDI		ESPERTO NELLE PRODUZIONI AGROALIMENTARI BIOLOGICHE E LORO VALORIZZAZIONE	Viale 1° Maggio 49 Canosa di P.	BT	300	17	€ 18.083,75	€ 18.083,75	**740**	SI	€ 126.586,25	-		
8	75909-12	PO0713IV12BT07	5	IPAA EINAUDI		BANQUETING MANAGER	Viale 1° Maggio 49 Canosa di P.	BT	300	17	€ 18.083,75	€ 18.083,75	**740**	SI	€ 144.670,00	-		
9	76478-12	PO0713IV12BT07	19	I.I.S.S. "S. COSMAI"		TECNICO COMMERCIALE ADDETTO ALLE VENDITE	Via Villa Frisari, 22 - Bisceglie	BT	300	17	€ 18.083,75	€ 18.083,75	**740**	SI	€ 162.753,75	-		
10	76478-12	PO0713IV12BT07	21	I.I.S.S. "S. COSMAI"		TECNICO ELETTRO-ELETTRONICO E DI IMPIANTI AD ENERGIA RINNOVABILE	Via Gandhi, 1 - Bisceglie	BT	300	18	€ 18.222,50	€ 18.222,50	**740**	SI	€ 180.976,25	-		
11	76478-12	PO0713IV12BT07	22	I.I.S.S. "S. COSMAI"		TECNICO ELETTRO-ELETTRONICO E DI SISTEMI DI AUTOMAZIONE	Via Gandhi, 1 - Bisceglie	BT	300	18	€ 18.222,50	€ 18.222,50	**740**	SI	€ 199.198,75	-		
12	76478-12	PO0713IV12BT07	23	I.I.S.S. "S. COSMAI"		TECNICO MANUTENTORE MECCANICO	Via Gandhi, 1 - Bisceglie	BT	300	20	€ 18.500,00	€ 18.500,00	**740**	SI	€ 217.698,75	-		
13	75905-12	PO0713IV12BT07	2	IPAA EINAUDI		WINE BAR MANAGER	Viale 1° Maggio 49 Canosa di P.	BT	300	14	€ 17.667,50	€ 17.667,50	**730**	SI	€ 235.366,25	-		
14	75908-12	PO0713IV12BT07	4	IPAA EINAUDI		CHEF ENOGASTRONOMO	Viale 1° Maggio 49 Canosa di P.	BT	300	15	€ 17.806,25	€ 17.806,25	**730**	SI	€ 253.172,50	-		
15	76478-12	PO0713IV12BT07	20	I.I.S.S. "S. COSMAI"		[B] TECNICO DELL'INCOMING E ORGANIZZAZIONE DI EVENTI	Via Villa Frisari, 22 - Bisceglie	BT	300	11	€ 17.251,25	€ 17.251,25	**730**	SI	€ 270.423,75	-		
16	76478-12	PO0713IV12BT07	27	I.I.S.S. "S. COSMAI"		[T] TECNICO DELL'INCOMING E ORGANIZZAZIONE DI EVENTI	Piazza Plebiscito, 16 - Trani	BT	300	9	€ 16.973,75	€ 16.973,75	**730**	SI	€ 287.397,50	-		
17	76482-12	PO0713IV12BT07	31	En.A.P. Puglia	I.I.S.S. "R. Lotti"	Addetto alla contabilità generale e fiscale	Via Fleming,60/Via Copernico, 21 Andria	BT	300	20	€ 18.500,00	€ 18.500,00	**730**	SI	€ 305.897,50	-		

18	76485-12	POO713V128T07	34	IPSIA ARCHIMEDE		Tecnico gestore di reti informatiche e sistemi telematici	Via Madonna della Croce n. 223 - BARLETTA	BT	300	11	€	17.251,25	€ 17.251,25	730	SI	€ 323.148,75	-		
19	76485-12	POO713V128T07	37	IPSIA ARCHIMEDE		Tecnico di diagnosi del veicolo	Via Madonna della Croce n. 223 - BARLETTA	BT	300	18	€	18.222,50	€ 18.222,50	730	SI	€ 341.371,25	-		
20	76485-12	POO713V128T07	39	IPSIA ARCHIMEDE		Stilista -creatore di moda	Via Vecchia Barletta snc - ANDRIA	BT	300	13	€	17.528,75	€ 17.528,75	730	SI	€ 358.900,00	-		
21	76485-12	POO713V128T07	40	IPSIA ARCHIMEDE		Istallatore e manutentore di impianti elettrici automatici	Via Vecchia Barletta snc - ANDRIA	BT	300	9	€	16.973,75	€ 16.973,75	730	SI	€ 375.873,75	-		
22	76485-12	POO713V128T07	41	IPSIA ARCHIMEDE		Les Lunettes	Via Vecchia Barletta snc - ANDRIA	BT	300	16	€	17.945,00	€ 17.945,00	730	SI	€ 393.818,75	-		
23	76485-12	POO713V128T07	42	IPSIA ARCHIMEDE		Istallatore e manutentore di impianti di sollevamento	Via Vecchia Barletta snc - ANDRIA	BT	300	11	€	17.251,25	€ 17.251,25	730	SI	€ 411.070,00	-		
24	76352-12	POO713V128T07	11	IISS COLASANTO		Tecnico audio video	VIA PAGANINI/VIA BARLETTA ANDRIA	BT	300	18	€	18.222,50	€ 18.222,50	720	SI	€ 429.292,50	-		
25	76478-12	POO713V128T07	24	I.I.S.S "S. COSMAI"		TECNICO PER LA RIPRESA CINE TV IN ESTERNO E PER L'EDITING NLE	Via Stendardi, 12 - Trani	BT	300	16	€	17.945,00	€ 17.945,00	720	SI	€ 447.237,50	-		
26	76478-12	POO713V128T07	25	I.I.S.S. - "S. COSMAI"		TECNICO PROTOTIPISTA DI PRÊT A PORTER	Via Stendardi, 12 - Trani	BT	300	19	€	18.361,25	€ 18.361,25	720	SI	€ 465.598,75	-		
27	76485-12	POO713V128T07	33	IPSIA ARCHIMEDE		Stilista 'Made-to-order'	Via Madonna della Croce n. 223 - BARLETTA	BT	300	21	€	18.500,00	€ 18.500,00	720	SI	€ 484.098,75	-		
28	76485-12	POO713V128T07	38	IPSIA ARCHIMEDE		Stylist del prêt-à-porter	Via Vecchia Barletta snc - ANDRIA	BT	300	11	€	17.251,25	€ 17.251,25	720	SI	€ 501.350,00	-		
29	75907-12	POO713V128T07	3	IPAA EINAUDI		ESPERTO IN ANALISI DI PRODOTTI TIPICI LOCALI (vino e olio di oliva)Ù	Viale 1° Maggio 49 Canosa di P.	BT	300	14	€	17.667,50	€ 17.667,50	710	SI	€ 519.017,50	-		
30	75910-12	POO713V128T07	6	IPAA EINAUDI		ESPERTO IN ANALISI DI VINI E OLI DI OLIVA	Viale 1° Maggio 49 Canosa di P.	BT	300	15	€	17.806,25	€ 17.806,25	710	SI	€ 536.823,75	-		
31	76352-12	POO713V128T07	10	IISS COLASANTO		Animatore di comunità	VIA PAGANINI SNC ANDRIA	BT	300	22	€	18.500,00	€ 18.500,00	710	SI	€ 555.323,75	-		
32	76478-12	POO713V128T07	26	I.I.S.S. - "S. COSMAI"		TECNICO MODELLISTA DI ABBIGLIAMENTO	Via Stendardi, 12 - Trani	BT	300	15	€	17.806,25	€ 17.806,25	710	SI	€ 573.130,00	-		
33	76485-12	POO713V128T07	36	IPSIA ARCHIMEDE		Attrezzista di macchine utensili	Via Madonna della Croce n. 223 - BARLETTA	BT	300	15	€	17.806,25	€ 17.806,25	710	SI	€ 590.936,25	-		
34	76352-12	POO713V128T07	7	IISS COLASANTO		Mediatore culturale	VIA PAGANINI SNC ANDRIA	BT	300	23	€	18.500,00	€ 18.500,00	700	SI	€ 609.436,25	-		
35	76352-12	POO713V128T07	12	IISS COLASANTO		Tecnico della pubblicità – esperto di promozione turistica	VIA PAGANINI/VIA BARLETTA ANDRIA	BT	300	18	€	18.222,50	€ 18.222,50	700	SI	€ 627.658,75	-		
36	76485-12	POO713V128T07	35	IPSIA ARCHIMEDE		Istallatore impianti domotici e automatici	Via Madonna della Croce n. 223 - BARLETTA	BT	300	16	€	17.945,00	€ 17.945,00	700	SI	€ 645.603,75	-		
37	76461-12	POO713V128T07	15	I.I.S.S. NICOLA GARRONE		Esperto in tecniche dell'assistenza socio-sanitaria	Via M. Casandro, 2 BARLETTA	BT	300	25	€	18.500,00	€ 18.500,00	690	SI	€ 664.103,75	-		
38	76461-12	POO713V128T07	16	I.I.S.S. NICOLA GARRONE		Tecnico di photo-imaging ed editing	Via M. Casandro, 2 BARLETTA	BT	300	35	€	18.500,00	€ 18.500,00	690	SI	€ 682.603,75	-		
39	76461-12	POO713V128T07	17	I.I.S.S. NICOLA GARRONE		Esperto in startup e gestione di impresa contemporanea	Via G. Parini, 57 CANOSA DI P.	BT	300	10	€	17.112,50	€ 17.112,50	690	SI	€ 699.716,25	-		
40	76461-12	POO713V128T07	18	I.I.S.S. NICOLA GARRONE		Esperto in fotografia pubblicitaria creativa	Via G. Parini, 57 CANOSA DI P.	BT	300	16	€	17.945,00	€ 17.945,00	690	SI	€ 717.661,25	-		
41	76461-12	POO713V128T07	13	I.I.S.S. NICOLA GARRONE		Addetto ai servizi di segreteria degli studi professionali	Via M. Casandro, 2 BARLETTA	BT	300	18	€	18.222,50	€ 18.222,50	670	SI	€ 735.883,75	-		
42	76461-12	POO713V128T07	14	I.I.S.S. NICOLA GARRONE		Webmarketing per il front office turistico	Via M. Casandro, 2 BARLETTA	BT	300	17	€	18.083,75	€ 18.083,75	660	SI	€ 753.967,50	-		
43	76502-12	POO713V128T07	43	I.I.S. S. "M.DELL'AQUILA"	I.I.S.S."S.STAFFA"	ODONTOSTAFFA	San Ferdinando di Puglia - Via Gramsci, 53	BT	300	26	€	18.500,00	€ 18.500,00	650	SI	€ 772.467,50	-		
44	76502-12	POO713V128T07	44	I.I.S. S. "M.DELL'AQUILA"	I.I.S.S."S.STAFFA"	TECNICHE DI COMUNICAZIONE INTEGRATA - SEZ.H	San Ferdinando di Puglia - Via Gramsci, 53	BT	300	16	€	17.945,00	€ 17.945,00	650	SI	€ 790.412,50	-		
45	76502-12	POO713V128T07	45	I.I.S. S. "M.DELL'AQUILA"	I.I.S.S."S.STAFFA"	TECNICHE DI COMUNICAZIONE INTEGRATA - SEZ.M	San Ferdinando di Puglia - Via Gramsci, 53	BT	300	17	€	18.083,75	€ 18.083,75	650	SI	€ 808.496,25	-		
46	76506-12	POO713V128T07	46	IIS S "Prof. Michele Dell'Aquila"		"Abbigliamneto Intimo" (classe IV AM a.s. 2012/2013 - Classe V AM a.s. 2013/2014	San Ferdinando di Puglia - Via Gramsci, 53	BT	300	20	€	18.500,00	€ 18.500,00	650	SI	€ 826.996,25	-		
47	76517-12	POO713V128T07	47	I.P.S.S.E.O.A.		Guide ed accompagnatori turistico-ambientali	Margherita di Savoia Via Vanvitelli, 1	BT	300	24	€	18.500,00	€ 18.500,00	650	SI	€ 845.496,25	-		
48	76517-12	POO713V128T07	48	I.P.S.S.E.O.A.		Catering per eventi, banqueting	Margherita di Savoia Via Vanvitelli, 1	BT	300	24	€	18.500,00	€ 18.500,00	650	SI	€ 863.996,25	-		
49	76517-12	POO713V128T07	49	I.P.S.S.E.O.A.		Catering per eventi, banqueting	Margherita di Savoia Via Vanvitelli, 1	BT	300	31	€	18.500,00	€ 18.500,00	650	SI	€ 882.496,25	-		
50	76517-12	POO713V128T07	50	I.P.S.S.E.O.A.		Gelaterie e pasticcerie	Margherita di Savoia Via Vanvitelli, 1	BT	300	25	€	18.500,00	€ 18.500,00	650	SI	€ 900.996,25	-		
51	76517-12	POO713V128T07	51	I.P.S.S.E.O.A.		Gelaterie e pasticcerie	Margherita di Savoia Via Vanvitelli, 1	BT	300	30	€	18.500,00	€ 18.500,00	650	SI	€ 919.496,25	-		
52	76517-12	POO713V128T07	52	I.P.S.S.E.O.A.		Catering per eventi, banqueting	Margherita di Savoia Via Vanvitelli, 1	BT	300	26	€	18.500,00	€ 18.500,00	650	SI	€ 937.996,25	-		

ASL BA

Avviso pubblico per n. 3 incarichi di Dirigente Medico disciplina Ostetricia-Ginecologia.

IL DIRETTORE GENERALE

In esecuzione della propria Deliberazione n. 46 del 14/01/2013, indice il presente Avviso, per titoli e colloquio, per la formulazione di graduatoria, per il conferimento di n. 3 incarichi a tempo determinato, di durata biennale, di Dirigente Medico disciplina - "Ostetricia/Ginecologia" con comprovata esperienza nel settore della P.M.A. da assegnare alla Fisiopatologia della Riproduzione Umana del D.S.S. n.12 di Conversano.

Le disposizioni per l'ammissione all'avviso e le modalità di espletamento del medesimo sono regolamentate dal D.P.R. 10/12/97 n. 483 e dalle disposizioni legislative ivi richiamate.

Il trattamento economico è quello previsto dal C.C.N.L. dell'Area Dirigenza Medica e Veterinaria.

In applicazione dell'art. 7, comma 1, del D.Lgs. 165/01 e s.m.i., è garantita parità e pari opportunità tra uomini e donne per l'accesso al lavoro ed il trattamento sul lavoro.

REQUISITI DI AMMISSIONE

Possono partecipare all'avviso coloro che sono in possesso dei seguenti requisiti alla data di scadenza del presente bando:

SPECIFICI

a) Laurea in Medicina e Chirurgia;
b) Specializzazione nella disciplina a concorso o disciplina equipollente, stabilita dal D.M. 30/01/1998 e successive modificazioni ed integrazioni;
c) Iscrizione all'albo professionale dell'Ordine dei Medici;
   L'iscrizione al corrispondente albo professionale di uno dei paesi dell'Unione Europea consente la partecipazione all'avviso, fermo restando l'obbligo dell'iscrizione all'albo in Italia prima dell'assunzione in servizio;
d) Esperienza consolidata presso Centri di Procreazione Medicalmente Assistiti di secondo e terzo livello; esperienza in ecografia ginecologica ed ostetrica e in ambito di elaborazione statistica e monitoraggio dati; esperienza di partecipazione a trial clinici;

GENERALI

1) Cittadinanza italiana, salve le equiparazioni stabilite dalle leggi vigenti, o cittadinanza di uno dei Paesi dell'Unione europea;
2) Idoneità specifica alla mansione ai sensi del D.Lgs 81/08; l'accertamento è effettuato a cura dell'A.S.L., prima dell'immissione in servizio, fatta salva l'osservanza di disposizioni derogatorie;
3) Godimento dei diritti civili e politici;
4) Non avere riportato condanne penali e non avere procedimenti penali in corso che impediscano, ai sensi delle vigenti disposizioni in materia, la costituzione di rapporto di impiego con la Pubblica Amministrazione;
5) Non essere stati destituiti o dispensati dall'impiego presso una pubblica amministrazione per persistente insufficiente rendimento, ovvero non essere stati dichiarati decaduti dall'impiego;
6) Posizione regolare nei riguardi degli obblighi militari.

La partecipazione all'Avviso non è soggetta a limiti di età, ex L. n. 127/97, fermi restando quelli previsti per il collocamento a riposo d'ufficio.

Tutti i requisiti prescritti ed i titoli, devono essere posseduti alla data di scadenza del termine stabilito nel presente bando per la presentazione della domanda di ammissione, ed il difetto anche di un solo requisito comporta l'esclusione.

Non possono accedere agli impieghi coloro che sono stati interdetti dai pubblici uffici, coloro che sono stati esclusi dall'elettorato attivo, coloro che sono stati destituiti o dispensati o licenziati dall'impiego presso una pubblica amministrazione, coloro che sono stati dichiarati decaduti da un impiego presso una pubblica amministrazione a seguito dell'accertamento che l'impiego stesso è stato conseguito mediante la produzione di documenti falsi o viziati da invalidità non sanabili o con dichiarazioni mendaci.

MODALITA' E TERMINI DI PRESENTAZIONE DELLE DOMANDE

Le domande di partecipazione all'Avviso, redatte

in carta semplice, indirizzate al DIRETTORE GENERALE ASL BA Lungomare Starita, 6 - 70132 BARI, devono essere inoltrate per posta a mezzo di raccomandata con avviso di ricevimento, entro il 15° giorno successivo a quello della data di pubblicazione del presente bando sul Bollettino Ufficiale della Regione Puglia.

La data di spedizione è comprovata dal timbro dell'Ufficio Postale accettante. Il termine per la presentazione della domanda, ove cada in giorno festivo, sarà prorogato di diritto al giorno seguente non festivo.

Inoltre in applicazione della L. 150/2009 e con le modalità di cui alla circolare del Dip. Funzione Pubblica n. 12/2010, la domanda di partecipazione all'Avviso pubblico e la relativa documentazione può essere inviata, entro e non oltre il 15° giorno successivo a quello della data di pubblicazione del presente bando sul Bollettino Ufficiale della Regione Puglia, al seguente indirizzo di posta elettronica certificata:

protocollo.asl.bari@pec.rupar.puglia.it

La validità dell'istanza è subordinata all'utilizzo da parte del candidato di una casella di posta elettronica certificata (PEC) esclusivamente personale pena esclusione, non sarà pertanto ritenuta ammissibile la domanda inviata da casella di posta elettronica semplice/ordinaria.

L'invio deve avvenire in un'unica spedizione, (non superiore a 20MB) con i seguenti allegati solo in formato PDF:

- domanda
- elenco dei documenti
- cartella (zippata) con tutta la documentazione

La validità della trasmissione e ricezione del messaggio di posta elettronica certificata è attestata, rispettivamente, dalla ricevuta di accettazione e dalla ricevuta di avvenuta consegna. Le istanze e le dichiarazioni inviate per via telematica sono valide se effettuate secondo quanto previsto dal D.L.gvo 235/10 (codice dell'Amministrazione digitale), anche se indirizzata alla PEC del protocollo Aziendale.

Si rende noto che, le domande inviate prima della pubblicazione del presente bando nel Bollettino Ufficiale della Regione Puglia e quelle inviate dopo la scadenza del suddetto termine, non saranno prese in considerazione;

Nella domanda di ammissione, datata e firmata, redatta secondo lo schema esemplificativo allegato, sotto forma di autocertificazione, l'aspirante deve dichiarare sotto la propria responsabilità, ai sensi degli artt. 46 e 47 D.P.R. n. 445/00, e s.m.i., consapevole delle sanzioni penali previste dall'art. 76 D.P.R. n. 445/00 e s.m.i., nel caso di mendaci dichiarazioni, falsità negli atti, uso o esibizione di atti falsi o contenenti dati non più rispondenti a verità, nonché della decadenza dai benefici conseguenti al provvedimento eventualmente emanato sulla base della dichiarazione non veritiera, qualora dal controllo effettuato emerga la non veridicità del contenuto di taluna, quanto segue:

1) cognome e nome, data e luogo di nascita, codice fiscale, residenza;
2) procedura a cui intende partecipare;
3) possesso della cittadinanza italiana,ovvero requisiti sostitutivi di cui all'art. 38 D.Lgs. n. 165/01, e s.m.i.;
4) Comune d'iscrizione nelle liste elettorali, ovvero i motivi della non iscrizione o della cancellazione dalle liste medesime;
5) titoli di studio posseduti e requisiti specifici di ammissione (laurea - specializzazione - iscrizione Ordine - esperienza nel settore della P.M.A (il candidato deve precisare Centro, attività espletata ed altri elementi necessari e richiesti al fine di valutare il possesso dell'esperienza, pena la non ammissione);
6) abilitazione all'esercizio della professione;
7) di godere dei diritti civili e politici;
8) Non avere riportato condanne penali e non avere procedimenti penali in corso che impediscano, ai sensi delle vigenti disposizioni in materia, la costituzione di rapporto di impiego con la Pubblica Amministrazione;
9) posizione nei riguardi degli obblighi militari (per i soggetti nati entro il 31/12/1985);
10) servizi prestati come dipendente presso PP.AA., nonché eventuali cause di risoluzione dei precedenti rapporti di pubblico impiego, ovvero di non aver mai prestato servizio presso pubbliche amministrazioni;
11) di non essere stato destituito o dispensato o licenziato dall'impiego presso una pubblica amministrazione e di non essere stato dichiarato decaduto dall'impiego presso una pubblica amministrazione per averlo conseguito

mediante produzione di documenti falsi o viziati da invalidità non sanabili, ovvero di essere cessato dal servizio presso una pubblica amministrazione per il seguente motivo _____;

12) di accettare le condizioni fissate dal bando;
13) consenso, ai sensi del D.Lgs. n. 196/03, alla A.S.L. BA al trattamento dei dati personali forniti, finalizzato agli adempimenti connessi all'espletamento della procedura concorsuale;
14) domicilio presso il quale deve, ad ogni effetto, essere fatta ogni necessaria comunicazione, completo di n. di codice di avviamento postale, di n. telefonico (anche cellulare) e indirizzo e-mail. In caso di mancata indicazione vale, ad ogni effetto, la residenza di cui al punto 1). L'aspirante è obbligato a comunicare per iscritto eventuali variazioni d'indirizzo;
15) data e firma in calce in originale. La sottoscrizione non è soggetta ad autenticazione, ai sensi dell'art. 39, comma 1, del DPR 28/12/2000 n. 445.

La domanda deve essere datata e sottoscritta dal candidato; la mancata sottoscrizione determina l'esclusione dall'avviso. Costituisce, altresì, motivo di esclusione la titolarità di rapporto di impiego a tempo indeterminato con questa A.S.L. nella medesima posizione funzionale e disciplina oggetto dell'avviso.

Non è ammesso alcun riferimento a documentazione esibita per la partecipazione a precedenti avvisi pubblici o comunque esistente agli atti di questa Amministrazione.

Si rammenta che le dichiarazioni mendaci, le falsità negli atti e l'uso di atti falsi sono puniti ai sensi del codice penale e delle norme speciali in materia.

L'Azienda non assume responsabilità per la dispersione di comunicazioni dipendenti da inesatte indicazioni del recapito da parte del concorrente, oppure da mancata o tardiva comunicazione del cambiamento dell'indirizzo indicato nella domanda, né per eventuali disguidi postali o comunque imputabili a fatto di terzi, a caso fortuito o forza maggiore.

DOCUMENTAZIONE DA ALLEGARE ALLA DOMANDA

A corredo della domanda, i partecipanti dovranno allegare:

1. i documenti attestanti i requisiti specifici di ammissione per quanto concerne il requisito specifico di cui al punto d) il candidato deve precisare il Centro, l'attività espletata ed altri elementi necessari e richiesti ai fini della valutazione e del possesso dell'esperienza, pena la non ammissione;
2. ogni certificazione che riterranno opportuno presentare nel proprio interesse ai fmi della loro valutazione, tra cui: titoli di carriera, accademici e di studio, titoli scientifici, partecipazione a congressi, convegni o seminari, incarichi di insegnamento conferiti da enti pubblici ecc.;
3. curriculum formativo e professionale, redatto in carta semplice, datato, firmato, debitamente documentato e autocertificato nei modi di legge. Il curriculum formativo e professionale, qualora non reso con finalità di autocertificazione o non formalmente documentato, ha unicamente uno scopo informativo e, pertanto, non produce attribuzione di alcun punteggio;
4. elenco dei documenti e dei titoli presentati;
5. copia del documento di riconoscimento in corso di validità.

La succitata documentazione potrà essere prodotta in originale o in copia legale o autenticata ai sensi di legge, ovvero autocertificata mediante dichiarazione sostitutiva resa ai sensi dell'art. 46 del D.P.R. n. 445/2000 ovvero in fotocopia corredata da una dichiarazione sostitutiva dell'atto di notorietà che dichiari la conformità della copia originale resa ai sensi dell'art. 47 del D.P.R. n. 445/2000 e dalla fotocopia di un proprio documento di riconoscimento di identità valido, pena la non valutazione.

I lavori scientifici (articoli, comunicazioni, abstracts, poster, ecc.), che devono essere editi a stampa, devono essere necessariamente prodotti nel testo integrale in originale o in copia autenticata ai sensi di legge, ovvero in semplice copia fotostatica tratta dagli originali pubblicati dichiarata conforme all'originale dal candidato. Se solo dichiarati non saranno valutati.

Di tali lavori deve essere prodotto elenco dettagliato, con numerazione progressiva in relazione al corrispondente documento e con indicazione della relativa forma originale o autenticata.

Si precisa che per quanto attiene ai titoli per la cui valutazione di merito è necessaria la conoscenza

di determinati elementi essenziali, gli stessi, qualora genericamente indicati o resi in forma di autocertificazione carente di elementi conoscitivi essenziali per la valutazione, non saranno presi in considerazione.

L'Amministrazione è tenuta ad effettuare idonei controlli sulla veridicità del contenuto delle dichiarazioni sostitutive ricevute e si precisa che, oltre la decadenza dai benefici eventualmente conseguiti dall'interessato, sulla base di dichiarazione non veritiera, sono applicabili le sanzioni penali previste per le ipotesi di falsità in atti e dichiarazioni mendaci, ai sensi della L. n. 183/2011.

AMMISSIONE DEI CANDIDATI

L'ammissibilità, ovvero la non ammissibilità dei candidati alla procedura oggetto del presente avviso, è deliberata con provvedimento motivato dal Direttore Generale dell'Azienda. Per quanto concerne il possesso del requisito specifico di cui al punto d), l'ufficio preposto si avvarrà della collaborazione di un esperto in materia per valutare l'esperienza acquisita nel settore della P.M.A.

MODALITÀ DI ESPLETAMENTO DELLA SELEZIONE

Una Commissione di esperti nella materia, nominata dal Direttore Generale, procederà alla formulazione della graduatoria di merito sulla base della valutazione dei titoli, del curriculum e della prova colloquio con i criteri previsti dal D.P.R. 483/97.

La Commissione disporrà, complessivamente, di 40 punti così ripartiti:

- 20 punti per la valutazione dei titoli;
- 20 punti per il colloquio.

VALUTAZIONE TITOLI

I punti per la valutazione dei titoli, effettuata con i criteri previsti dal D.P.R. 483/97, sono così ripartiti:

10 punti PER I TITOLI DI CARRIERA
3 punti PER I TITOLI ACCADEMICI E DI STUDIO
3 punti PER LE PUBBLICAZIONI ED I TITOLI SCIENTIFICI
4 punti PER IL CURRICULUM FORMATIVO E PROFESSIONALE

La Commissione, nella valutazione del curriculum, secondo criteri da stabilire, darà maggiore risalto alle attività già prestate presso le Strutture pubbliche o private dedicate al settore della P.M.A..

Inoltre, in considerazione delle attività, delle procedure e prestazioni svolte presso il centro del P.M.A., sarà data particolare rilevanza a pubblicazioni indicizzate inerenti la Medicina della Riproduzione e patologie correlate (endometriosi, malattie infettive), partecipazione e comunicazioni a convegni, corsi congressi e stage presso centri esteri.

COLLOQUIO

La Commissione procederà all'accertamento della qualificazione professionale e delle competenze degli aspiranti, sulla base di un colloquio diretto a verificare le capacità professionali con riferimento all'esperienza richiesta di cui al punto d) dei requisiti specifici di ammissione.

DIARIO E SEDE DELLA PROVA COLLOQUIO

Il diario e la sede della prova colloquio verranno comunicati ai candidati ammessi alla medesima non meno di 15 giorni prima della data prescelta

GRADUATORIA

La Commissione Esaminatrice formulerà la graduatoria finale di merito dei candidati idonei sulla base della valutazione dei titoli e del colloquio.

La graduatoria finale di merito sarà formulata secondo l'ordine dei punteggi ottenuti dai candidati.

Se due o più candidati ottengono, a conclusione delle operazioni di valutazione dei titoli, pari punteggio, sarà preferito il candidato più giovane di età, come disposto dalla legge.

All'approvazione della graduatoria dei candidati dichiarati idonei provvede, riconosciuta la regolarità degli atti, con propria deliberazione il Direttore Generale.

CONFERIMENTO DELL'INCARICO

Il Direttore Generale procederà al conferimento degli incarichi seguendo l'ordine della graduatoria mediante stipula del contratto individuale di lavoro a tempo determinato nel quale saranno previste le modalità e condizioni che regoleranno il rapporto di lavoro e indicata la data di presa servizio, previa presentazione, entro 30 gg., della documentazione prevista.

Gli effetti economici decorrono dalla data di effettiva presa di servizio.

Scaduto inutilmente il termine assegnato per la sottoscrizione del contratto, l'Azienda comunica di non dar luogo allo stesso. L'incaricato che, senza giustificato motivo, non assumerà servizio nel termine stabilito dall'amministrazione sarà dichiarato decaduto dall'incarico.

E' in ogni modo condizione risolutiva del contratto in qualsiasi momento senza obbligo di preavviso, la presentazione di documenti falsi o viziati da invalidità non sanabile.

RAPPORTO DI LAVORO

Il contratto a tempo determinato stipulato pone in essere un rapporto di lavoro subordinato ed esclusivo.

Il rapporto di lavoro avrà durata conforme alle esigenze aziendali.

Il trattamento giuridico ed economico è determinato sulla base dei criteri stabiliti nei contratti collettivi della dirigenza del S.S.N. - Area Dirigenza Medica e Veterinaria.

Con l'accettazione dell'incarico e la firma del contratto vengono implicitamente accettate, da parte dei vincitori, tutte le norme che disciplinano e disciplineranno lo stato giuridico ed economico del personale dirigenziale del S.S.N.

TRATTAMENTO DEI DATI PERSONALI

Ai sensi dell'art. 13, comma 1, del D.Lgs 30/06/2003, n. 196, i dati personali forniti dai candidati saranno raccolti presso l'Azienda ASL BA - Ufficio Concorsi - Lungomare Starita, 6 - 70132 BARI, per le finalità di gestione della selezione e saranno trattati presso una banca dati automatizzata anche successivamente all'eventuale instaurazione del rapporto di lavoro, per le finalità inerenti alla gestione del rapporto medesimo.

L'interessato gode dei diritti di cui al titolo II parte I del D.Lgs 196/03.

Il trattamento dei dati personali forniti dai candidati sarà effettuato nel rispetto dei principi di cui all'art. 18, capo II del D.Lgs 196/03.

NORME FINALI

La partecipazione all'avviso comporta l'accettazione, senza riserve, di tutte le prescrizioni e precisazioni del presente bando, nonché di quelle che disciplinano o disciplineranno lo stato giuridico ed economico del personale delle AA.SS.LL.

L'Amministrazione si riserva la facoltà di modificare, prorogare, sospendere o revocare il presente avviso, o parte di esso, qualora ne rilevasse la necessità o l'opportunità per ragioni di pubblico interesse.

Per informazioni o per richiedere copia del presente bando di avviso, gli interessati potranno rivolgersi all'Azienda ASL BA Area Gestione Risorse Umane - Ufficio Concorsi - Lungomare Starita, 6 - 70132 BARI - Tel. 080/5842377 - 582 - 296, oppure potranno consultare il sito Internet: www.asl.bari.it - sezione concorsi.

PUBBLICITÀ

Il Presente Avviso è pubblicato sul Bollettino Ufficiale della Regione Puglia e sul sito web dell'ASL BA, quale allegato al provvedimento deliberativo.

Il Direttore Generale
Angelo Domenico Colasanto

FAC - SIMILE DI DOMANDA

Al Direttore Generale della ASL BA
Lungomare Starita, 6
70132 Bari

OGGETTO: richiesta di partecipazione all'Avviso Pubblico, per titoli e colloquio, per la formulazione di graduatoria per il conferimento di n. 3 incarichi a tempo determinato di Dirigenti Medici disciplina – Ostetricia/Ginecologia esperto nel settore della P.M.A. da assegnare alla Fisiopatologia della Riproduzione Umana del D.S.S. n. 12 di Conversano.

Il/la sottoscritto/a _____ chiede di essere ammesso/a all'Avviso di cui all'oggetto.

A tal fine, ai sensi degli Artt. 46 e 47 del D.P.R. 445/00, nonché consapevole, secondo quanto previsto dall'Art. 76 del D.P.R. n. 445/00, della responsabilità penale cui può andare incontro in caso di dichiarazioni non veritiere, di formazione o uso di atti falsi, dichiara quanto segue:

1. di essere nato/a a _____ il _____;
2. di essere residente in _____ Prov. _____ CAP _____
   Via _____ n. _____;
3. CODICE FISCALE _____;
4. di essere in possesso della cittadinanza italiana o di uno dei paesi dell'Unione Europea;
5. di essere iscritto nelle liste elettorali del Comune di _____(1);
6. di godere dei diritti civili e politici;
7. di non aver riportato condanne penali e di non aver procedimenti penali in corso(2);
8. di essere in possesso del Diploma di Laurea in _____ conseguito presso l'Università degli Studi di _____ in data _____;
9. di essere in possesso dell'abilitazione all'esercizio della professione;
10. di essere in possesso della seguente specializzazione _____ conseguita presso l'Università degli Studi di _____ in data _____;
11. di essere iscritto all'Ordine dei Medici della Provincia di _____;
12. ***esperienza nel settore della P.M.A (il candidato deve precisare Centro, attività espletata ed altri elementi necessari e richiesti al fine di valutare il possesso dell'esperienza, pena la non ammissione)***;
13. di essere nei riguardi degli obblighi militari nella posizione di _____(3)(per i soggetti nati entro il 31/12/1985)
14. di avere/non avere prestato servizio presso Pubbliche Amministrazioni (4);
15. di non essere stato destituito o dispensato o licenziato dall'impiego presso una pubblica amministrazione e di non essere stato dichiarato decaduto dall'impiego presso una pubblica amministrazione per averlo conseguito mediante produzione di documenti falsi o viziati da invalidità non sanabili, ovvero di essere cessato dal servizio presso una pubblica amministrazione per il seguente motivo _____;
16. di autorizzare l'Azienda al trattamento dei dati personali forniti, finalizzato agli adempimenti connessi all'espletamento della procedura concorsuale, ai sensi della Legge 30/12/2003 n. 196;
17. di accettare tutte le clausole previste dal bando.

Chiede, inoltre, che ogni comunicazione relativa al presente AVVISO deve essere fatta al seguente indirizzo:

Via _____ n _____

Città _____ Prov. _____ CAP _____

Tel. n. _____ Indirizzo E-Mail _____,
impegnandosi a comunicare le eventuali variazioni successive e riconoscendo che l'Amministrazione non assume alcuna responsabilità in caso di irreperibilità del destinatario.

Il/La sottoscritto/a _____ dichiara, altresì, di essere a conoscenza che in caso di dichiarazioni mendaci decadrà dai benefici conseguenti al provvedimento emanato sulla base delle dichiarazioni non veritiere.

Data _____ **FIRMA**

1) In caso di non iscrizione o di avvenuta cancellazione dalle liste elettorali, indicarne i motivi;
2) In caso contrario indicare le condanne penali riportate o procedimenti penali pendenti;
3) Per la valutazione del servizio militare ai sensi della legge 958/86 indicare la posizione ed il servizio attestati nel foglio matricolare;
4) Indicare le cause della eventuale risoluzione dei rapporti di impiego;

DICHIARAZIONE SOSTITUTIVA DI CERTIFICAZIONE
(Artt. 46 – 47 del DPR n. 445/2000 – allegare fotocopia di valido documento di riconoscimento)
(da utilizzarsi per dichiarazioni sottoscritte dall'interessato e prodotte in sostituzione di normali certificazioni riguardanti stati, qualità personali e fatti che siano a diretta conoscenza dell'interessato)

Il/la sottoscritto/a _____

nato/a a _____ il _____

residente in _____ Prov. _____ CAP _____

Via _____ N. _____

consapevole, secondo quanto prescritto dall'Art. 76 del D.P.R. n. 445/2000, della responsabilità penale cui può andare incontro in caso di dichiarazioni mendaci, falsità negli atti ed uso di atti falsi,

DICHIARA

Sotto la propria responsabilità quanto segue:

_____

_____

_____

_____

_____

_____

_____

_____

_____

_____

_____

Data _____

Firma _____

DICHIARAZIONE SOSTITUTIVA DELL'ATTO DI NOTORIETA'
(Art. 19 – allegare fotocopia di valido documento di riconoscimento)
(Da utilizzarsi per l'autentica di fotocopie)

Il/la sottoscritto/a _____

nato/a a _____ il _____

residente in _____ Prov. _____ CAP _____

Via _____ N. _____

consapevole, secondo quanto prescritto dall'Art. 76 del D.P.R. n. 445/2000, della responsabilità penale cui può andare incontro in caso di dichiarazioni mendaci, falsità negli atti ed uso di atti falsi,

DICHIARA

Sotto la propria responsabilità che le sotto elencate fotocopie sono conformi all'originale:

_____

_____

_____

_____

_____

_____

_____

_____

_____

_____

_____

Data _____

Firma _____

ASL BA

Avviso pubblico per n. 2 incarichi di Biologo-Embriologo.

IL DIRETTORE GENERALE

In esecuzione della propria deliberazione n. 46 del 14/01/2013, indice il presente Avviso, per titoli e colloquio, per la formulazione di graduatoria per il conferimento di n. 2 incarichi di diritto privato (collaborazione), di durata biennale, per la figura di "Biologo - Embriologo", da assegnare alla "Fisiopatologia della riproduzione umana" e P.M.A. del D.S.S. n. 12 di Conversano.

Il compenso annuale lordo per gli incarichi di diritto privato, pari a euro 38.692,00, è onnicomprensivo e da erogarsi in dodici rate mensili senza null'altro a pretendere.

Al presente avviso saranno applicate le disposizioni di cui alla Legge 10/04/91 n. 125, che garantisce pari opportunità tra uomini e donne per l'accesso al lavoro.

REQUISITI DI AMMISSIONE:

Possono partecipare all'avviso coloro che sono in possesso dei seguenti requisiti alla data di scadenza del presente bando:

SPECIFICI

a) Diploma di laurea in "Scienze Biologiche" ai sensi del vecchio ordinamento universitario o equipollente, ovvero corrispondente Laurea Specialistica appartenente alle classi di cui al Decreto del MIUR;
b) Iscrizione all'Ordine dei Biologi;
c) Esperienza documentata di n. 2 anni in un Centro di P.M.A. o documentato training sotto la supervisione di un responsabile di Laboratorio di un centro già autorizzato, della durata di almeno 6 mesi, completando in questo periodo di tempo almeno 60 procedure in centro che ne effettui almeno 100 per anno (comprovata da apposita certificazione completa di tutti gli elementi necessari e richiesti al fme della valutazione del possesso dell'esperienza, pena la non ammissione). Si precisa che per "procedura" si intende "la valutazione di liquido follicolare aspirato, valutazione e la preparazione del seme per l'inseminazione, documentazione della fertilizzazione e preparazione per il trasferimento embrionale".

GENERALI

d) cittadinanza italiana, salve le equiparazioni stabilite dalle leggi vigenti, o cittadinanza di uno dei paesi dell'Unione Europea;
e) Idoneità specifica alla mansione ai sensi del D.L.gs 81/08; l'accertamento è effettuato a cura della ASL prima dell'immissione in servizio, fatta salva l'osservanza di disposizioni derogatorie;
f) Godimento dei diritti civili e politici;
g) Non avere riportato condanne penali e non avere procedimenti penali in corso che impediscano, ai sensi delle vigenti disposizioni in materia, la costituzione di rapporto di impiego con la Pubblica Amministrazione;
h) Non essere stati destituiti o dispensati dall'impiego presso una pubblica amministrazione per persistente insufficiente rendimento, ovvero non essere stati dichiarati decaduti dall'impiego;
i) Posizione regolare nei riguardi degli obblighi militari;

La partecipazione all'Avviso non è soggetta a limiti di età, ex L. n. 127/97, fermi restando quelli previsti per il collocamento a riposo d'ufficio.

Tutti i requisiti prescritti ed i titoli, devono essere posseduti alla data di scadenza del termine stabilito per la presentazione delle domande di ammissione, ed il difetto anche di un solo requisito comporta l'esclusione.

Non possono accedere agli impieghi coloro che sono stati interdetti dai pubblici uffici, coloro che sono stati esclusi dall'elettorato attivo, coloro che sono stati destituiti o dispensati o licenziati dall'impiego presso una pubblica amministrazione, coloro che sono stati dichiarati decaduti da un impiego presso una pubblica amministrazione a seguito dell'accertamento che l'impiego stesso è stato conseguito mediante la produzione di documenti falsi o viziati da invalidità non sanabili o con dichiarazioni mendaci.

MODALITA' E TERMINI DI PRESENTAZIONE DELLE DOMANDE

Le domande di partecipazione all'Avviso, redatte in carta semplice, indirizzate al Direttore Generale

ASL BA - Lungomare Starita, 6 - 70132 BARI, devono essere inoltrate per posta a mezzo di raccomandata con avviso di ricevimento, entro il 15° giorno successivo a quello della data di pubblicazione del presente bando sul Bollettino Ufficiale della Regione Puglia.

La data di spedizione è comprovata dal timbro dell'Ufficio Postale accettante. Il termine per la presentazione della domanda, ove cada in giorno festivo, sarà prorogato di diritto al giorno seguente non festivo.

Inoltre in applicazione della L. 150/2009 e con le modalità di cui alla circolare del Dip. Funzione Pubblica n. 12/2010, la domanda di partecipazione all'Avviso pubblico e la relativa documentazione può essere inviata, entro e non oltre il 15° giorno successivo a quello della data di pubblicazione del presente bando sul Bollettino Ufficiale della Regione Puglia, al seguente indirizzo di posta elettronica certificata: protocollo.asl.bari@pec.rupar.puglia.it.

La validità dell'istanza è subordinata all'utilizzo da parte del candidato di una casella di posta elettronica certificata (PEC) esclusivamente personale pena esclusione; non sarà pertanto ritenuta ammissibile la domanda inviata da casella di posta elettronica semplice/ordinaria.

L'invio deve avvenire in un'unica spedizione, (non superiore a 20MB) con i seguenti allegati solo in formato PDF:
- Domanda;
- elenco dei documenti;
- cartella (zippata) con tutta la documentazione.

La validità della trasmissione e ricezione del messaggio di posta elettronica certificata è attestata, rispettivamente, dalla ricevuta di accettazione e dalla ricevuta di avvenuta consegna. Le istan7e e le dichiarazioni inviate per via telematica sono valide se effettuate secondo quanto previsto dal d.Lgs 235/2010 (Codice dell'amministrazione digitale), anche se indirizzata al P.E.C. del protocollo aziendale.

Si rende noto che, le domande inviate prima della pubblicazione del presente bando nel Bollettino Ufficiale della Regione Puglia e quelle inviate dopo la scadenza del suddetto termine, non saranno prese in considerazione;

Nella domanda di ammissione, datata e firmata, redatta secondo lo schema esemplificativo allegato, sotto forma di autocertificazione, l'aspirante deve dichiarare sotto la propria responsabilità, ai sensi degli artt. 46 e 47 D.P.R. n. 445/00, e s.m.i., consapevole delle sanzioni penali previste dall'art. 76 D.P.R. n. 445/00 e s.m.i., nel caso di mendaci dichiarazioni, falsità negli atti, uso o esibizione di atti falsi o contenenti dati non più rispondenti a verità, nonché della decadenza dai benefici conseguenti al provvedimento eventualmente emanato sulla base della dichiarazione non veritiera, qualora dal controllo effettuato emerga la non veridicità del contenuto di taluna, quanto segue:
- nome e cognome;
- data e luogo di nascita, residenza;
- il possesso della cittadinanza italiana - tale requisito non è richiesto per i soggetti appartenenti alla unione europea;
- iscrizione nelle liste elettorali ovvero i motivi della non iscrizione o della cancellazione delle liste medesime;
- titoli di studio posseduti e requisiti specifici di ammissione (Diploma di laurea - iscrizione Ordine - esperienza nel settore della P.M.A. (il candidato deve precisare: Centro, attività espletata e tutti gli elementi necessari e richiesti al fine di poter valutare il possesso dell'esperienza, pena la non ammissione);
- godimento dei diritti civili e politici;
- non avere riportato condanne penali e non avere procedimenti penali in corso che impediscano, ai sensi delle vigenti disposizioni in materia, la costituzione di rapporto di impiego con la pubblica amministrazione;
- posizione regolare nei riguardi degli obblighi militari (per i soggetti nati entro il 31/12/1985);
- servizi prestati come dipendente presso PP. AA., nonché eventuali cause di risoluzione dei precedenti rapporti di pubblico impiego, ovvero di non aver mai prestato servizio presso pubbliche amministrazioni;
- di non essere stato destituito o dispensato o licenziato dall'impiego presso una pubblica amministrazione e di non essere stato dichiarato decaduto dall'impiego presso una pubblica amministrazione per averlo conseguito mediante produzione di documenti falsi o viziati da invalidità non sanabili, ovvero di essere cessato dal servizio presso una pubblica amministrazione per il seguente motivo _____;

- di accettare le condizioni fissate dal bando;
- consenso, ai sensi del D.Lgs. n. 196/03, alla A.S.L. BA al trattamento dei dati personali forniti, finalizzato agli adempimenti connessi all'espletamento della procedura concorsuale;
- domicilio presso il quale deve, ad ogni effetto, essere fatta ogni necessaria comunicazione, completo di n. di codice di avviamento postale, di n. telefonico (anche cellulare) e indirizzo e-mail. In caso di mancata indicazione vale, ad ogni effetto, la residenza di cui al punto 1). L'aspirante è obbligato a comunicare per iscritto eventuali variazioni d'indirizzo;
- data e firma in calce in originale. La sottoscrizione non è soggetta ad autenticazione, ai sensi dell'art. 39, comma 1, del DPR 28/12/2000 n. 445.

La domanda deve essere datata e sottoscritta dal candidato; la mancata sottoscrizione determina l'esclusione dall'avviso.

Non è ammesso alcun riferimento a documentazione esibita per la partecipazione a precedenti avvisi pubblici o comunque esistente agli atti di questa Amministrazione.

Si rammenta che le dichiarazioni mendaci, le falsità negli atti e l'uso di atti falsi sono puniti ai sensi del codice penale e delle leggi speciali in materia.

L'Azienda non assume responsabilità per la dispersione di comunicazioni dipendenti da inesatte indicazioni del recapito da parte del concorrente, oppure da mancata o tardiva comunicazione del cambiamento dell'indirizzo indicato nella domanda, né per eventuali disguidi postali o comunque imputabili a fatto di terzi, a caso fortuito o forza maggiore.

DOCUMENTAZIONE DA ALLEGARE ALLA DOMANDA

A corredo della domanda, i partecipanti dovranno allegare:

1. i documenti attestanti i requisiti specifici di ammissione. Per quanto concerne il requisito specifico di cui al punto c) il candidato deve precisare: Centro, attività espletata e tutti gli elementi necessari e richiesti al fine di poter valutare il possesso dell'esperienza, pena la non ammissione;
2. ogni certificazione che riterranno opportuno presentare nel proprio interesse ai fini della loro valutazione, tra cui: titoli di carriera, accademici e di studio, titoli scientifici, partecipazione a congressi, convegni o seminari, incarichi di insegnamento conferiti da enti pubblici ecc;
3. curriculum formativo e professionale, redatto in carta semplice, datato, firmato, debitamente documentato e autocertificato nei modi di legge. Il curriculum formativo e professionale, qualora non reso con finalità di autocertificazione o non formalmente documentato, ha unicamente uno scopo informativo e, pertanto, non produce attribuzione di alcun punteggio;
4. elenco dei documenti e dei titoli presentati.
5. copia del documento di riconoscimento in corso di validità.

La succitata documentazione potrà essere prodotta in originale o in copia legale o autenticata ai sensi di legge, ovvero autocertificata mediante dichiarazione sostitutiva resa ai sensi dell'art. 46 del D.P.R. n. 445/2000 ovvero in fotocopia corredata da una dichiarazione sostitutiva dell'atto di notorietà che dichiari la conformità della copia originale resa ai sensi dell'art. 47 del D.P.R. n. 445/2000 e da una fotocopia di un proprio documento di riconoscimento di identità valido, pena la non valutazione.

I lavori scientifici (articoli, comunicazioni, abstracts, poster, ecc.), che devono essere editi a stampa, devono essere necessariamente prodotti nel testo integrale in originale o in copia autenticata ai sensi di legge, ovvero in semplice copia fotostatica tratta dagli originali pubblicati dichiarata conforme all'originale dal candidato. Se solo dichiarati non saranno valutati.

Di tali lavori deve essere prodotto elenco dettagliato, con numerazione progressiva in relazione al corrispondente documento e con indicazione della relativa forma originale o autenticata.

Si precisa che per quanto attiene ai titoli per la cui valutazione di merito è necessaria la conoscenza di determinati elementi essenziali, gli stessi, qualora genericamente indicati o resi in forma di autocertificazione carente di elementi conoscitivi essenziali per la valutazione, non saranno presi in considerazione.

L'Amministrazione è tenuta ad effettuare idonei controlli sulla veridicità del contenuto delle dichiarazioni sostitutive ricevute e si precisa che, oltre la decadenza dai benefici eventualmente conseguiti

dall'interessato, sulla base di dichiarazione non veritiera, sono applicabili le sanzioni penali previste per le ipotesi di falsità in atti e dichiarazioni mendaci, ai sensi della L. n. 183/2011.

AMMISSIONE DEI CANDIDATI

L'ammissibilità, ovvero la non ammissibilità dei candidati alla procedura oggetto del presente avviso, è deliberata con provvedimento motivato dal Direttore Generale dell'Azienda. Per quanto concerne il possesso del requisito specifico di cui al punto c), l'ufficio preposto si avvarrà della collaborazione di un esperto in materia per valutare l'esperienza acquisita nel settore della P.M.A.

MODALITÀ DI ESPLETAMENTO DELLA SELEZIONE

Una Commissione di esperti nella materia, nominata dal Direttore Generale, procederà alla formulazione della graduatoria di merito sulla base della valutazione dei titoli, del curriculum e della prova colloquio con i criteri previsti dal D.P.R. 483/97.

La Commissione disporrà, complessivamente, di 40 punti così ripartiti:

- 20 punti per la valutazione dei titoli;
- 20 punti per il colloquio.

VALUTAZIONE TITOLI

I punti per la valutazione dei titoli, effettuata con i criteri previsti dal D.P.R. 483/97, sono così ripartiti:

10 punti PER I TITOLI DI CARRIERA

3 punti PER I TITOLI ACCADEMICI E DI STUDIO

3 punti PER LE PUBBLICAZIONI ED I TITOLI SCIENTIFICI

4 punti PER IL CURRICULUM FORMATIVO E PROFESSIONALE

La Commissione, nella valutazione del curriculum, secondo criteri da stabilire, darà maggiore risalto alle attività già prestate presso le Strutture pubbliche o private dedicate al settore della P.M.A.

COLLOQUIO

La prova colloquio consisterà nell'accertare le conoscenze del candidato in uno o più dei seguenti argomenti:

1. Embriologia Umana;
2. Tecniche di fertilizzazione assistita: I.U.I. - FIVET - ICSI - Trattamento dei gameti ai fini della loro crioconservazione. Trattamento dei tessuti a provenienza dalle gonadi e loro crioconservazione.
3. Organizzazione e gestione del laboratorio di P.M.A. (I - II - III livello) alla luce delle vigenti norme in materia. Nella prova orale verranno accertate l'attitudine e la professionalità del candidato con riferimento alle attività che il medesimo sarà chiamato a svolgere.

DIARIO E SEDE DELLA PROVA COLLOQUIO

Il diario e la sede della prova colloquio verranno comunicati ai candidati ammessi alla medesima non meno di 15 giorni prima della data prescelta

GRADUATORIA

La Commissione Esaminatrice formulerà la graduatoria di merito dei candidati idonei sulla base della valutazione dei titoli, e del colloquio presentato da ciascun candidato.

La graduatoria di merito sarà formulata secondo l'ordine dei punteggi ottenuti dai candidati. Se due o più candidati ottengono, a conclusione delle operazioni di valutazione dei titoli, pari punteggio, sarà preferito il candidato più giovane di età. All'approvazione della graduatoria dei candidati dichiarati idonei provvede, riconosciuta la regolarità degli atti, con propria deliberazione, il Direttore Generale.

CONFERIMENTO DELL'INCARICO

Il Direttore Generale procederà al conferimento degli incarichi seguendo l'ordine della graduatoria mediante stipula del relativo contratto di diritto privato (collaborazione), ai sensi dell'Art. 15octies del D.Lgs n. 502/92 e s.m.i. nel quale saranno previste le modalità e condizioni che regoleranno il rapporto di lavoro e indicata la data di presa servizio, previa presentazione, entro 30 gg., della documentazione prevista.

Gli effetti economici decorrono dalla data di effettiva presa di servizio.

Scaduto inutilmente il termine assegnato per la sottoscrizione del contratto, l'Azienda comunica di non dar luogo allo stesso. L'incaricato che, senza

giustificato motivo, non assumerà servizio nel termine stabilito dall'amministrazione sarà dichiarato decaduto dall'incarico.

E' in ogni modo condizione risolutiva del contratto in qualsiasi momento senza obbligo di preavviso, la presentazione di documenti falsi o viziati da invalidità non sanabile.

RAPPORTO DI LAVORO

Il rapporto di collaborazione sarà caratterizzato dal divieto di concorrenza sleale.

Il rapporto di collaborazione - che può risolversi in qualsiasi momento laddove lo impongano esigenze di interesse pubblico - si risolve, comunque, automaticamente, senza diritto di preavviso, alla scadenza dell'incarico.

Il rapporto di collaborazione insorto per effetto del presente bando in nessun caso può configurarsi come rapporto di lavoro subordinato, né trasformarsi in rapporto di lavoro a tempo determinato.

E' in ogni modo condizione risolutiva del contratto in qualsiasi momento senza obbligo di preavviso, la presentazione di documenti falsi o viziati da invalidità non sanabile.

TRATTAMENTO DEI DATI PERSONALI

Ai sensi dell'art. 13, comma 1, del D.Lgs 30/06/2003, n. 196, i dati personali forniti dai candidati saranno raccolti presso l'Azienda ASL BA - Ufficio Concorsi - Lungomare Starita, 6 - 70132 BARI, per le finalità di gestione della selezione e saranno trattati presso una banca dati automatizzata anche successivamente all'eventuale instaurazione del rapporto di lavoro, per le finalità inerenti alla gestione del rapporto medesimo.

L'interessato gode dei diritti di cui al titolo II parte I del D.Lgs 196/03.

Il trattamento dei dati personali forniti dai candidati sarà effettuato nel rispetto dei principi di cui all'art. 18, capo II del D.Lgs 196/03.

NORME FINALI

La partecipazione all'avviso comporta l'accettazione, senza riserve, di tutte le prescrizioni e precisazioni del presente bando, nonché di quelle che disciplinano o disciplineranno lo stato giuridico ed economico del personale delle AA.SS.LL.

L'Amministrazione si riserva la facoltà di modificare, prorogare, sospendere o revocare il presente avviso, o parte di esso, qualora ne rilevasse la necessità o l'opportunità per ragioni di pubblico interesse.

Per informazioni o per richiedere copia del presente bando di avviso, gli interessati potranno rivolgersi all'Azienda ASL BA - Area Gestione Risorse Umane - Ufficio Concorsi - Lungomare Starita, 6 - 70132 BARI - Tel. 080/5842377 - 582 - 296, oppure potranno consultare il sito Internet: www.asl.bari.it - sezione concorsi.

PUBBLICITÀ

Il Presente Avviso è pubblicato sul Bollettino Ufficiale della Regione Puglia e sul sito web dell'ASL BA, quale allegato al provvedimento deliberativo.

Il Direttore Generale
Angelo Domenico Colasanto

FAC - SIMILE DI DOMANDA

Al Direttore Generale della ASL BA
Lungomare Starita, 6
70132 Bari

OGGETTO: richiesta di partecipazione all'Avviso Pubblico, per titoli e colloquio, per la formulazione di graduatoria per il conferimento di n. 2 incarichi di durata biennale di diritto privato (collaborazione), per la figura di "Biologo - Embriologo", da assegnare alla "Fisiopatologia della riproduzione umana" e P.M.A. del D.S.S. n. 12 di Conversano.

Il/la sottoscritto/a _____ chiede di essere ammesso/a all'Avviso di cui all'oggetto.

A tal fine, ai sensi degli Artt. 46 e 47 del D.P.R. 445/00, nonché consapevole, secondo quanto previsto dall'Art. 76 del D.P.R. n. 445/00, della responsabilità penale cui può andare incontro in caso di dichiarazioni non veritiere, di formazione o uso di atti falsi, dichiara quanto segue:

1. di essere nato/a a _____ il _____;
2. di essere residente in _____ Prov. _____ CAP _____
   Via _____ n. _____;
3. CODICE FISCALE _____;
4. di essere in possesso della cittadinanza italiana o di uno dei paesi dell'Unione Europea;
5. di essere iscritto nelle liste elettorali del Comune di _____(1);
6. di godere dei diritti civili e politici;
7. di non aver riportato condanne penali e di non aver procedimenti penali in corso(2);
8. di essere in possesso del Diploma di Laurea in _____ conseguito presso l'Università degli Studi di _____ in data _____;
9. di essere iscritto all'Ordine dei Biologi di _____;
10. **Esperienza documentata di n. 2 anni in un Centro di P.M.A. o documentato training sotto la supervisione di un responsabile di Laboratorio di un centro già autorizzato, della durata di almeno 6 mesi, completando in questo periodo di tempo almeno 60 procedure in centro che ne effettui almeno 100 per anno (comprovata da apposita certificazione completa di tutti gli elementi necessari e richiesti al fine della valutazione del possesso dell'esperienza, pena la non ammissione);**
11. di essere nei riguardi degli obblighi militari nella posizione di _____(3)(per i soggetti nati entro il 31/12/1985)
12. di avere/non avere prestato servizio presso Pubbliche Amministrazioni (4);
13. di non essere stato destituito o dispensato o licenziato dall'impiego presso una pubblica amministrazione e di non essere stato dichiarato decaduto dall'impiego presso una pubblica amministrazione per averlo conseguito mediante produzione di documenti falsi o viziati da invalidità non sanabili, ovvero di essere cessato dal servizio presso una pubblica amministrazione per il seguente motivo _____;
14. di autorizzare l'Azienda al trattamento dei dati personali forniti, finalizzato agli adempimenti connessi all'espletamento della procedura concorsuale, ai sensi della Legge 30/12/2003 n. 196;
15. di accettare tutte le clausole previste dal bando.

Chiede, inoltre, che ogni comunicazione relativa al presente AVVISO deve essere fatta al seguente indirizzo:

Via _____ n _____

Città _____ Prov. _____ CAP _____

Tel. n. _____ Indirizzo E-Mail _____,
impegnandosi a comunicare le eventuali variazioni successive e riconoscendo che l'Amministrazione non assume alcuna responsabilità in caso di irreperibilità del destinatario.

Il/La sottoscritto/a _____ dichiara, altresì, di essere a conoscenza che in caso di dichiarazioni mendaci decadrà dai benefici conseguenti al provvedimento emanato sulla base delle dichiarazioni non veritiere.

Data _____ **FIRMA**

1) In caso di non iscrizione o di avvenuta cancellazione dalle liste elettorali, indicarne i motivi;
2) In caso contrario indicare le condanne penali riportate o procedimenti penali pendenti;
3) Per la valutazione del servizio militare ai sensi della legge 958/86 indicare la posizione ed il servizio attestati nel foglio matricolare;
4) Indicare le cause della eventuale risoluzione dei rapporti di impiego;

DICHIARAZIONE SOSTITUTIVA DI CERTIFICAZIONE

(Artt. 46 – 47 del DPR n. 445/2000 – allegare fotocopia di valido documento di riconoscimento)

(da utilizzarsi per dichiarazioni sottoscritte dall'interessato e prodotte in sostituzione di normali certificazioni riguardanti stati, qualità personali e fatti che siano a diretta conoscenza dell'interessato)

Il/la sottoscritto/a _____

nato/a a _____ il _____

residente in _____ Prov. _____ CAP _____

Via _____ N. _____

consapevole, secondo quanto prescritto dall'Art. 76 del D.P.R. n. 445/2000, della responsabilità penale cui può andare incontro in caso di dichiarazioni mendaci, falsità negli atti ed uso di atti falsi,

DICHIARA

Sotto la propria responsabilità quanto segue:

_____

_____

_____

_____

_____

_____

_____

_____

_____

_____

Data_____ Firma_____

DICHIARAZIONE SOSTITUTIVA DELL'ATTO DI NOTORIETA'
(Art. 19 – allegare fotocopia di valido documento di riconoscimento)
(Da utilizzarsi per l'autentica di fotocopie)

Il/la sottoscritto/a _____

nato/a a _____ il _____

residente in _____ Prov. _____ CAP _____

Via _____ N. _____

consapevole, secondo quanto prescritto dall'Art. 76 del D.P.R. n. 445/2000, della responsabilità penale cui può andare incontro in caso di dichiarazioni mendaci, falsità negli atti ed uso di atti falsi,

DICHIARA

Sotto la propria responsabilità che le sotto elencate fotocopie sono conformi all'originale:

_____

_____

_____

_____

_____

_____

_____

_____

_____

_____

Data_____ Firma_____

ASL BR

Avviso pubblico per incarichi provvisori di Dirigente Medico discipline diverse.

In esecuzione della deliberazione n. 41 del 09.01.2013 sono banditi avvisi pubblici per titoli per la formazione di graduatorie utilizzabili per il conferimento di incarichi a tempo determinato di:

- **DIRIGENTE MEDICO DELLA DISCIPLINA DI MALATTIE DELL'APPARATO RESPIRATORIO**
- **DIRIGENTE MEDICO DELLA DISCIPLINA DI MEDICINA E CHIRURGIA D'ACCETTAZIONE E D'URGENZA**

Trattamento economico

Il trattamento economico e quello previsto dal vigente C.C.N.L dell'Area della Dirigenza Medica e Veterinaria.

Requisiti di ammissione

Possono partecipare agli avvisi pubblici coloro che sono in possesso dei seguenti requisiti:

1) Requisiti generali:

a) cittadinanza italiana, salve le equiparazioni stabilite dalle leggi vigenti, o cittadinanza di uno dei Paesi dell'Unione europea;
b) idoneità fisica all'impiego.

2) Requisiti specifici:

a) laurea in medicina e chirurgia;
b) specializzazione nella disciplina oggetto dell'avviso o in disciplina equipollente o in disciplina affine. Il personale in servizio di ruolo presso altre Aziende Sanitarie o Ospedaliere alla data del 1°.2.98 è esentato dal requisito della specializzazione nella disciplina relativa al posto di ruolo già ricoperto alla predetta data;
c) iscrizione all'albo dell'ordine dei medici chirurghi, attestata da certificato in data non anteriore a sei mesi rispetto a quella di scadenza del bando.

Non possono accedere agli impieghi coloro che siano stati esclusi dall'elettorato attivo nonché coloro che siano stati dispensati dall'impiego presso una pubblica amministrazione per aver conseguito l'impiego stesso mediante la produzione di documenti falsi o viziati da invalidità non sanabile.

I requisiti per la partecipazione agli avvisi devono essere posseduti alla data di scadenza del termine stabilito dal presente bando per la presentazione delle domande di ammissione.

Modalità di compilazione e termine per la presentazione delle domande.

Per essere ammessi agli avvisi pubblici gli interessati devono presentare. entro il ventesimo giorno successivo a quello della data di pubblicazione del presente bando nel Bollettino Ufficiale della Regione Puglia, domanda di partecipazione, redatta in carta semplice. indirizzata all'Azienda Sanitaria Locale - Via Napoli, 8 - 72100 Brindisi - Per le domande inoltrate a mezzo del servizio postale, la data di spedizione è comprovata dal timbro a data dell'Ufficio postale accettante.

Nella domanda gli aspiranti devono indicare:

a) la data, il luogo di nascita e la residenza;
b) il possesso della cittadinanza italiana o equivalente;
c) il comune nelle cui liste elettorali sono iscritti ovvero i motivi della loro non iscrizione o della cancellazione dalle liste medesime;
d) le eventuali condanne penali riportate;
e) i titoli di studio posseduti;
f) la loro posizione nei riguardi degli obblighi militari;
g) i servizi prestati presso pubbliche Amministrazioni e le eventuali cause di cessazione di precedenti rapporti di pubblico impiego;
h) gli eventuali titoli che danno diritto ad usufruire, a parità di punti. di preferenza o precedenza ai sensi dell'art. 5 del D.P.R. 09.05.94 n. 487 e successive modificazioni ed integrazioni.

Il candidato deve, inoltre, indicare il domicilio presso il quale deve, ad ogni effetto, essergli fatta ogni necessaria comunicazione. In caso di mancata indicazione vale, ad ogni effetto, la residenza di cui alla sopraindicata lettera a).

Per le finalità connesse e consequenziali al procedimento di cui trattasi. il candidato deve altresì, esprimere il proprio consenso al trattamento dei dati personali contenuti nella domanda e nei documenti, ai sensi del D.Lgs. 30.06.2003 n. 196.

Documenti da allegare alla domanda

Alla domanda i candidati devono allegare:

1) idonea certificazione attestante il possesso del requisiti specifici di cui al sopraindicato punto 2;
2) tutte le certificazioni relative ai titoli che ritengano opportuno presentare agli effetti della valutazione di merito, ivi compreso un curriculum formativo e professionale, datato e firmato.

   I titoli devono essere prodotti in originale o in copia legale o autenticata ai sensi di legge. ovvero autocertificati nei casi e nei limiti previsti dalla normativa vigente (D.P.R. 28.11.2000 n. 445). Le pubblicazioni devono essere edite a stampa.

   Nella certificazione relativa ai servizi deve essere attestato se ricorrano o meno le condizioni di cui all'ultimo comma dell'art. 46 del D.P.R. 20.12.1979 n. 761, in presenza delle quali il punteggio di anzianità deve essere ridotto. In caso positivo, l'attestazione deve precisare la misura della riduzione del punteggio
4) elenco, in triplice copia e in carta semplice, dei documenti e dei titoli presentati.

Dichiarazioni sostitutive

Qualora il candidato intenda avvalersi dell'autocertificazione di cui al D.P.R 445/2000. le dichiarazioni sostitutive di certificazione (art. 46) e le dichiarazioni sostitutive di atto di notorietà (art. 47) devono contenere la clausola specifica che il candidato è consapevole che. in caso di falsità o dichiarazioni mendaci, lo stesso incorre nelle sanzioni penali di cui all'art. 76 D.P.R. 445/2000, oltre alla decadenza dai benefici conseguiti grazie al provvedimento emanato in base alle dichiarazioni non veritiere di cui al precedente art. 75. L'Azienda Sanitaria si riserva la facoltà di verificare la veridicità delle dichiarazioni sostitutive rese dal candidato, con le modalità e nei termini previsti dalle vigenti disposizioni.

La sottoscrizione delle dichiarazioni sostitutive presentate contestualmente alla domanda o richiamate dalla stessa deve essere accompagnata da fotocopia non autenticata di documento di riconoscimento del sottoscritto. In caso contrario la sottoscrizione deve essere effettuata dall'interessato in presenza del dipendente dell'Area Gestione del Personale dell'ASL addetto a tale compito. Si precisa comunque che in caso di dichiarazione sostitutiva. relativa ai requisiti di ammissione e/o titoli che possono dar luogo anche a valutazione, l'interessato è tenuto a specificare con esattezza tutti gli elementi ed i dati necessari a determinare il possesso dei requisiti e/o la valutabilità della dichiarazione ai fini della graduatoria. La mancanza anche parziale di tali elementi preclude alla possibilità di procedere alla relativa valutazione.

In particolare, per eventuali servizi prestati presso Pubbliche Amministrazioni, l'interessato è tenuto a specificare: esatta denominazione ed indirizzo delle stesse; se trattasi di servizio a tempo indeterminato o determinato o a convenzione con l'indicazione dell'impegno orario; posizione funzionale e disciplina d'inquadramento; se trattasi di rapporto di lavoro a tempo pieno o parziale; periodo del servizio con precisazione di eventuali interruzioni del rapporto di impiego e loro motivo, posizione in ordine al disposto di cui all'art. 46 del D.P.R. 761/79.

Per l'autenticazione delle copie si richiede quanto previsto dall'art. 8 del D.P.R. 445/2000.

Le graduatorie saranno formulate secondo i criteri di cui al D.P.R 10.12.1997 n. 483.

Gli incarichi a tempo determinato saranno conferiti all'occorrenza.

In relazione alle esigenze organizzative e di servizio dell'Azienda nel rispetto dei limiti di spesa disposti dall'art. 9 della Legge 30.07.2010 n. 122.

La partecipazione agli avvisi pubblici implica da parte del concorrente l'accettazione di tutte le disposizioni di legge vigenti in materia.

L'Azienda si riserva la facoltà, per legittimi motivi. di prorogare. sospendere, revocare in tutto o in parte o modificare il presente avviso di bando.

Per quanto non specificatamente espresso nel presente bando. valgono le disposizioni di legge che disciplinano la materia concorsuale, con particolare riferimento al Decreto Leg.vo 30.12.92 n.502 e successive modificazioni ed integrazioni. al D.P.R. 10.12.97 n. 483. all'art. 1 del C.C.N.L. integrativo dell'Area della dirigenza medica sottoscritto il 05.08.1997, all'art. 9 della legge 20.05.85 n. 207 e successive modificazioni ed integrazioni all'art. 36 del D.Lgs. 30.03.2001 n. 165 e s.m.i.

Per eventuali chiarimenti gli interessati potranno rivolgersi all'Area Gestione del Personale di questa Azienda - Tel. 0831 - 536173/536727.

Il Direttore Generale
Dr.ssa Paola Ciannamea

ALLEGATO - Schema di domanda

Al Direttore Generale

dell'Azienda Sanitaria Locale

Via Napoli, 8 - 72100 Brindisi

Il sottoscritto _____

nato a _____ il _____

residente in _____ via _____ n. _____,

chiede di partecipare all'avviso pubblico per titoli per la formazione di graduatoria utilizzabile per il conferimento di incarichi a tempo determinato di DIRIGENTE MEDICO DELLA DISCIPLINA DI _____.

A tal fine dichiara sotto la propria responsabilità :

a) di essere in possesso della cittadinanza italiana (ovvero di essere in possesso del seguente requisito sostitutivo della cittadinanza italiana_____) :

b) di essere iscritto nelle liste elettorali del Comune di _____ (indicare i motivi della eventuale non iscrizione o della cancellazione dalle liste medesime) .

c) di non aver riportato condanne penali e di non avere procedimenti penali in corso (in caso positivo dichiarare le condanne penali riportate e/o i procedimenti penali pendenti):

d) di essere in possesso della laurea in medicina e chirurgia conseguita presso l'Università di _____ in data _____ e della specializzazione in _____ conseguita presso l'Università di _____ in data _____;

e) di essere iscritto all'Albo Professionale dell'Ordine dei Medici Chirurghi della Provincia di _____ dal _____ al n._____ ;

f) di trovarsi nella seguente posizione nei riguardi degli obblighi militari _____;

g) di aver prestato o di prestare servizio presso le seguenti Pubbliche Amministrazioni _____ (specificare di seguito le eventuali cause di cessazione di precedenti rapporti di pubblico impiego) ;

h) di avere diritto, a parità di punti, a preferenza ai sensi dell'art.5 del D.P.R 487/94 e successive modificazioni ed integrazioni in quanto _____ ;

i) di manifestare il proprio consenso, ai sensi del Decreto Legislativo 30.6.2003 n.196, al trattamento dei dati personali per le finalità connesse alla presente procedura ;

j) di eleggere domicilio agli effetti di comunicazioni relative al presente avviso pubblico : Città _____ Cap _____, via _____ n. ___ - recapito telefonico _____- , riservandosi di comunicare tempestivamente ogni eventuale variazione dello stesso.

Il sottoscritto allega alla presente domanda :

1) curriculum formativo e professionale e relativa documentazione a corredo ;

2) elenco in triplice copia dei documenti e titoli.

Data_____ Firma _____

ASL TA

Avviso pubblico per incarichi provvisori di Ortottista.

In esecuzione della determina del Direttore del Dipartimento Risorse Umane e Affari Generali n. 82 del 16/01/2013 è indetta Selezione Pubblica, per titoli e colloquio per la formulazione di graduatoria utilizzabile per il conferimento di incarichi a tempo determinato di CPS Ortottista cat. D.

Art. 1
REQUISITI GENERALI
E SPECIFICI DI AMMISSIONE

Ai sensi della Legge 10/04/1991 n. 125, i posti si intendono riferiti ad aspiranti dell'uno e dell'altro sesso. Questa Azienda Sanitaria garantisce parità e pari opportunità per l'accesso al lavoro e al trattamento sul lavoro.

Possono partecipare alla Selezione tutti coloro che siano in possesso dei seguenti requisiti:

1. REQUISITI GENERALI:

a) cittadinanza italiana, salve le equiparazioni stabilite dalle leggi vigenti, o cittadinanza di uno dei Paesi dell'Unione Europea;
b) godimento dei diritti civili e politici negli stati di appartenenza o provenienza;
c) idoneità fisica all'esercizio delle mansioni proprie del profilo oggetto di selezione senza limitazione e/o prescrizione alcuna;

2. REQUISITI SPECIFICI:

d) laurea (triennale) di I livello di ortottista, ovvero diploma universitario di ortottista, conseguito ai sensi dell'art. 6, comma 3, del decreto legislativo 30 dicembre 1992 n. 502 e successive modificazioni, ovvero i diplomi e attestati conseguiti in base al precedente ordinamento riconosciuti equipollenti, ai sensi delle vigenti disposizioni, al diploma universitario ai fini dell'esercizio dell'attività professionale e dell'accesso ai pubblici uffici.

Non possono accedere all'impiego coloro che siano stati esclusi dall'elettorato attivo nonché coloro che siano stati dispensati dall'impiego presso una pubblica amministrazione per aver conseguito l'impiego stesso mediante la produzione di documenti falsi o viziati da invalidità insanabile.

Tutti i requisiti di ammissione devono essere posseduti alla data di scadenza del termine utile per la presentazione delle domande di ammissione all'avviso. La mancanza anche di uno solo dei requisiti di cui sopra costituisce motivo di esclusione dall'avviso.

Art. 2
DOMANDE DI AMMISSIONE

Le domande di ammissione, redatte in carta semplice, indirizzate al Direttore Generale dell'Azienda Sanitaria Locale Taranto - Viale Virgilio 31 - 74121 Taranto, devono pervenire, a pena di esclusione, entro il 15° (quindicesimo) giorno successivo alla data di pubblicazione del presente avviso nel Bollettino Ufficiale della Regione Puglia. Sono considerate valide esclusivamente le domande prodotte in tempo utile, consegnate a mano all'Ufficio Protocollo di questa ASL sito al 3° piano di Viale Virgilio 31 - 74121 Taranto o inviate a mezzo raccomandata con avviso di ricevimento, purchè pervenute al protocollo entro il termine di scadenza (termine perentorio), a pena di esclusione. Non saranno imputabili all'Amministrazione eventuali disguidi postali. Il termine di presentazione delle istanze e dei documenti è perentorio.

Nella domanda di ammissione gli aspiranti dovranno dichiarare sotto la propria responsabilità, ai sensi del DPR 445/00 e s.m. ed integr.:

il cognome ed il nome, la data e il luogo di nascita, nonché la residenza;

il possesso della cittadinanza, fatte salve le equiparazioni stabilite dalle Leggi vigenti, o cittadinanza di uno dei paesi dell' Unione Europea;

il comune di iscrizione delle liste elettorali ovvero i motivi della non iscrizione o della cancellazione dalle liste medesime;

l'idoneità fisica all'esercizio delle mansioni proprie del profilo oggetto di selezione senza limitazione e/o prescrizione alcuna;

le eventuali condanne penali riportate;

i titoli di studio posseduti e i requisiti specifici richiesti dal presente avviso;

la posizione nei riguardi degli obblighi militari;

i servizi prestati presso pubbliche amministrazioni e le cause di risoluzione di precedenti rapporti di pubblico impiego ovvero di non aver mai prestato servizio presso pubbliche amministrazioni;

il domicilio presso il quale deve, a tutti gli effetti, essere fatta ogni necessaria comunicazione; in caso di mancata individuazione, vale la residenza. A tale scopo l'aspirante dovrà comunicare i successivi domicili ed indirizzi diversi da quelli comunicati nella domanda di partecipazione all'avviso;

il consenso al trattamento dei dati personali (D.L.vo 196/2003);

Per i titoli di studio i candidati dovranno indicare la data, la durata, la sede e la denominazione completa dell'istituto o degli istituti presso cui i titoli sono stati conseguiti.

L'Amministrazione declina sin d'ora ogni responsabilità nel caso di dispersione o di mancata o tardiva consegna di comunicazioni all'aspirante, che dipenda da inesatta indicazione da parte del medesimo del relativo recapito oppure per la mancata o tardiva comunicazione di variazioni di indirizzo o per eventuali disguidi o ritardi postali.

La firma in calce alla domanda di partecipazione non necessita di autenticazione, ma deve essere allegata alla domanda - pena l'esclusione dalla selezione, la fotocopia di un documento di riconoscimento in corso di validità.

Alla domanda di partecipazione all'avviso i concorrenti dovranno allegare un curriculum formativo e professionale datato e firmato (autocertificato ai sensi del DPR 445/2000) redatto in carta semplice, nel quale si dovranno autocertificare i titoli posseduti e/o i servizi prestati;

Si specifica inoltre che per una precisa valutazione, le autocertificazioni dovranno essere redatte dal concorrente in modo analitico e contenere tutti gli elementi necessari previsti dalla certificazione che sostituiscono, quali: denominazione del datore di lavoro (pubblico, privato, case di cura convenzionate), la qualifica, la natura del rapporto di lavoro (dipendente, autonomo o di collaborazione), tipologia del rapporto di lavoro (a tempo determinato, a tempo indeterminato, a tempo pieno, a tempo parziale con indicazione delle ore prestate), eventuali periodo di interruzione nel rapporto e relativo motivo, le date di inizio e di fine servizio (indicando con precisione giorno, mese, anno) e quant'altro necessario per valutare il servizio stesso.

Si precisa ulteriormente che non verranno valutati i titoli presentati in data successiva alla scadenza del bando, anche se rilasciati in data anteriore.

Si rammenta che l'Amministrazione è tenuta ad effettuare idonei controlli sulla veridicità del contenuto delle dichiarazioni sostitutive ricevute e che, oltre alla decadenza dell'interessato dai benefici eventualmente conseguiti sulla base di dichiarazione non veritiera, sono applicabili le sanzioni penali previste per le ipotesi di falsità in atti e dichiarazioni mendaci.

Per finalità di carattere esclusivamente organizzativo, all'esterno della busta utilizzata per l'invio della domanda di partecipazione alla selezione, dovrà essere apposta la dicitura: "Istanza di partecipazione all'avviso per titoli e colloquio per la formulazione di graduatoria utilizzabile per il conferimento di incarichi a tempo determinato di CPS Ortottista".

Art. 3
AMMISSIONE/ESCLUSIONE DEI CANDIDATI

L'ammissione e l'esclusione dei candidati è individuata con provvedimento del Direttore del Dipartimento Risorse Umane e Affari Generali dell'Azienda.

L'esclusione è disposta con provvedimento motivato da notificarsi agli interessati entro dieci giorni dall'esecutività della relativa determinazione.

Sono cause di esclusione:

- presentazione della domanda oltre i termini perentori;
- presentazione della domanda prima del giorno successivo alla pubblicazione dell'avviso di selezione sul Bollettino Ufficiale della Regione Puglia;
- il mancato possesso anche di uno dei requisiti generali e specifici di ammissione di cui al punto 1) del presente avviso;
- la mancata sottoscrizione dell'istanza ai sensi del DPR 445/2000.

Art. 4
COMMISSIONE ESAMINATRICE

La Commissione esaminatrice verrà nominata con apposito provvedimento dal Direttore del Dipartimento Risorse Umane e Affari Generali e sarà così composta:

- tre Dirigenti medici di ruolo di cui uno con funzione di presidente in servizio presso Asl Ta;

- Segretario: un dipendente amministrativo appartenente a categoria anche inferiore alla C.

Art. 5
VALUTAZIONE TITOLI

La valutazione dei titoli verrà effettuata secondo i criteri di cui al DPR 220/2001.

Ai sensi dell'art. 8, punto 3 u.c., del DPR 27.03.2001 n. 220 la ripartizione dei punti tra le varie categorie di titoli è così stabilita:

Per la valutazione dei titoli la Commissione disporrà di punti 20 così ripartiti:

a) 10 punti per titoli di carriera;
b) 3 punti per titoli accademici e di studio;
c) 3 punti per pubblicazioni e titoli scientifici;
d) 4 punti per curriculum formativo e professionale;

Art. 6
CRITERI PER LA VALUTAZIONE TITOLI

a) TITOLI DI CARRIERA (max punti 10)

1. Servizio reso nel medesimo profilo presso Aziende del SSN o SS di uno stato estero o Enti di cui agli artt. 20 e 21 o pubbliche amministrazioni, con contratto di lavoro a tempo determinato/indeterminato e subordinato a tempo pieno (36 ore settimanali) Punti 0,100 per mese;
2. Servizio militare di leva presso Forze Armate con mansioni riconducibili al profilo oggetto di selezione Punti 0,100 per mese;
3. Servizio reso nel medesimo profilo presso Case di Cura Convenzionate o Accreditate con il SSN con contratto di lavoro a tempo determinato/indeterminato e subordinato a tempo pieno (36 ore settimanali). Punti 0,025 per mese;

Nel caso in cui l'orario settimanale sia stato inferiore alle 36 ore settimanali il punteggio deve essere ridotto proporzionalmente. Non verranno valutati i periodi di servizio che non contengono la denominazione dell'Azienda/Ente, l'indicazione dell'orario di attività settimanale in quanto non è possibile quantificare l'impegno profuso e la tipologia del contratto stipulato.

b) TITOLI ACCADEMICI E DI STUDIO (max punti 3)

1. Ulteriori titoli di studio: master, corso di specializzazione o corso di perfezionamento di durata non inferiore all'anno o seconda laurea, abilitanti alla professione oggetto di selezione non utilizzato come requisito di ammissione - Punti 1,500 per ogni titolo (valutabili max 2 titoli)

c) PUBBLICAZIONI E TITOLI SCIENTIFICI (max punti 3)

1. Pubblicazioni e/o titoli scientifici attinenti il profilo oggetto di selezione - Punti 0,300 per ogni pubblicazione (valutabili max 10 pubblicazioni e/o titoli scientifici)

d) CURRICULUM FORMATIVO E PROF.LE (max punti 4)

(corsi, congressi, convegni, seminari etc. si intendono quelli > o = a 1 giorno e comunque maturati in giornata. In caso di più eventi formativi on line (es. FAD) svolti nella stessa giornata si valuta solo i evento)

1. (corsi, congressi, convegni, seminari etc. si intendono quelli a 1 giorno e comunque maturati in giornata. In caso di più eventi formativi on line (es. FAD) svolti nella stessa giornata si valuta solo 1 evento)
   - Corsi, convegni, congressi, seminari etc. attinenti il profilo oggetto di selezione < di 1 mese in qualità di uditore - per ogni singolo evento Punti 0,005
   - Corsi, convegni, congressi, seminari etc. attinenti il profilo oggetto di selezione < di 1 mese in qualità di relatore - per ogni singolo evento Punti 0,010
   - Corsi, convegni, congressi, seminari etc. attinenti il profilo oggetto di selezione > = 1 mese in qualità di uditore - per ogni singolo evento Punti 0,010
   - Corsi, convegni, congressi, seminari etc. attinenti il profilo oggetto di selezione > di 1 mese in qualità di relatore - per ogni singolo evento Punti 0,020

2. Servizio reso in profilo corrispondente a quello oggetto di selezione presso Case di Cura non convenzionate o non accreditate con il SSN, con contratto di lavoro a tempo determinato/indeterminato e subordinato a tempo pieno (36 ore settimanali) Punti 0,016 per mese. Nel caso in cui l'orario settimanale sia stato inferiore alle 36 ore

settimanali il punteggio annuale verrà ridotto proporzionalmente. Non verranno valutati i periodi di servizio che non contengono la denominazione della Casa di Cura non convenzionata o non accreditata, l'indicazione dell'orario di attività settimanale in quanto non è possibile quantificare l'impegno profuso e la tipologia del contratto stipulato.

3. Attività didattica presso scuole ospedaliere, universitarie o Enti Sanitari riconosciuti (docenza in materie attinenti al profilo professionale corrispondente a quello oggetto di selezione) Punti 0,300 per ogni materia oggetto di insegnamento.
4. Attività didattica presso Enti Pubblici (docenza in materie attinenti al profilo professionale corrispondente a quello oggetto di selezione) Punti 0,050 per ogni materia oggetto di insegnamento.

L'eventuale attività di tirocinio o di servizio a titolo gratuito non verrà valutata.

L'Attività di tutoraggio non verrà valutata.

Verranno valutati solo i Corsi, Congressi, Convegni, Seminari svolti successivamente alla data di conseguimento dello specifico titolo richiesto come requisito di ammissione alla presente selezione. In particolare, per la valutazione dei corsi, il candidato dovrà specificare in modo analitico la data di svolgimento, la durata, l'argomento del corso, la scuola o Ente organizzatore, eventuale prova finale ecc, e quant'altro necessario per valutare il corso stesso.

Se due o più candidati ottengono a conclusione delle operazioni di valutazione dei titoli pari punteggio si applicano i criteri di cui all'allegato all'art. 5, comma 4 del DPR 487/94 e ss.mm. ed ii.

Per il Colloquio la Commissione disporrà di punti 30.

Il colloquio è diretto alla valutazione della complessiva professionalità, competenza, formazione, ecc. del candidato per il conferimento di eventuali incarichi a tempo determinato per il profilo oggetto di selezione;

La Commissione, per il colloquio, dispone di 30 punti e, nel caso di mancato raggiungimento di un punteggio di sufficienza di almeno 21/30, il candidato non sarà dichiarato idoneo.

La Commissione al termine della selezione formula la graduatoria finale di merito.

Art. 7
APPROVAZIONE DELLE GRADUATORIE

L'esito delle Selezioni sarà oggetto di apposita determinazione pubblicata nell'Albo e sul sito internet di questa Azienda con valore di notifica.

Art. 8
ASSUNZIONE IN SERVIZIO

Il rapporto di lavoro sarà costituito e regolato da un contratto individuale redatto in forma scritta conformemente alle norme previste dal vigente C.C.N.L. Area del Comparto Sanità.

Gli aventi diritto al conferimento dell'incarico a tempo determinato dovranno assumere servizio nel termine fissato dalla convocazione, previa presentazione della eventuale ulteriore documentazione ivi indicata.

L'Amministrazione si riserva di sottoporre a visita medica di controllo, da parte di un sanitario di sua fiducia o di un collegio medico da essa nominato, i candidati individuati per il conferimento dell'incarico a tempo determinato e di escludere, a suo insindacabile giudizio, quelli che non risultassero idonei alle mansioni proprie del posto messo a selezione.

Le assunzioni possono avvenire, tenuto conto delle esigenze aziendali, con rapporto di lavoro a tempo pieno o parziale secondo le vigenti norme contrattuali.

Art. 9
TRATTAMENTO DATI PERSONALI

Ai sensi dell'art. 13, comma 1, del D.Lgs. n. 196 del 2003 i dati personali forniti dai candidati nelle domande di partecipazione alla selezione saranno raccolti presso questa Amministrazione per le finalità di gestione della procedura selettiva e saranno trattati mediante una banca dati automatizzata anche successivamente all'eventuale instaurazione del rapporto di lavoro per le finalità inerenti alla gestione del rapporto medesimo. L'indicazione di tali dati è obbligatoria ai fini della valutazione dei requisiti di partecipazione, pena l'esclusione dalla selezione. Le medesime informazioni possono essere comunicate unicamente alle Amministrazioni pubbliche direttamente interessate allo svolgimento della selezione o alla posizione giuridico economica del candidato.

L'interessato gode dei diritti di cui all'art. 7 del citato decreto legislativo.

Il responsabile del trattamento dei dati è individuato nel responsabile del procedimento.

È in ogni caso consentito l'accesso agli atti concorsuali mediante visione degli stessi qualora la loro conoscenza sia necessaria per curare o per difendere interessi giuridici.

Art. 10
DISPOSIZIONI VARIE

Per quanto non espressamente disciplinato dal bando di selezione si deve fare riferimento alle leggi e alle norme contrattuali vigenti.

L'Amministrazione si riserva la facoltà, per legittimi motivi, di prorogare, sospendere, revocare in tutto o in parte o modificare il presente avviso di selezione.

Per ulteriori informazioni gli interessati potranno rivolgersi all'U.O. Concorsi, Assunzioni e Gestione del Ruolo dell'Azienda Sanitaria Locale Taranto - Viale Virgilio n. 31 - 74121 TARANTO - tel. 099/7786713 099/7786190 - 099/7786714 dal lunedì al venerdì dalle ore 12.00 alle ore 14.00.

Il Direttore del Dipartimento
Risorse Umane e Affari Generali
Dott. Pasquale Nicolì

GAL GARGANO

Avviso pubblico per la presentazione di domande d'aiuto - Misura 323 azione 1.

SOGGETTO AGGIUDICATORE: GRUPPO DI AZIONE LOCALE GARGANO SOC. CONS. A R.L. - Via S. Antonio Abate n. 119, CAP 71037 Monte S. Angelo (FG); e-mail info@galgargano.it-pec: galgargano@legalmail.it- Tel: 0885.564164- Fax 0884.568245- sito internet www.galgargano.it.

OGGETTO: BANDO PUBBLICO PER LA PRESENTAZIONE DI DOMANDE DI AIUTO nell'ambito del Piano si Sviluppo Locale (PSL) presentato dal GAL "Gargano", all'intero del Programma di Sviluppo rurale della Regione Puglia-Misura 323 azione 1 "Tutela e Riqualificazione del Patrimonio Rurale" e riguarda esclusivamente interventi che ricadono nel territorio dei seguenti comuni: Carpino, Cagnano Varano, Ischitella, Vico del Gargano, Rodi Garganico, Peschici, Vieste, Mattinata, Monte S. Angelo (FG) San Giovanni Rotondo, San Marco in Lamis, Rignano Garganico, San Nicandro Garganico e Isole Tremiti.- L'obiettivo specifico del bando è quello di riqualificare i villaggi e gli elementi antropici e paesaggistici del patrimonio rurale attraverso la valorizzazione del patrimonio archeologico, architettonico e storico turistico del paesaggio e delle zone rurali al fine di incrementare l'attrattività turistica e migliorare la qualità di vita delle popolazioni.

SOGGETTI BENEFICIARI: soggetti privati e soggetti pubblici possessori o detentori di immobili come quelli indicati all'art. 1 del bando.

ENTITA' DELL'AIUTO: Il sostegno sarà concesso nella forma di contributo in conto capitale pari al 50% della spesa ammessa ai benefici. L'importo massimo di spesa ammissibile ai benefici è pari ad euro 350.000,00.

TERMINE PER IL RICEVIMENTO DELLE DOMANDE: per la presentazione delle domande di aiuto, da presentare secondo le modalità di cui all'art. 5 del bando e da inviare al GAL al seguente indirizzo: GAL GARGANO Via S. Antonio Abate n.119 -71037 Monte S. Angelo (FG)- è stabilita una procedura "a bando aperto stop and go" che consente la possibilità di presentare domande sino al completo utilizzo, per ciascun azione, delle risorse finanziarie attribuite nell'ambito del presente bando. A cadenza bimestrale (corrispondente a 60 giorni consecutivi, a partire dal primo giorno di presentazione delle domande), le domande di aiuto inviate al GAL entro il termine di scadenza fissato per ciascun bimestre e, per la prima scadenza periodica al 09 febbraio 2013, saranno sottoposte progressivamente alla verifica di ricevibilità, all'attribuzione dei punteggi, in conformità a quanto stabilito dai criteri di selezione di cui all'art. 11 del bando con conseguente formulazione della graduatoria e, qualora collocate in posizione utile per l'ammissibilità al finanziamento, alla successiva istruttoria tecnico amministrativa.

Ad ogni scadenza periodica del bando il GAL effettuerà il monitoraggio delle domande pervenute, al fine di individuare le risorse finanziarie ancora disponibili e valutare se proseguire all'apertura del bando per una ulteriore scadenza periodica o procedere alla chiusura dello stesso. A tale scopo, ad ogni scadenza periodica, la presentazione delle domande sarà sospesa per 30 giorni consecutivi e sarà ripresa automaticamente a partire dal trentunesimo giorno. A raggiungimento del completo utilizzo delle risorse finanziarie, il GAL provvederà con specifico provvedimento alla chiusura definitiva del bando, dandone comunicazione sul BURP, e sul proprio sito internet www.galgargano.it.

La prima scadenza periodica per la presentazione delle domande di aiuto è fissata alla data del **09 febbraio 2013.**

INFORMAZIONI: GAL GARGANO Via S. Antonio Abate n.119 -71037 Monte S. Angelo (FG)- -mail info@galgargano.it- pec: galgargano@legalmail.it- Tel: 0885.564164- Fax 0884.568245- sito internet www.galgargano.it.

RESPONSABILE UNICO DEL PROCEDIMENTO: dr Nicola Abatantuono, direttore tecnico.

Il bando integrale e gli allegati sono pubblicati all'albo pretorio dei Comuni di: Carpino, Cagnano Varano, Ischitella, Vico del Gargano, Rodi Garganico, Peschici, Vieste, Mattinata, Monte S. Angelo (FG) San Giovanni Rotondo, San Marco in Lamis, Rignano Garganico, San Nicandro Garganico e Isole Tremiti, nonché, in versione scaricabile unitamente agli allegati, sul sito del GAL Gargano www.galgargano.it e sul portale regionale dedicato al PSR www.regione.puglia.it /PSR/Impostazione-Leader.

GAL TERRA D'OTRANTO

Avviso pubblico per la presentazione di domande d'aiuto - Misura 323 azione 1.

OGGETTO: BANDO PUBBLICO PER LA PRESENTAZIONE DI DOMANDE DI AIUTO nell'ambito del Piano di Sviluppo Locale (PSL) presentato dal GAL "TERRA D'OTRANTO" SCARL, all'interno del Programma di Sviluppo Rurale 2007-2013 della Regione Puglia - **Misura 323 Azione 1**, approvato con Delibera di G. R. n° 1227 del 25.05.2010 e riguarda esclusivamente interventi che ricadano nel territorio dei seguenti comuni: **Andrano, Bagnolo del Salento, Botrugno, Cannole, Castro, Diso, Giuggianello, Giurdignano, Maglie, Melendugno, Minervino di Lecce, Otranto, Palmariggi, Poggiardo, San Cassiano, Scorrano, Supersano, Surano, Uggiano la Chiesa, Santa Cesarea Terme, Sanarica, Muro leccese, Spongano, Ortelle**.

Azione 1: Interventi di restauro e valorizzazione del patrimonio culturale regionale rappresentato dai beni immobili privati e pubblici a gestione privata, di particolare e comprovato interesse artistico, storico e archeologico, o che rivestono un interesse sotto il profilo paesaggistico, e che sono espressione della storia, dell'arte e della cultura del territorio GAL e che si caratterizzano per l'interesse sotto la fruizione culturale pubblica.

Il sostegno è previsto per interventi di restauro e di valorizzazione del patrimonio culturale regionale, rappresentato dai borghi rurali e dalle strutture ubicate fuori dai borghi, al fine di garantire la sua conservazione e la sua fruizione pubblica, in stretto rispetto delle caratteristiche architettoniche. Gli investimenti riguarderanno:

- i beni immobili privati e pubblici a gestione privata, di particolare e comprovato interesse artistico, storico e archeologico, o che rivestono un interesse sotto il profilo paesaggistico, e che sono espressione della storia, dell'arte e della cultura del territorio GAL e che si caratterizzano per l'interesse sotto la fruizione culturale pubblica.

Si intendono per beni immobili (ivi compresi beni culturali, beni ambientali-naturalistici, beni paesaggistici) di interesse storico, artistico e archeologico o etnoantropologico:

- quelli così come classificati dal Codice dei beni culturali e del paesaggio (art. 10 D.lgs 42/2004). Gli immobili in oggetto sono sottoposti ad una serie di vincoli che riguardano in generale la destinazione dell'uso degli stessi e dell'obbligo di mantenerli e conservarli in buono stato. Il

riconoscimento dell'interesse storico, artistico, archeologico e paesaggistico non è automatico ma scaturisce da una preventiva azione di accertamento da parte degli organi competenti (così come disciplinato nel Codice). Il Codice disciplina, anche, gli interventi di restauro di tali beni;

- altri beni storico-culturali e paesaggistici riconosciuti o censiti dal PUTT/P (vincoli e segnalazioni) comprese eventuali modificazioni/integrazioni prescritti in sede di formazione dei sottopiani e degli urbanistici generali, quali: masserie, abbeveratoi, camini, portali, neviere, jazzi, archi, fontane, torri, pagliari, terrazzamenti, pozzi a campana o cisterne in pietra, insediamenti rupestri e ipogei, corti, trulli, fontanili, forni, norie, giardini storici).

Possono rientrare nelle predette tipologie di cui ai precedenti punti 1 e 2, costituendone parte integrante, gli spazi e le pertinenze adibiti o adibibili alla fruizione e accessibilità dei beni ai diversamente abili.

SOGGETTI BENEFICIARI: I soggetti beneficiari delle Azioni 1 della Misura 323 sono i soggetti privati e i soggetti pubblici possessori o detentori di immobili così come individuati al precedente articolo 1. Si specifica che a seguito dell'investimento finanziato debbono essere garantite le condizioni che permettano la conservazione degli immobili oggetto degli investimenti sovvenzionati e la loro fruizione pubblica attraverso attività e/o iniziative senza fini di lucro. Il beneficiario soggetto pubblico deve, altresì, garantire la gestione privata degli immobili oggetto degli investimenti sovvenzionati.

ENTITÀ DELL'AIUTO: Il sostegno sarà concesso nella forma di contributo in conto capitale pari al 50% della spesa ammessa ai benefici. L'importo massimo di spesa ammissibile ai benefici per l' azione 1 è pari ad euro 212.500,00.

DISPONIBILITÀ FINANZIARIA: Il GAL ha previsto nel proprio PSL risorse finanziarie pari ad euro 1.275.000,00. Al presente Bando sono interamente attribuite le predette risorse finanziarie.

CRITERIO DI SELEZIONE: Le domande di aiuto saranno sottoposte, per l'azione 1, all'attribuzione dei punteggi in relazione ai criteri di selezione di cui all'art. 11 del bando e, a seguito di istruttoria tecnico- amministrativa, ammesse al beneficio in funzione della posizione in graduatoria e sino ad esaurimento della dotazione finanziaria per l'azione 1.

TERMINE PER IL RICEVIMENTO DELLE DOMANDE: per la presentazione delle domande di aiuto, da presentare secondo le modalità di cui all'art.5 del Bando e da inviare al GAL al seguente indirizzo G.A.L. "TERRA D'OTRANTO" S.c. a r.l., Via Pisanelli, 2, 73020 San Cassiano (LE), è stabilita una procedura a "bando aperto - stop and go" che consente la possibilità di presentare domande sino al completo utilizzo, per ciascuna azione, delle risorse finanziarie attribuite nell'ambito del presente bando. A cadenza bimestrale (corrispondente a sessanta giorni consecutivi, a partire dal primo giorno di presentazione delle domande) le domande di aiuto inviate al GAL entro il termine di scadenza fissato per ciascun bimestre e, per la prima scadenza periodica al 04/03/2013, saranno sottoposte progressivamente alla verifica di ricevibilità, all'attribuzione dei punteggi, in conformità a quanto stabilito dai criteri di selezione di cui all'art. 11 del Bando con conseguente formulazione della graduatoria e, qualora collocate in posizione utile per l'ammissibilità al finanziamento, alla successiva istruttoria tecnico-amministrativa.

Ad ogni scadenza periodica del bando il GAL effettuerà il monitoraggio per ciascuna azione delle domande pervenute, al fine d'individuare le risorse finanziarie ancora disponibili e valutare se proseguire l'apertura del bando per una ulteriore scadenza periodica o procedere alla chiusura dello stesso. A tale scopo, ad ogni scadenza periodica, la presentazione delle domande sarà sospesa per trenta giorni consecutivi e sarà ripresa automaticamente a partire dal trentunesimo giorno.

Al raggiungimento del completo utilizzo delle risorse finanziarie previste per ciascuna azione, il GAL provvederà con specifico provvedimento alla chiusura definitiva del bando, dandone comunicazione sul B.U.R.P. e sul proprio sito internet www.galterradotranto.it

La prima scadenza periodica per la presentazione delle domande di aiuto è fissata alla data del 04.03.2012, salvo eventuali proroghe.

INFORMAZIONI: "GAL TERRA D'OTRANTO" S.c. a r.l., Via Pisanelli, 2, 73020 San Cassiano (LE), tel. 0836 992972 - fax 0836 1950316 - email: direzione@galterradotranto.it

RESPONSABILE DEL PROCEDIMENTO: dott. Francesco Ferraro, Direttore del GAL Terra d'Otranto.

Il bando integrale è pubblicato all'Albo Pretorio dei Comuni di Andrano, Bagnolo del Salento, Botrugno, Cannole, Castro, Diso, Giuggianello, Giurdignano, Maglie, Melendugno, Minervino di Lecce, Otranto, Palmariggi, Poggiardo, San Cassiano, Scorrano, Supersano, Surano, Uggiano la Chiesa, Santa Cesarea Terme, Sanarica, Muro leccese, Spongano, Ortelle, nonché, in versione scaricabile unitamente agli allegati, sul sito del GAL "TERRA D'OTRANTO SCARL" (www.galterradotranto.it) e sul portale regionale dedicato al PSR www.regione.puglia.it/PSR/ImpostazioneLeader

---

GAL TERRE DEL PRIMITIVO

Avviso pubblico per la presentazione di domande d'aiuto - Misura 312 az. 1-2-3 e 4 - Approvazione graduatoria.

Il giorno 18 gennaio 2013 alle ore 16,00 presso la sede del GAL Terre del Primitivo, Corte Schiavoni n. 16, Manduria, è stato convocato il Consiglio di Amministrazione del GAL Terre del Primitivo scarl per discutere e deliberare sul seguente O.D.G.:

1. Omissis
2. Omissis
3. Omissis
4. Omissis
5. Bozza bando Mis. 323: approvazione bozza del bando;
6. Misura 312 Azioni 1, 2, 3, 4: approvazione graduatoria definitiva;
7. Omissis
8. Omissis
9. Omissis
10. Omissis
11. Omissis
12. Omissis
13. Varie ed eventuali.

Il presidente alle ore 16,30 constata la presenza dei consiglieri Antonio Marasco, Silvio Erario, Raimondo Lanzo, Giuseppe Margheriti, Andrea Occhilupo, A. Martella, Emidio De Pascale, Ernesto Soloperto, Nicola Spagnuolo, Leonardo Franoso. Assente il consigliere Dario Iaia. Sono inoltre presenti i componenti del collegio sindacale: Antonio Mazza - presidente, Giuseppe Fischetti, Antonio Tomaselli.

Partecipano al CDA il direttore Rita Mazzolani e la RAF Stefania Taurino.

Primo punto all'ODG: Omissis Tredicesimo punto all'ODG: Omissis Dodicesimo punto all'ODG: Omissis Undicesimo punto all'ODG: Omissis Decimo punto all'ODG: Omissis Nono punto all'ODG: Omissis Ottavo punto all'ODG: Omissis Settimo punto all'ODG: Omissis

Sesto punto all'ODG: Misura 312 Azioni 1, 2, 3, 4: approvazione graduatoria definitiva;

Al sesto punto il direttore comunica che è stata conclusa l'istruttoria tecnico amministrativa sulle domande di aiuto pervenute in attuazione del primo bando sulla Misura 312 azioni 1-2-3 e 4 e sottopone ai presenti la graduatoria di seguito riportata:

GRADUATORIA DEFINITIVA PROGETTI AMMISSIBILI					
Misura 312 - Primo step					
			AZIONE 1		
NOME	PUNTEGGIO	investimento richiesto	contributo	investimento ammesso	contributo ammesso
POLIMENO ANNA CARMELA	12	€ 21.021,88	€ 10.510,94	€ 21.021,88	€ 10.510,94
MANCINI SILVIA	10	€ 39.998,45	€ 19.999,22	€ 39.998,45	€ 19.999,22
DI TARANTO VINCENZO	7	€ 47.584,00	€ 20.000,00	€ 40.000,00	€ 20.000,00
CAMPEGGIO GIUSEPPE	9	€ 39.308,25	€ 19.654,12	€ 39.308,25	€ 19.654,12
PAWOOD	5	€ 33.550,00	€ 16.775,00	€ 33.550,00	€ 16.775,00
PANIFICIO S.ANTONIO	5	€ 40.000,00	€ 20.000,00	€ 40.000,00	€ 20.000,00
TOTALI		€ 221.462,58	€ 106.939,28		
			AZIONE 2		
PANIFICIO S.ANTONIO	7	€ 39.947,78	€ 19.973,89	€ 39.375,81	€ 19.687,90
TOTALI		€ 39.947,78	€ 19.973,89		
			AZIONE 3		
PETARRA LAURA	14	€ 40.000,00	€ 20 000,00	€ 40.000,00	€ 20.000,00
MARASCO ANNA CARLA	10	€ 29.755,54	€ 14.877,77	€ 28.209,94	€ 14.104,97
PRIMAVERA ILARIA	10	€ 40.000,00	€ 20.000,00	€ 40.000,00	€ 20.000,00
TOTALI		€ 109.755,54	€ 34.877,77		
			AZIONE 4		
PRIMAVERA ILARIA	12	€ 40.000,00	€ 20.000,00	in attesa di integrazioni	
VINCENZO CORRADO DI LUIGI ERARIO sas	7	€ 39.965,00	€ 19.982,50	€ 39.965,00	€ 19.982,50
TOTALI		€ 79.965,00	€ 39.982,50		

Il CDA vista la graduatoria approva l'operato della commissione e dà mandato al Presidente di emettere i provvedimenti di concessione di aiuto per le singole azioni e in costanza di fondi.

Quinto punto all'ODG: Bozza bando Mis. 323: approvazione bozza del bando;

Al terzo punto il direttore comunica che nei giorni precedenti il CDA ci sono stati numerosi contatti telefonici anche con il consigliere Marasco, referente della Coldiretti, che aveva assunto l'impegno di interloquire con la Regione al fine di riconoscere, nell'ambito del bando, gli interventi di ristrutturazione sulla vite ad alberello, ma ad oggi la Regione non ha fornito elementi certi in tal senso. Inoltre, precisa che entro giovedì 24 c.m. l'estratto del bando deve essere necessariamente pubblicato sul BURP regionale altrimenti vi è il rischio di saltare il primo step di pubblicazione dell'avviso. Si apre il dibattito durante il quale il consigliere Marasco riferisce che la Coldiretti ha fissato un appuntamento con il responsabile della misura 431 dott. Cosimo Sallustio per il martedì 22 c.m. e chiede di attendere gli esiti dell'incontro. Il CDA con voto unanime dei presenti da mandato al Presidente di attendere martedì e quindi di procedere immediatamente alla pubblicazione del bando con le eventuali integrazioni derivanti dall'incontro oppure con la versione del testo approvato nella seduta del 27-12-2012.

Quarto punto all'ODG: Omissis Terzo punto all'ODG: Omissis Secondo punto all'ODG: Omissis

Alle ore 20,05 non essendoci altri argomenti da trattare e nessuno avendo chiesto la parola la riunione è tolta.

La Segretaria
RAF Stefania Taurino

Il Presidente
Ernesto Soloperto

Avvisi

SOCIETA' DE.FRA AMBIENTE

Avviso di deposito studio impatto ambientale

Il sottoscritto Vincenzo FRANCO nato a Caprarica di Lecce il 03/01/1965 in qualità di Amministratore Unico della "DEFRA AMBIENTE S.r.l." con sede in Caprarica di Lecce. avvisa di aver depo-

sitato nel mese di gennaio 2013 copia dello studio preliminare ambientale per un impianto di preconfezionamento del calcestruzzo e trattamento e recupero di rifiuti inerti da realizzarsi nel Comune di Martignano in loc. Serrite.

Lo studio preliminare ambientale e il progetto dell'opera sono depositati contestualmente presso il Settore Ambiente della Provincia di Lecce ed il Comune di Martignano, dove saranno disponibili per la pubblica consultazione. Eventuali osservazioni potranno essere inoltrate entro 45 giorni alla Provincia di Lecce - Settore Ambiente.

Caprarica di Lecce, lì 22 gennaio 2013

L'Amministratore Unico

SOCIETA' LEADRI

Avviso di deposito studio impatto ambientale

LEADRI S.r.l. con sede legale in Sternatia (LE) alla Via Gesuini n. 7, C. F./P.I. 00237550751, informa ex art. 24 c. 2 D.lgs. 152/06, ex art. 11 L.R. 11/2001 ss.mm.ii. di aver presentato istanza al S.U.R.A.E. per l'apertura di una cava di prestito di calcarenite in agro di Vernole località "Fondo Resta" e di aver presentato in data 16/01/2013 alla Provincia di Lecce e al Comune di Vernole (Le) richiesta di parere di compatibilità ambientale, allegando il progetto definitivo e lo studio di impatto ambientale dell'ampliamento della cava. Il progetto consiste nell'apertura della cava di prestito di calcarenite in località "Fondo Resta" in agro di Vernole. Il progetto ed il SIA sono depositati in visione al pubblico per sessanta giorni a partire dalla data di pubblicazione sul B.U.R.P., presso:

- Comune di Vernole - Ufficio Tecnico: dal lunedì al venerdì dalle ore 9:00 alle ore 12:00;
- Provincia di Lecce - Settore Territorio e Ambiente;
- S.U.R.A.E. Regione Puglia via delle Magnolie - Z.I. Modugno (BA).

Nel medesimo termine di sessanta giorni chiunque potrà presentare, ex art. 24 c. 4, D.lgs.152/06 ed ex art.12, c. 1, L.R. 11/2001 e s.m.i., memorie e/o osservazioni scritte tendenti a fornire elementi conoscitivi e valutativi su possibili effetti dell'intervento a: Comune di Vernole - Ufficio Tecnico Piazza Vittorio Veneto, 73029 Vernole (Le).

SOCIETA' SNAM RETE GAS

Verifica di assoggettabilità a V.I.A.

La SNAM RETE GAS S.p.A con sede legale in San Donato Milanese (MI) P.zza Santa Barbara, 7 ed Uffici in Bari Via Amendola 162/1, tel. 080/5919211 - Capitale Sociale Euro 1.200.000.000,00 interamente versato, Codice Fiscale e numero di iscrizione al Registro delle Imprese di Milano n. 10238291008, R.E.A. Milano n. 1964271, Partita IVA n. 10238281008, Società soggetta all'attività di direzione e coordinamento della SNAM S.p.A.;

PREMESSO CHE:

- Ha presentato Istanza di avvio procedura di Verifica di Assoggettabilità al V.I.A. alla Provincia di Bari Servizio Ambiente, ai sensi dell'art. 20 del D.Lgs. 152/2006 e s.m.i. e art. 16 della L.R. 11/01 e s.m.i.:
- L'opera in progetto consiste nella realizzazione del metanodotto denominato "Allacciamento Powerflor di Molfetta" DN 100 (4") -64 bar;
- L'opera in progetto è localizzata nel territorio del Comune di Molfetta (BA);
- La tipologia dell'opera in progetto rientra nell'Elenco B.2 lettera g/5 della L.R. 11/2001;

RENDE NOTO

Che copia del progetto definitivo corredato di Documentazione per Procedura di Verifica di Assoggettabilità a V.I.A. sono depositati per la pubblica consultazione ed eventuali istanze, osservazioni o pareri da presentare, entro 45 giorni dalla pubblicazione del presente comunicato, presso:

- Provincia di Bari Servizio Ambiente - Via Sidney Sonnino, 5 - Bari - negli orari: dal lunedì al venerdì dalle 9:00 alle 12:00 - martedì dalle ore

16:00 alle 18:00;
- Comune di Molfetta - Servizio Ambiente - via Martiri di Via Fani - Molfetta (BA) - negli orari: ricevimento lunedì e venerdì dalle ore 10:00 alle 12:00 - martedì dalle ore 15:00 alle 17.

Bari, lì 23 gennaio 2013

SNAM RETE GAS
Distretto Snam Orientale
Il Responsabile
Ing. Francesca Zanninotti

Rettifiche

Nel Bollettino Ufficiale del 24/01/2013, n. 13, per mero errore materiale, è necessario apportare la seguente errata corrige:

a pag. 3258 la Determinazione del Dirigente del Servizio Formazione Professionale riportata in oggetto è priva degli allegati. Pertanto si rende necessario ripubblicarla nella sua esatta composizione.

DETERMINAZIONE DEL DIRIGENTE SERVIZIO FORMAZIONE PROFESSIONALE 17 gennaio 2013, n. 26

Avviso per il riaffidamento straordinario delle attività in corso già in capo all'En.A.I.P. PUGLIA - Corso OF10-BA-11 - Corso OF10-BT-02 - Corso OF10-BR-05 - Corso OF10-FG-04 - Corso OF10-LE-01 approvato con A.D. n. 2022 del 18/12/12 e pubblicato sul BURP n. 185 del 20/12/12. MODIFICHE ed INTEGRAZIONI paragrafo 2, comma 1 dell'avviso (Beneficiari).

L'anno 2013 addì 17 del mese di gennaio presso il Servizio Formazione Professionale

IL DIRIGENTE DEL SERVIZIO

VISTI gli articoli 4 e 5 della L.R. n. 7/1997;

VISTA la Deliberazione G.R. n. 3261 del 28/07/1998, avente ad oggetto "Separazione delle attività di direzione politica da quelle di gestione amministrativa. Direttiva alle strutture regionali";

VISTI gli artt. 4 e 16 del D. Lgs. 165/2001 e successive modificazioni e integrazioni;

VISTO il Decreto del Presidente della Giunta Regionale del 22/02/2008 n. 161;

Ritenuto di dover provvedere in merito, con l'adozione della presente decisione finale, in quanto trattasi di materia ricadente in quella di cui all'art. 5, comma 1, della richiamata L.R. n. 7/1997;

VISTA la relazione di seguito riportata

Con atto dirigenziale n. 2022 del 18/12/12 pubblicato sul PBURP n. 185 del 20/12/12, è stato approvato l' "*Avviso per il riaffidamento straordinario delle attività in corso già in capo all'En.A.I.P. PUGLIA* - Corso OF10-BA-11 - *Operatore elettrico* sede di Monopoli - Corso OF10-BT-02 - *Operatore elettrico* sede di Andria **-** Corso OF10-BR-05 - *Operatore del benessere* sede di Francavilla Fontana - Corso OF10-FG-04 - *Operatore del benessere* sede di Foggia - Corso OF10-LE-01 - *Operatore della ristorazione* sede di Lecce".

Tale avviso, al paragrafo 2, comma 1 (Beneficiari) riporta testualmente:

"Possono partecipare al presente Avviso gli enti di formazione accreditati per la macrotipologia "Obbligo formativo" ai sensi del comma 2 dell'art. 1 del D.I. 29.11.2007, dell'Intesa del 20 marzo 2008 tra il MLPS e MIUR relativa alla definizione degli standard minimi del nuovo sistema di accreditamento delle strutture formative in materia di percorsi triennali per l'assolvimento del diritto-dovere/obbligo d'istruzione, in possesso di almeno una sede accreditata nel territorio provinciale sede di svolgimento dei corsi oggetto di riaffidamento."

Con il presente atto si precisa che il precedente comma 1 del paragrafo 2 dell'avviso *de quo* viene così modificato ed integrato:

"Possono presentare proposte gli organismi che, alla data di scadenza del presente Avviso, si trovino in una delle seguenti condizioni:

1. Organismi aventi le caratteristiche di cui alla DGR n. 281/04 e inseriti negli elenchi regionali

delle sedi operative accreditate (DGR 2023/2004), accreditati per la macrotipologia "Obbligo formativo" ai sensi del comma 2 dell'art. 1 del D.I. 29.11.2007, dell'Intesa del 20 marzo 2008 tra il MLPS e MIUR relativa alla definizione degli standard minimi del nuovo sistema di accreditamento delle strutture formative in materia di percorsi triennali per l'assolvimento del diritto-dovere/obbligo d'istruzione, in possesso di almeno una sede accreditata nel territorio provinciale sede di svolgimento dei corsi oggetto di riaffidamento.

2. Organismi (indicati nell'art. 23 della Legge Regionale n. 15/2002 e s.m.i., aventi le caratteristiche di cui alla DGR n. 195 del 31/01/2012 e s.m.i.) che abbiano completato l'istanza di accreditamento secondo quanto previsto al paragrafo 3 dell'Avviso pubblico approvato con D.D. n. 1191 del 09/07/2012 e siano in attesa dell'esito dell'istruttoria (c.d. "accreditandi") nonché alla D.G.R. n. 1560 del 31/07/2012, in possesso di almeno una sede nel territorio provinciale sede di svolgimento dei corsi oggetto di riaffidamento.

Si precisa che, gli Organismi accreditati con il previgente sistema ossia coloro che risultano inseriti negli elenchi regionali delle sedi operative accreditate (DGR 2023/2004), che hanno completato la domanda di candidatura per l'accreditamento secondo il vigente sistema rientrano nella tipologia citata al punto 2) c.d. "accreditandi".

Per gli Organismi che si trovano nella posizione di cui al punto 2) e che si collocheranno in posizione utile in graduatoria, le sottoscrizioni delle apposite convenzioni saranno subordinate all'esito positivo dell'istruttoria."

Con il medesimo atto dirigenziale di provvede, altresì:

- a pubblicare il Prospetto ***esplicativo*** e riassuntivo delle ore di insegnamento già svolte (n. 594) nel corso OF10-BR-05 "Operatore del benessere" sede di Francavilla Fontana (BR), allegato al presente atto sub lettera "A", composto da n. 2 facciate;
- a pubblicare la rettifica della pagina 41875 del BURP n. 185/12 nella quale erroneamente è indicata la qualifica OPERATORE DELL'ABBIGLIAMENTO (cod, OF-10-LE-01 sede di Lecce) anziché OPERATORE DELLA RISTORAZIONE, allegata al presente atto sub lettera "B", composta da n. 1 facciata.

Si dà atto che il presente provvedimento, con i relativi allegati, sarà pubblicato sul BURP a cura del Servizio Formazione Professionale.

VERIFICA AI SENSI DEL Dlgs 196/03

Garanzie alla riservatezza

La pubblicazione dell'atto all'albo, salve le garanzie previste dalla legge 241/90 in tema di accesso ai documenti amministrativi, avviene nel rispetto della tutela alla riservatezza dei cittadini, secondo quanto disposto dal Dlgs 196/03 in materia di protezione dei dati personali, nonché dal vigente regolamento regionale n. 5/2006 per il trattamento dei dati sensibili e giudiziari.

Adempimenti contabili di cui alla L.R. n. 28/2001

Non comporta alcun mutamento qualitativo e quantitativo di entrata o di spesa né a carico del bilancio regionale né a carico degli enti per i cui debiti i creditori potrebbero rivalersi sulla Regione e che è escluso ogni ulteriore onere aggiuntivo rispetto a quelli già autorizzati a valere sullo stanziamento dal bilancio regionale.

Ritenuto di dover provvedere in merito:

DETERMINA

Per quanto in premessa rappresentato, da intendersi, per quanto di ragione, parte integrante del presente dispositivo:

- di modificare ed integrare il paragrafo 2, comma 1 (Beneficiari) così come descritto in narrativa;
- di pubblicare il Prospetto esplicativo e riassuntivo delle ore di insegnamento già svolte (n. 594) nel corso OF10-BR-05 "Operatore del benessere" sede di Francavilla Fontana (BR), allegato al presente atto sub lettera "A", quale parte integrante e sostanziale, composto da n. 2 facciate;
- di pubblicare la rettifica della pagina 41875 del

BURP n. 185/12 nella quale erroneamente è indicata la qualifica OPERATORE DELL'ABBIGLIAMENTO (cod, OF-10-LE-01 sede di Lecce) anziché OPERATORE DELLA RISTORAZIONE, allegata al presente atto sub lettera "B", composta da n. 1 facciata.

Il presente provvedimento:

- sarà pubblicato all'albo on line nelle pagine del sito www.regione.puglia.it;
- è immediatamente esecutivo;
- sarà trasmesso in copia conforme all'originale al Segretariato Generale della Giunta Regionale;
- sarà reso disponibile nel sito ufficiale della Regione Puglia www.regione.puglia.it;
- sarà trasmesso in copia all'Assessore alla Formazione Professionale;
- il presente atto, composto da n. 4 facciate più l'Allegato "A" composto da n. 2 facciate e l'Allegato "B" composto da n. 1 facciata per complessive n. 7 pagine, è adottato in originale;
- sarà trasmesso ai competenti uffici del Servizio, per la dovuta notifica agli interessati e per gli adempimenti di competenza.

La Dirigente del Servizio
Dott.ssa Anna Lobosco

Ente Gestore En.A.I.P. Puglia Francavilla Fontana - PROSPETTO RIASSUNTIVO ORE MENSILI DI INSEGNAMENTO
CORSO PER OPERATORE DEL BENESSERE 1^ ANNUALITA' cod. POR OF10BR05 d.d. 1760 del 30/09/2011
Iniziato il 05 dicembre 2011 sospeso il 01 giugno 2012

Materia	ore prog	Ore da svolgere	DIC		GEN		FEB		MAR		APR		MAGG		GIU		LUG		SETT		OTT		NOV		TOT	
			24		114		144		126		66		120													
			T	P	T	P	T	P	T	P	T	P	T	P	T	P	T	P	T	P	T	P	T	P	T	P
PRESENTAZIONE DEL CORSO E SOCIALIZZAZIONE	24	0	24																						24	0
DIAGNOSI PROPRIE COMPETENZE SVILUPPO FORMATIVO PROFESSIONALE	30	0			26		4																		30	0
CAPACITA' DI CMUNICAZIONE ORALE	30	0			26		4																		30	0
CAPACITA' DI LETTURA SILENZIOSA ED A VOCE	30	0					30																		30	0
CAPACITA' DI EFFICACE SCRITTURA	30	0					2		16		6		6												30	0
RIFLESSIONI SULLA LINGUA	30	30																							0	0
EDUCAZIONE LETTERARIA CONOSCENZA E COMPRENSIONE DEI TESTI LETTERARI	42	4					4		14		4		16												38	0
STORIA	48	0			8		8		12		8		12												48	
COMPRENDERE PARLARE SCRIVERE ED INTERAGIRE IN INGLESE	66	28			4		8		10		8		8												38	0
COMPRENDERE PARLARE SCRIVERE ED INTERAGIRE IN FRANCESE	48	10			8		4		10		8		8												38	0
MATEMATICA	48	16					2		10		6		14												32	0
INFORMATICA E LABORATORIO	90	14				30		36		10															0	76
TRATTAMENTO TESTI E DATI	48	48																							0	0
SCIENZA DELLA MATERIA E LABORATORIO	66	26			12		14		8		2		4												40	0
SCIENZA DELLA NATURA	60	60																							0	0
DIRITTO EDE ECONOMIA	30	0					26		4																30	0
ECONOMIA AZIENDALE	30	0							6		6		18												30	0
RELAZIONARSI	18	18																							0	0
DIAGNOSTICARE	18	18																							0	0
AFFRONTARE	18	18																							0	0

Ente Gestore En.A.I.P. Puglia Francavilla Fontana - PROSPETTO RIASSUNTIVO ORE MENSILI DI INSEGNAMENTO
CORSO PER OPERATORE DEL BENESSERE 1^ ANNUALITA' cod. POR OF10BR05 d.d. 1760 del 30/09/2011
Iniziato il 05 dicembre 2011 sospeso il 01 giugno 2012

Materia	ore prog	Ore da svolgere	DIC		GEN		FEB		MAR		APR		MAGG		GIU		LUG		SETT		OTT		NOV		TOT	
			24		114		144		126		66		120													
			T	P	T	P	T	P	T	P	T	P	T	P	T	P	T	P	T	P	T	P	T	P	T	P
LAVORO IN TEAM	18	18																							0	0
RECUPERO CURRICULARE	78	60											18												18	0
DESCRIVERE IL SETTORE DI RIFERIMENTO DEL CORSO	12	0					2		10																12	0
APPLICARE NORMATIVE E TECNICHE DI SICUREZZA	18	14											4												4	0
APPLICARE NEL QUOTIDIANO LA PROPRIETA' TRASVERSALE DEL FSE E PARI OPPORTUNITA'	24	24																							24	0
PRINCIPI DI DERMATOLOGIA	18	0							14		4														18	0
PRINCIPI DI TRICOLOGIA	18	0									6		12												18	0
INDRODUZIONE PRATICA PROFESSIONALE	10	0							2		8														10	0
STAGE	100	100																							0	0
TOTALI GENERALI P+T	1100	506	24		114		126		66		120		0		0		0		0		0		0		518	76

N. B. Le materie di riferimento per un totale di 870 ore sono state assegnate all'Istituto patner ISTITUTO TECNICO COMMERCIALE "G. CALO'" – FRANCAVILLA F.

Allegato 3

REGIONE PUGLIA

Servizio Formazione Professionale

Via Corigliano 1 - Zona Industriale - BARI

Breve descrizione dell'intervento
secondo il programma di cui all'Allegato 4

Avviso per il riaffidamento straordinario delle attività già in capo all'agenzia formativa En.A.I.P. PUGLIA

Denominazione progetto	**OPERATORE DELLA RISTORAZIONE**
Ente di formazione :	
Sede di svolgimento	**Prov. LE**

Riservato all'ufficio

Protocollo d'arrivo: _____ *data* _____

Codice n.	O	F	1	0	L	E	0	1

codice univoco del progetto

Il funzionario

_____

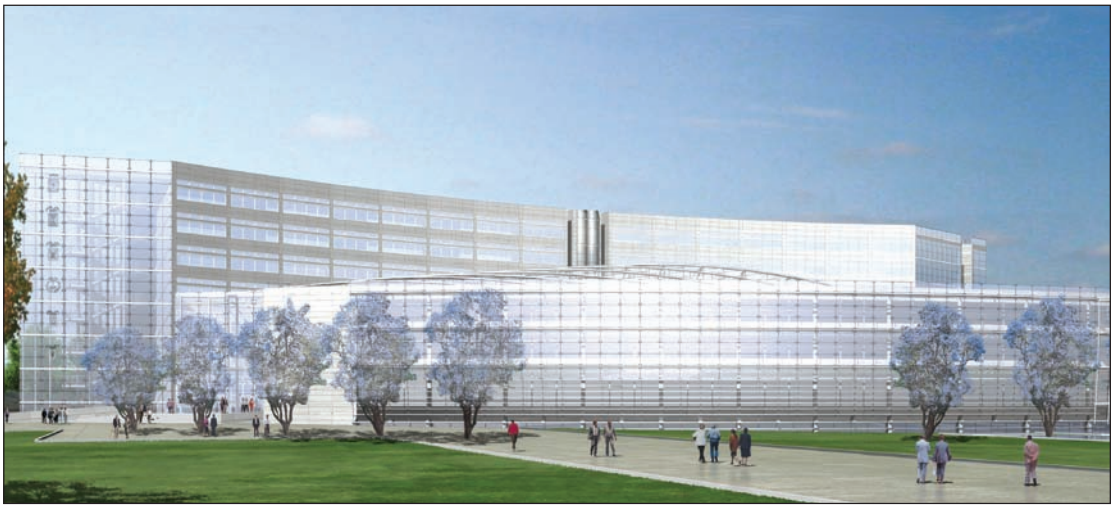

Progetto nuova sede Consiglio Regionale



BOLLETTINO UFFICIALE

DELLA REGIONE PUGLIA

Direzione e Redazione: Lungomare Nazario Sauro, 33 - 70121 Bari
Tel. 0805406317 - 6372 / fax 0805406379
Abbonamenti: 0805406376
Sito internet: http://www.regione.puglia.it
e-mail: burp@regione.puglia.it

Direttore Responsabile **Dott. Antonio Dell'Era**

Autorizzazione Tribunale di Bari N. 474 dell'8-6-1974
S.T.E.S. s.r.l. - 85100 Potenza